Prestigio

Prestigio ReVolt A6

Wireless Charging Station

Quick Start Guide

User manual

Version 1.0

Contents/Содержание:

Quick Start Guide/Краткое руководство пользователя (EN/RU/BG/CS/DE/EL/ET/HR(BIH)/HU/KK/LT/LV/PL/RO/SK/SL/SRC/UK) **4**

User manual/Полное руководство пользователя (EN/RU) **40**

EN Quick Start Guide

Prestigio ReVolt A6 wireless charging station

Product Bundle

Wireless charging station	1 pc.
AC power cable	1 pc.
USB-A/USB-C cable	1 pc.
USB-C/USB-C cable	2 pc.
USB-A cable	1 pc.
Quick Start Guide	1 pc.
Warranty card	1 pc.

©2021 Prestigio

Components and Interface Elements

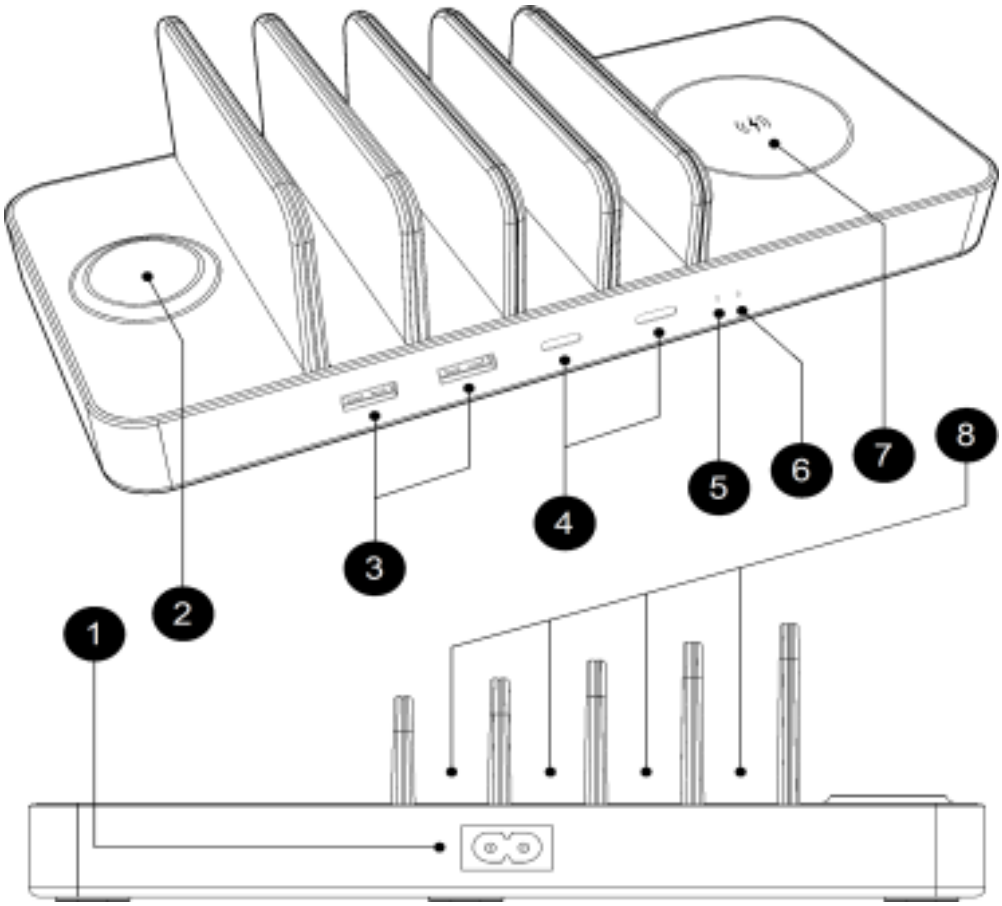

1. AC input for power cable
2. Charging pad for smart watch
3. USB ports
4. Type-C ports
5. The smartphone wireless charging indicator
6. The smart watch wireless charging indicator
7. Charging pad for smartphone
8. Place for device to be charged

©2021 Prestigio

Operation Guide

Connect Prestigio ReVolt A6 by cable to the power line.
Connect up to 4 devices to respective ports by cables and place them between the ribs on special pads.
Place smartphone, headphones, or smart watch, supporting wireless charging on the respective wireless charging pads.

RU Краткое руководство пользователя

Беспроводная зарядная станция Prestigio ReVolt A6

Комплект поставки

Беспроводная зарядная станция	1 шт.
Кабель питания AC	1 шт.
Кабель USB-A/USB-C	1 шт.
Кабель USB-C/USB-C	2 шт.
Кабель USB-A	1 шт.
Краткое руководство пользователя	1 шт.
Гарантийный талон	1 шт.

©2021 Prestigio

Компоненты и элементы управления

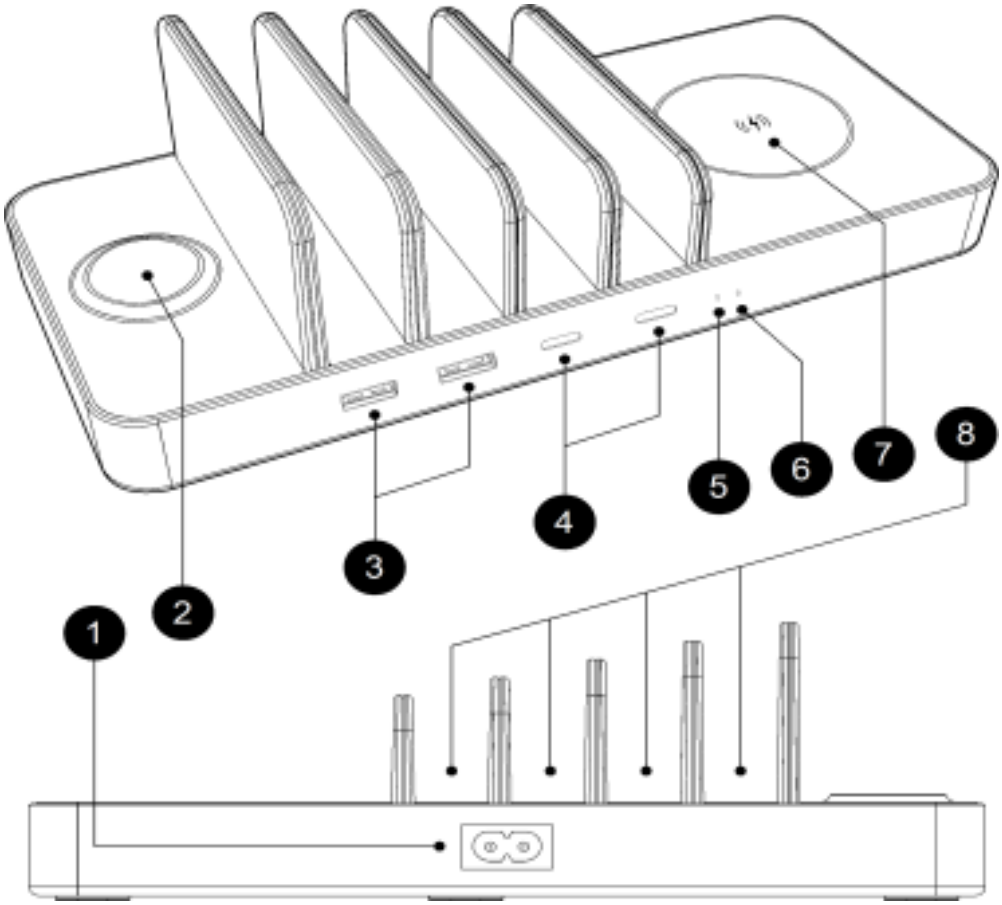

1. AC вход для кабеля питания
2. Площадка для зарядки умных часов
3. USB-порты
4. Type-C порты
5. Индикатор беспроводной зарядки смартфона
6. Индикатор беспроводной зарядки умных часов
7. Площадка для зарядки смартфона
8. Место для расположения заряжаемого устройства

©2021 Prestigio

Инструкция по експлуатации

Подключите Prestigio ReVolt A6 при помощи кабеля к сети электропитания.

Подключите до 4-х устройств к соответствующим портам с помощью кабелей и расположите их между рёбер на специальных площадках.

Смартфон, наушники или умные часы, поддерживающие зарядку по беспроводному интерфейсу расположите на соответствующих площадках для беспроводной зарядки.

BG Кратко ръководство за употреба

Безжична зарядна станция Prestigio ReVolt A6

Съдържание на комплекта

Безжична зарядна станция	1 бр.
AC Захранващ кабел	1 бр.
Кабел USB-A/USB-C	1 бр.
Кабел USB-C/USB-C	2 бр.
Кабел USB-A	1 бр.
Кратко ръководство на потребителя	1 бр.
Гаранционна карта	1 бр.

©2021 Prestigio

Компоненти и елементи за управление

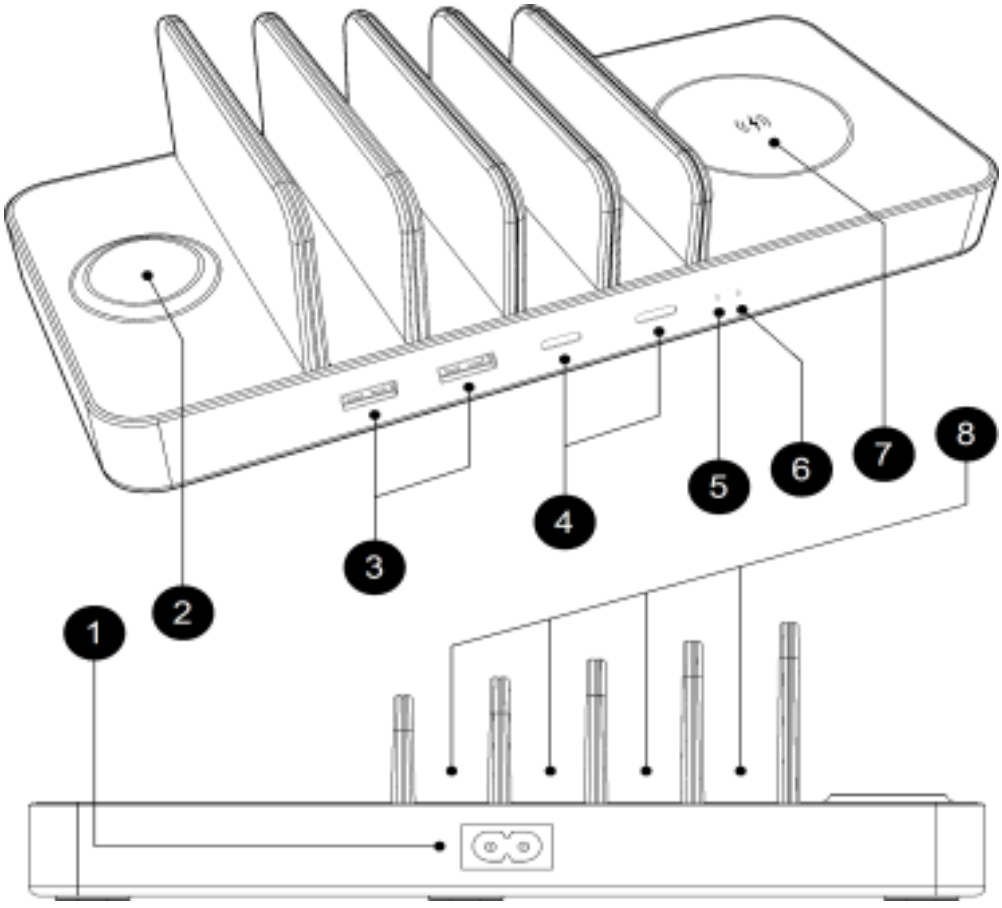

1. AC вход за захранващ кабел
2. Платформа за зареждане на смарт часовник
3. USB-портове
4. Type-C портове
5. Индикатор за безжично зареждане на смартфон
6. Индикатор за безжично зареждане на смарт часовник
7. Платформа за зареждане на смартфон
8. Място за поставяне на зареждането устройство

©2021 Prestigio

Ръководство за експлоатация

Свържете Prestigio ReVolt A6 с помощта на кабел към електрическата мрежа.

Свържете до 4 устройства със съответните портове с помощта на кабел и ги разположете между ребрата на специалните платформи.

Разположете смартфона, слушалките или смарт часовника, поддържащи безжичен интерфейс на съответните платформи за безжично зареждане.

CS Příručka pro rychlý start

Bezdrátová nabíjecí stanice Prestigio ReVolt A6

Obsah balení

Bezdrátová nabíjecí stanice	1 ks.
Napájecí kabel	1 ks.
Usb-A/USB-C kabel	1 ks.
Kabel USB-C/USB-C	2 ks.
Usb-A kabel	1 ks.
Příručka pro rychlý start	1 ks.
Záruční list	1 ks.

©2021 Prestigio

Součásti a ovládací prvky

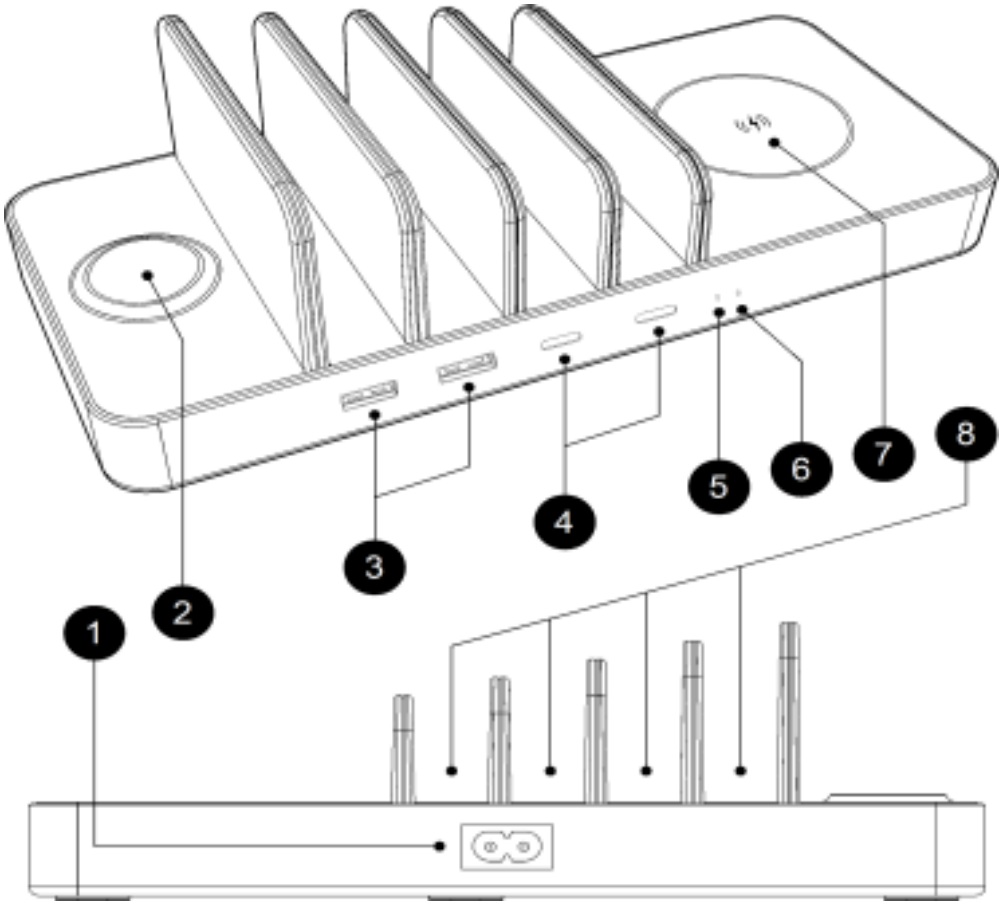

1. AC vstup pro napájecí kabel
2. Platforma pro nabíjení chytrých hodinek
3. USB-porty
4. Type-C porty
5. Indikátor bezdrátového nabíjení smartphonu
6. Indikátor bezdrátového nabíjení inteligentních hodin
7. Platforma pro nabíjení smartphonu
8. Umístění nabíjecího zařízení

©2021 Prestigio

Návod k použití

Připojte Prestigio ReVolt A6 pomocí kabelu k elektrické síti.

Připojte až 4 zařízení k příslušným portům pomocí kabelů a umístěte je mezi žebra na speciálních místech.

Chytrý telefon, sluchátka nebo chytré hodinky podporující nabíjení přes bezdrátové rozhraní umístěte na příslušných místech pro bezdrátové nabíjení.

DE Kurzanleitung

Prestigio ReVolt A6 kabellose Ladestation

Lieferumfang

Kabellose Ladestation	1 Stück
Netzkabel	1 Stück
USB-A/USB-C Kabel	1 Stück
USB-C/USB-C Kabel	2 Stück
USB-A Kabel	1 Stück
Kurzanleitung	1 Stück
Garantieschein	1 Stück

©2021 Prestigio

Steuerkomponente und-elemente

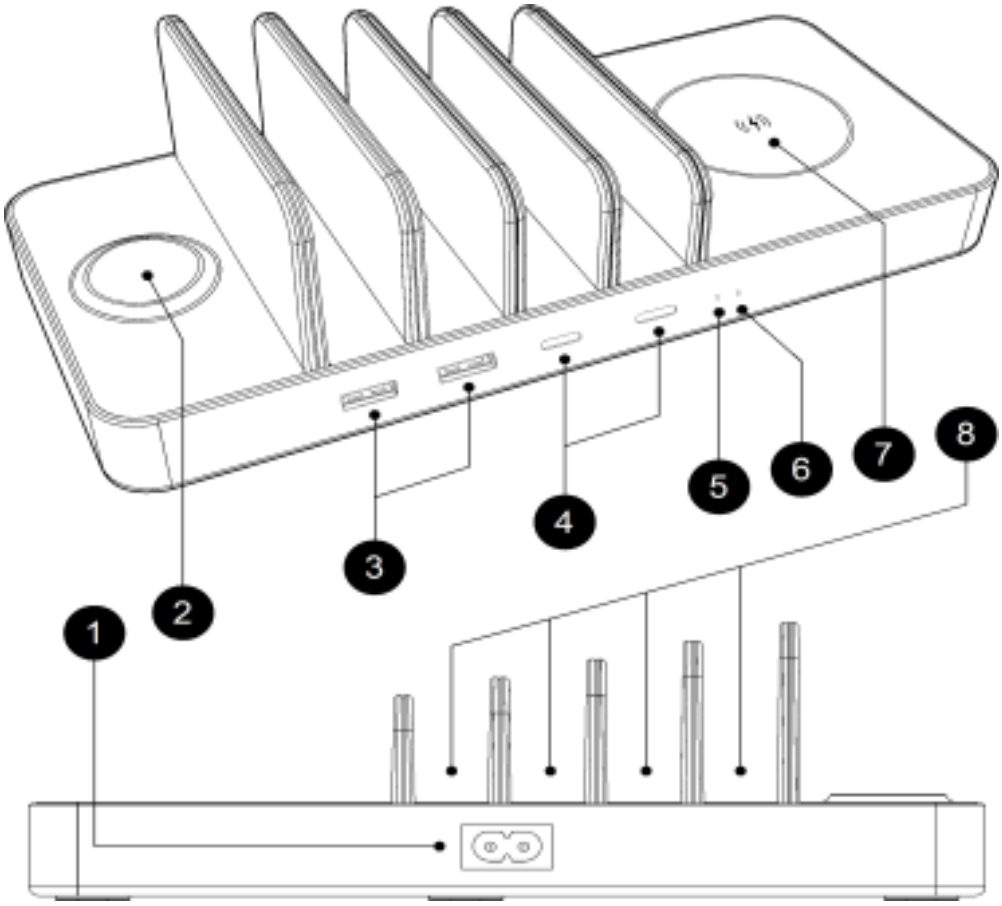

1. AC-Eingang für Netzkabel
2. Ladestation zum Laden der intelligenten Uhr
3. USB-Anschlüsse
4. Type-C Anschlüsse
5. Ladestandanzeige für kabelloses Laden des Smartphones
6. Ladestandanzeige für kabelloses Laden der intelligenten Uhr

©2021 Prestigio

7. Smartphone-Ladestation
8. Standort des geladenen Geräts

Bedienungsanleitung

Schließen Sie Prestigio ReVolt A6 mit einem Kabel an das Netzteil an.

Schließen Sie bis zu 4 Geräte mit Kabeln an die entsprechenden Anschlüsse an und platzieren Sie sie zwischen den Kanten auf speziellen Stellen.

Positionieren Sie Ihr Smartphone, Ihren Kopfhörer oder Ihre intelligente Uhr, die das kabellose Laden unterstützten, auf den entsprechenden kabellosen Ladestationen.

EL Σύντομες οδηγίες χρήσης

Ασύρματος σταθμός φόρτισης Prestigio ReVolt A6

Περιεχόμενα συσκευασίας

Ασύρματος σταθμός φόρτισης	1 τεμ.
Καλώδιο τροφοδοσίας AC	1 τεμ.
Καλώδιο USB-A/USB-C	1 τεμ.
Καλώδιο USB-C/USB-C	2 τεμ.
Καλώδιο USB-A	1 τεμ.

©2021 Prestigio

Κάρτα εγγύησης 1 τεμ.

Εξαρτήματα και χειριστήρια

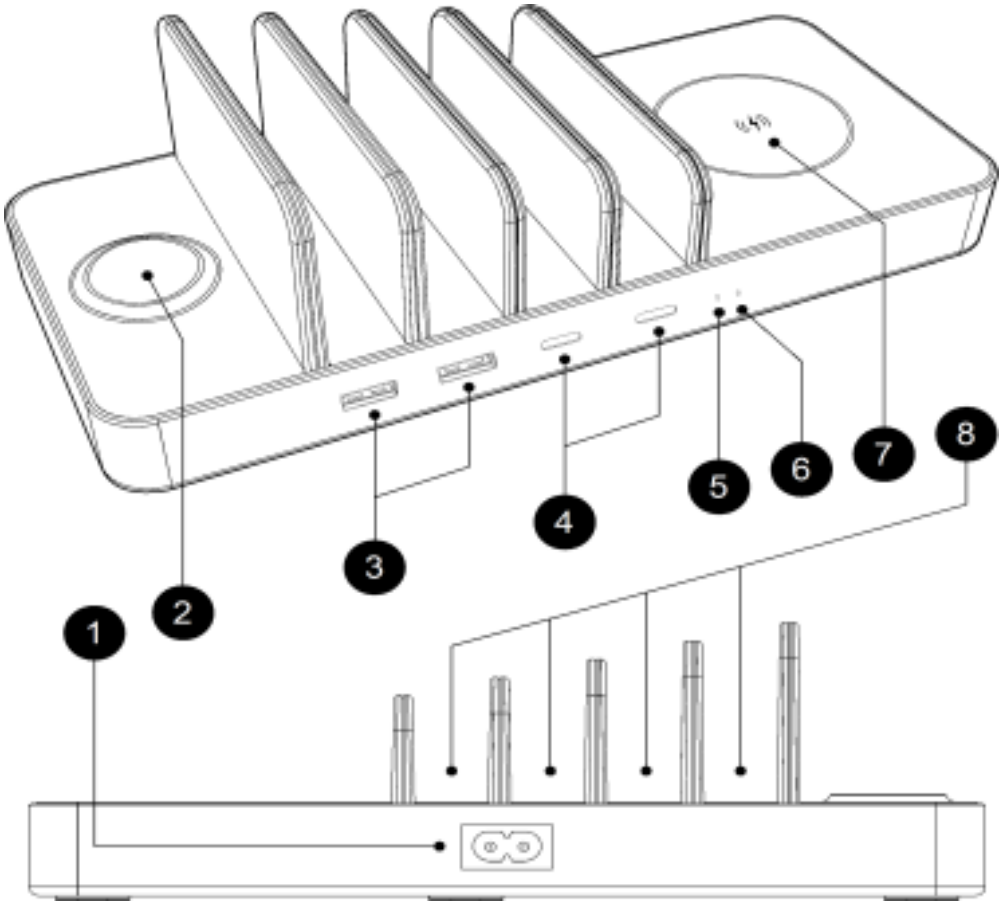

1. Είσοδος AC για το τροφοδοτικό
2. Επιφάνεια για φόρτιση έξυπνου ρολογιού
3. Θύρες USB
4. Θύρες τύπου C
5. Ένδειξη ασύρματης φόρτισης smartphone
6. Ένδειξη ασύρματης φόρτισης έξυπνου ρολογιού

©2021 Prestigio

7. Επιφάνεια για φόρτιση smartphone
8. Χώρος για τοποθέτηση της φορτισμένης συσκευής

Οδηγίες χρήσης

Συνδέστε το Prestigio ReVolt A6 με καλώδιο στην πρίζα . Συνδέστε έως 4 συσκευές στις αντίστοιχες θύρες με καλώδια και τοποθετήστε τις ανάμεσα στα διαχωριστικά στις ειδικές επιφάνειες.
Tosmartphone, τα ακουστικά ή το έξυπνο ρολόι, που υποστηρίζουν την ασύρματη φόρτιση, τοποθετήστε τα στις αντίστοιχες επιφάνειες για την ασύρματη φόρτιση.

ET Lühike kasutusjuhend

Juhtmevaba laadimisjaam Prestigio ReVolt A6

Tarnekomplekti sisu

Juhtmevaba laadimisjaam	1 tk
Vahelduvvoolu kaabel	1 tk
Kaabel USB-A/USB-C	1 tk
Kaabel USB-C/USB-C	2 tk
Kaabel USB-A	1 tk
Lühike kasutusjuhend	1 tk
Garantiikaart	1 tk

©2021 Prestigio

Komponendid ja juhtelemendid

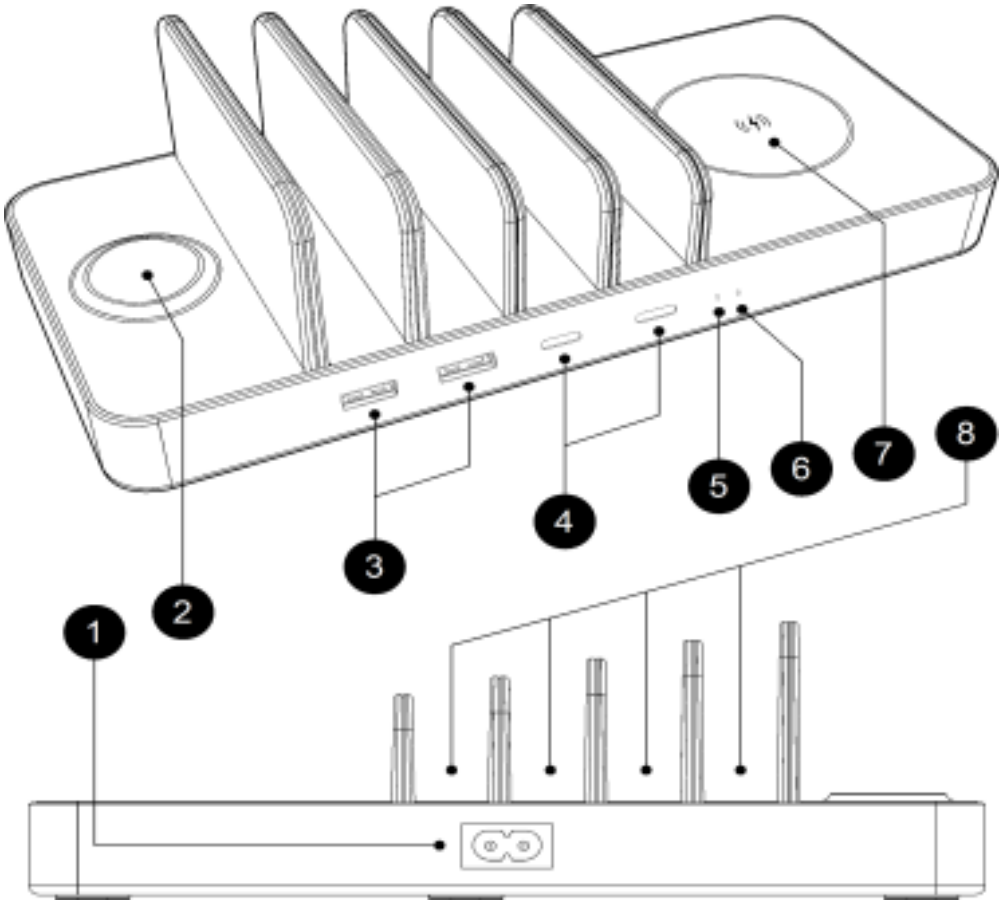

1. Toitekaabli AC sisend
2. Platvorm nutikella laadimiseks
3. USB-pordid
4. C-tüüpi pordid
5. Nutitelefoni juhtmevaba laadimise indikaator
6. Nutikella juhtmevaba laadimise indikaator
7. Platvorm nutitelefoni laadimiseks
8. Koht laetava seadme asetamiseks

©2021 Prestigio

Kasutusjuhend

Ühendage Prestigio ReVolt A6 toitevõrguga kaabli abil.
Ühendage kaablite abil kuni 4 seadet vastavate portidega ja asetage need spetsiaalsetele platvormidele ribide vahel.
Asetage juhtmevaba laadimist toetav nutitelefon, kõrvaklapid või nutikell vastavatele platvormidele juhtmevaba laadimiseks.

HR(BIH) Kratke upute za uporabu

Bežična stanica za punjenje Prestigio ReVolt A6

Sadržaj pakiranja

Bežična stanica za punjenje	1 kom.
Kabel za izmjeničnu struju	1 kom.
Kabel USB-A/USB-C	1 kom.
Kabel USB-C/USB-C	2 kom.
Kabel USB-A	1 kom.
Kratki vodič za korisnike	1 kom.
Jamstveni list	1 kom.

©2021 Prestigio

Komponente i elementi za upravljanje

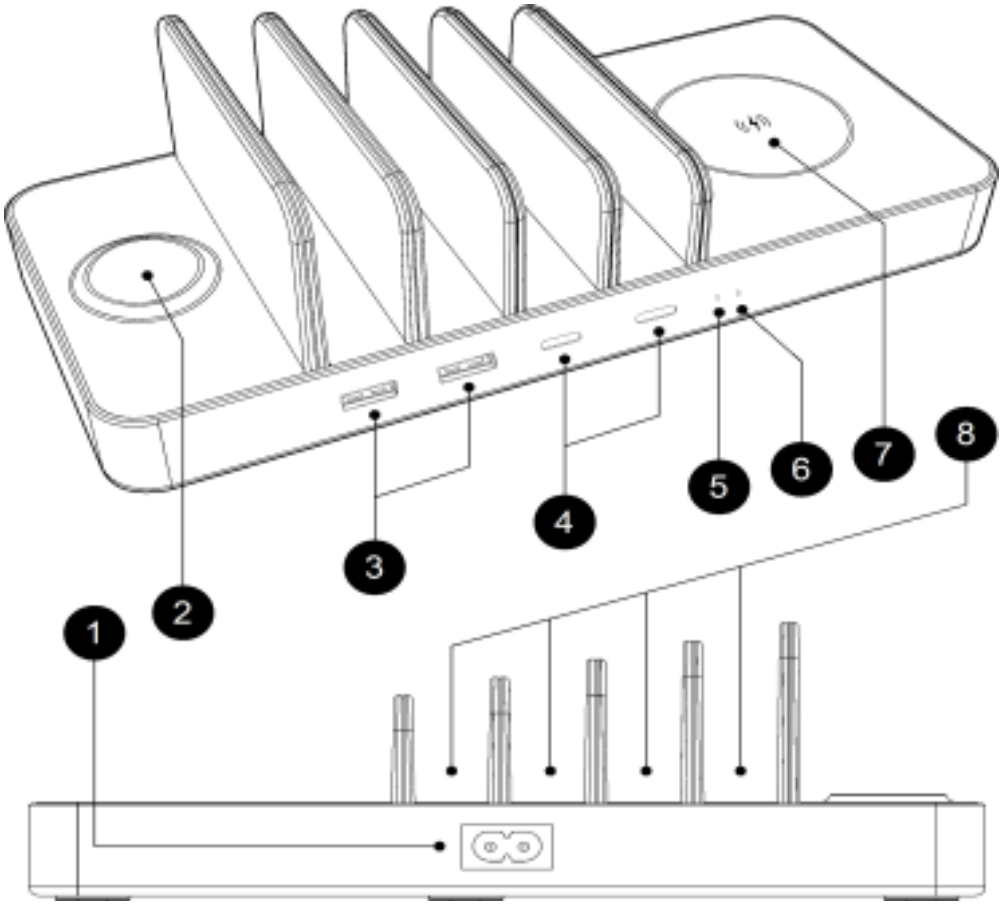

1. AC ulaz kabela za napajanje
2. Mjesto za punjenje pametnog sata
3. USB-priključci
4. Type-C priključci
5. Indikator bežičnog punjenja pametnog telefona
6. Indikator bežičnog punjenja pametnog sata
7. Mjesto za punjenje pametnog telefona
8. Mjesto uređaja za punjenje

©2021 Prestigio

Upute za uporabu

Spojite Prestigio ReVolt A6 pomoću kabela na električnu mrežu.

Povežite do 4 uređaja na odgovarajuće priključke pomoću kabela i postavite ih između rebara na posebna mjesta.

Pametni telefon, slušalice ili pametni satovi koji podržavaju bežično punjenje postavite na odgovarajuća mjesta za bežično punjenje.

HU Priručnik za brzi start

Bežična stanica za punjenje Prestigio ReVolt A8

Sadržaj pakiranja

Bežična stanica za punjenje	1 kom.
AC tápkábel	1 kom.
Kabel USB-A/USB-C	1 kom.
Kabel USB-C/USB-C	2 kom.
Kabel USB-A	1 kom.
Kratki vodič za korisnike	1 kom.
Jamstveni list	1 kom.

©2021 Prestigio

Komponente i elementi za upravljanje

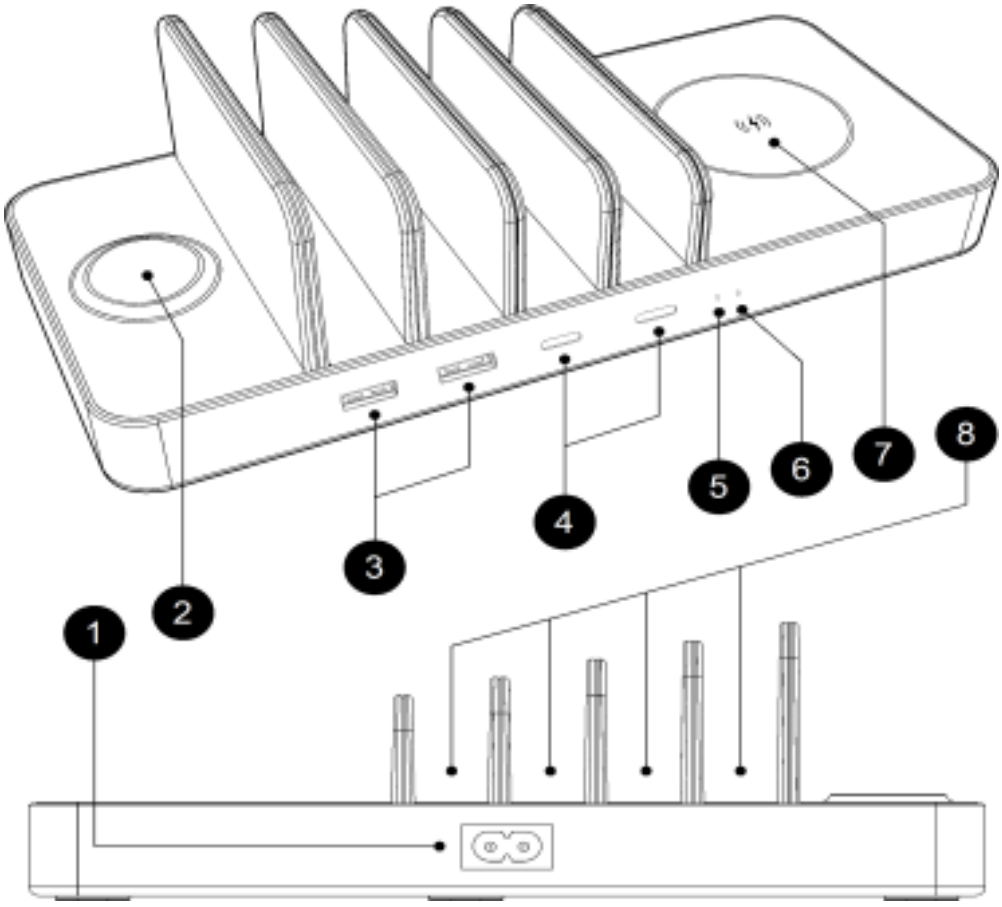

1. AC ulaz kabela za napajanje
2. Mjesto za punjenje pametnog sata
3. USB-priključci
4. Type-C priključci
5. Indikator bežičnog punjenja pametnog telefona
6. Indikator bežičnog punjenja pametnog sata
7. Mjesto za punjenje pametnog telefona
8. Mjesto uređaja za punjenje

Upute za uporabu

Spojite Prestigio ReVolt A6 pomoću kabela na električnu mrežu.

Povežite do 4 uređaja na odgovarajuće priključke pomoću kabela i postavite ih između rebara na posebna mjesta.

Pametni telefon, slušalice ili pametni satovi koji podržavaju bežično punjenje postavite na odgovarajuća mjesta za bežično punjenje.

KK Пайдаланушының қысқаша нұсқаулығы

Prestigio ReVolt A6 сымсыз зарядтау станциясы

Жеткізілім жинақтамасы

Сымсыз зарядтау станциясы.	1 дана.
Айнымалы ток кабелі	1 дана.
USB-A/USB-C кабелі	1 дана.
USB-C/USB-C кабелі	2 дана.
USB-A кабелі	1 дана.
Пайдаланушының қысқаша нұсқаулығы	1 дана.
Кепілдік талоны	1 дана.

©2021 Prestigio

Басқарудың компоненттері және элементтері

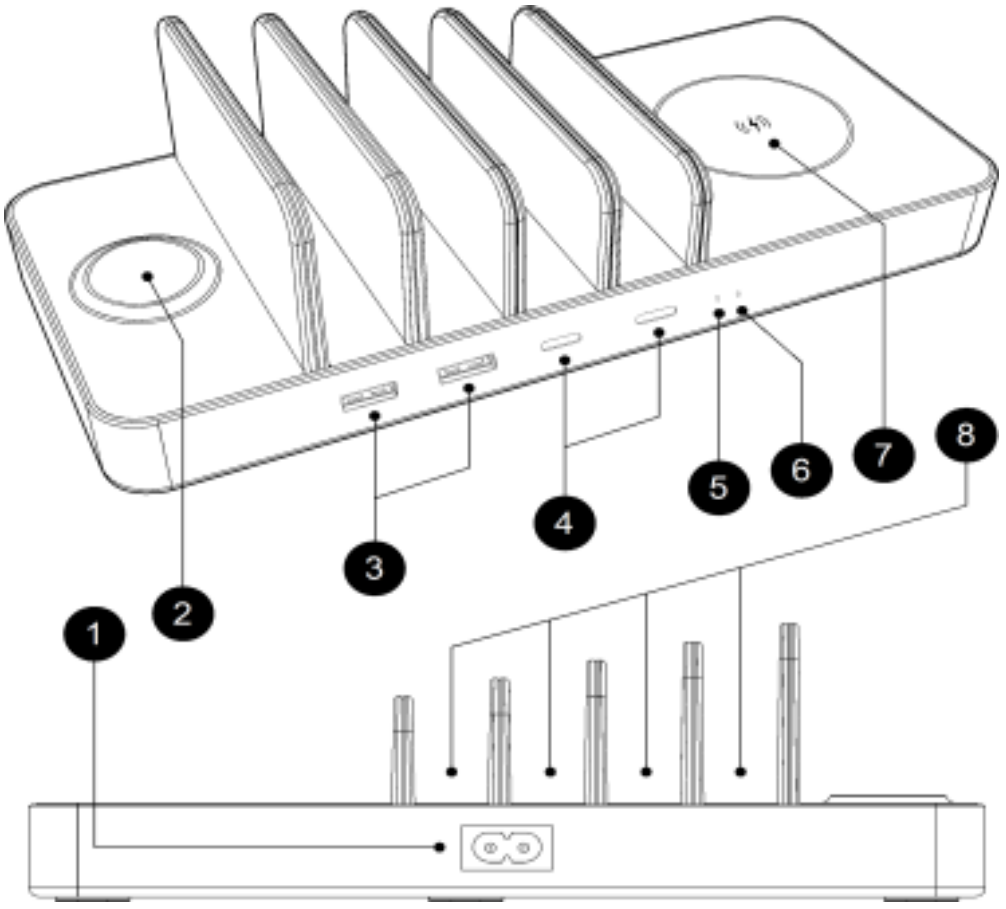

1. AC қуат беру кабеліне арналған кіру
2. Ақылды сағатты зарядтауға арналған алаңша
3. USB-порттар
4. Type-C порттар
5. Смартфонды сымсыз зарядтау индикаторы
6. Сымсыз ақылды сағатты зарядтау индикаторы
7. Смартфонды зарядтауға арналған алаңша
8. Зарядталатын құрылғы орналастын орын

©2021 Prestigio

Пайдалану жөніндегі нұсқаулық

Кабельдің көмегімен Prestigio ReVolt A6-ны электрқуат желісіне қосыңыз.

4 құрылғыға дейін кабельдің көмегімен тиісті порттарға қосыңыз және оларды арнайы алаңшаларда қырлар арасына орналастырыңыз.

Сымсыз интерфейсті зарядтауды қолдайтын смартфон, құлаққап немесе ақылды сағатты сымсыз зарядтауға арналған тиісті орындарға орналастырыңыз.

LT Trumpas eksploatavimo vadovas

Belaidė įkrovimo stotis Prestigio ReVolt A6

Tiekimo komplektas

Belaidė įkrovimo stotis	1 vnt.
Kintamosios srovės laidas	1 vnt.
Kabelis USB-A/USB-C	1 vnt.
Kabelis USB-C/USB-C	2 vnt.
Kabelis USB-A	1 vnt.
Trumpas naudotojo vadovas	1 vnt.
Garantijos pasas	1 vnt.

©2021 Prestigio

Valdymo komponentai ir elementai

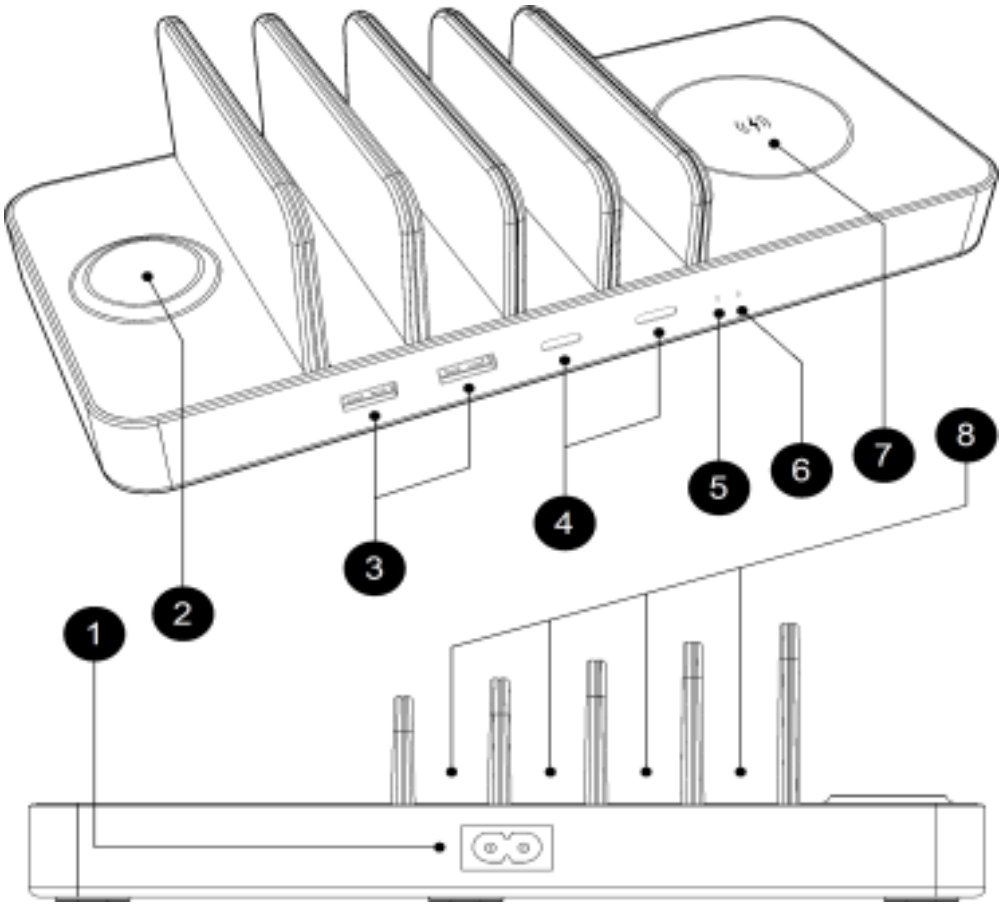

1. Maitinimo kabelio AC įvestis
2. Išmaniojo laikrodžio įkrovimo padėklas
3. USB-prievadai
4. Type-C prievadai
5. Išmaniojo telefono belaidžio įkrovimo indikatorius
6. Išmaniojo laikrodžio belaidžio įkrovimo indikatorius
7. Išmaniojo telefono įkrovimo padėklas
8. Įkraunamojo įrenginio lopšys

©2021 Prestigio

Eksploatavimo instrukcija

Įjunkite Prestigio ReVolt A6 laidą į elektros tinklą.

Kabeliais prie atitinkamų prievadų prijunkite iki 4 -ių prietaisų ir padėkite juos tarp atbrailų ant specialių padėklų.

Išmanųjį telefoną, ausines, arba išmanųjį laikrodį, palaikančius įkrovimą per belaidžią sąsają, padėkite ant atitinkamų belaidžio įkrovimo padėklų.

LV Īsa lietošanas instrukcija

Bezvadu uzlādes stacija Prestigio ReVolt A6

Piegādes komplekts

Bezvadu uzlādes stacija	1 gab.
Maiņstrāvas kabelis	1 gab.
Kabelis USB-A/USB-C	1 gab.
Kabelis USB-C/USB-C	2 gab.
Kabelis USB-A	1 gab.
Īsa lietošanas pamācība	1 gab.
Garantijas talons	1 gab.

©2021 Prestigio

Vadības komponenti un elementi

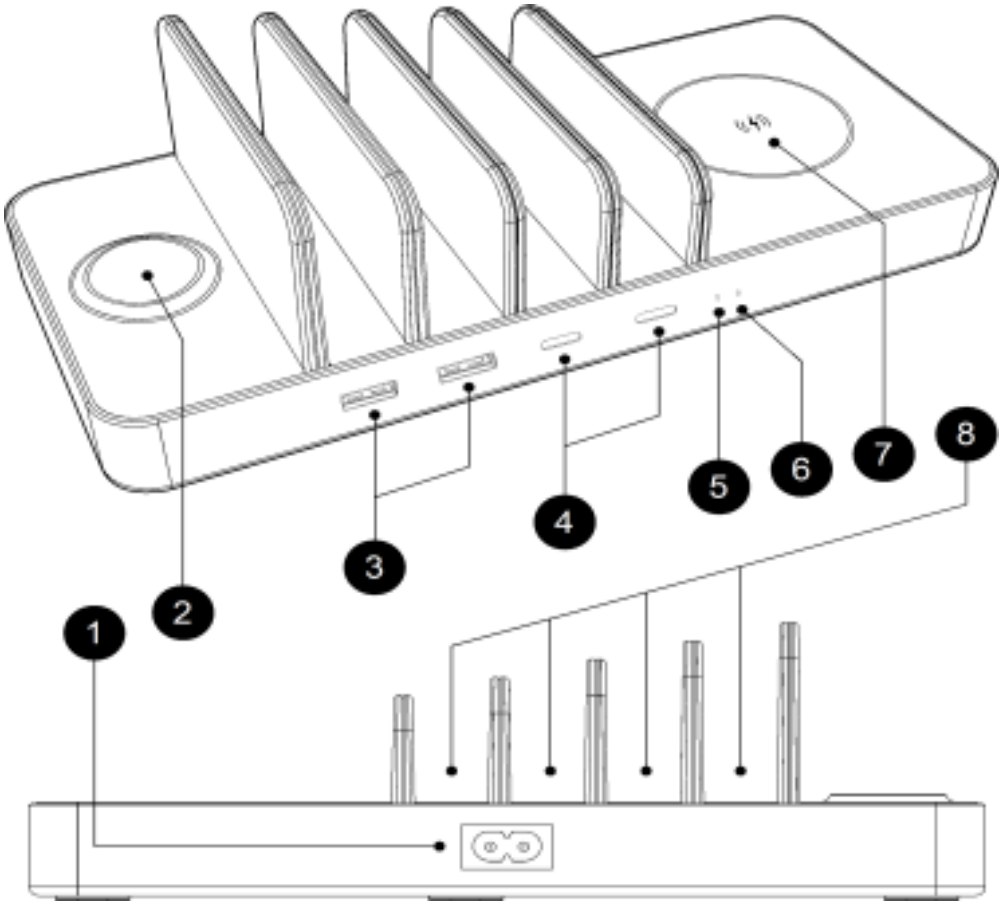

1. AC ieeja barošanas kabelim
2. Laukums, lai uzlādētu smart stundas
3. USB-porti
4. C-tipa pieslēgvietas
5. Viedtālruņa bezvadu uzlādes indikators
6. Gudrā pulksteņa bezvadu uzlādes indikators
7. Laukums viedtālruņa uzlādei
8. Vieta uzlādes ierīces novietošanai

Lietošanas instrukcija

Ar kabeļa palīdzību pieslēdziet Prestigio ReVolt A6 elektrobarošanas tīklam.

Ar kabeļu palīdzību pieslēdziet līdz 4 ierīcēm pie atbilstošām pieslēgvietām un novietojiet tos starp ribām speciālos laukumos.

Viedtālruni, austiņas vai gudro pulksteni, kas uztur uzlādi pēc bezvadu interfeisa, novietojiet atbilstošos bezvadu uzlādes laukumos.

PL Krótka instrukcja obsługi

Stacja ładująca bezprzewodowa Prestigio ReVolt A6

Skład zestawu

Stacja ładująca bezprzewodowa	1 szt.
Kabel zasilający AC	1 szt.
Kabel USB-A/USB-C	1 szt.
Kabel USB-C/USB-C	2 szt.
Kabel USB-A	1 szt.
Krótka instrukcja użytkownika	1 szt.
Karta gwarancyjna	1 szt.

©2021 Prestigio

Komponenty i elementy sterujące

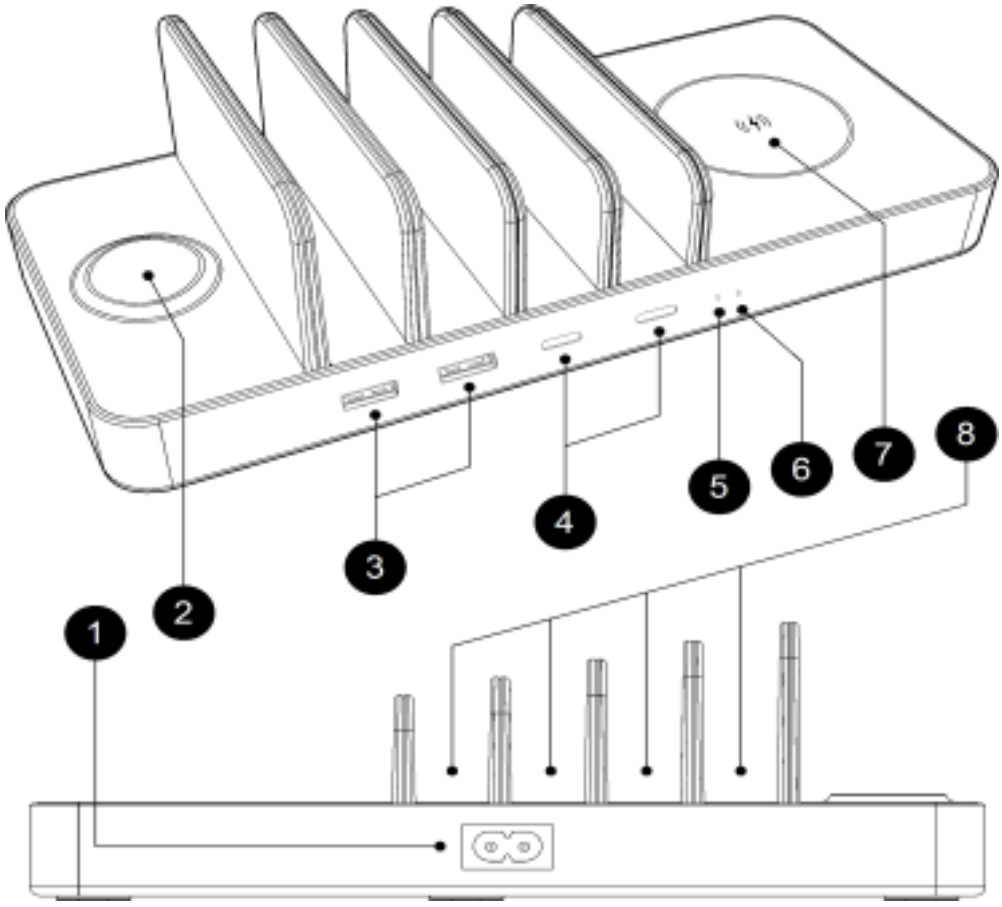

1. Wejście AC dla kabla zasilającego
2. Podkładka do ładowania smartwatcha
3. Porty-USB
4. Porty Type-C
5. Wskaźnik ładowania bezprzewodowego smartfona
6. Wskaźnik pracy ładowania bezprzewodowego smartwatcha
7. Obszar do ładowania smartfona
8. Miejsce na rozlokowanie urządzenia ładowanego

©2021 Prestigio

Instrukcja eksploatacji

Podłącz Prestigio ReVolt A6 za pomocą kabla zasilającego.

Podłącz do 4. urządzeń do odpowiednich portów za pomocą kabli oraz umieść je między żebrami na specjalnych obszarach odbiorczych.

Umieść smartfon, słuchawki lub smartwatch, z funkcją ładowania bezprzewodowego, w odpowiednich miejscach do ładowania bezprzewodowego.

RO Scurt ghid de utilizare

Stația de încărcare fără fir Prestigio ReVolt A6

Set de livrare

Stație de încărcare fără fir	1 buc.
Cablu de alimentare CA	1 buc.
Cablu USB-A/USB-C	1 buc.
Cablu USB-C/USB-C	2 buc.
Cablu USB-A	1 buc.
Scurt ghid de utilizare	1 buc.
Talon de garanție	1 buc.

©2021 Prestigio

Componente și elemente de control

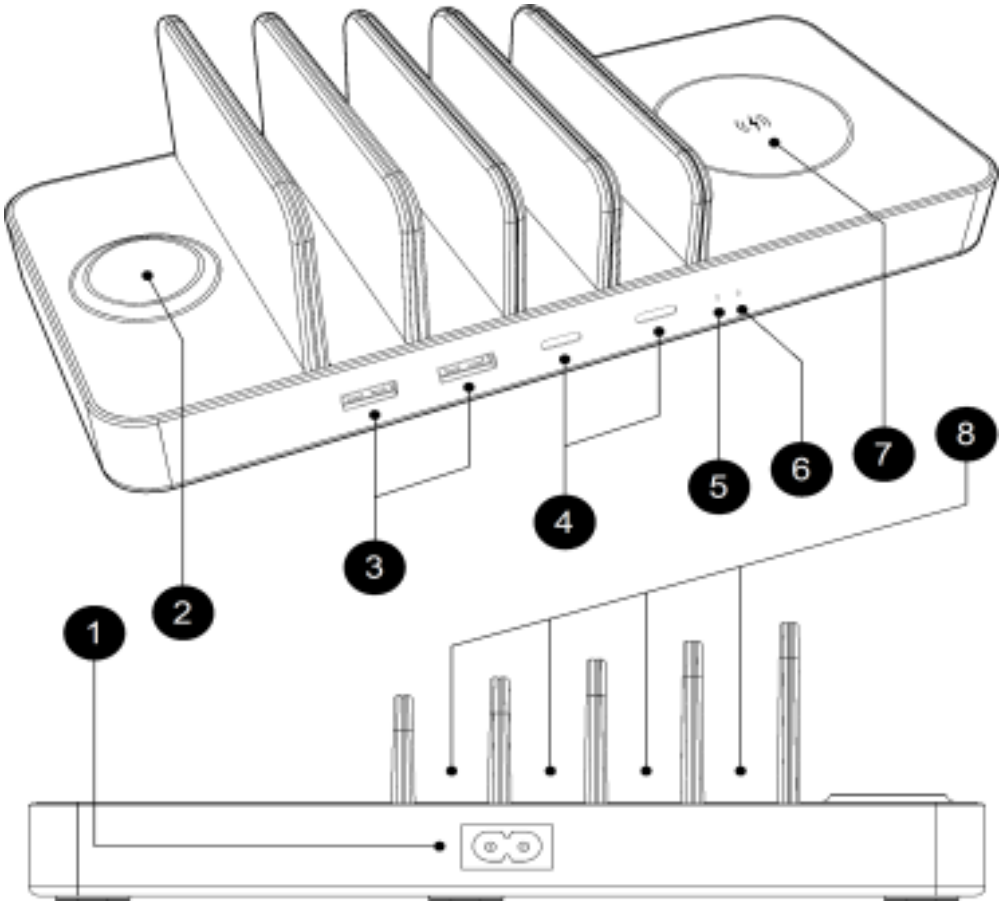

1. Intrare AC pentru cablul de alimentare
2. Platformă de încărcare a ceasului inteligent
3. Porturi-USB
4. Porturi de tip C
5. Indicatorul de încărcare fără fir al smartphone-ului
6. Indicatorul de încărcare fără fir al ceasului inteligent
7. Platformă de încărcare a smartphone-ului
8. Locul de amplasare a dispozitivului care se încarcă

Ghid de utilizare

Conectați Prestigio ReVolt A6 cu un cablu la rețeaua de alimentare.

Conectați până la 4 dispozitive la porturile corespunzătoare cu cabluri și se vor poziționați între proeminențele de pe platformele speciale.

Smartphone-ul, căștile sau ceasurile inteligente care pot fi încărcate prin interfața fără fir, se vor poziționa pe platformele corespunzătoare pentru încărcarea fără fir.

SK Stručný návod na obsluhu

Bezdrôtová nabíjacia stanica Prestigio ReVolt A6

Obsah balenia

Bezdrôtová nabíjacia stanica	1 ks
Sieťový napájací kábel	1 ks
Kábel USB-A/USB-C	1 ks
Kábel USB-C/USB-C	2 ks
Kábel USB-A	1 ks
Stručný návod na obsluhu	1 ks
Záručný list	1 ks

©2021 Prestigio

Súčasti a ovládacie prvky

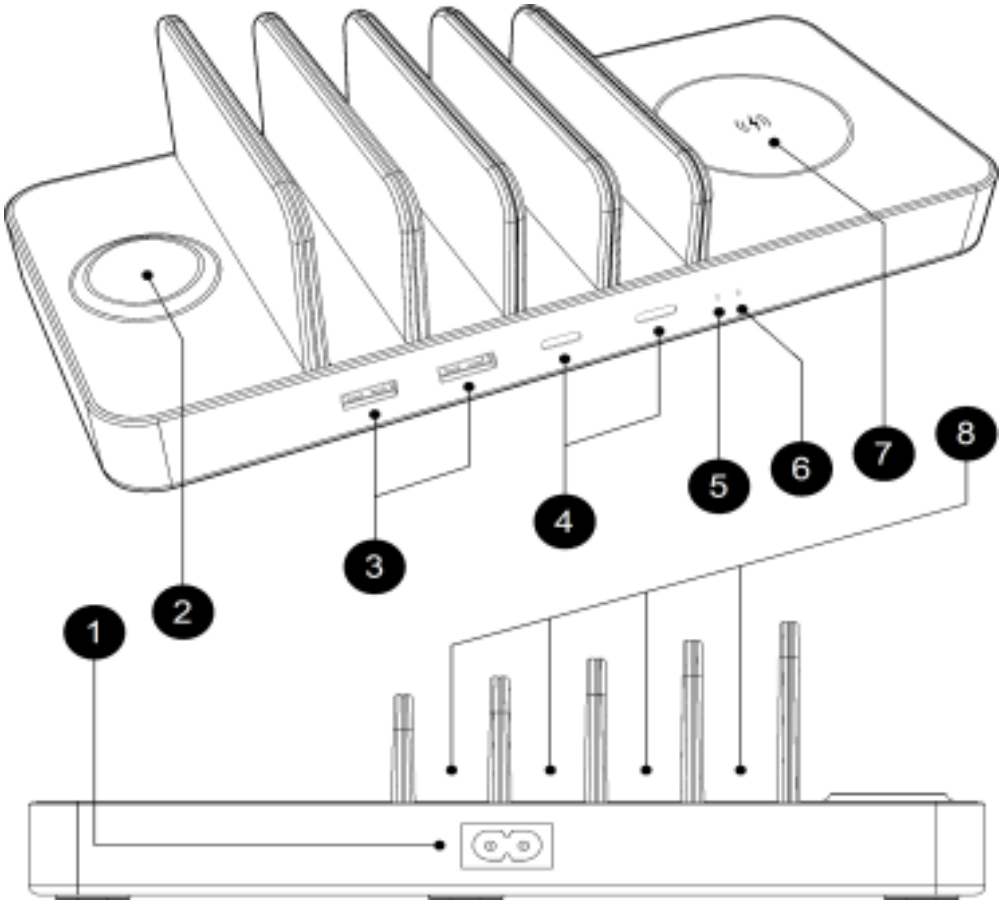

1. AC vstup pre napájací kábel
2. Platforma na nabíjanie inteligentných hodiniek
3. USB-porty
4. Porty typu-C
5. Indikátor bezdrôtového nabíjania smartfónu
6. Indikátor bezdrôtového nabíjania inteligentných hodiniek
7. Podložka na nabíjanie smartfónu
8. Miesto pre umiestnenie nabíjaného zariadenia

Návod na obsluhu

Pripojte Prestigio ReVolt A6 pomocou kábla k napájaciemu zdroju.

Pomocou káblov pripojte až 4 zariadenia k príslušným portom a umiestnite ich medzi rebrá na špeciálne podložky.

Smartfón, slúchadlá alebo inteligentné hodinky, ktoré podporujú bezdrôtové nabíjanie, umiestnite do príslušných bezdrôtových nabíjacích podložiek.

SL Vodič za hitri začetek

Brezžična polnilna postaja Prestigio ReVolt A6

Paket dobave

Brezžična polnilna postaja	1 kos
Napajalni kabel	1 kos
Kabel USB-A/USB-C	1 kos
Kabel USB-C/USB-C	2 kos
Kabel USB-A	1 kos
Vodič za hitri začetek	1 kos
Garancijska izjava	1 kos

©2021 Prestigio

Sestavni deli in elementi nadzora

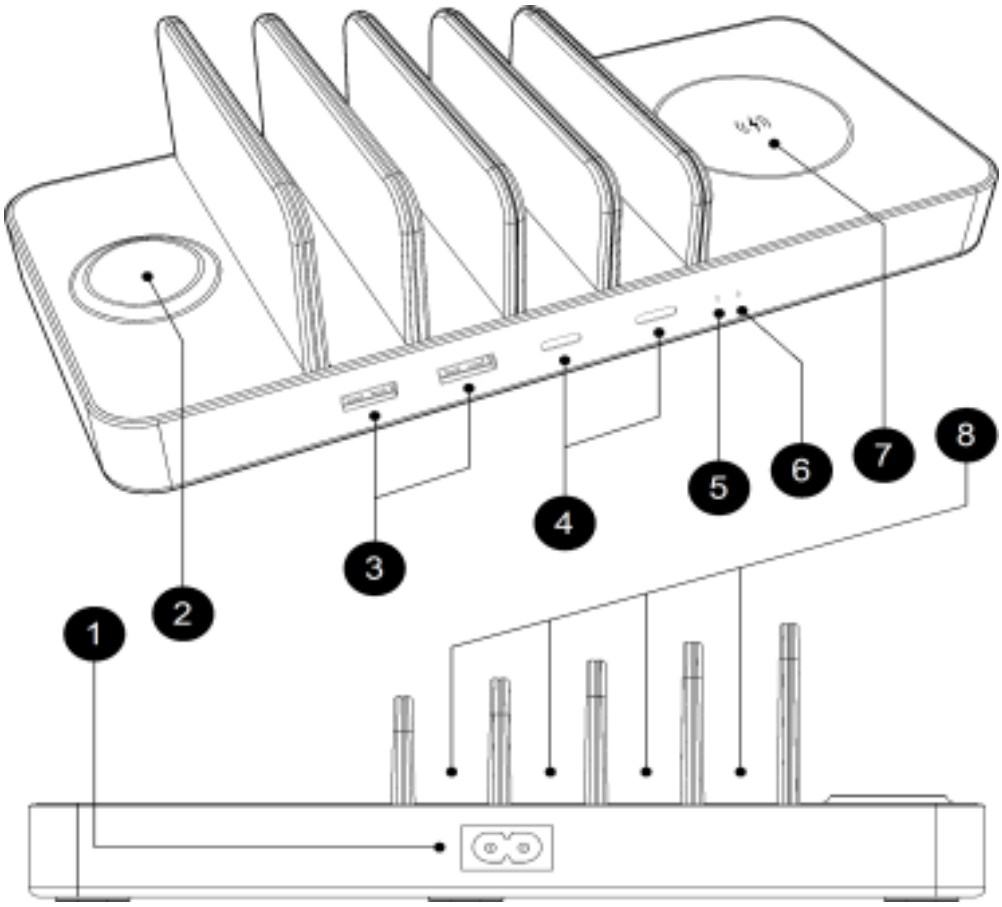

1. AC vhod za napajalni kabel
2. Podloga za polnjenje pametne ure
3. USB-vhodi
4. Type-C vhodi
5. Kazalnik brezžičnega napajanja pametnega telefona
6. Kazalnik brezžičnega napajanja pametne ure
7. Podloga za polnjenje pametnega telefona
8. Lokacija naprave za polnjenje

©2021 Prestigio

Navodila za uporabo

Prestigio ReVolt A6 s kablom priključite na napajalno omrežje.

Lahko s pomočjo kablov priključite do 4 naprave na ustrezne vhode in jih postavite med robove na posebne podlage.

Pametni telefon, slušalke ali pametno uro, ki podpirajo napajanje prek brezžičnega vmesnika, namestite na ustrezne podlage za brezžično napajanje.

SRC Кратки кориснички водич

Бежична станица за пуњење Prestigio ReVolt A6

Садржај испоруке

Бежична станица за пуњење	1 ком.
Кабл за напајање наизменичном струјом	1 ком.
Кабл USB-A/USB-C	1 ком.
Кабл USB-C/USB-C	2 ком.
Кабл USB-A	1 ком.
Кратки кориснички водич	1 ком.
Гарантни лист	1 ком.

©2021 Prestigio

Компоненте и елементи управљања

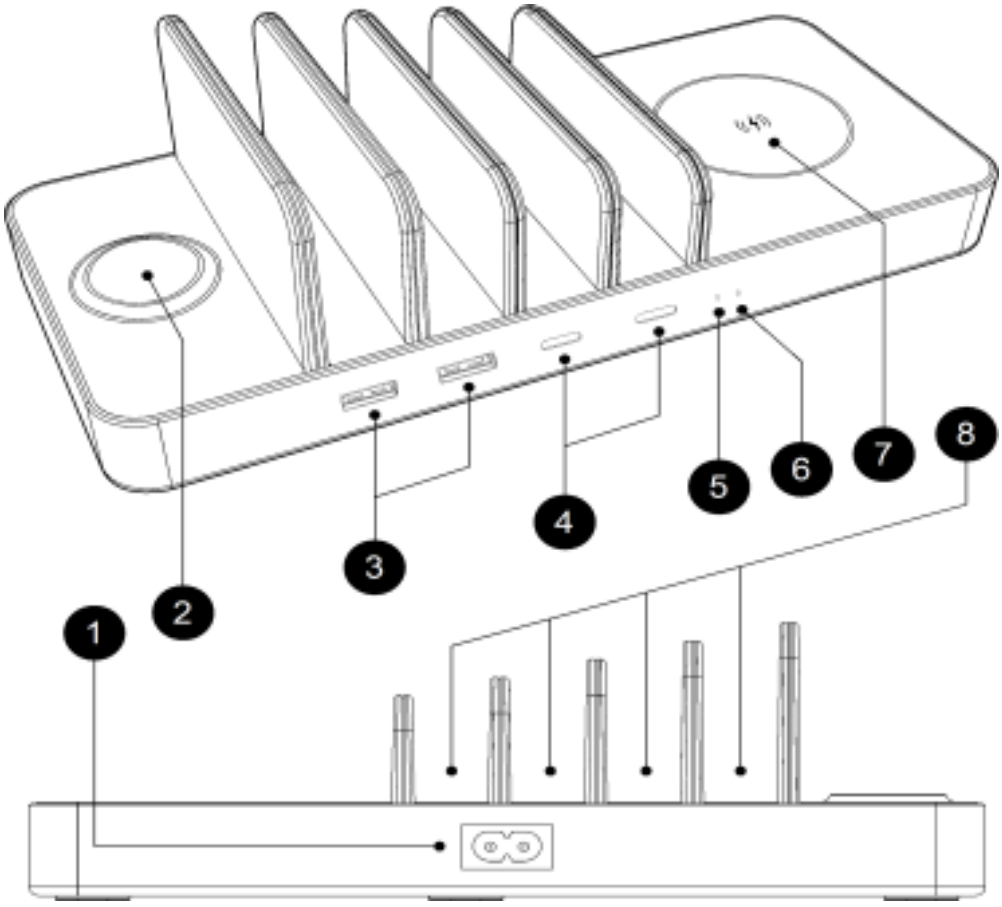

1. Улаз AC за кабл за напајање
2. Платформа за пуњење паметног сата
3. USB-портови
4. Type-C портови
5. Индикатор бежичног пуњења паметног телефона
6. Индикатор бежичног пуњења паметног сата
7. Платформа за пуњење паметног телефона
8. Место за размештање пуњивог уређаја

Упутство за употребу

Прикључите Prestigio ReVolt A6 помоћу кабла мрежи напајања.

Прикључите до 4 уређаја одговарајућим портовима помоћу каблова и разместите их између ивица на посебне платформе.

Паметни телефон, слушалице или паметни сат који подржавају пуњење преко бежичног интерфејса разместите на одговарајуће платформе за бежично пуњење.

UK Стислий посібник користувача

Бездротова зарядна станція Prestigio ReVolt A6

Комплект поставки

Бездротова зарядна станція	1 шт.
Кабель живлення змінного струму	1 шт.
Кабель USB-A/USB-C	1 шт.
Кабель USB-C/USB-C	2 шт.
Кабель USB-A	1 шт.
Стислий посібник користувача	1 шт.
Гарантійний талон	1 шт.

©2021 Prestigio

Компоненти та елементи керування

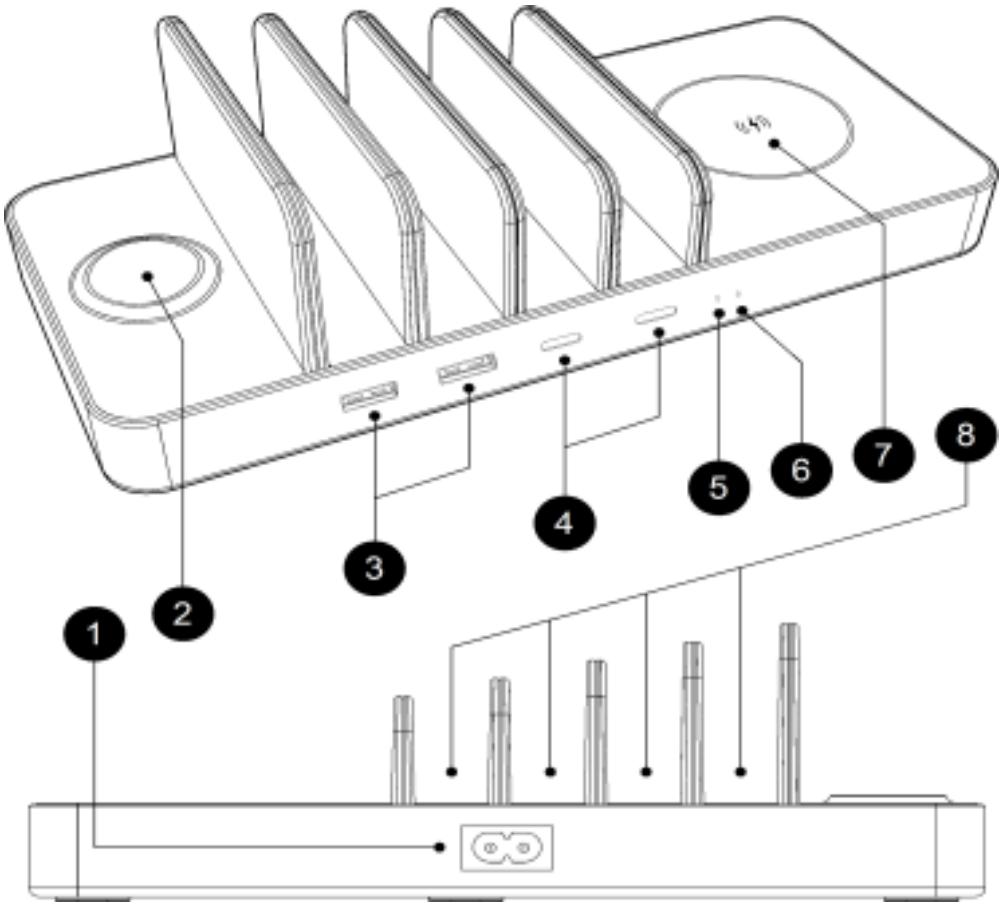

1. AC вхід для кабелю живлення
2. Майданчик для заряджання розумного годинника
3. USB-порти
4. Type-C порти
5. Індикатор бездротового заряджання смартфона
6. Індикатор бездротового заряджання розумного годинника
7. Майданчик для заряджання смартфона

8. Місце для розташування пристрою, що заряджається

Інструкція з експлуатації

Підключіть Prestigio ReVolt A6 за допомогою кабелю до мережі живлення.

Підключіть до 4-х пристроїв до відповідних портів за допомогою кабелів і розташуйте їх між ребер на спеціальних майданчиках.

Розташуйте смартфон, навушники або розумний годинник, що підтримують заряджання через бездротовий інтерфейс, на відповідних майданчиках для бездротового заряджання.

EN User manual

Prestigio ReVolt A6 wireless charging station

Read Before Using

Thank you for choosing the Prestigio ReVolt A6 wireless charging station. Please read this manual before you start using the wireless charging station. This will help you operate it safely and make the best use of all its features. Do not discard the manual, as you may have to refer to it in the future.

©2021 Prestigio

Please note that the design and position of certain elements may differ from the images and descriptions you will find below because, as part of its commitment to continuous improvement, the manufacturer reserves the right to alter the charger's specifications without prior notice.

The company will not be held liable for damage caused by improper use of the charger.

The purpose of this manual is to provide information, and it does not constitute any overt or covert warranty.

For the latest updates, go to www.prestigio.com.

Advantages of the Prestigio ReVolt A6 wireless charging station

The Prestigio ReVolt A6 wireless charging station is designed for your comfort. The design and principle of operation of the station will allow you to place it in any convenient place.

Place it on your bedside table and charge your devices every time you are going to bed. Install it at your

workplace and your devices will be fully charged all through the day.

Natural cooling and no moving parts make the station quiet even in the quietest rooms.

Prestigio ReVolt A6 wireless charging station allows you to charge up to 6 devices at the same time.

Charging your devices has never been easier!

Product Bundle

Wireless charging station	1 pc.
AC power cable	1 pc.
USB-A/USB-C cable	1 pc.
USB-C/USB-C cable	2 pc.
USB-A cable	1 pc
Quick Start Guide	1 pc.
Warranty card	1 pc.

©2021 Prestigio

Components and Interface Elements

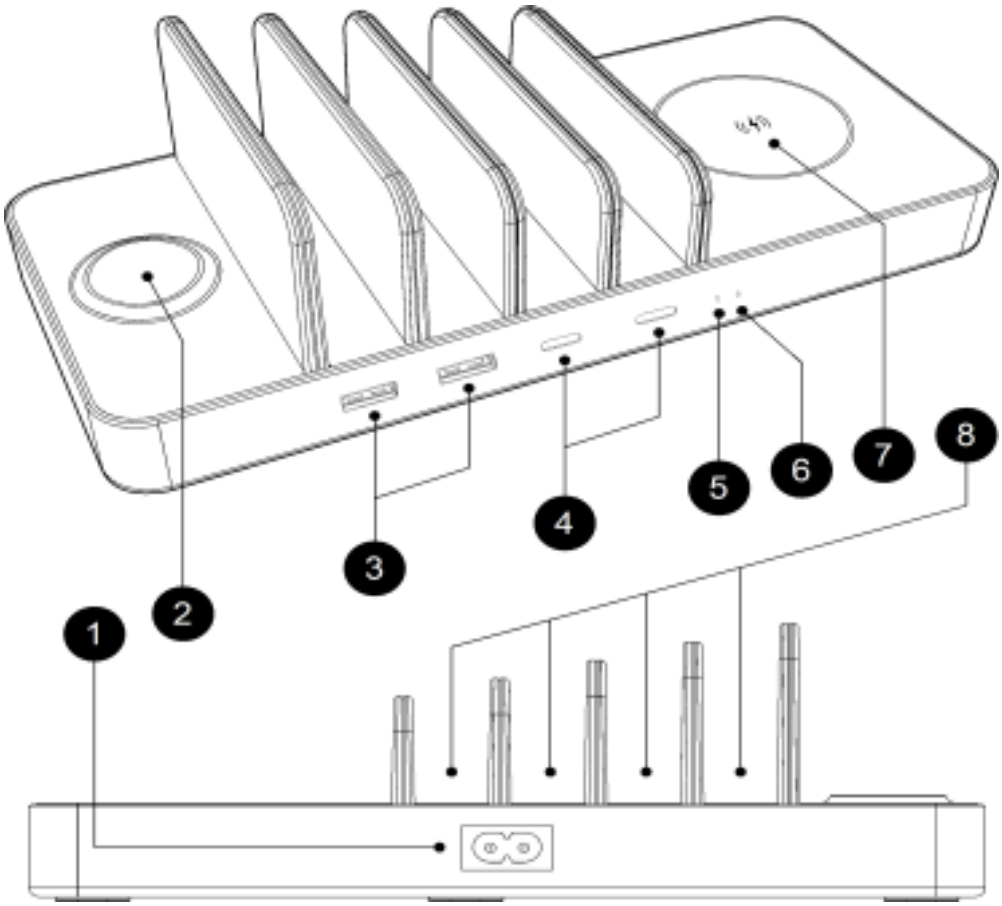

1. AC input for power cable
2. Charging pad for smart watch
3. USB-ports
4. Type-C ports
5. The smart watch wireless charging indicator
6. The smartphone wireless charging indicator
7. Charging pad for smartphone
8. Place for device to be charged

©2021 Prestigio

Technical Specifications

Weight	0.403 kg
Dimensions	232*100*76 mm (l*w*h)
Power	100-240V 50-60Hz
USB 1, 2	QC3.0 5V3A/9V2A/12V1.5A
Type-C 1, 2	5V3A/9V2.2A/12V1.5A (PD 20W)
Smartphone wireless charging interface	Qi 5W/7.5W/10W
Smart watch wireless charging interface	Qi 2.5W
Maximum output power	91 W (simultaneous charging of 6 devices)
Operating temperature	-10 ...+40ºC
Allowable humidity	up to 95%

©2021 Prestigio

Operation Guide

1. Connect Prestigio ReVolt A6 with the supplied power cable.
2. Connect up to 4 devices to respective ports by cables and place them between the ribs on special pads.
3. Place your wireless-compatible smartphone or headphones on the smartphone charging pad.
4. Place your wireless-compatible smart watch on the smart watch charging pad.

Attention

Do not place any metal objects (including paper clips, coins, keys, etc.) or plastic bank cards between the wireless charging device and the charging pad. This may damage your smartphone or its case, the charging pad, or the object within the charger's active range.

LED Indicators

The smartphone wireless charging indicator blinks slowly	The smartphone/headphones are charging on the smartphone charging pad
The smartphone wireless charging indicator blinks rapidly	Error. A metal object was detected between the smartphone/headphones and the charging pad.
The smart watch wireless charging indicator is always on	Smart watch charges on the charging point for smart watch.
The smart watch wireless charging indicator blinks rapidly	Error. A metal object was detected between the smart watch and the charging pad.

©2021 Prestigio

Troubleshooting

Wireless charging pad does not work.	- Ensure that the charging pad is connected to the line - Ensure that the socket you have plugged the adapter into is receiving power
Smartphone is not charging via the wireless interface. The smartphone wireless charging indicator is off.	- Ensure that your smartphone supports wireless charging - Ensure that no other objects are placed between the charging pad and the smartphone - Take the smartphone out of its case - Ensure that your smartphone is properly aligned with wireless charging interface. Try changing the position of the smartphone being charged by moving it from side to side

Smartphone/headphones are not charging via the wireless interface. The wireless charging indicator blinks rapidly	- A metal object was detected between your device and the charging pad. Remove it
Smart watch is not charging via the wireless interface. The smart watch wireless charging indicator is off.	- Ensure that your smart watch supports the wireless charging - Ensure that no other objects were placed between the charging pad and the smart watch - Ensure that your watch is properly aligned with wireless charging interface. Try changing the position of the smart watch being charged by moving it from side to side
The device is not charging by cable.	- Ensure that the charging pad is connected to the line - Ensure that the socket you have plugged the adapter

©2021 Prestigio

	into is receiving power -Ensure that the cable is working. Try connecting it to another power adapter (to computer) - Disconnect the charging pad from the line and leave it for 30 minutes. Turn it on again
The problem isn't solved	If this didn't solve your problem or if you have additional questions, please contact customer support. The contact information is provided in the warranty card or on the website https://prestigio.ru/use.

Safety Guidelines

1. Use the device for its intended purpose only.
2. Use only the original power adapter included.

Ye

Original Prestigio charging cable

No

Non-original charging cables

Yes

Original high quality power adapter

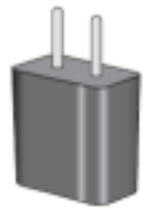

No

Non-original low quality power adapter

3. It is not allowed to disassemble the device and make changes to its design. Only authorized service centres should provide service and repair of the device.
4. If you have run into an issue, or if any part of the charger has been damaged, stop using it immediately, unplug it, and contact a service center.
5. The smartphone can be charged inside a case without metal accessories up to 4 mm thick.

©2021 Prestigio

Yes

Thin case
(up to 4 mm)

No

Thin case
(over 4 mm)

No

Case with a
metal ring

No

Magnetic
pads

6. The device cannot come into contact with moisture, oil, chemicals, or any organic fluids. We do not recommend using the charger in areas with high humidity.
7. Do not use the device in excessively dusty places.
8. Keep the device and accessories out of the reach of children.

Care Recommendations

Clean the charger with a soft, dry cloth or with alcohol-free wipes for cleaning office equipment.

©2021 Prestigio

Transportation and Storage Rules

1. The charger is not intended for use in residential, business, or industrial zones with a hazard risk.
2. It is recommended to operate and store the device at a temperature from -10 °C up to +45 °C and at a relative humidity of 10~95%.
3. A long-term storage is only allowed in the original packaging, in dark, dry, clean, and well-ventilated enclosed compartments.
4. It is allowed to carry out transportation by any modes of transport at any distance. During transportation, the device must be enclosed in its original packaging.

Waste Disposal

Do not dispose of the charger and its accessories with regular household waste. At the end of their service life, take them to an electronics recycling facility.

RU Полное руководство пользователя

Прочтите перед использованием

Благодарим за выбор беспроводной зарядной станции Prestigio ReVolt A6. Пожалуйста, прочтите данное руководство перед использованием

©2021 Prestigio

беспроводной зарядной станции. Это поможет Вам безопасно ее эксплуатировать и наилучшим образом использовать все ее возможности. Сохраните руководство, чтобы обратиться к нему в будущем при необходимости.
Внешний вид и расположение элементов могут отличаться от изображенных и описанных далее, поскольку производитель, в целях непрерывного совершенствования изделия, сохраняет за собой право изменять характеристики устройства без предварительного уведомления.

Компания не несет ответственности за ущерб, вызванный неправильным использованием устройства.
Данное руководство предоставляется только в информационных целях, без каких-либо явных или неявных гарантий.

Вся актуальная информация доступна на сайте www.prestigio.com.

Преимущества беспроводной зарядной станции Prestigio ReVolt A6

Беспроводная зарядная станция Prestigio ReVolt A6 создана исключительно для Вашего удобства. Конструкция и принцип работы станции позволит разместить ее в любом удобном для Вас месте.
Разместите ее на прикроватной тумбочке, и заряжайте устройства каждый раз, когда ложитесь спать. Установите на рабочем месте, и ваши устройства будут полностью заряжены в течение всего дня.

Естественное охлаждение и отсутствие подвижных частей делает работу станции бесшумной даже в самых тихих помещениях.

Беспроводная зарядная станция Prestigio ReVolt A6 позволяет заряжать до 6-ти устройств одновременно.

Заряжать устройства ещё никогда не было так просто!

©2021 Prestigio

Комплект поставки

Беспроводная зарядная станция Prestigio	1 шт.
Кабель питания AC	1 шт.
Кабель USB-A/USB-C	1 шт.
Кабель USB-C/USB-C	2 шт.
Кабель USB-A	1 шт.
Краткое руководство пользователя	1 шт.
Гарантийный талон	1 шт.

Компоненты и элементы управления

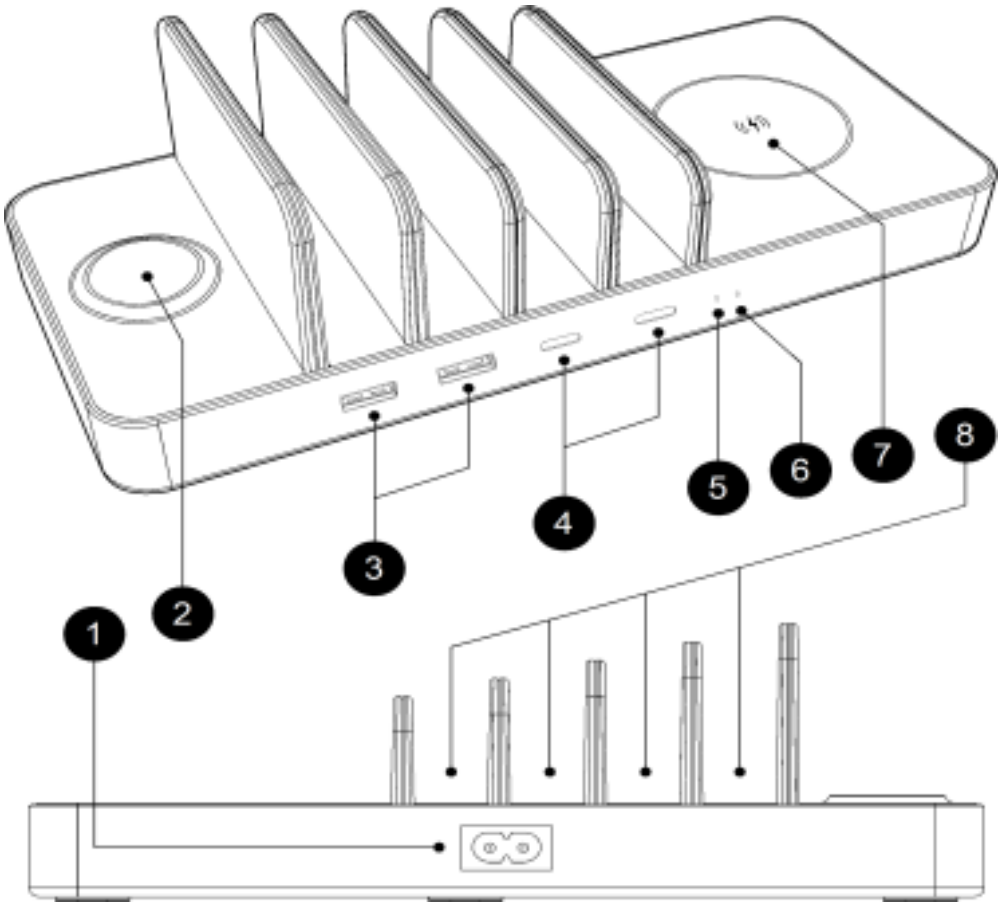

1. AC вход для кабеля питания
2. Площадка для зарядки умных часов
3. USB-порты
4. Type-C порты
5. Индикатор беспроводной зарядки смартфона
6. Индикатор беспроводной зарядки умных часов
7. Площадка для зарядки смартфона
8. Место для расположения заряжаемого устройства

©2021 Prestigio

Технические характеристики

Вес	403г
Габариты	232*100*76 мм (д*ш*в)
Питание	100-240V 50-60Hz
USB 1, 2	QC3.0 5V3A/9V2A/12V1.5A
Type-C 1, 2	5V3A/9V2.2A/12V1.5A (PD20W)
Беспроводной зарядный интерфейс для смартфона	Qi 5W/7.5W/10W
Беспроводной зарядный интерфейс для умных часов	Qi 2.5W
Максимальная выходная мощность	91Вт (одновременная зарядка 6 устройств)
Рабочая температура	-10...+40ºC
Допустимая влажность воздуха при эксплуатации	до 95%

Инструкция по эксплуатации

1. Подключите Prestigio ReVolt A6 при помощи кабеля к сети электропитания, входящим в комплект поставки.

2. Подключите до 4-х устройств к соответствующим портам с помощью кабелей и расположите их между рёбер на специальных площадках.
3. Расположите Ваш смартфон или наушники, поддерживающие зарядку по беспроводному интерфейсу на площадке для зарядки смартфонов.
4. Расположите Ваши умные часы, поддерживающие зарядку по беспроводному интерфейсу на площадке для зарядки умных часов.

Внимание

Не размещайте металлические предметы (скрепки, монеты, ключи и т.д.), а также банковские пластиковые карточки между устройством, заряжаемым по беспроводному интерфейсу, и зарядной станцией.

Это может повредить ваш смартфон, чехол, зарядную станцию, либо предмет, размещённый в поле действия зарядной станции.

©2021 Prestigio

Описание светодиодной индикации

Индикатор беспроводной зарядки смартфона медленно моргает	Заряжается смартфон/наушники на площадке для зарядки смартфонов
Индикатор беспроводной зарядки смартфона быстро моргает	Ошибка. Между смартфоном/наушниками и станцией обнаружен металлический предмет.
Индикатор беспроводной зарядки умных часов постоянно горит	Умные часы заряжаются на месте для зарядки часов
Индикатор беспроводной	Ошибка. Между умными часами и станцией

зарядки умных часов быстро моргает	обнаружен металлический предмет

Устранение неисправностей

Беспроводная зарядная станция не работает	-Убедитесь, что станция включена в сеть - Убедитесь, что розетка, к которой вы подключаете адаптер, не обесточена
Смартфон не заряжается по беспроводному интерфейсу. Индикатор беспроводной зарядки смартфона не горит	- Убедитесь, что Ваш телефон поддерживает беспроводную зарядку - Убедитесь, что между станцией и телефоном отсутствуют посторонние предметы - Снимите чехол с вашего смартфона - Убедитесь, что центр смартфона и беспроводного интерфейса беспроводной зарядной станции совпадают.

©2021 Prestigio

	Попробуйте немного изменить положение смартфона подвигав его в разные стороны
Смартфон/наушники не заряжаются по беспроводному интерфейсу. Индикатор беспроводной зарядки быстро моргает	- Между вашим устройством и станцией обнаружен металлический предмет. Удалите его
Умные часы не заряжается по беспроводному интерфейсу. Индикатор беспроводной зарядки умных часов не горит	- Убедитесь, что Ваши часы поддерживают беспроводную зарядку - Убедитесь, что между станцией и часами отсутствуют посторонние предметы - Убедитесь, что центр часов и беспроводного интерфейса станции совпадают. Попробуйте немного

	изменить положение часов подвигав его в разные стороны
Устройства не заряжаются по кабелю	-Убедитесь, что станция включена в сеть - Убедитесь, что розетка, к которой вы подключаете адаптер, не обесточена - Убедитесь, что кабель рабочий. Попробуйте подключить его к другому блоку питания (к компьютеру) - Отключите станцию от сети и оставьте на 30 минут. Включите заново
Проблема не решена	Если проблема не решена или у вас есть другие вопросы, обратитесь в службу поддержки. Контакты указаны в гарантийном талоне или на сайте https://prestigio.ru/use

©2021 Prestigio

Правила безопасного использования

1. Используйте устройство только по назначению.
2. Используйте только оригинальный блок питания, который идет в комплекте.

Да

Оригинальный кабель Prestigio для зарядки

Нет

Неоригинальные кабели для зарядки

Да

Оригинальный адаптер питания

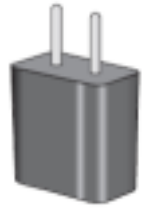

Нет

Неоригинальный некачественный адаптер питания

3. Запрещается разбирать устройство и вносить изменения в его конструкцию. Обслуживание и ремонт устройства должны проводиться только в авторизованных сервисных центрах.

©2021 Prestigio

4. При обнаружении неисправности или повреждения какой-либо части устройства немедленно прекратите его эксплуатацию, отключите его от сети и обратитесь в сервисный центр.
5. Смартфон можно заряжать в чехле без наличия металлических аксессуаров толщиной до 4мм.

Да

Тонкий чехол (до 4 мм)

Нет

Толстый чехол (более 4 мм)

Нет

Чехол с металлическим кольцом

Нет

Магнитные накладки

6. Не допускается попадание влаги на устройство, а также масел, химических и других органических жидкостей. Рекомендуется не использовать в местах с повышенной влажностью.

©2021 Prestigio

7. Не используйте устройство в чрезмерно запылённых местах.
8. Храните устройство и аксессуары в недоступном для детей месте.

Рекомендации по уходу

Очистку устройства проводите сухой мягкой тканью либо салфетками для чистки оргтехники, не содержащими спирта.

Правила транспортировки и хранения

1. Устройство не предназначено для использования в жилых, коммерческих и производственных зонах с воздействием опасных и вредных производственных факторов.
2. Устройство рекомендуется использовать и хранить при диапазоне температур от -10 °C до +40 °C и относительной влажности до 95 %.
3. Длительное хранение допускается только в заводской упаковке, в темных, сухих, чистых, хорошо вентилируемых закрытых помещениях.

4. Перевозка возможна любыми видами транспорта на любые расстояния. Во время перевозки устройство должно находиться в заводской упаковке.

Утилизация

Устройство и аксессуары нельзя выбрасывать вместе с обычными бытовыми отходами. По окончании срока службы передайте их в пункт утилизации электроники.

©2021 Prestigio

© 2021 Prestigio. All rights reserved. All names and trademarks, as well as logos and other symbols mentioned herein are the property of their respective owners. The Bluetooth® name and logo are registered trademarks of Bluetooth SIG, Inc. Wi-Fi® and the Wi-Fi logo are trademarks of Wi-Fi Alliance. Prestigio reserves the right to amend this document without prior notice to its customers, and it will not be held liable for any negative consequences that may result from technical and/or typographic errors in this document and/or from using an outdated version of this document.

prestigio.com