Внешний бокс Ugreen 2,5’’ CM273

Внешний вид устройства

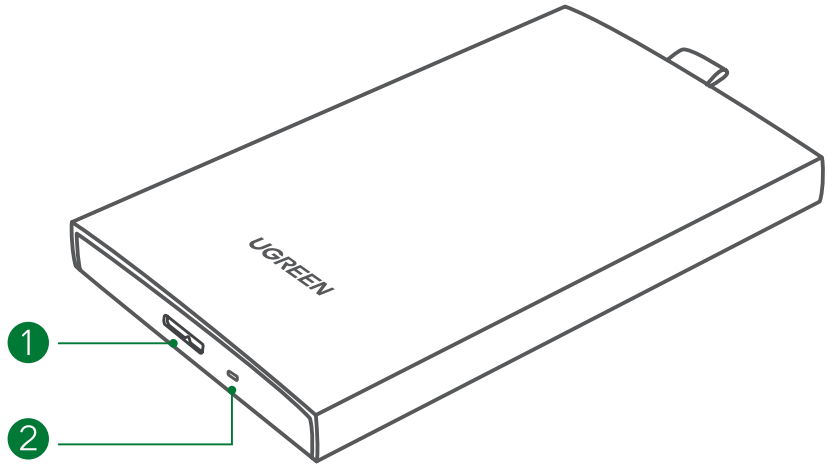

1. Разъем USB 3.0.
2. Индикатор работы.

Эксплуатация

1. Нажмите на логотип на задней крышке и сдвиньте ее.
2. Установите жесткий диск.
3. Закройте заднюю крышку.
4. Подключите устройство к ПК, дождитесь, пока внешний жесткий диск будет распознан.

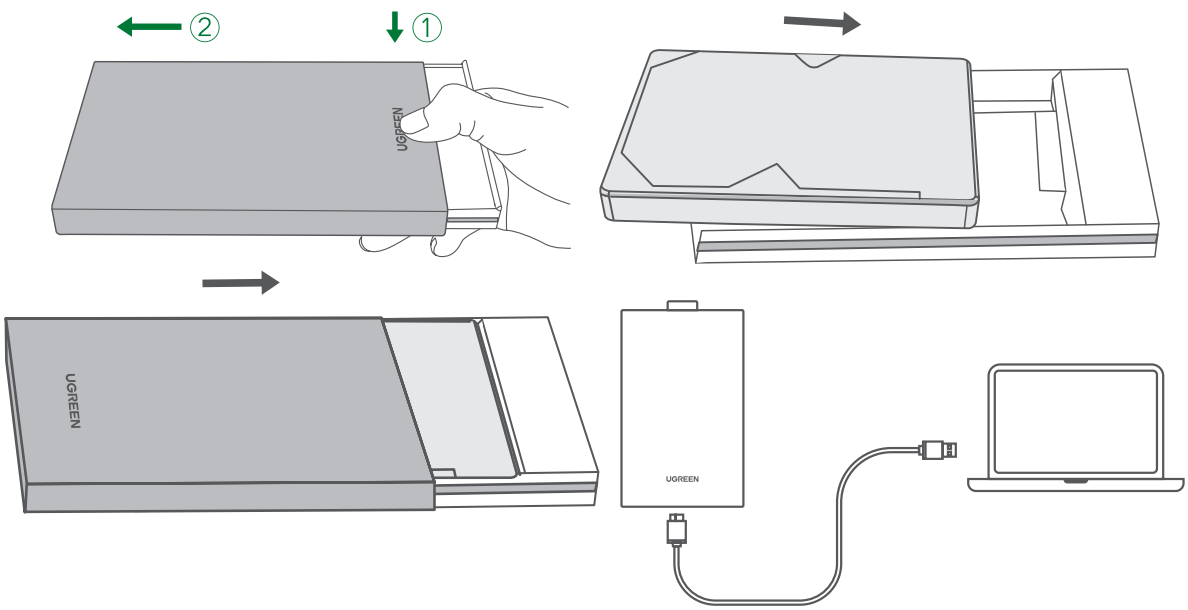

Технические характеристики

- Модель: CM237.
- Вход: micro USB 3.0.
- Выход: 7+15 Pin SATA.
- Протокол передачи: UASP.
- Стандарт USB: USB 3.0 5 Гбит/с.
- Совместимость: Windows/macOS/Linux.
- Формат поддерживаемых накопителей: ≤ 9,5 мм 2.5’’ SATA или HDD.
- Габариты (ДхШхВ): 133×82,5×16 мм.
- Длина кабеля: 50 см.
- Комплектация: внешний бокс 2.5’’, руководство пользователя, кабель micro USB 3.0.

Меры предосторожности

- Перед извлечением диска активируйте функцию безопасного извлечения на компьютере.
- Не извлекайте накопитель во время копирования данных. Неправильная эксплуатация может привести к повреждению диска и потере данных.
- Убедитесь, что USB разъем на вашем компьютере подает ток силой 5 В ± 5%.
- Перед использованием устройства создайте резервную копию данных. Компания UGREEN не принимает претензии по поводу потери или восстановления данных.
- Не роняйте, не ударяйте и не бросайте устройство.
- Не используйте устройство во влажной среде во избежание короткого замыкания.

Дополнительная информация

Изготовитель: Шэньчжэнь Чжицзэ Тэкнолоджи Ко., Лтд.

1-4/F, № 13, промпарк Ланкоу, Ланкоу комьюнити, ул. Далан, р-н Лунхуа, г. Шэньчжэнь, Китай.

Сделано в Китае.

Импортер в России: ООО «Атлас»,

690068, Россия, Приморский край, г. Владивосток, проспект 100-летия Владивостока, дом 155, корпус 3, офис 5.

Дата производства изделия, а также сроки гарантии и эксплуатации указаны на упаковке.

V.1

Ugreen 2,5’’ CM273 сыртқы боксы

Құрылғының сыртқы түрі

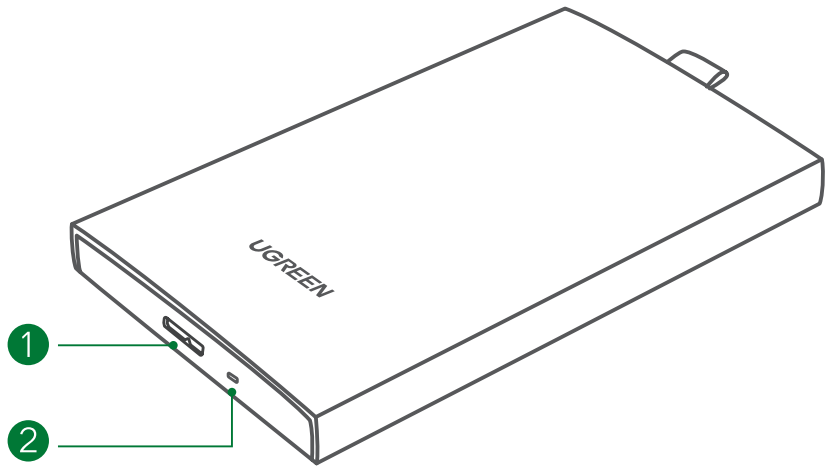

1. USB 3.0 қосқышы.
2. Жұмыс көрсеткіші.

Пайдалану

1. Артқы қақпақтағы логотипті басып, оны сырғытыңыз.
2. Қатты дискіні орнатыңыз.
3. Артқы қақпақты жабыңыз.
4. Құрылғыны компьютерге қосыңыз, сыртқы қатты диск танғанша күтіңіз.

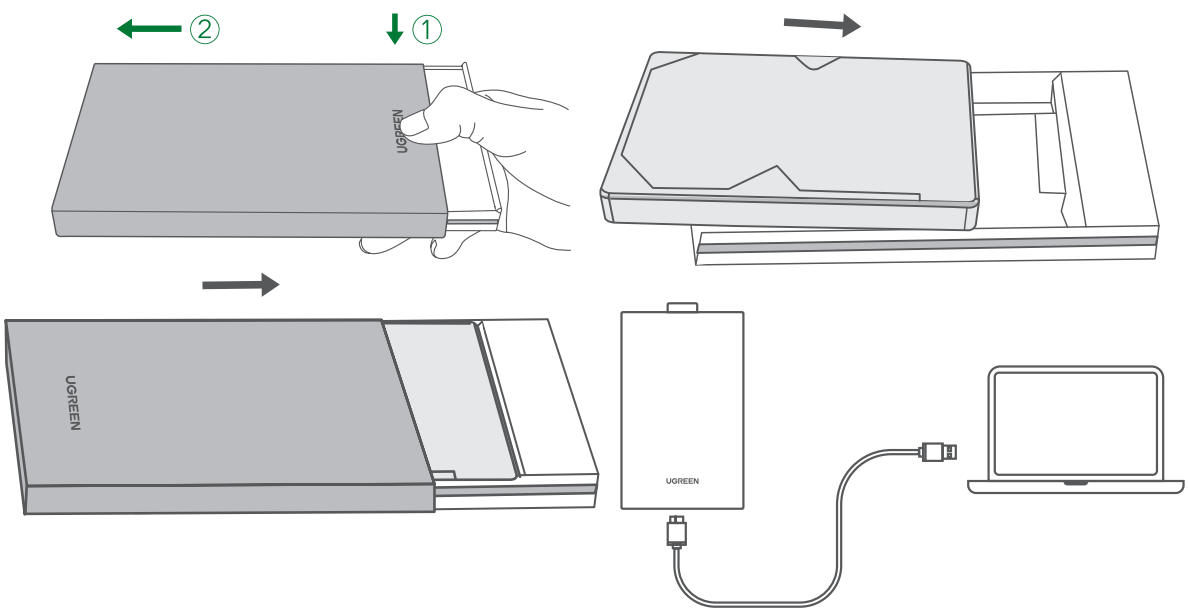

Техникалық сипаттамалар

- Үлгісі: CM237.
- Кіріс: micro USB 3.0.
- Шығыс: 7+15 Pin SATA.
- Тасымалдау протоколы: UASP.
- USB стандарты: USB 3.0 5 Гбит/с.
- Үйлесімділік: Windows/macOS/Linux.
- Қолдау көрсетілетін жинақтауыш пішімі: ≤ 9,5 мм 2.5’’ SATA или HDD.
- Өлшемдері (ҰхЕхБ): 133×82,5×16 мм.
- Кәбіл ұзындығы: 50 см.
- Жинақталым: сыртқы бокс 2.5’’, пайдаланушы нұсқаулығы, кәбіл micro USB 3.0.

Сақтық шаралары

- Дискіні шығармас бұрын компьютерде қауіпсіз шығару мүмкіндігін қосыңыз.
- Деректер көшіріліп жатқанда дискіні шығармаңыз. Қате операция дискіні зақымдауы және деректердің жоғалуына әкелуі мүмкін.
- Компьютердегі USB порты 5 В ± 5% қуат беретініне көз жеткізіңіз.
- Құрылғыны пайдаланбас бұрын деректердің сақтық көшірмесін жасаңыз. UGREEN деректерді жоғалту немесе қалпына келтіру туралы шағымдарды қабылдамайды.
- Құрылғыны құлатпаңыз, соқпаңыз немесе лақтырмаңыз.
- Қысқа тұйықталуды болдырмау үшін құрылғыны ылғалды ортада пайдаланбаңыз.

Қосымша ақпарат

Өндіруші: Шэньчжэнь Чжицзэ Тэкнолоджи Ко., Лтд.

1-4/F, № 13, Ланкоу өнеркәсіптік паркі, Ланкоу комьюнити, Далан көш., Лунхуа ауданы, Шэньчжэнь қ., Қытай.

Қытайда жасалған.

Импортер / юр. лицо, принимающее претензии в Казахстане:

ТОО «ДНС КАЗАХСТАН», г. Нур-Султан, р-н Сарыарка, пр-т Сарыарқа, зд. 12, Казахстан.

Импорттаушы / Қазақстанда шағымдар қабылдайтын заңды тұлға:

«DNS QAZAQSTAN (ДНС КАЗАХСТАН)» ЖШС, Нұр-Сұлтан қаласы, Сарыарқа ауданы, Даңғылы Сарыарқа, ғимарат 12, Қазақстан.

Өнімнің шығарылған күні, сондай-ақ кепілдік және пайдалану мерзімі қаптамада көрсетілген.