W:520mm x H:170mm
Front

W:520mm x H:170mm
Back

Cylon 4 / Cylon 4F

RGB ADDRESSABLE

PWM | ARGB CPU AIR COOLER

Socket : LGA2066 / 2011 / 1200 / 115X / 1700

Socket : FM1 / FM2 / AM5 / AM4 / AM3+ / AM3 / AM2+ / AM2

User's Manual	Manuale dell'utente	使用説明書/使用说明书
Manual del usuario	Podręcznik użytkownika	ユーザーズマニュアル
Bedienungsanleitung	Руководство пользователя	нұсқаулары
Manuel d'utilisation	Manual de utilizador	Talimatlar

INTEL

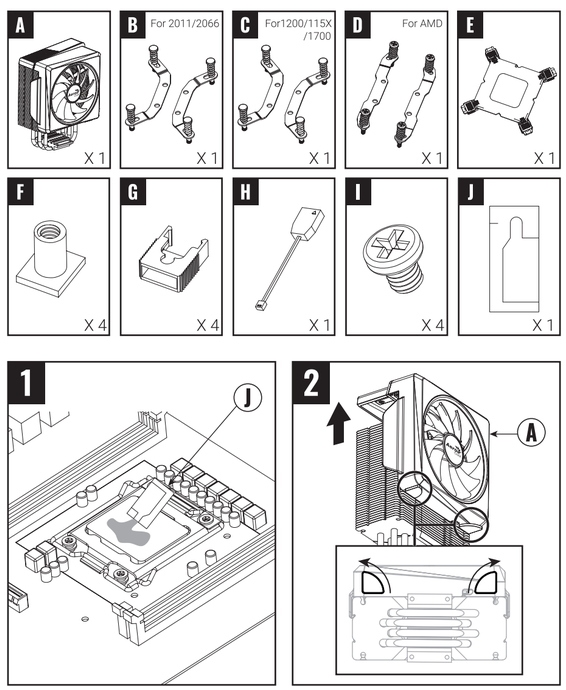

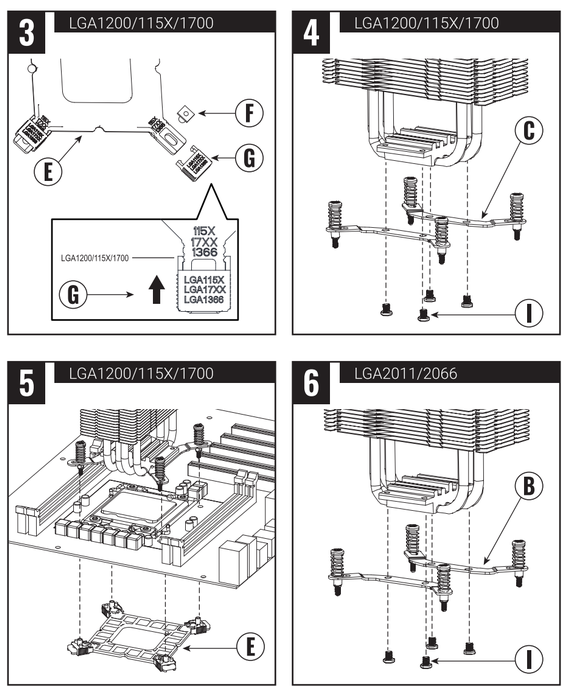

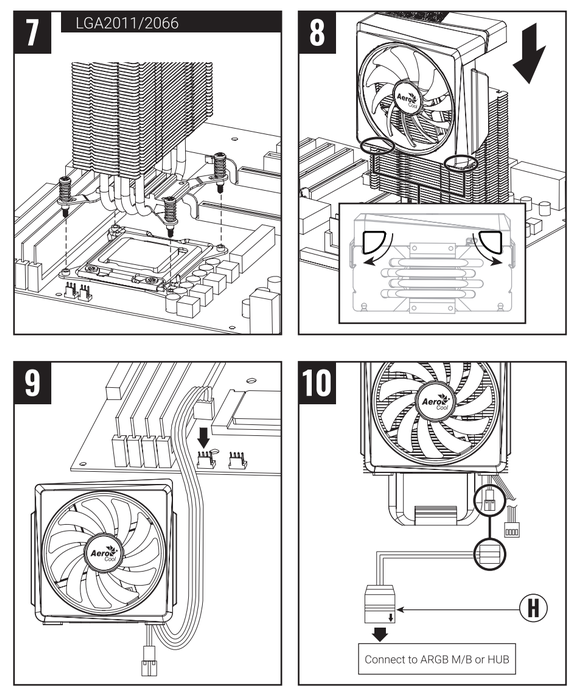

AMD

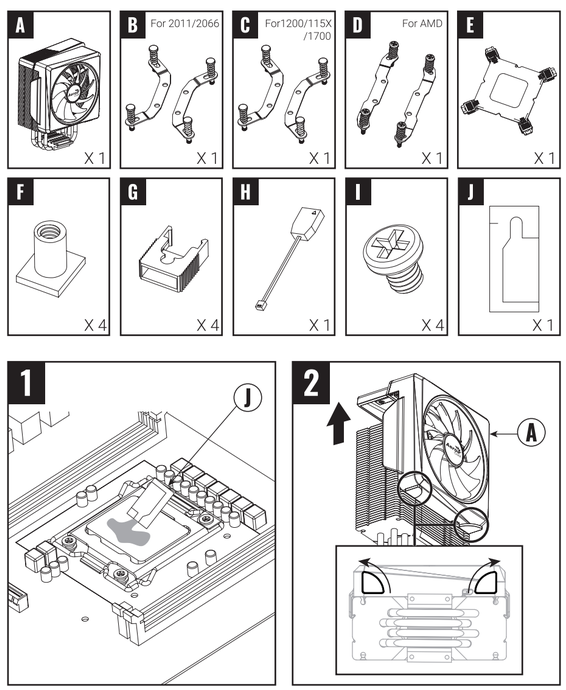

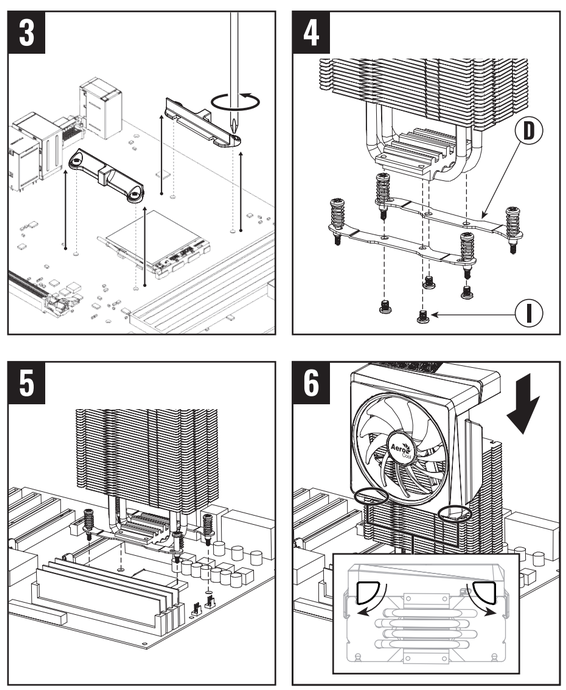

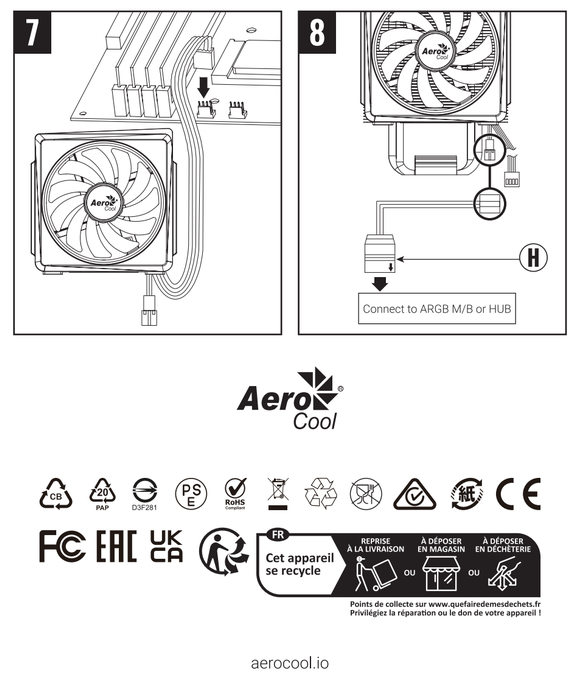

aerocool.io

FR Cet appareil se recycle

REPRISE À LA LIVRAISON OU À DÉPOSER EN MAGASIN OU À DÉPOSER EN DÉCHÈTERIE

Points de collecte sur www.quefairedemesdechets.fr
Privilégiez la réparation ou le don de votre appareil !