Hive

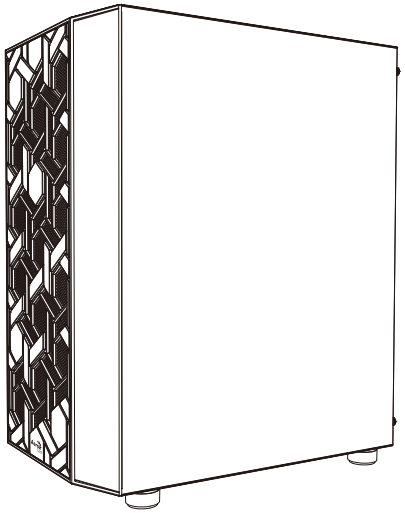

User's Manual
Manual del usuario
Bedienungsanleitung
Manuel d'utilisation

Manuale dell'utente
Podręcznik użytkownika
Руководство пользователя
Manual de utilizador

使用說明書/使用说明书
ユーザーズマニュアル
Нұсқаулары
Talimatlar

Front I/O Panel Cable Connection

Front Panel Connector

(Please refer to the motherboard's manual for further instructions).

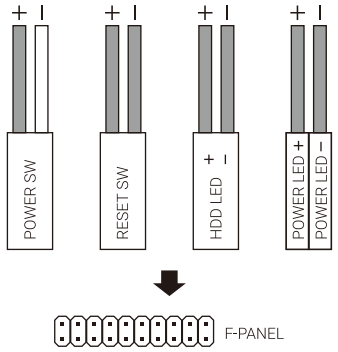

Note : Specifications may vary depending on your region.
Contact your local retailer for more information.

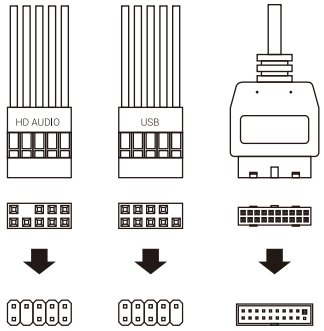

Accessory Bag Contents

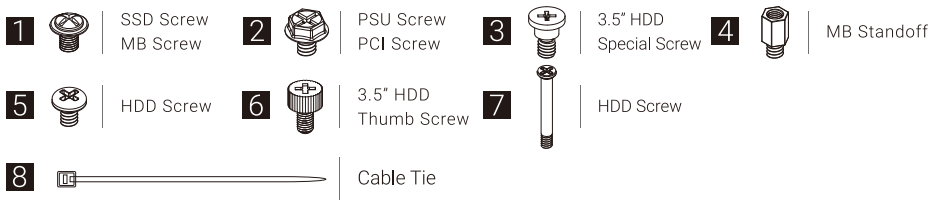

How to install Guide

(1) Install Motherboard

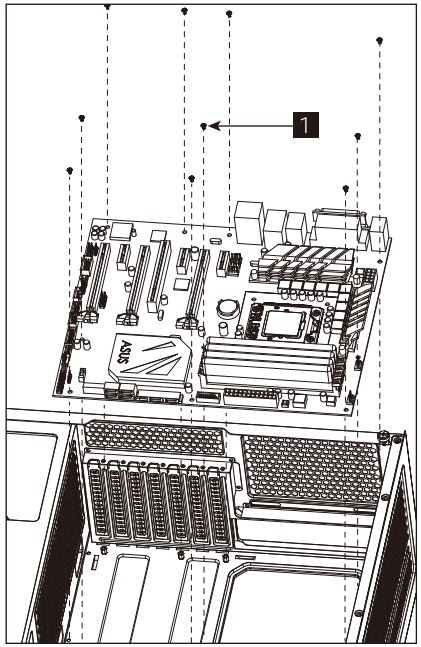

English
Install Motherboard

Español
Instalación de Placa madre

Deutsche
Motherboard installieren

Français
Installer carte mère

Italiano
Installazione della scheda madre

Polski
Instalacja płyty głównej

Русский
Установите материнскую плату

Português
Instalar a placa principal

繁中/簡中
安裝主機板 / 安装主机板

日本語
マザーボードを取り付けます

Қазақ тілі
Аналық тақтаны орнатыңыз

Türkçe
Anakart yükleyin

How to install Guide

(2) Install PSU

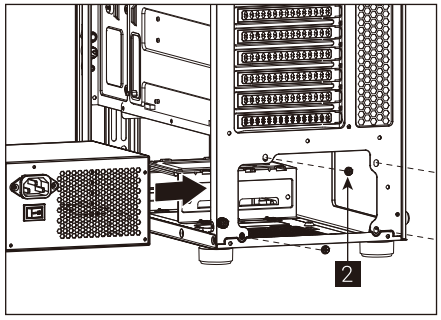

English
Install PSU

Español
Instalación de Fuente

Deutsche
Netzteil installieren

Français
Installer unité d'alimentation

Italiano
Installazione della PSU

Polski
Instalacja zasilacza

Русский
Установите блок питания

Português
Instalar a fonte de alimentação

繁中/簡中
安裝電源供應器 / 安装电源供应器

日本語
PSUを取り付けます

Қазақ тілі
Қорек блогын орнатыңыз

Türkçe
PSU yükleyin

(3) Install Add-on Card

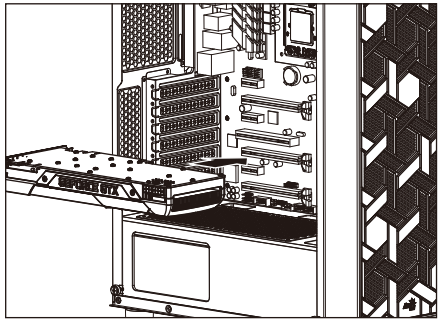

English
Install Add-on Card

Español
Inserte la tarjeta add-on

Deutsche
Setzen Sie die Erweiterungskarte ei

Français
Insérez la carte d'extension

Italiano
Inserire la scheda aggiuntiva

Polski
Włóż dodatkową kartę

Русский
Установите плату расширения.

Português
Insira a placa suplementar

繁中/簡中
安裝擴充卡 / 安装扩充卡

日本語
ドオンカードを挿入します

Қазақ тілі
Кеңейту тақшасын салыңыз

Türkçe
Eklenti Yükleme Kartı

(4a) Install 3.5” HDD x 1

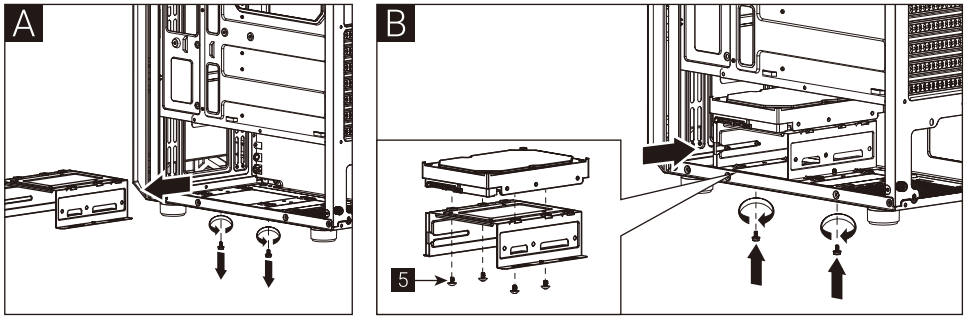

English
Install 3.5" HDD

Español
Instalación de 3.5" HDD

Deutsche
3,5-Zoll-Festplatte installieren

Français
Installer disque dur 3,5"

Italiano
Installare l'unità HDD 3,5"

Polski
Instalacja HDD 3,5"

Русский
Установите 3.5” жесткий диск

Português
Instalar o HDD de 3,5"

繁中/簡中
安裝3.5” 硬碟 / 安装3.5” 硬盘

日本語
3.5インチHDDを取り付けます

Қазақ тілі
3.5 «қатты дискіні» орнатыңыз

Türkçe
Yükleme 3.5 "HDD

(4b) Install 3.5” HDD x 1

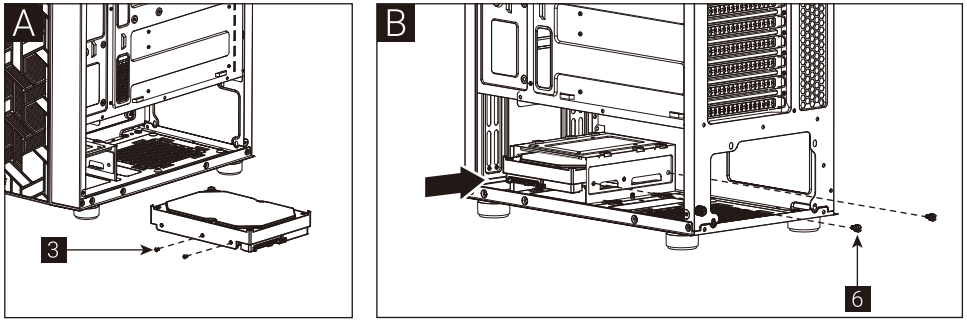

(5a) Install 2.5" SSD x 1

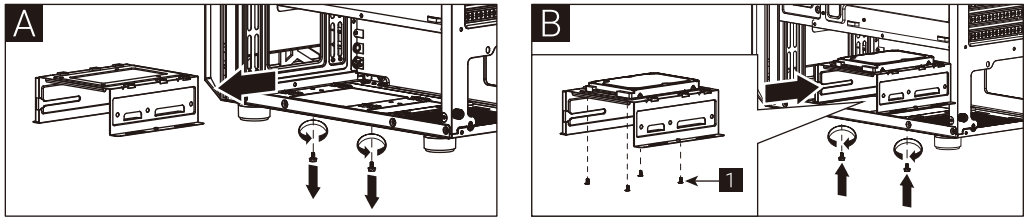

(5b) Install 2.5" SSD x 2

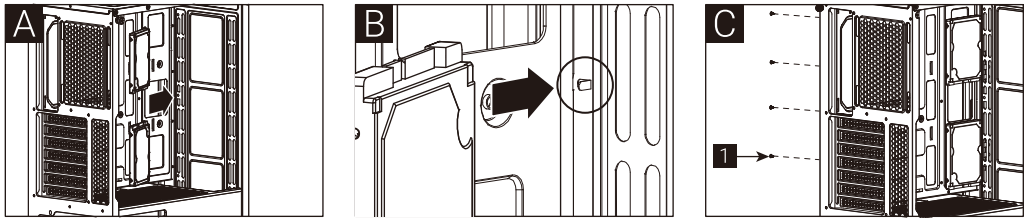

English
Install 2.5" SSD

Español
Instalación de 2.5" SSD

Deutsche
2,5-Zoll-Festplatte installieren

Français
Installer disque dur 2,5"

Italiano
Installare l'unità SSD 2,5"

Polski
Instalacja SSD 2,5"

Русский
Установите 2.5" жесткий диск

Português
Instalar o SSD de 2,5"

繁中/简中
安装2.5" 硬碟 / 安装2.5" 硬盘

日本語
2.5インチSSDを取り付けます

Қазақ тілі
2.5 «қатты дискіні» орнатыңыз

Türkçe
Yükleme 2.5 "SSD

(6a) Install Front Radiator

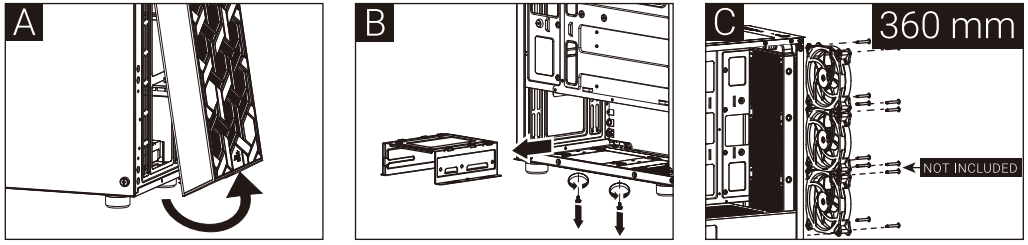

(6b) Install Front Radiator

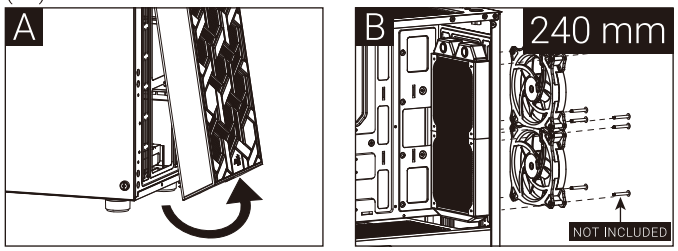

(6c) Install Rear Radiator

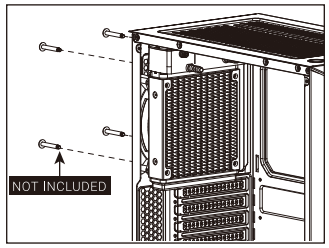

English
Install the radiator

Español
Instalar radiador

Deutsche
Lüfter installieren

Français
Installer le radiateur

Italiano
Installare radiatore

Polski
Zainstaluj chłodnicę

Русский
Установите радиатор

Português
Instale o radiador

繁中/简中
安装散熱排 / 安装散热排

日本語
ラジエーターの取り付け

Қазақ тілі
радиаторды орнатыңыз

Türkçe
radyatör takın

(7a) Install Front Fans

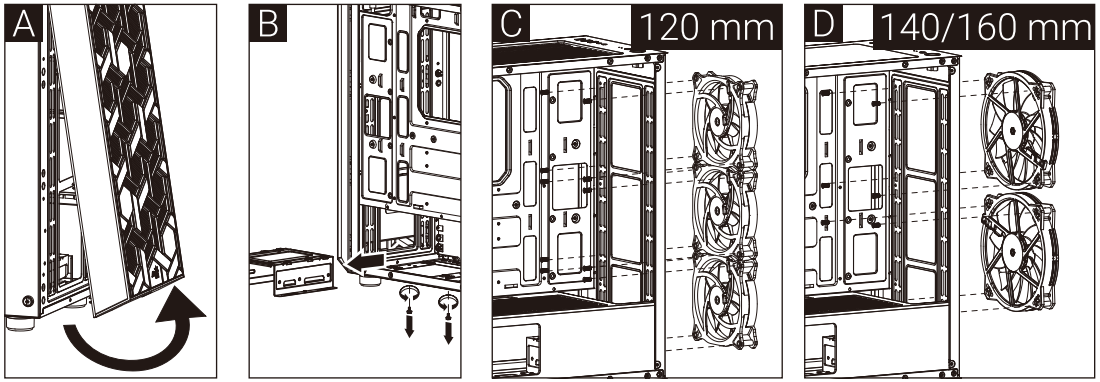

(7b) Install Rear and Top Fan

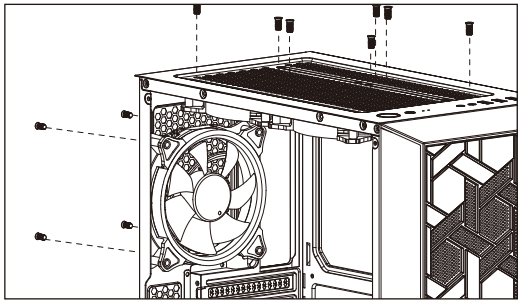

(7c) Install PSU Fans

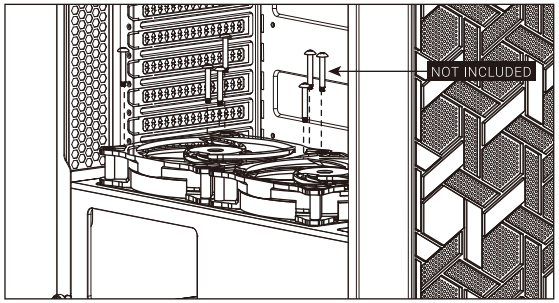

English
Install Fan

Español
Instalación de Ventilador

Deutsche
Lüfter installieren

Français
Installer ventilateur

Italiano
Installazione della ventola

Polski
Instalacja wentylatora

Русский
Установите вентилятор

Português
Instalar as ventoinhas

繁中/简中
安裝機箱風扇 / 安装机箱风扇

日本語
ファンを取り付けます

Қазақ тілі
Желдеткіш орнатыңыз

Türkçe
Fan yükleyin

I/O Panel

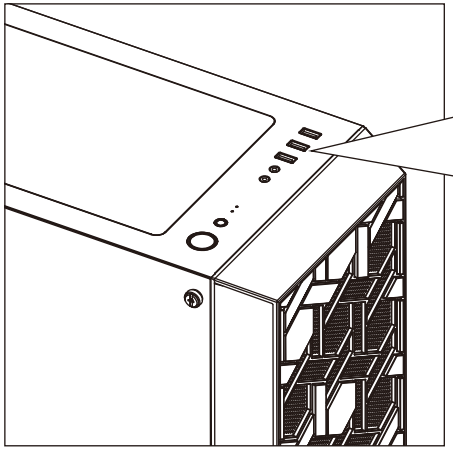

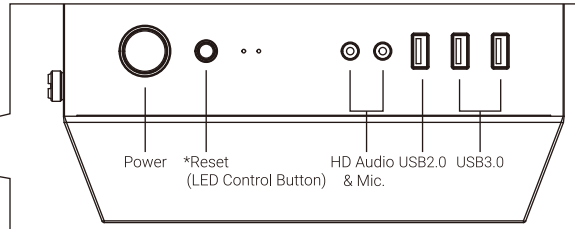

***LED Control Button Instructions**
Press and hold LED control button for 2 sec to switch between MB and LED button control mode. To Turn off the LED, cycle through the LED modes.

Note : Specifications may vary depending on your region.
Contact your local retailer for more information.

To learn more about how to connect your ARGB, please visit the product page at aerocool.io (for ARGB compatible versions)