ARDOR GAMING
C305

Пайдалану бойынша нұсқаулық

Құрметті сатып алушы!

Сенім артыңызға рахмет!
Біздің команда сіздің компьютерлік ойындарға деген құштарлығыңызды толығымен бөліседі, сондықтан біз сіздің ойын тәжірибеңізді ойыншыларға арналған аксессуарлармен ұмытылмас ету үшін бар күшімізді саламыз. Жаңа жеңістер мен жарқын әсерлер!

Монтаждау, сақтау, тасымалдау (тасу), өткізу және кәдеге жарату қағидалары мен шарттары

- Құрылғы ешқандай орнатуды немесе тұрақты бекітуді қажет етпейді.
- Құрылғыны сақтау дайындаушы мен тұтынушының жылытылатын үй-жайларындағы орамада ауа температурасы 5 °С-тан 40 °С-қа дейін және ауаның салыстырмалы ылғалдылығы 80% - дан аспайтын кезде жүргізілуі тиіс. Үй-жайларда коррозия тудыратын агрессивті қоспалар (қышқыл булары, сілтілер) болмауы тиіс.
- Құрылғыны тасымалдау құрғақ ортада жүзеге асырылуы тиіс.
- Құрылғы ұқыпты өңдеуді талап етеді, оны шаң, кір, соққы, ылғал, от және т.б. әсерінен қорғаңыз.
- Құрылғыны өткізу жергілікті заңнамаға сәйкес жүргізілуі тиіс.
- Аталған бұйымды кәдеге жарату қалдықтарды қайта өңдеу жөніндегі жергілікті нормалар мен ережелерге сәйкес жүзеге асырылуы тиіс. Осы өнімді дұрыс кәдеге жаратуды қамтамасыз ете отырып, сіз қоршаған ортаға және адам денсаулығына зиянды зиянды болдырмауға және материалдық ресурстарды ұтымды пайдалануға көмектесесіз. Бұл өнімді қабылдау және жою пункттері туралы қосымша ақпаратты жергілікті муниципалды органдардан немесе тұрмыстық қалдықтарды шығаратын кәсіпорыннан алуға болады.
- Құрылғының ақаулығы анықталған жағдайда дереу уәкілетті қызмет көрсету орталығына хабарласыңыз немесе құрылғыны жойыңыз.

Қосымша ақпарат

Өндіруші: Гуанчжоу Паньхай Компьютер Эквипмент Ко., Лтд.
1 / f, Чуанъи көш. 19, жоғары технологиялардың өнеркәсіптік паркі, Цунхуа экономикалық даму аймағы, Гуанчжоу қ., Гуандун пров., Қытай.
Қытайда жасалған.
Импортер / юр. лицо, принимающее претензии в Казахстане: ТОО «ДНС КАЗАХСТАН», г. Нур-Султан, р-н Сарыарка, пр-т Сарыарқа, зд. 12, Казахстан.
Импорттаушы / Қазақстанда шағымдар қабылдайтын заңды тұлға: «DNS QAZAQSTAN (ДНС КАЗАХСТАН)» ЖШС, Нұр-Сұлтан қаласы, Сарыарқа ауданы, Даңғылы Сарыарқа, ғимарат 12, Қазақстан.

Өнімнің сапасын жақсарту үшін ерекшеліктер, өнім туралы ақпарат және оның сыртқы түрі пайдаланушыға алдын ала ескертусіз өзгертілуі мүмкін.

Тауардың шығарылған күні, сондай-ақ кепілдік және пайдалану мерзімдері қаптамада көрсетілген.

V.1

Техникалық сипаттамалары

Үлгісі	C305
Сауда белгісі	ARDOR GAMING
Сипаттамалары	
Түрі	Midtower
Түсі	Қара
Бүйірдегі және алдыңғы панелі	Шыңдалған шыны (3 мм)
CPU салқындатқышының максималды биіктігі	180 мм
Аналық платамен үйлесімді	ATX / M-ATX / ITX
Шасси металл қалыңдығы	0,8 мм
Кеңейтімдер	
Ішкі бөлімдер саны 2,5’’	2
Ішік бөлімдр саны 3,5’’	2
Кеңейтімдер слоттар	4
Жоғарғы панель порттары	
I/O панелі	Қосу/өшіру батырмасы, қайта жүктеу батырмасы, қосқыштар: HD Audio, 1 X USB 3.0, 2 x USB 2.0
Салқындату жүйесі	
Жинақтағы желдеткіш	Жеткізу жинағына кірмейді
Физикалық сипаттамалары	
Өлшемдері (ЕхБхҰ)	425 x 308 x 377 мм
Салмағы	7,72 кг
Ерекшеліктері	
Видеокартаның максималды ұзындығы	400 мм
Видеокарта ұстағыш	Жеткізу жинағына кірмейді
CPU салқындатқыштың максималды биіктігі	180 мм
Терезе	Алдыңғы және бүйірлік панельдердің 3 мм темпера-туралы әйнегі жүйенің ішкі компоненттеріне шолуды қол жетімді етеді
Кәбілді басқару	Жиынтықта берілген экрандар кәбілді корпустың ішіне мұқият қоюға мүмкіндік береді
Видеокартаны тік орнату мүмкіндігі	Иә

Ауа салқындатуды қолдау	Қолдау: Алдыңғы панель: 120 мм x 3 / 140 мм x 2 Бүйір панель: 120 мм x 2 / 140 мм x 2 Артқы панель: 120 мм x 1
Суды салқындатуды қолдау	Қолдау: Жоғарғы панель: 360 мм Бүйір панель: 240 мм
Шаңнан қорғау	Төменгі панельдің шаңға қарсы сүзгілері орнатылды

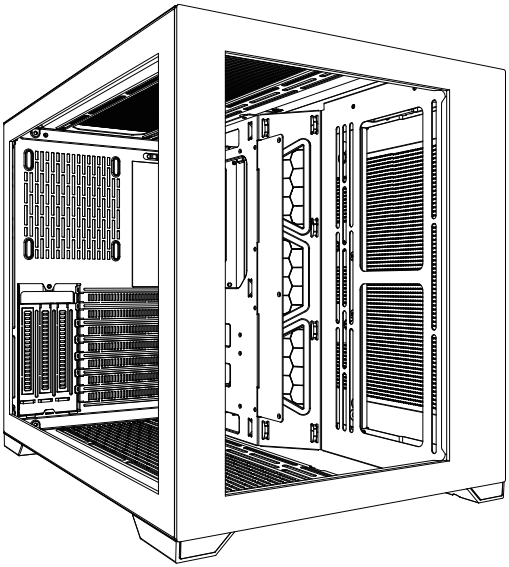

A. Аппараттық құрал
B. Кәбілдерді қосу
C. Қосқыштар
D. Корпус схемасы
E. Корпус қабырғаларын алу / орнату
F. Корпус қабырғаларын алу / орнату
G. Қуат көзін орнату
H. Аналық платаны орнату
I. Видеокартаны орнату
J. Ауаны салқындату қондырғысы
K. Суды салқындату қондырғысы
L. HDD / SSD қатты дискілерін орнату
M. HDD қатты дискісін орнату
N. SSD қатты дискісін орнату

A

Аналық платаны бекіту бұрандалары x 17 дана

3 дана (11 дана алдын ала орнатылған)

Қуат блогын бекіту бұрандалары x 7 дана

Қатты дискіні бекіту бұрандалары x 8 дана

Кәбіл тартқыштары x 5 дана

B

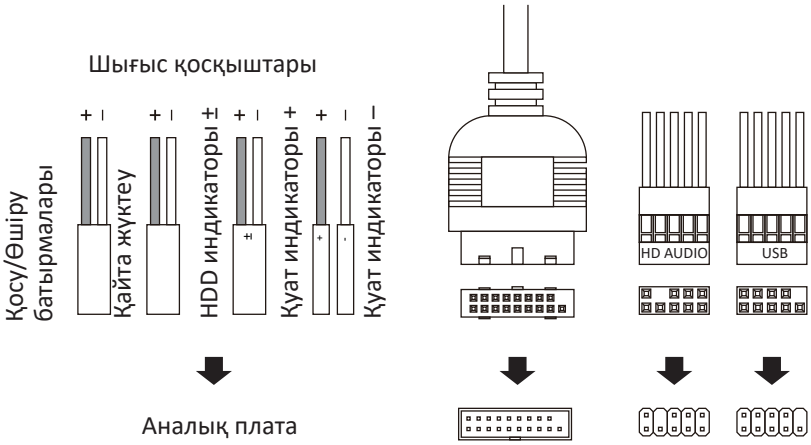

C

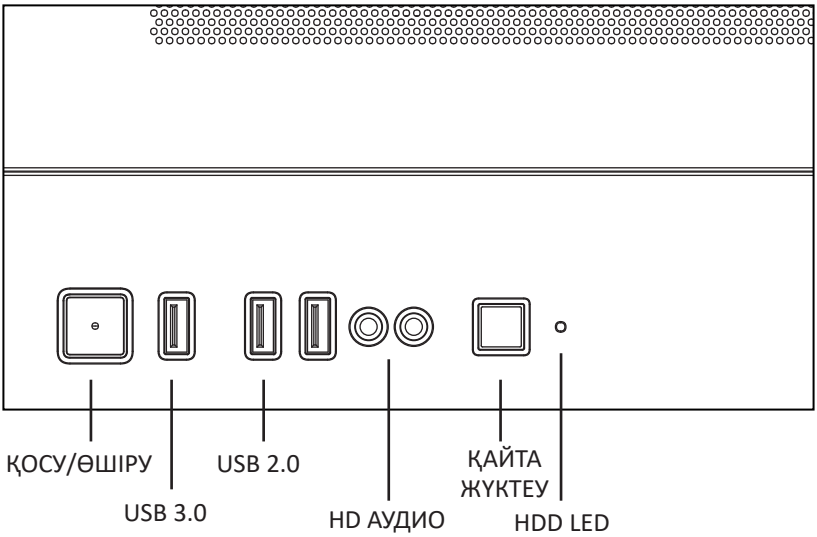

D

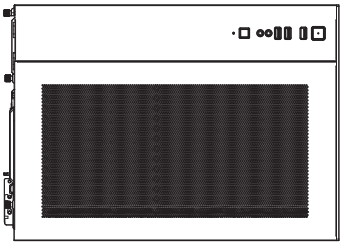

Жоғары

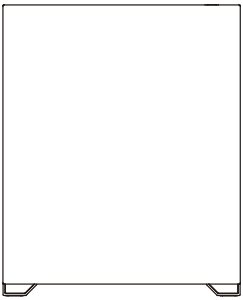

Алдыңғы жағы

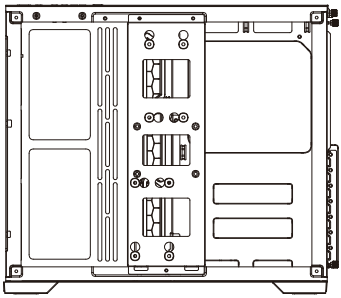

Оң жағы

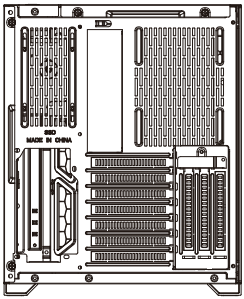

Артқы жағы

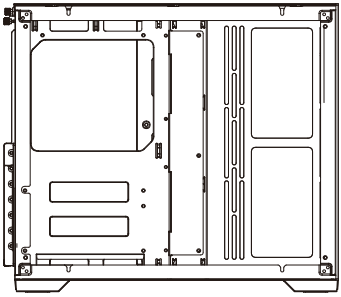

Сол жағы

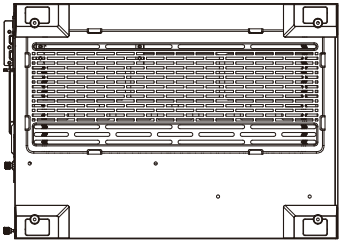

Төмен

E

1. Жоғарғы панельдің бекіту бұрандаларын босатыңыз және суретте көрсетілгендей алыңыз.

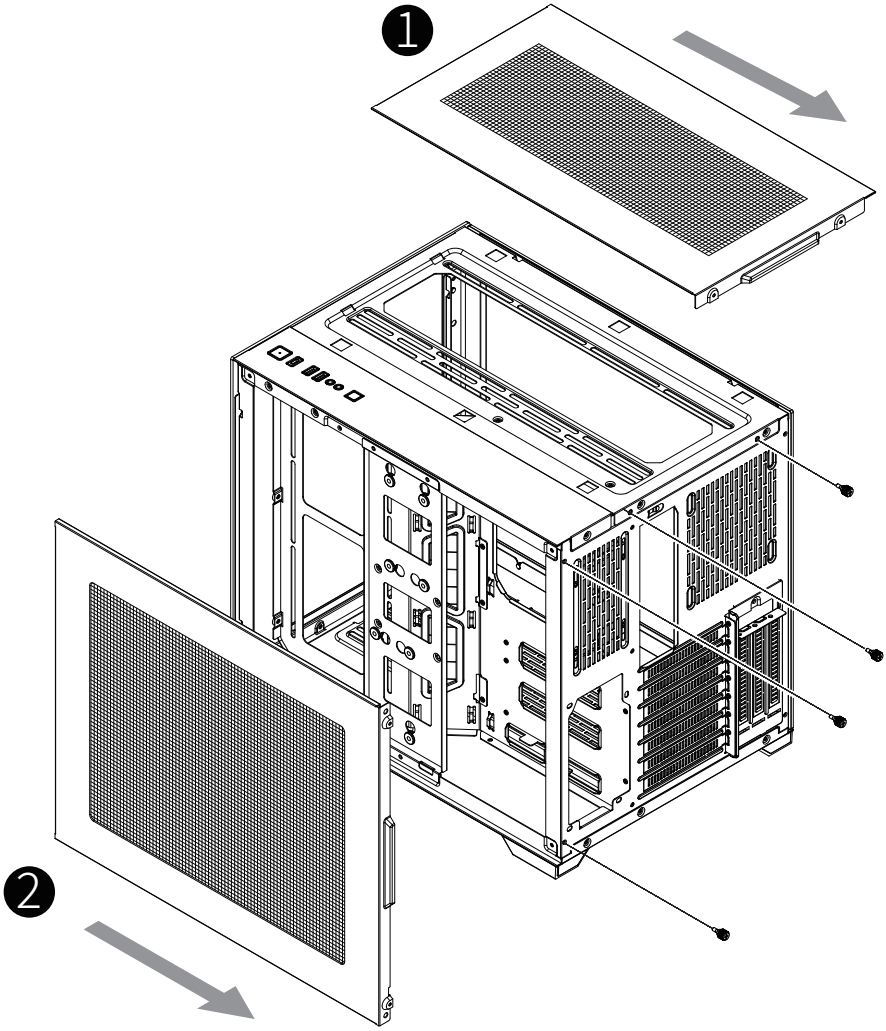

2. Оң жақ панельдің бекіту бұрандаларын босатыңыз және суретте көрсетілгендей алыңыз.

F

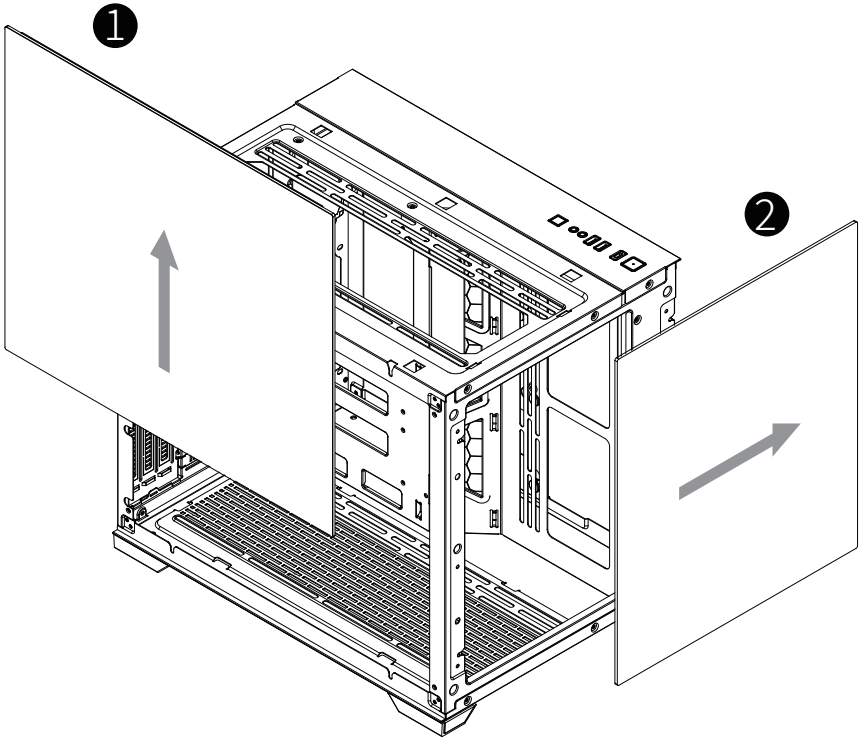

1. Сол жақ шыны панельді суретте көрсетілгендей жоғары қарай тартыңыз және оны алыңыз.
2. Алдыңғы шыны панельді суретте көрсетілгендей сырғытыңыз және оны алыңыз.

G

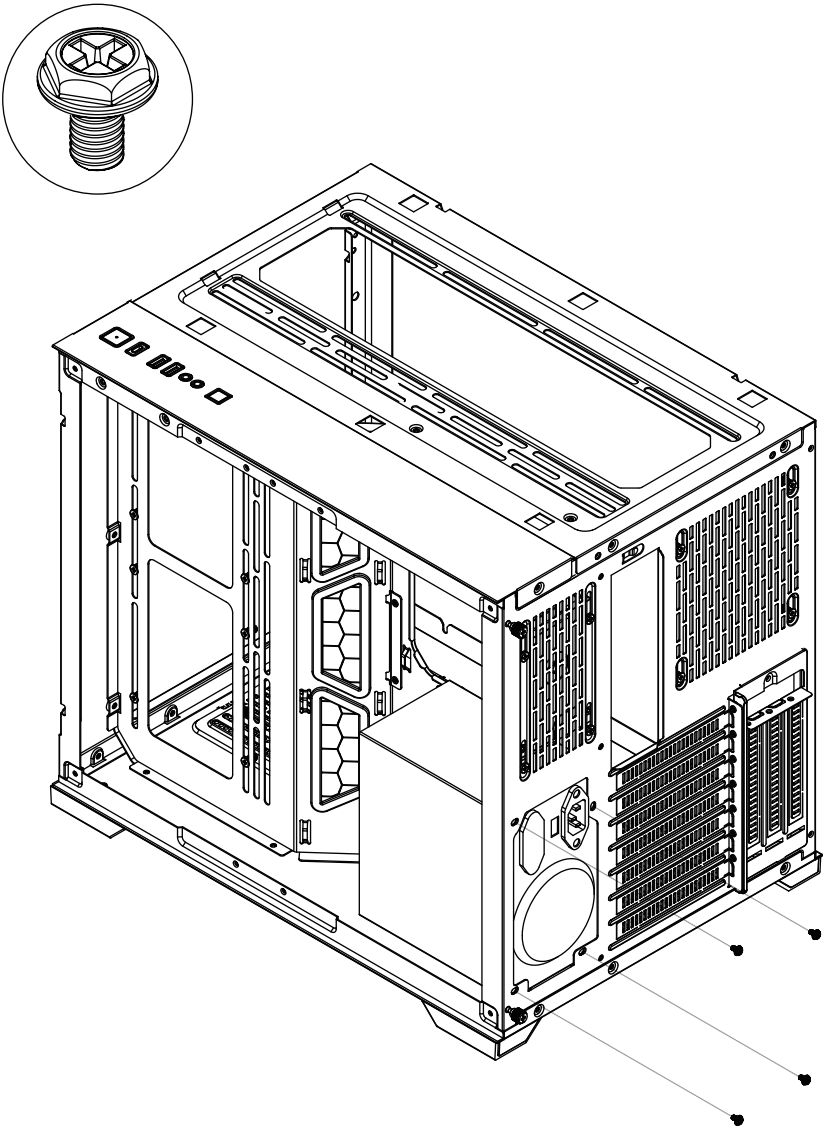

Бұрандалы тесіктерді туралағаннан кейін қуат көзін корпусқа орнатыңыз және тиісті бұрандалармен бекітіңіз.

H

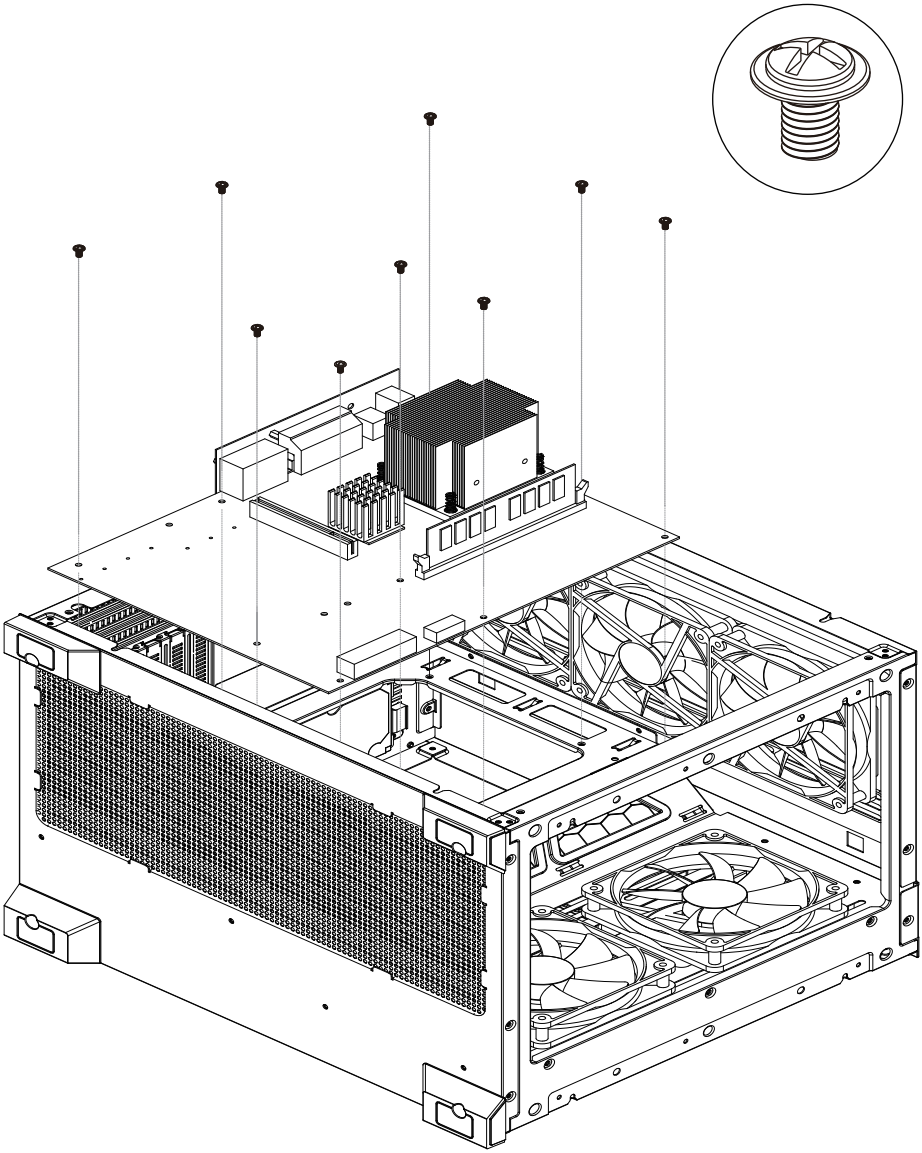

Тіректерді бұрандалы тесіктермен туралап, аналық тақтаны корпусқа орнатыңыз және аналық платаға бұрандалармен бекітіңіз.

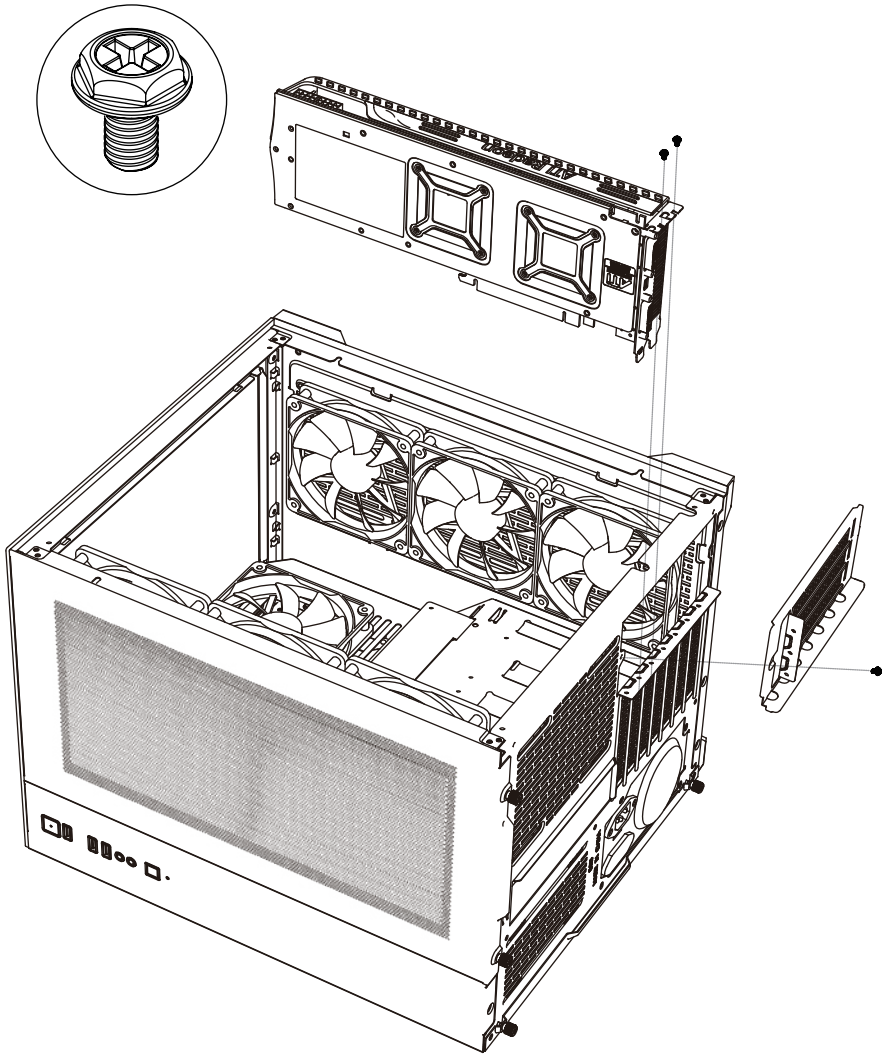

Видеокартаның өлшеміне сәйкес виедокарта үшін тік бөлімді (PCI-E) алып тастаңыз және оны корпусқа қуат беретін бұрандалармен орнатыңыз.

J

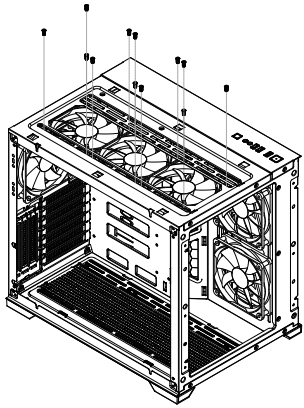

Желдеткіштерді корпустың жоғарғы жағына орнатыңыз.

Желдеткіштерді корпустың бүйіріне орнатыңыз.

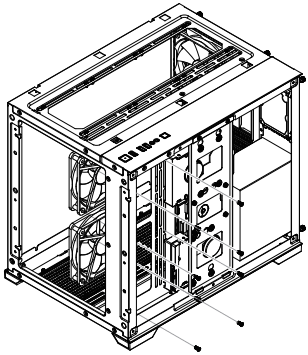

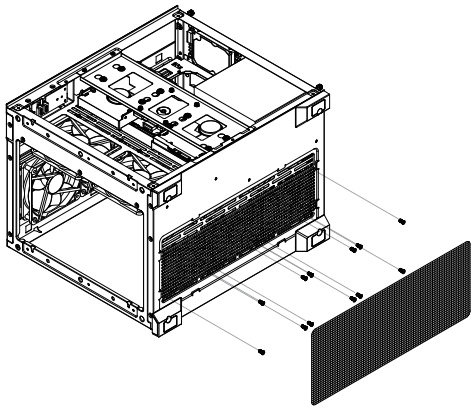

Желдеткіштерді корпустың төменгі жағына орнатыңыз.

K

Қажет болса, су салқындатқышты корпустың жоғарғы немесе бүйір панеліне орнатыңыз.

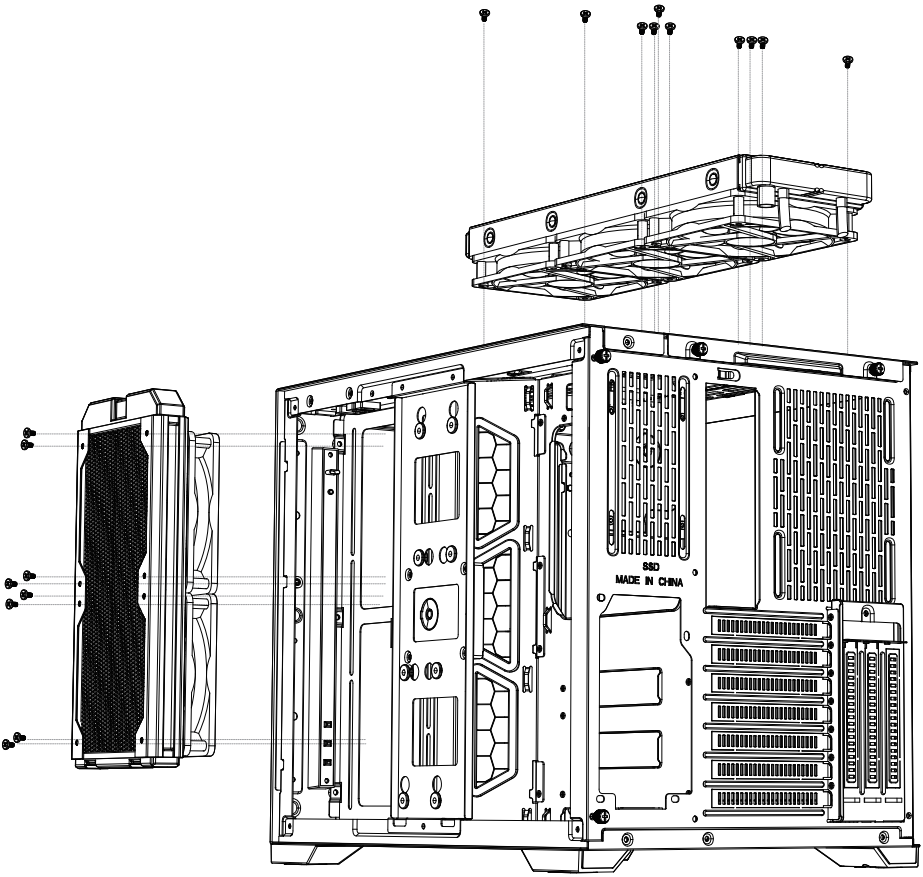

L

Бұрандаларды босатыңыз және қатты диск бекіткішін корпустан алыңыз.

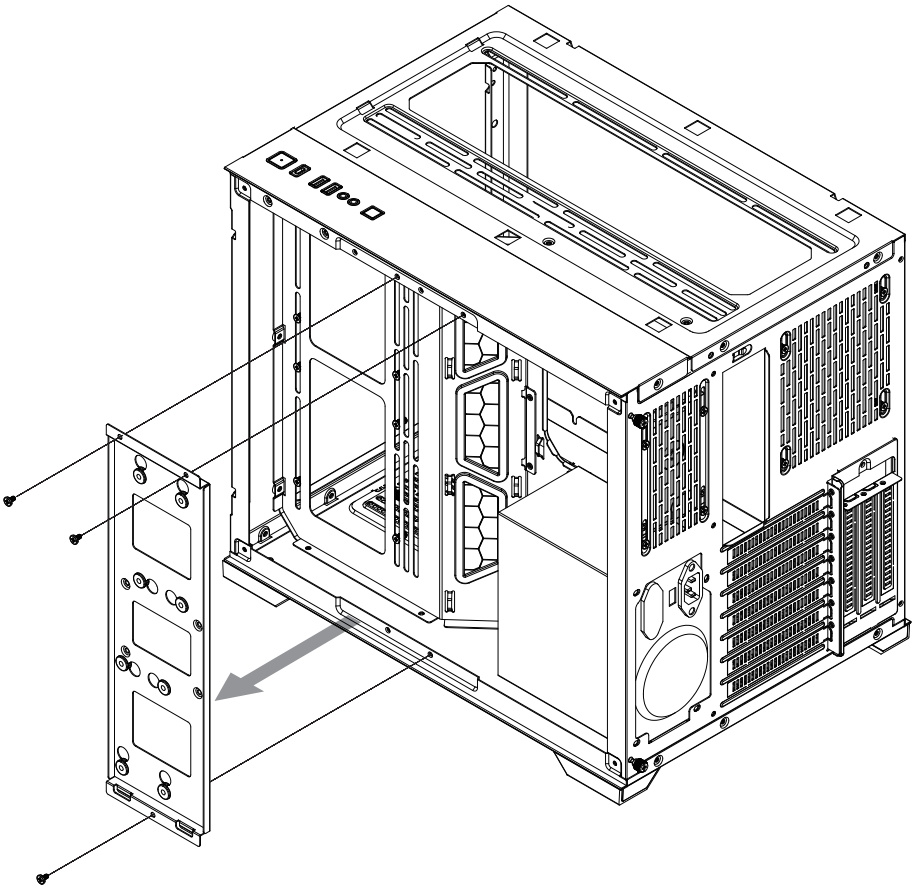

M

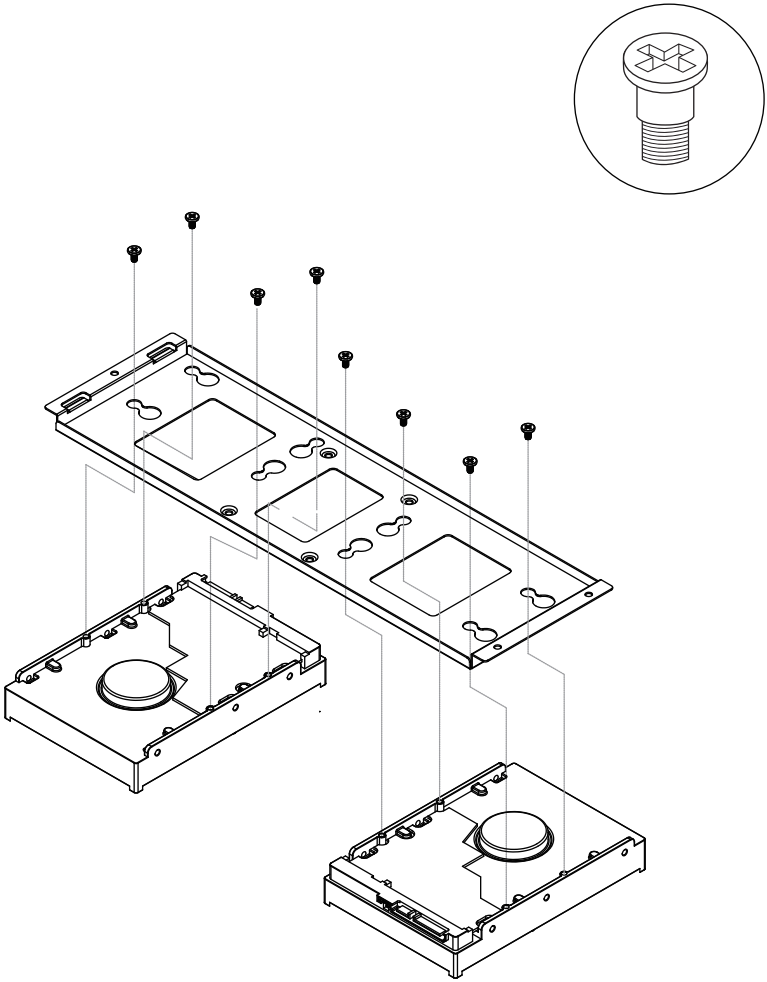

HDD қатты дискілерін бекітуге орнатыңыз және қатты диск бұрандаларымен бекітіңіз.

N

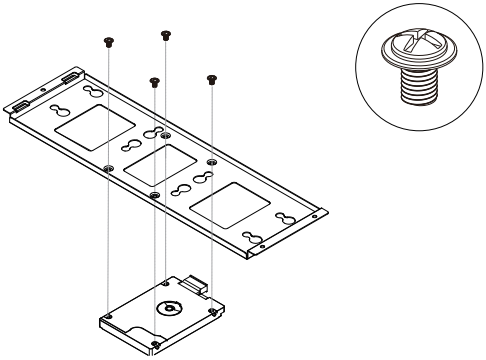

Бұрандалы тесіктерді туралаңыз және SSD қатты дискілерін аналық бұрандалармен бекітіңіз.

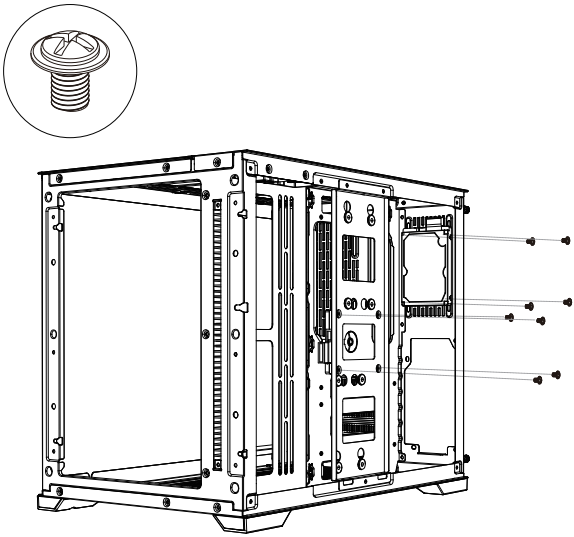

Бұрандалы тесіктерді туралаңыз және SSD қатты дискісін аналық платаның бұрандаларымен корпустың артқы жағына орнатыңыз.