DEXP

РУКОВОДСТВО ПОЛЬЗОВАТЕЛЯ

Электросамокат
DEXP ESC2

Содержание

Меры предосторожности 5

Комплектация 5

Назначение устройства 5

Рекомендации по работе с аккумуляторной батареей (Li-pol/Li-ion) 6

Схема устройства 8

Сборка и складывание устройства 9

Зарядка устройства 9

Эксплуатация устройства 9

Описание кнопок 9

Технические характеристики 10

Правила и условия монтажа, хранения, перевозки (транспортировки), реализации и утилизации 11

Дополнительная информация 12

Меры предосторожности

1. Не нажимайте на рычаг газа, когда не находитесь на самокате.
2. Объезжайте все возможные препятствия.
3. В случае, когда на вашем пути возникают выбоины, «лежачие полицейские», пороги или другие неровности, придерживайтесь скорости в пределах 5-10 км/ч.
4. Не ездите на самокате по проезжей части или в жилых районах, где разрешено движение как пешеходов, так и транспортных средств.
5. Будьте осторожны — вы можете удариться головой о дверную коробку в помещении или лифте, а также о другие объекты.
6. Не меняйте резко направление самоката на большой скорости.
7. Не вешайте рюкзаки и другие тяжёлые предметы на руль.
8. Не стойте на одной ноге во время движения.
9. Не ускоряйтесь при спуске с уклона и своевременно используйте рычаг тормоза, чтобы замедлить ход.
10. При движении на возвышенность сойдите с самоката и перекатите его своим ходом.
11. При управлении самокатом не разговаривайте по телефону и не надевайте наушники.
12. Не используйте самокат на открытом воздухе в дождливую погоду, а также не проезжайте на нём по лужам и другим водным препятствиям.
13. Не ездите на самокате с пассажиром, в том числе с ребёнком.
14. Не наступайте на задний брызговик.
15. Не касайтесь тормозного диска.
16. Не отпускайте руль во время езды на самокате.
17. Не ездите на самокате по лестницам и не пытайтесь перепрыгивать препятствия.

Комплектация

- Электросамокат.
- Винты.
- Шестигранный ключ.
- Руководство пользователя.
- Адаптер питания.

Назначение устройства

Электросамокат предназначен для движения по городу вне автомобильных дорог.

Рекомендации по работе с аккумуляторной батареей (Li-pol/Li-ion)

Уважаемый пользователь! Обращаем Ваше внимание, что приобретённое Вами устройство использует в своём составе аккумулятор на основе лития в качестве источника питания. Пожалуйста, внимательно ознакомьтесь с нижеуказанной информацией. Она поможет Вам продлить срок службы Вашего аккумулятора и предотвратить нежелательные последствия при его эксплуатации.

Естественный износ АКБ

При длительном хранении и использовании устройства, аккумулятор (далее по тексту – «АКБ») имеет свойство терять заряд и ёмкость. В период использования устройства, можно ожидать, что после 300 циклов заряда-разряда (примерно год использования устройства), ёмкость АКБ может снизиться до 80 % от номинальной. Ёмкость АКБ после 400 заряд-разрядных циклов может снизиться до 60 % от номинальной ёмкости.
Частичное снижение ёмкости в указанных пределах и временных периодах — это естественный износ АКБ, который не является дефектом.

АКБ теряет заряд, даже если она хранится отдельно от устройства. Саморазряд составляет около 5 % в месяц. АКБ по своему строению недолговечны и постоянно деградируют вне зависимости от того, эксплуатируются они или нет. Данная деградация тем интенсивней, чем выше температура и чем дальше величина заряда от «оптимального» (с точки зрения сохранности), который принято считать равным 40 %. Другими словами, если АКБ не используется, то имеет смысл держать заряд на уровне 40-50 %.

1. **Используйте только оригинальный кабель для зарядки.**

Способность заряда-разряда аккумуляторной батареи управляется встроенным в неё контроллером. Крайне противопоказаны принудительные режимы «быстрой зарядки» во внешних зарядных устройствах, не входящих в состав оригинального комплекта, т. к. токи заряда и разряда ограничены.
У АКБ отсутствует так называемый «эффект памяти». Начинать разряжать/заряжать АКБ можно с любого уровня заряда. В большинстве устройств стоит ограничение по степени заряда-разряда — контроллер может не позволить заряжать АКБ, если, например, заряд уже более 90 %. Также он не позволит полностью разрядить АКБ, препятствуя выходу из строя её элементов (из-за эффекта «глубокого разряда»).
Если АКБ находится в разряженном состоянии 2 недели и более, то происходит необратимый процесс потери ёмкости в её элементах, следствием чего является выход из строя самой АКБ.
Если АКБ устройства была разряжена и некоторое время не использовалась, то перед возобновлением эксплуатации устройства необходимо оставить его подключенным к ЗУ приблизительно на 1-2 часа.

2. Соблюдайте температурный режим.

АКБ должны храниться в заряженном состоянии при температуре от +15 °С до +35 °С. АКБ плохо переносят длительную эксплуатацию при очень высоких (выше +50 °С) и очень низких (ниже -30 °С) температурах окружающей среды. Не допускайте попадания на устройство прямых солнечных лучей, а также не оставляйте его в непосредственной близости от источников тепла, например, электрообогревателей.

3. Не разбирайте, не сжигайте, не используйте АКБ со следами повреждений.

Ни в коем случае нельзя самостоятельно разбирать АКБ и заряжать их элементы, это должны делать квалифицированные специалисты. Прокол или смятие элементов может привести ко внутреннему короткому замыканию, с последующим возгоранием и взрывом.
При разгерметизации корпуса АКБ внутрь элемента может попасть вода или сконденсироваться атмосферная влага, что может привести к реакции с выделением водорода и возгоранию. Поврежденные АКБ выделяют вредные для здоровья человека вещества.
В случае если АКБ перестала работать в штатном режиме, по той или иной причине деформировалась (вздулась, втянулась и т. п.), следует незамедлительно обратиться в авторизованный сервисный центр.

ВНИМАНИЕ: время работы АКБ зависит от многих факторов (длительность и условия использования и т. д.); действительное время работы может не совпадать с указанным. АКБ допускает ограниченное число циклов зарядки и по прошествии некоторого времени может потребовать замены (условия ограниченной гарантии на АКБ смотрите в гарантийном талоне).
Время работы АКБ зависит от режима использования и настроек.

Схема устройства

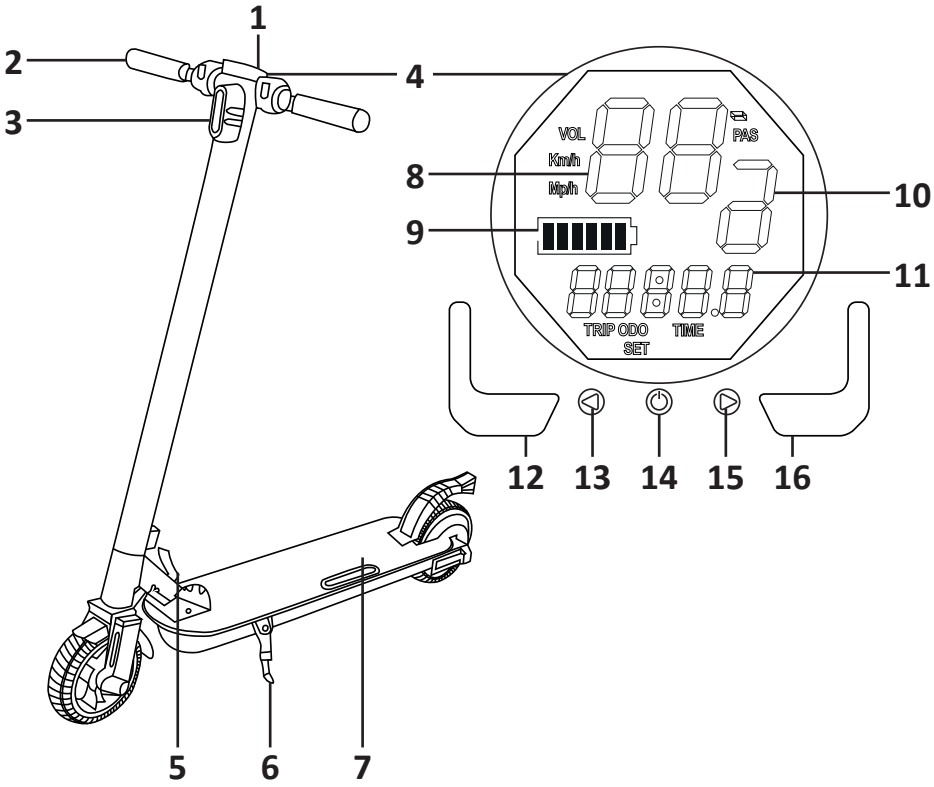

1. Разъём зарядки.
2. Ручка руля.
3. Передняя фара.
4. Панель управления устройством.
5. Механизм складывания.
6. Подножка.
7. Площадка.
8. Индикатор скорости.
9. Индикатор заряда батареи.
10. Индикатор передачи: переключайте передачу соответствующими кнопками между тремя доступными передачами, где «1» — передача с самой низкой скоростью, а «3» — с самой высокой.
11. Многофункциональный индикатор: нажимайте кнопку включения устройства для переключения между следующими пунктами (в скобках указано сокращение, отображаемое при выборе показателя):
    - текущий пробег («TRIP»);
    - общий пробег («ODO»).
    - время («TIME);
    - напряжение («VOL»);
12. Рычаг торможения.
13. Кнопка понижения передачи.
14. Кнопка включения устройства.
15. Кнопка повышения передачи.
16. Рычаг ускорения.

Сборка и складывание устройства

1. Поставьте скрутер на переднее колесо.
2. Нажмите рычаг блокировки складывания устройства.
3. Опустите площадку устройства до щелчка.
4. Вкрутите ручки руля в соответствующие отверстия на рулевой стойке.

Для складывания устройства повторите описанные выше пункты в обратном порядке.

Зарядка устройства

Вставьте один конец кабеля зарядного устройства в розетку, а другой — в соответствующий порт. Зарядка устройства займёт приблизительно 5 часов.

Эксплуатация устройства

Внимание: используйте шлем, наколенники и налокотники при использовании устройства.

1. Поставьте одну ногу на платформу, а второй медленно оттолкнитесь от земли.
2. Рычаг газа включится после того, как скорость превысит 5 км/ч.
3. Для выполнения поворота наклоняйте корпус в нужную сторону и медленно поворачивайте руль.
4. Для остановки отпустите рычаг газа и нажмите рычаг торможения.
5. При парковке самоката установите стопорный механизм (подножку).

Описание кнопок

1. Кнопка «⏻»: нажмите и удерживайте примерно 2 секунды для включения/выключения устройства.
2. Кнопка «◁»: нажмите для понижения передачи.
3. Кнопка «▷»: нажмите для повышения передачи.

Технические характеристики

- Модель: ESC2.
- Габариты:
  - В разложенном виде: 93 x 40.8 x 100.1 см.
  - В сложенном виде: 100.5 x 40.8 x 24 см.
- Вес: 10.5 кг.
- Максимальная нагрузка: 100 кг.
- Скорость:
  - Средняя: 8-10 км/ч.
  - Максимальная: 25 км/ч.
- Диаметр колёс: 6,5’’ (16.51 см).
- Максимальный уклон: 15°.
- Температура:
  - Хранение: -10 — 50 °C.
  - Эксплуатация: 0 — 40 °C.
- Степень защищённости: IPX4.
- Время зарядки: до 5 часов.
- Запас хода на одном заряде: до 15 км[1].
- Тип аккумулятора: li-ion.
- Номинальное напряжение аккумулятора: 36 В.
- Входное напряжение аккумулятора: 42 В.
- Ёмкость аккумулятора: 5000 мА·ч.
- Мощность двигателя: 250 Вт.
- Номинальная мощность зарядного устройства: 42 Вт.
- Номинальное входное напряжение зарядного устройства: 100-240 В.
- Номинальное выходное напряжение зарядного устройства: 42 В.
- Номинальный ток зарядного устройства: 1 А.

1 Указанные параметры запаса хода и скорости носят исключительно информационный характер и могут изменяться в зависимости от текущей нагрузки (веса) и условий использования (уклон, температура окружающей среды, влажность, скорость и нагрузка на двигатель).

Правила и условия монтажа, хранения, перевозки (транспортировки), реализации и утилизации

- Устройство не требует какого-либо монтажа или постоянной фиксации.
- Хранение устройства должно производиться в упаковке в отапливаемых помещениях у изготовителя и потребителя при температуре воздуха от 5 °С до 40 °С и относительной влажности воздуха не более 80 %. В помещениях не должно быть агрессивных примесей (паров кислот, щелочей), вызывающих коррозию.
- Перевозка устройства должна осуществляться в сухой среде.
- Устройство требует бережного обращения, оберегайте его от воздействия пыли, грязи, ударов, влаги, огня и т.д.
- Реализация устройства должна производиться в соответствии с действующим законодательством РФ.
- После окончания срока службы изделия его нельзя выбрасывать вместе с обычным бытовым мусором. Вместо этого оно подлежит сдаче на утилизацию в соответствующий пункт приема электрического и электронного оборудования для последующей переработки и утилизации в соответствии с федеральным или местным законодательством. Обеспечивая правильную утилизацию данного продукта, вы помогаете сберечь природные ресурсы и предотвращаете ущерб для окружающей среды и здоровья людей, который возможен в случае ненадлежащего обращения. Более подробную информацию о пунктах приема и утилизации данного продукта можно получить в местных муниципальных органах или на предприятии по вывозу бытового мусора.
- При обнаружении неисправности устройства следует немедленно обратиться в авторизованный сервисный центр или утилизировать устройство.

Дополнительная информация

Изготовитель: Шэньчжэнь Читадо Тэкнолоджи Ко., Лтд.
3д. № 1, 3-й этаж, Синьхунцзэ, Кукэн Комьюнити, ул. Гуаньлань, Лунхуа,
г. Шэньчжэнь, Китай.

Сделано в Китае.

Импортёр: ООО «Атлас»,
690068, Россия, Приморский край, г. Владивосток, проспект 100-летия Владивостока, дом 155, корпус 3, офис 5.

Внешний вид изделия и его характеристики могут подвергаться изменениям без предварительного уведомления.
Комплектация устройства может меняться без предварительного уведомления.

Товар изготовлен (мм.гггг): _____ V.1

Для заметок

Гарантийный талон

SN/IMEI: _____

Дата постановки на гарантию: _____

Производитель гарантирует бесперебойную работу устройства в течение всего гарантийного срока, а также отсутствие дефектов в материалах и сборке. Гарантийный период исчисляется с момента приобретения изделия и распространяется только на новые продукты.

В гарантийное обслуживание входит бесплатный ремонт или замена элементов, вышедших из строя не по вине потребителя в течение гарантийного срока при условии эксплуатации изделия согласно руководству пользователя. Ремонт или замена элементов производится на территории уполномоченных сервисных центров.

Срок гарантии: 12 месяцев.
Срок эксплуатации: 24 месяца.

Актуальный список сервисных центров по адресу:
https://www.dns-shop.ru/service-center/

www.dexp.club