СПИСОК ДЕТАЛЕЙ:

Поз. №	Наименование	Размер, мм	Кол-во, шт.
027	Бок тыл левый	714x371	1
028	Бок тыл правый	714x371	1
033	Царга тыл левая	714x371	1
034	Царга ты правая	714x371	1
20.1	**Ножка для стола с крепёжным набором (площадка для крепления ножки + подпятник пластиковый для ножки)**		**2**
	Фурнитура, к-т		**1**

СПИСОК ФУРНИТУРЫ:

поз.№	Наименование	Кол-во, шт.
1	Конфирмат 7x50	4
2	Заглушка конфирмат	4
3.1	Эксцентрик D15/16	6
3.3	Шток эксцентрика	6
4	Заглушка эксцентрика	6
5	Шкант 8x30	6
7	Гвоздь 1x16	8
10	Ключ сборочный	1
11	Подпятник	4
6.1	Саморез 3,5x16	12

Мебельная фабрика «Мастер»

www.mstmebel.ru

Основание стола компьютерного Металл

«»

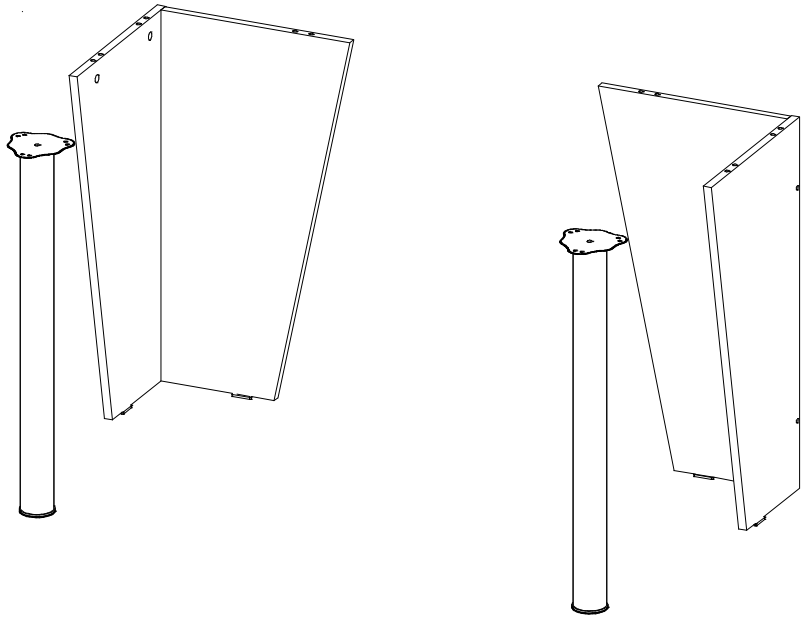

Габаритные размеры

Ширина	1200-1400 мм
Глубина	892 мм
Высота	714 мм

1

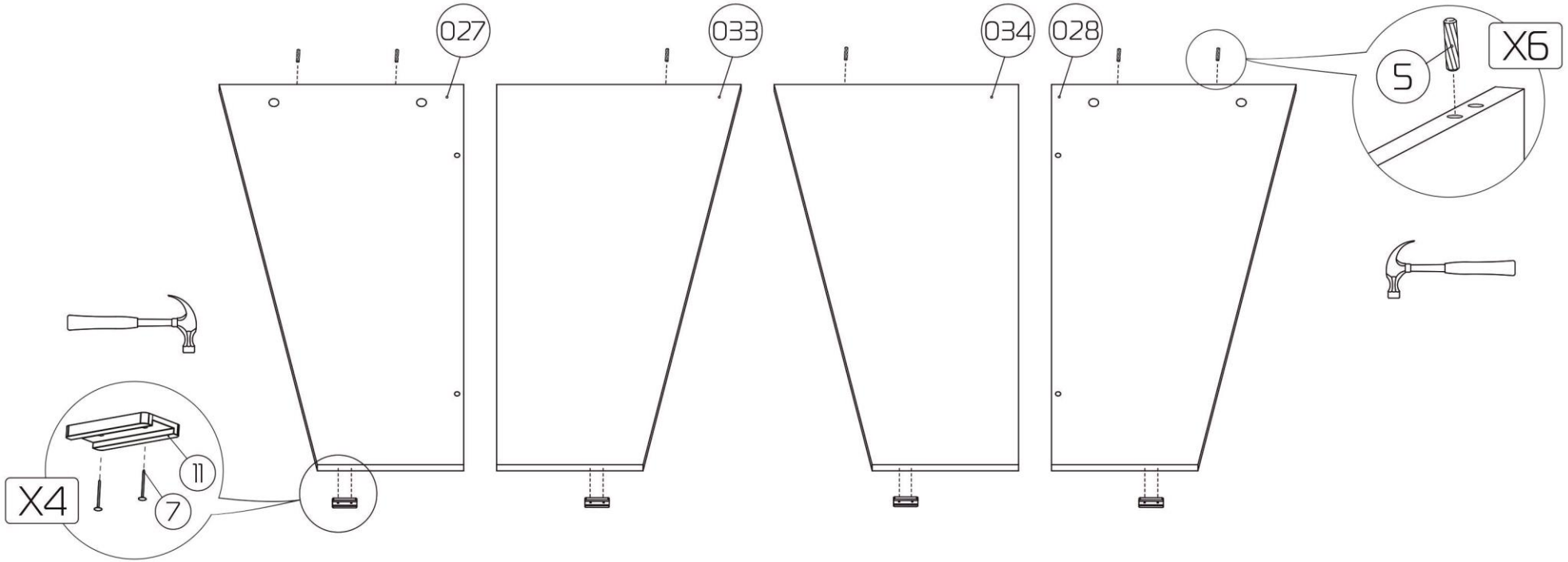

2

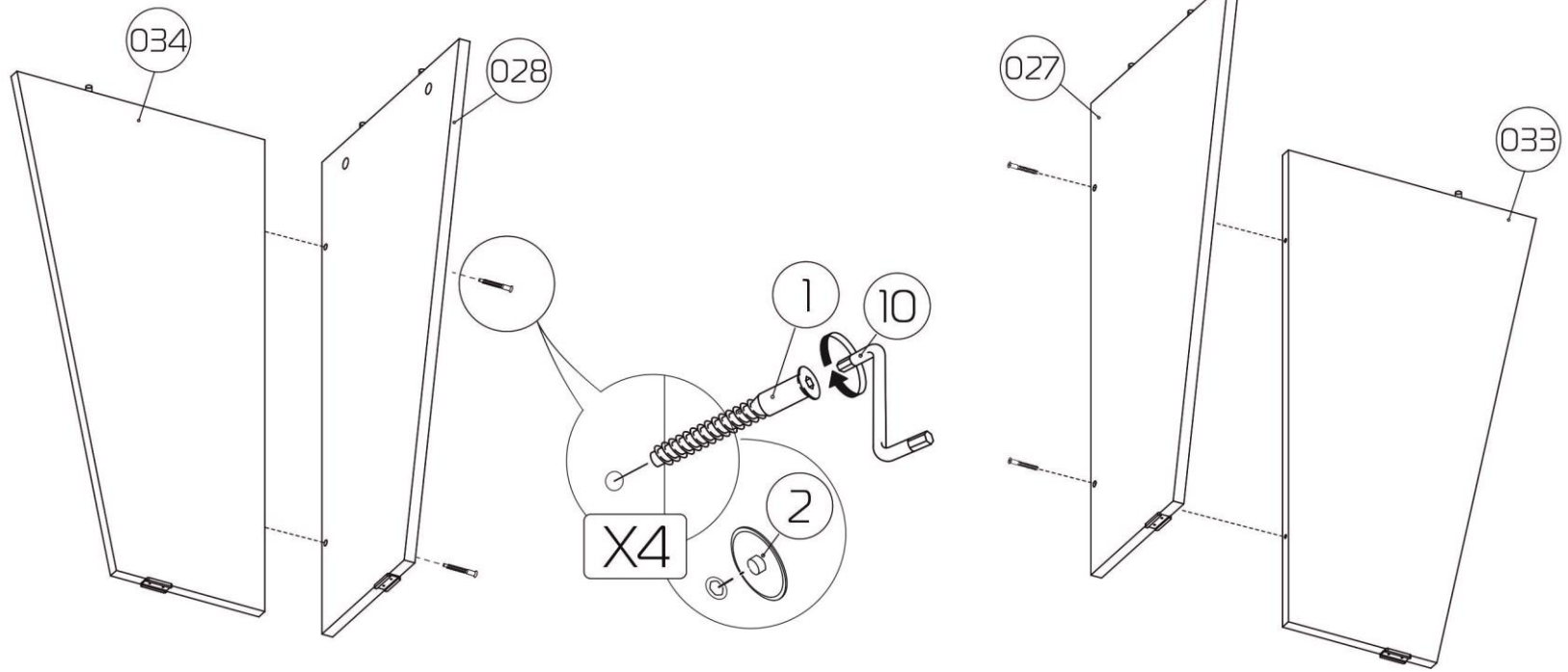

Инструкция по сборке



Сборка производится на твердой ровной поверхности

Внимание!

Перед сборкой мебели в домашних условиях внимательно ознакомьтесь с настоящей инструкцией и проверьте наличие деталей и фурнитуры по таблицам комплектации.

СПИСОК ДЕТАЛЕЙ:

Код	Название	Размер, мм	Кол-во, шт.
012	Столешница	1400x892	1
	Фурнитура, к-т		**1**

СПИСОК ФУРНИТУРЫ:

№	Название	Кол-во, шт.
51	Заглушка кабель-канала, ????	2

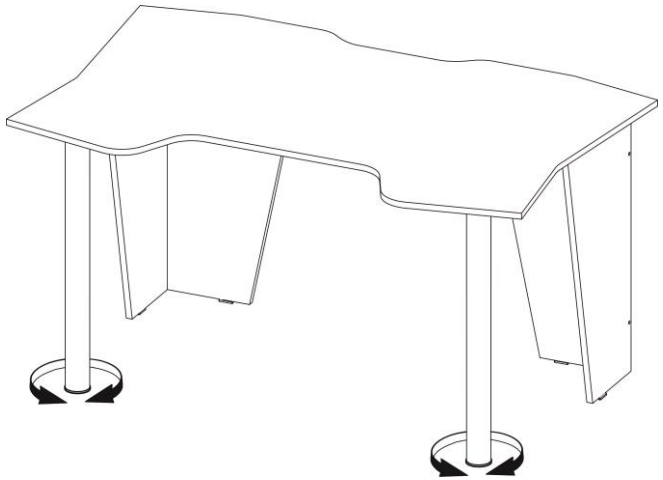

После установки стола отрегулируйте высоту с помощью пластиковых подпятников ножек!!!

Мебельная фабрика «Мастер»

www.mstmebel.ru

Столешница «Форсаж»

«»

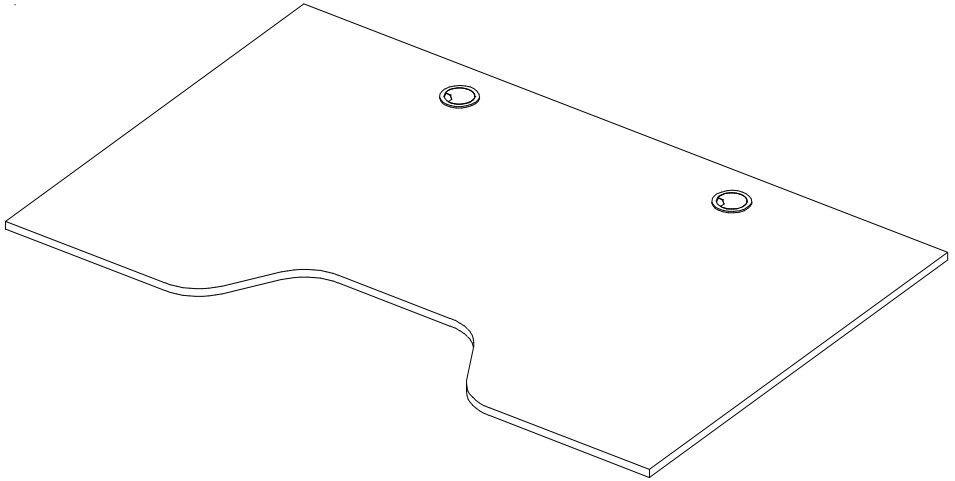

Габаритные размеры

Ширина	1400 мм
Глубина	892 мм
Высота	16 мм

Внимание: возможно два варианта сборки!!!

1 Вариант для стола Форсаж-1

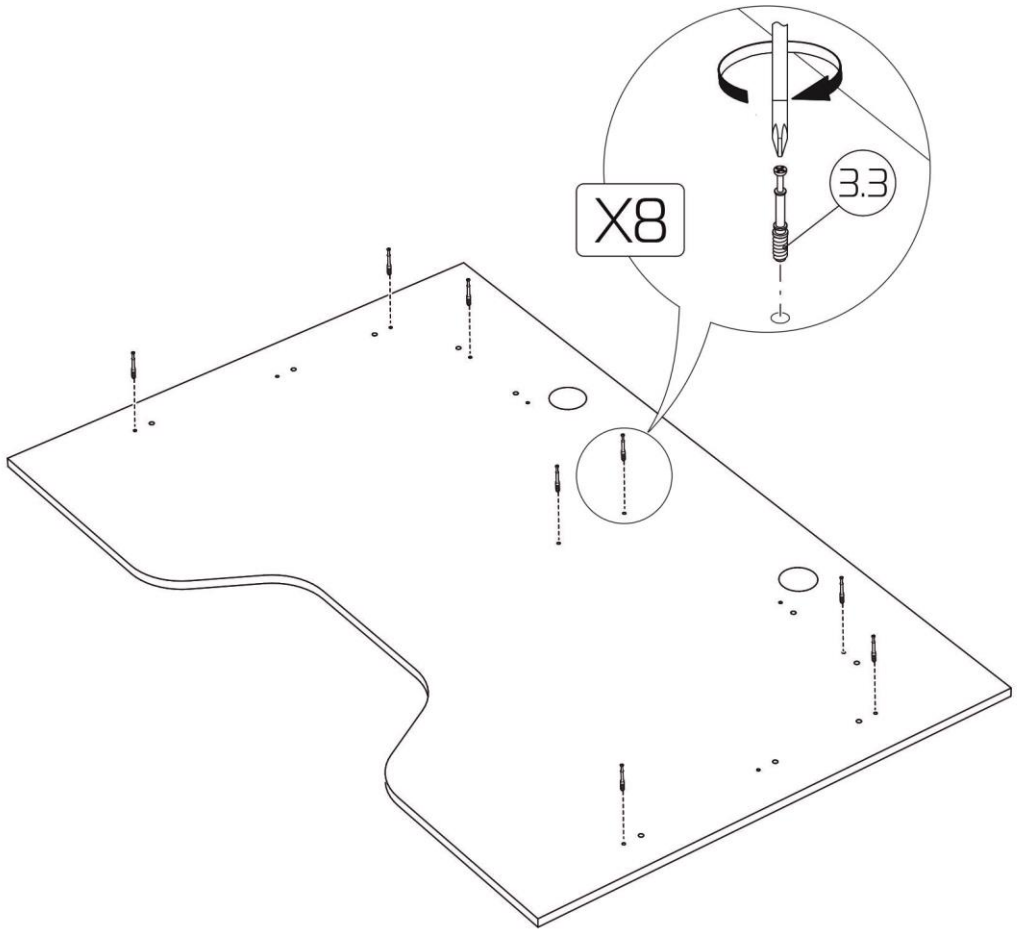

2 Вариант для стола Форсаж-2

