4000D/4000D AIRFLOW

CORSAIR

WEB: corsair.com
PHONE: (888) 222-4346
WARRANTY: corsair.com/support/warranty

SUPPORT: support.corsair.com
BLOG: corsair.com/blog
FORUM: forum.corsair.com
YOUTUBE: youtube.com/corsairhowto

© 2020-2021 CORSAIR MEMORY, Inc. All rights reserved. CORSAIR and the sails logo are registered trademarks in the United States and/or other countries. All other trademarks are the property of their respective owners. Product may vary slightly from those pictured. 49-002399 AB

PROJECT: 4000D / 4000D AIRFLOW QSG
REGION: WW
PN: 49-002399 Rev AB
LANGUAGES: English / French / German / Dutch / Italian / Spanish / Portuguese / Polish / Russian / Arabic / Traditional Chinese
MATERIAL INFO: 100# Matrix Dull White Text
FOLDED SIZE: W:105mm x H:127mm
FLAT SIZE: W:210mm x H:127mm
DATE: Monday Mar 22 2021

DESIGNER: MAY NGUYEN /LINDA WU
UPDATE revAB: updated country of origin
updated languages order
updated CORSAIR logo in the inner cover
removed HDD LED lineart in the front I/O section
added Thumbscrews to Accessory section
updated Spanish SSD translation
updated the subtitle to “Mid-Tower PC Case”

CORSAIR

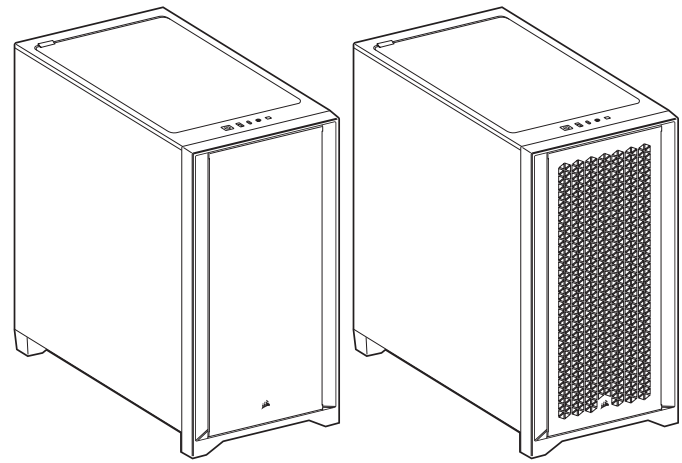

4000D/4000D AIRFLOW

Mid-Tower PC Case

BLACK

ТЕХНИЧЕСКИЕ ХАРАКТЕРИСТИКИ КОРПУСА

Длина ..... 453 мм
Ширина ..... 230 мм
Высота ..... 466 мм
Максимальная длина графического процессора ..... 360 мм
Максимальная высота ЦП ..... 170 мм
Максимальная длина блока питания ..... 220 мм

Расположение вентиляторов:
Спереди ..... 3x 120 мм / 2x 140 мм (1x 120 мм в комплекте поставки)
Сверху ..... 2x 120 мм / 2x 140 мм
Сзади ..... 120 мм (1x 120 мм в комплекте поставки)

Совместимость радиаторов:
Спереди ..... 360 мм / 280 мм
Сверху ..... 3 шт. по 120 мм (1 шт. входит в комплект), 2 шт. по 140 мм
Сзади ..... 120 мм

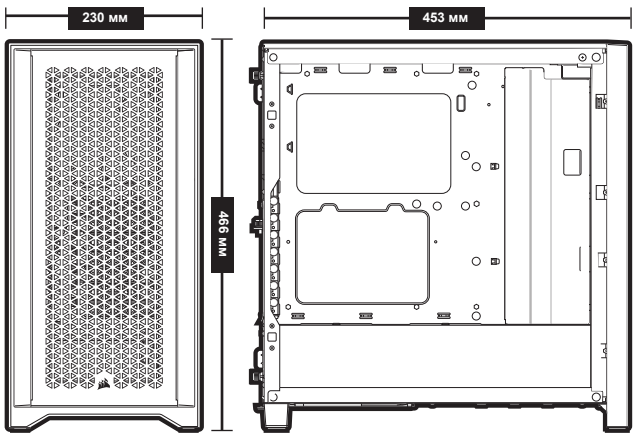

СОДЕРЖИМОЕ КОМПЛЕКТА АКСЕССУАРОВ



Винты для вентиляторов (короткие)

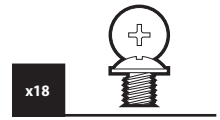

Винтов для материнской платы / жестких дисков



Винты для приводов оптических дисков/SSD-накопителя

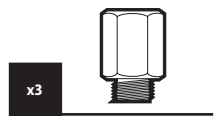

Опора для материнской платы



Шайба

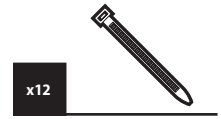

Стяжки для кабелей

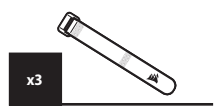

Стяжки на липучке

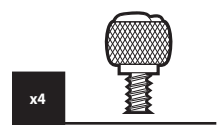

Барашковые винты

ОСОБЕННОСТИ КОРПУСА

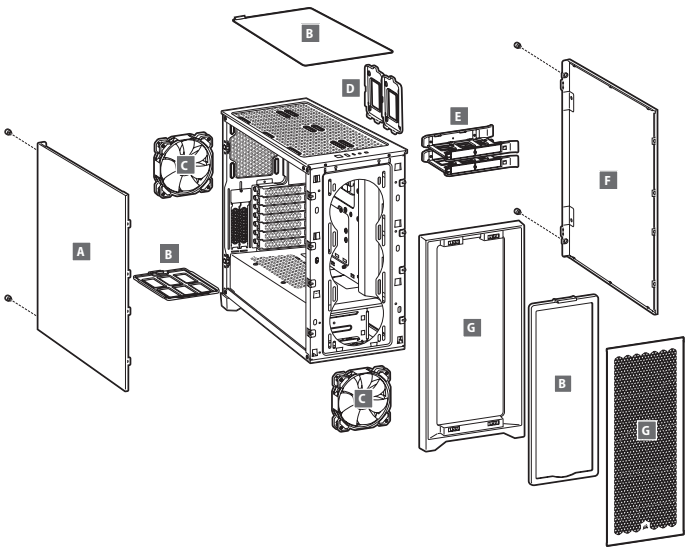

A — БОКОВАЯ ПАНЕЛЬ ИЗ ЗАКАЛЕННОГО СТЕКЛА

B — 3x ПЫЛЕВЫЕ ФИЛЬТРЫ

C — 2x вентилятора по 120 мм

D — 2x SSD ЛОТКИ

E — 2x ЛОТКИ ДЛЯ ЖЕСТКИХ ДИСКОВ

F — ЦЕЛЬНАЯ БОКОВАЯ ПАНЕЛЬ

G — ПЕРЕДНИЙ ОБОДОК

РУССКИЙ

СМЕННЫЕ БОКОВЫЕ ПАНЕЛИ

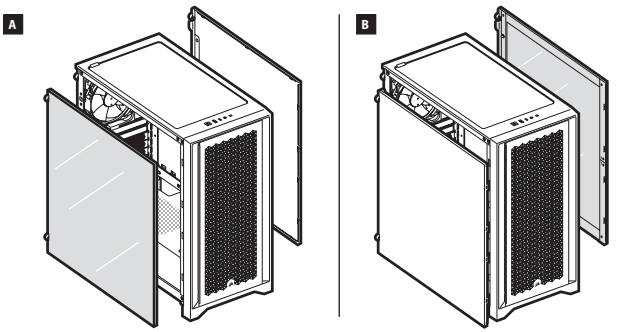

СНЯТИЕ БОКОВЫХ ПАНЕЛЕЙ

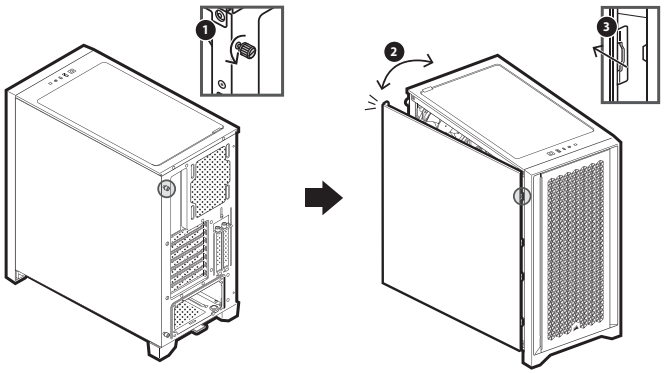

ПЕРЕМЕЩЕНИЕ КАБЕЛЬНОЙ ПАНЕЛИ

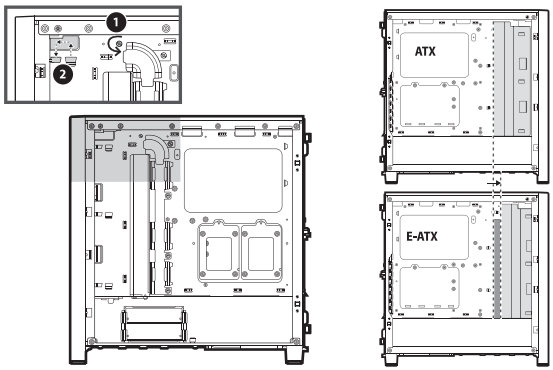

УСТАНОВКА МАТЕРИНСКОЙ ПЛАТЫ

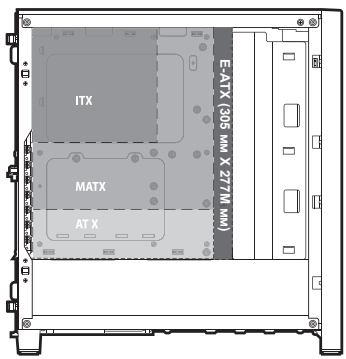

РУССКИЙ

УСТАНОВКА ЖЕСТКИХ ДИСКОВ

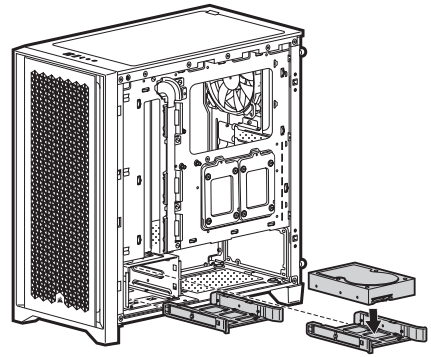

ПЕРЕМЕЩЕНИЕ ОТСЕКА ДЛЯ ЖЕСТКИХ ДИСКОВ

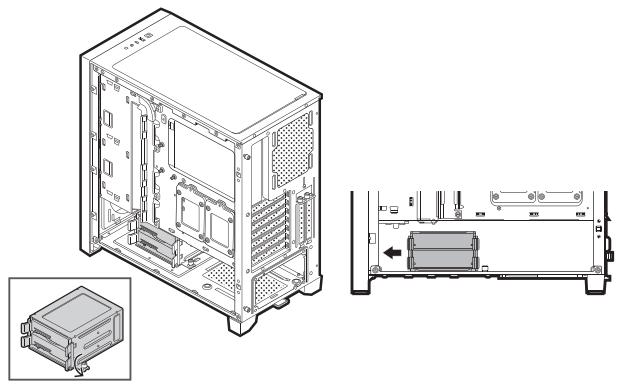

УСТАНОВКА ТВЕРДОТЕЛЬНЫХ НАКОПИТЕЛЕЙ

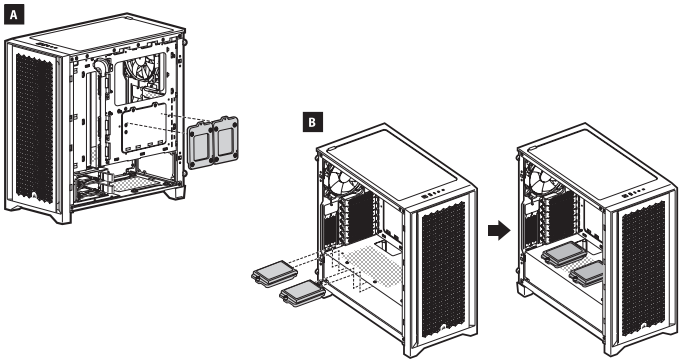

УСТАНОВКА БЛОКА ПИТАНИЯ

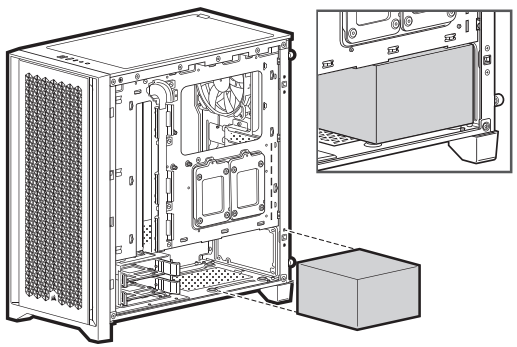

РУССКИЙ

УСТАНОВКА ПЛАТ PCI-e

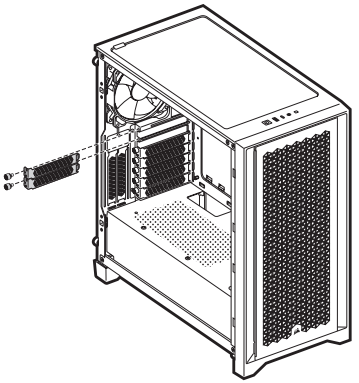

СНЯТИЕ ПЕРЕДНЕГО ОБОДКА

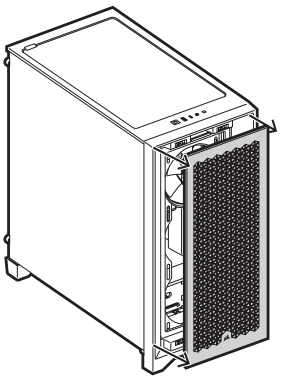

УСТАНОВКА ПЕРЕДНИХ РАЗЪЕМОВ ВВОДА-ВЫВОДА

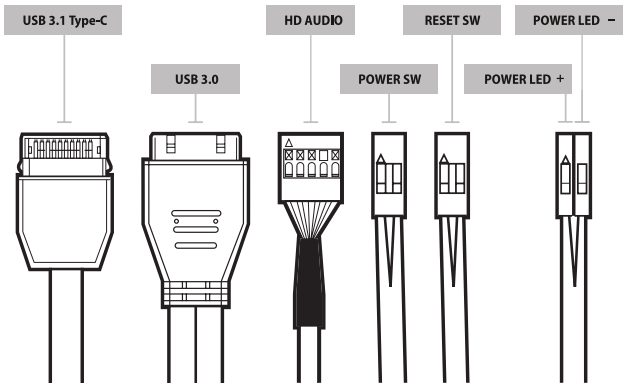

ДОСТУПНЫЕ ДЛЯ ПРИОБРЕТЕНИЯ ПРИНАДЛЕЖНОСТИ

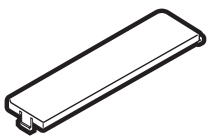

Кожух блока питания

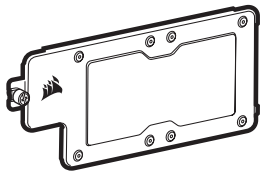

Вспомогательный лоток материнской платы

РУССКИЙ

ЧАСТО ЗАДАВАЕМЫЕ ВОПРОСЫ

1. **Имеет ли значение полярность при использовании разъема питания и сброса панели ввода-вывода?**
   Нет, она важна только для светодиодных разъемов.
2. **К кому следует обратиться, если корпус получен поврежденным или один из вентиляторов не работает?**
   Перейдите на веб-сайт support.corsair.com и запросите разрешение на возврат материалов (RMA), чтобы мы смогли заменить поврежденные детали.
3. **Где можно установить вентилятор?**

Места установки вентиляторов	
Спереди	3x120 мм / 2x140 мм
Сверху	2x120 мм / 2x140 мм
Сзади	120 мм

Дополнительную информацию об этом корпусе см. на **corsair.com.**

КОРПУСТЫҢ ТЕХНИКАЛЫҚ СИПАТТАМАЛАРЫ

Ұзындығы.....453 мм
Ені.....230 мм
Биіктігі.....466 мм
Графикалық процессордың максималды ұзындығы.....360 мм
ОП максималды биіктігі.....170 мм
Қуат блогының максималды ұзындығы.....220 мм

Желдеткіштердің орналасуы:
Алдынан.....3x 120 мм / 2x 140 мм (1x 120 мм жеткізу жиынтығында)
Жоғарыдан.....2x 120 мм / 2x 140 мм
Артынан..... 120 мм (1x 120 мм жеткізу жиынтығында)

Радиаторлардың үйлесімділігі:
Алдынан.....360 мм / 280 мм
Жоғарыдан..... 120 мм -ден 3 дана (1 данасы жиынтыққа кіреді), 140 мм-ден 2 дана
Артынан.....120 мм

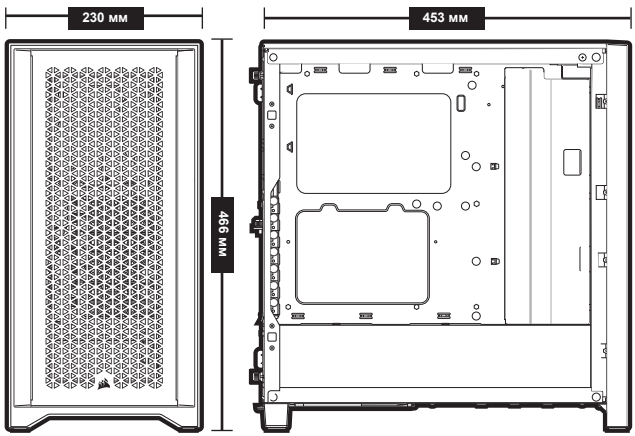

ҚАЗАҚША

АКСЕССУАРЛАР ЖИЫНТЫҒЫНЫҢ ІШІНДЕГІСІ



Желдеткіштерге арналған бұрандалар (қысқа)

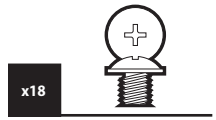

Жүйелік платаға/қатқыл дискілерге арналған бұрандалар



SSD-жинақтағышының I оптикалық дискілердің жетектеріне арналған бұрандалар

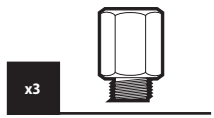

Жүйелік платаға арналған тірек



Шайба

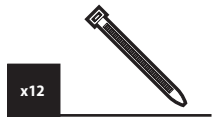

Кабельдерді қысып бұғыштар

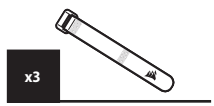

Жабысқақ қысып бұғыштар

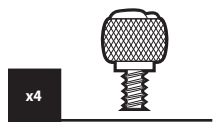

Құлақты бұрандалар

КОРПУСТЫҢ ЕРЕКШЕЛІКТЕРІ

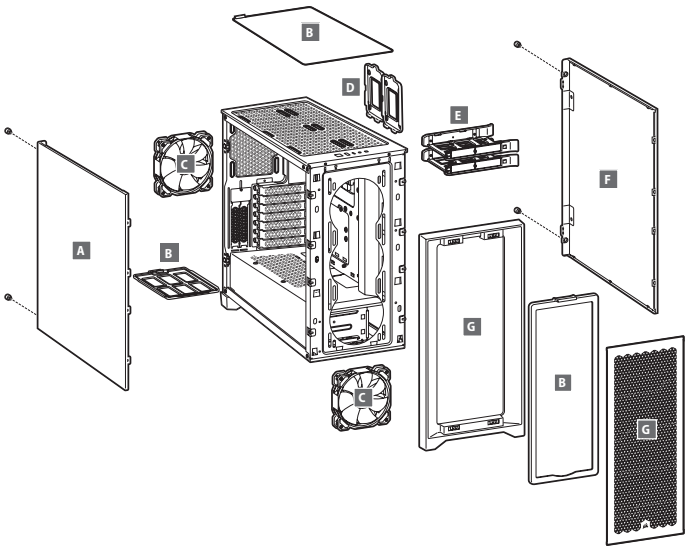

A — ШЫҢДАЛҒАН ШЫНЫДАН ЖАСАЛҒАН БҮЙІРЛІК ПАНЕЛЬ

B — 3x ШАҢ СҮЗГІЛЕР

C — 120 мм-дан 2x желдеткі

D — 2x SSD НАУАЛАР

E — ҚАТҚЫЛ ДИСКІЛЕРГЕ АРНАЛҒАН 2x НАУАЛАР

F — ТҰТАС БҮЙІРЛІК ПАНЕЛЬ

G — АЛДЫҢҒЫ ЖИЕК

ҚАЗАҚША

АЛЫНБАЛЫ БҮЙІР ПАНЕЛЬДЕР

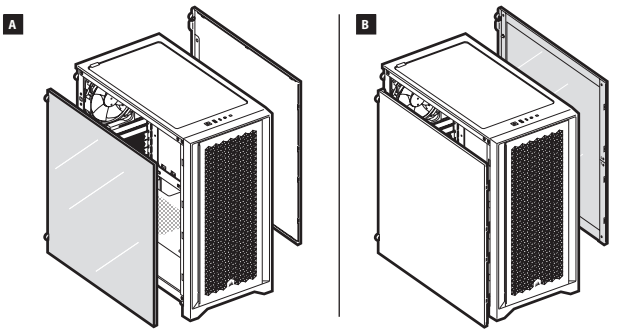

БҮЙІР ПАНЕЛЬДЕРДІ АЛУ

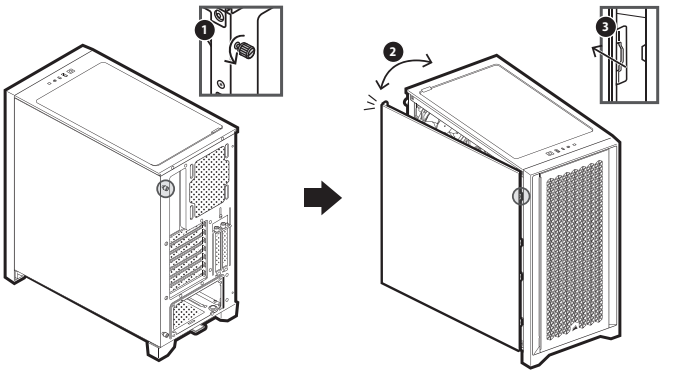

КАБЕЛЬДІК ПАНЕЛЬДІҢ ОРНЫН АУЫСТЫРУ

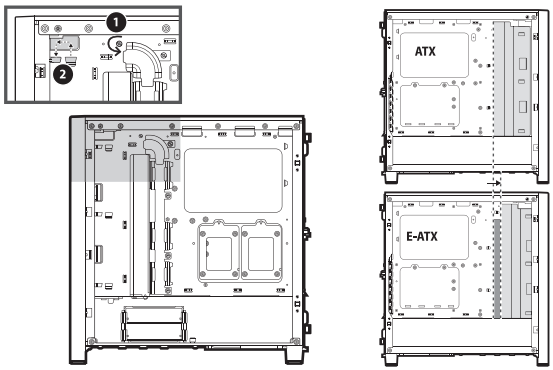

ЖҮЙЕЛІК ПЛАТАНЫ ОРНАТУ

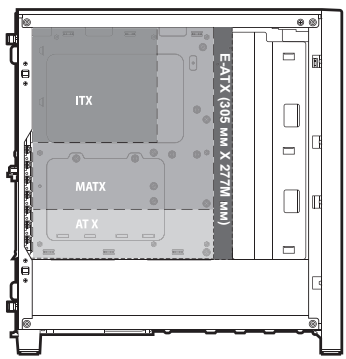

ҚАЗАҚША

ҚАТҚЫЛ ДИСКІЛЕРДІ ОРНАТУ

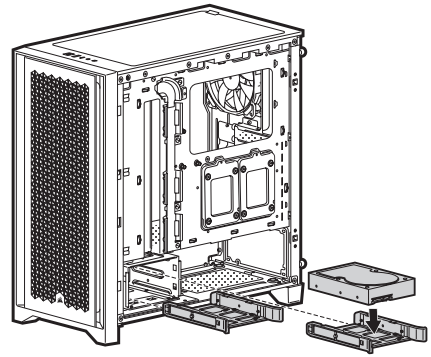

ҚАТҚЫЛ ДИСКІЛЕРГЕ АРНАЛҒАН БӨЛІКТІҢ ОРНЫН АУЫСТЫРУ

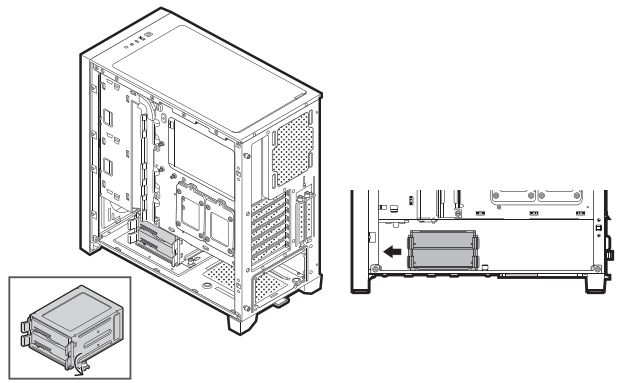

ҚАТТЫ ДЕНЕЛІ ЖИНАҚТАҒЫШТАРДЫ ОРНАТУ

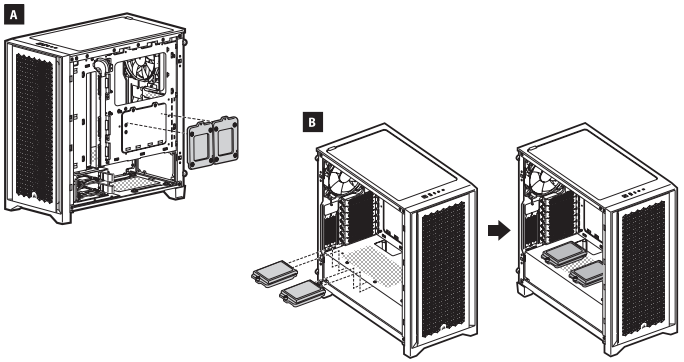

ҚУАТ БЛОГЫН ОРНАТУ

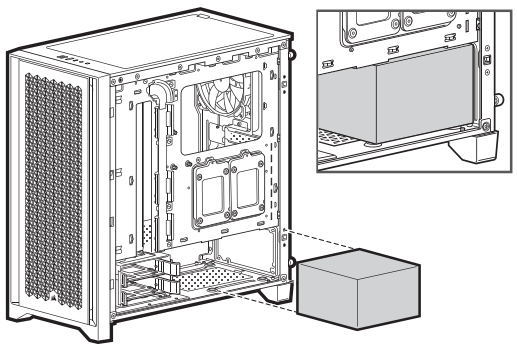

ҚАЗАҚША

PCI-e ПЛАТАЛАРЫН ОРНАТУ

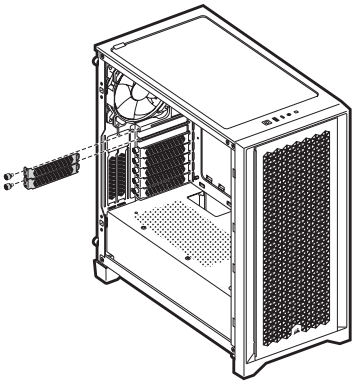

АЛДЫҢҒЫ ЖИЕКТІ АЛУ

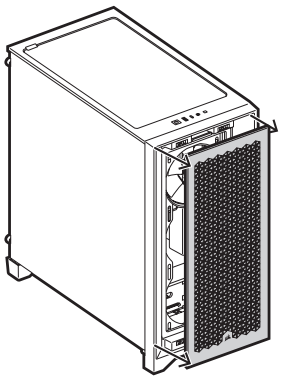

ЕНГІЗУ-ШЫҒАРУДЫҢ АЛДЫҢҒЫ АҒЫТПАЛАРЫН ОРНАТУ

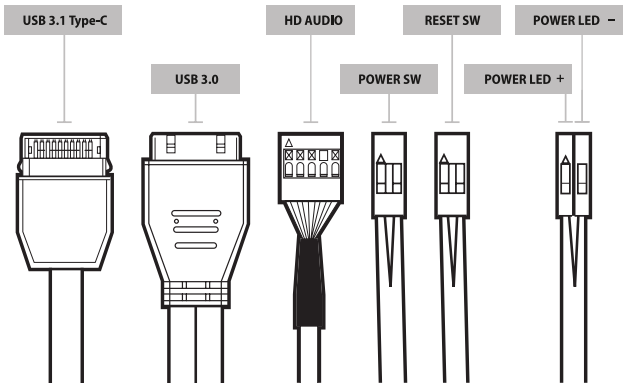

САТЫП АЛУ ҮШІН ҚОЛЖЕТІМДІ КЕРЕК-ЖАРАҚТАР

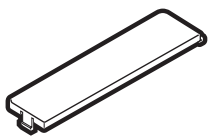

Қуат блогының қаптамасы

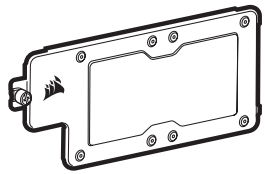

Жүйелік платаның қосалқы науасы

ҚАЗАҚША

ЖИІ ҚОЙЫЛАТЫН СҰРАҚТАР

1. **Қуат ағытпасын пайдаланғанда және енгізу-шығару панелін арылтқанда полярлық маңызды ма?**
   Жоқ, бұл тек жарықдиодты ағытпалар үшін маңызды.
2. **Егер корпус зақымдалған болса немесе желдеткіштердің біреуі жұмыс істемесе, кімге жүгіну керек?**
   support.corsair.com веб-сайтына өтіп, зақымдалған бөлшектерді ауыстыру үшін материалдарды (RMA) қайтаруға рұқсат сұраңыз.
3. **Желдеткішті қайда орнатуға болады?**

Желдеткіштерді орнату орындары	
Алдынан	3x120 мм / 2x140 мм
Жоғарыдан	2x120 мм / 2x140 мм
Артынан	120 мм

Бұл корпус туралы қосымша ақпаратты **corsair.com.** веб-сайтындағы өнім парағынан қараңыз.