5000D / 5000D AIRFLOW

CORSAIR

WEB: corsair.com
PHONE: (888) 222-4346
WARRANTY: corsair.com/support/warranty

SUPPORT: support.corsair.com
BLOG: corsair.com/blog
FORUM: forum.corsair.com
YOUTUBE: youtube.com/corsairhowto

© 2020 CORSAIR MEMORY, Inc. All rights reserved. CORSAIR and the sails logo are registered trademarks in the United States and/or other countries. All other trademarks are the property of their respective owners. Product may vary slightly from those pictured. 49-002183 AA

PROJECT: 5000D / 5000D AIRFLOW QSG
REGION: WW
PN: 49-002183 Rev AA
LANGUAGES: English / French / German / Dutch / Italian / Spanish / Portuguese / Polish / Russian / Arabic / Traditional Chinese

MATERIAL INFO: 100# Matrix Dull White Text
FOLDED SIZE: W:105mm x H:127mm
FLAT SIZE: W:210mm x H:127mm
DATE: Tuesday September 8, 2020
DESIGNER: MAY NGUYEN

CORSAIR

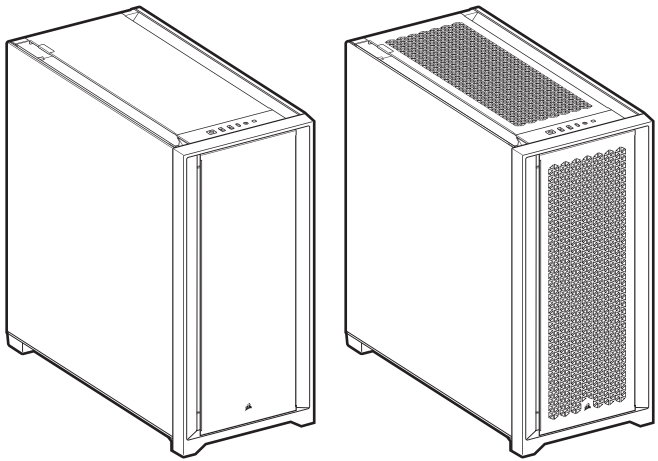

5000D / 5000D AIRFLOW

Mid-Tower PC Case

ТЕХНИЧЕСКИЕ ХАРАКТЕРИСТИКИ КОРПУСА

Длина	520 мм
Ширина	245 мм
Высота	520 мм
Максимальная длина графического процессора	370 мм
Максимальная высота ЦП	170 мм
Максимальная длина блока питания	180 мм
Расположение вентиляторов:	
Спереди	3x 120 мм/2x 140 мм (1x 120 мм в комплекте поставки)
Сверху	3x 120 мм / 2x 140 мм
Сзади	120 мм (1x 120 мм в комплекте поставки)
Лоток для материнской платы	3x (120 мм) (необходимо снять крышку для кабелей)
Совместимость радиаторов:	
Спереди	360 мм / 280 мм*
Сверху	360 мм / 280 мм
Сзади	120 мм
Лоток для материнской платы	360 мм*

** Лоток для материнской платы и переднюю ячейку на 360 мм нельзя использовать одновременно при установке радиаторов.*

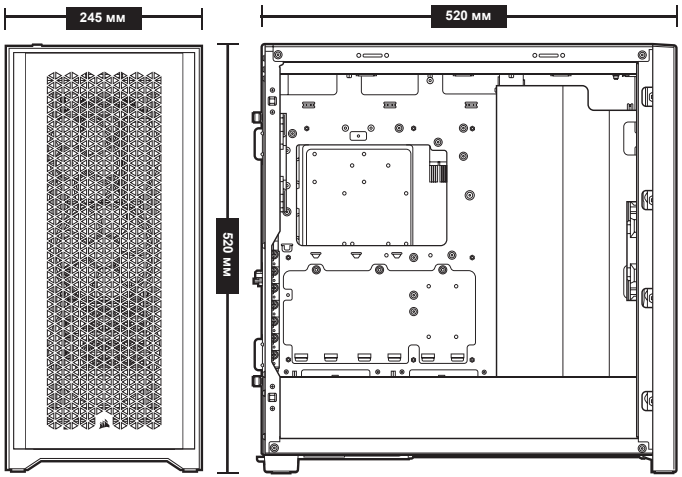

СОДЕРЖИМОЕ КОМПЛЕКТА АКСЕССУАРОВ

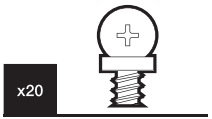

Винты для вентилятора (короткие)

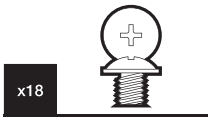

Винты для материнской платы/ жестких дисков



Винты для приводов оптических дисков/SSD-накопителя

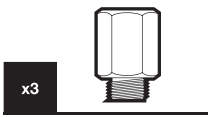

Опора для материнской платы

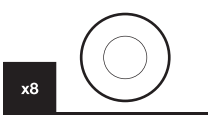

Шайба

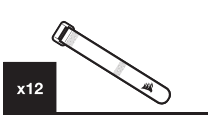

Стяжка на липучке

ОСОБЕННОСТИ КОРПУСА

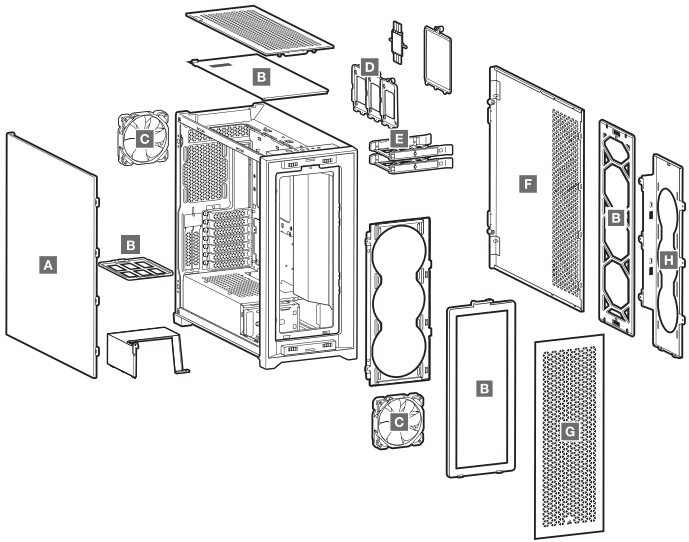

A — БОКОВАЯ ПАНЕЛЬ ИЗ ЗАКАЛЕННОГО СТЕКЛА

B — 4x ПЫЛЕВЫЕ ФИЛЬТРЫ

C — 2X ВЕНТИЛЯТОРА ПО 120 ММ

D — 3x SSD ЛОТКИ

E — 2x ЛОТКИ ДЛЯ ЖЕСТКИХ ДИСКОВ

F — ЦЕЛЬНАЯ БОКОВАЯ ПАНЕЛЬ

G — ПЕРЕДНИЙ ОБОДОК

H — КРОНШТЕЙН ВЕНТИЛЯТОРА ЛОТКА ДЛЯ МАТЕРИНСКОЙ ПЛАТЫ

РУССКИЙ

СНЯТИЕ БОКОВЫХ ПАНЕЛЕЙ

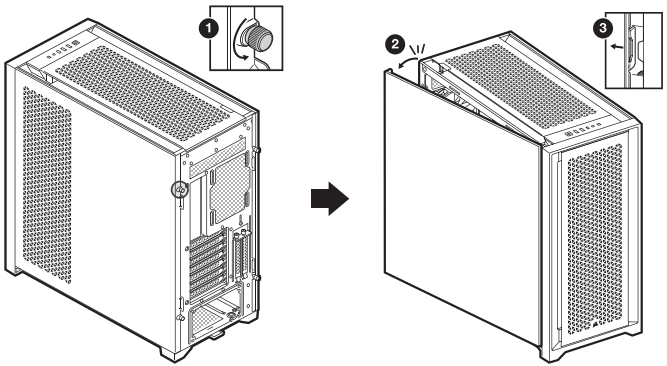

СНЯТИЕ ПЕРЕДНЕГО И ВЕРХНЕГО ОБОДКА

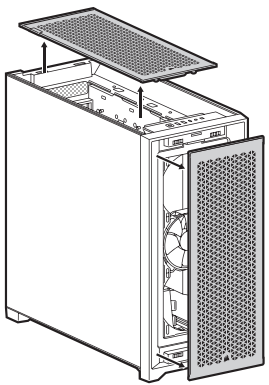

ПЕРЕМЕЩЕНИЕ КАБЕЛЬНОЙ ПАНЕЛИ

A

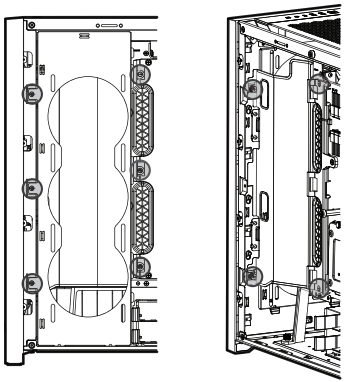

B

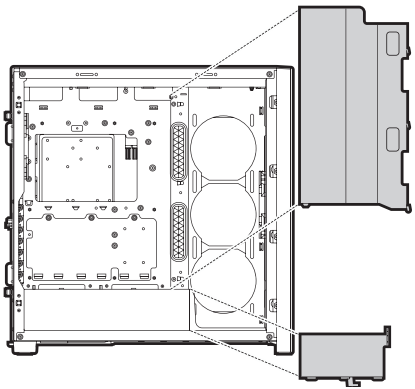

РУССКИЙ

ПЕРЕМЕЩЕНИЕ КАБЕЛЬНОЙ ПАНЕЛИ

C

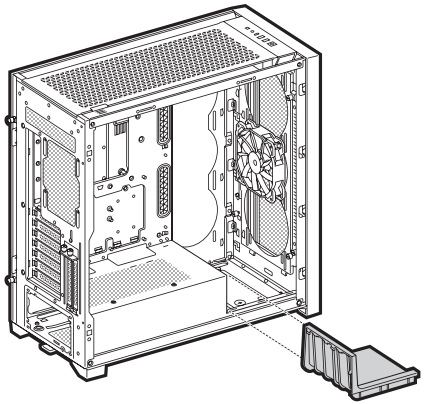

D

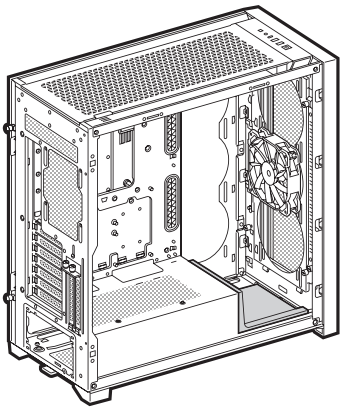

УСТАНОВКА МАТЕРИНСКОЙ ПЛАТЫ

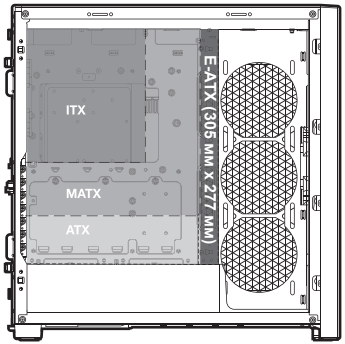

УСТАНОВКА ЖЕСТКИХ ДИСКОВ

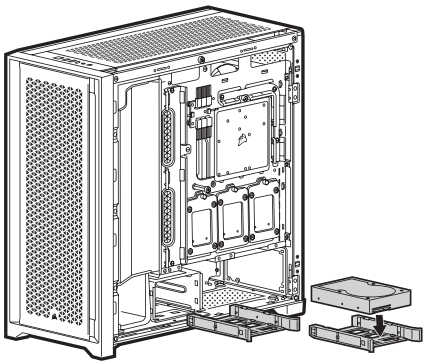

ПЕРЕМЕЩЕНИЕ ОТСЕКА ДЛЯ ЖЕСТКИХ ДИСКОВ

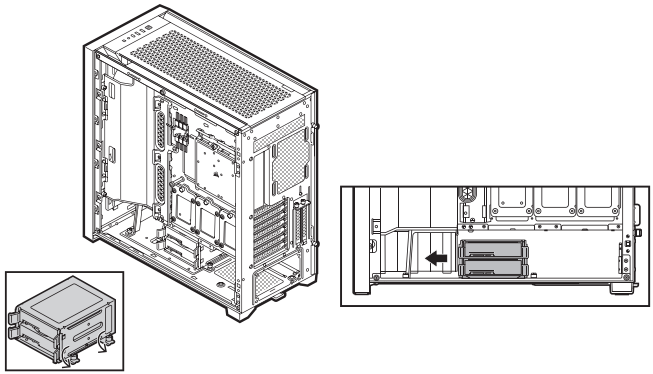

УСТАНОВКА БЛОКА ПИТАНИЯ

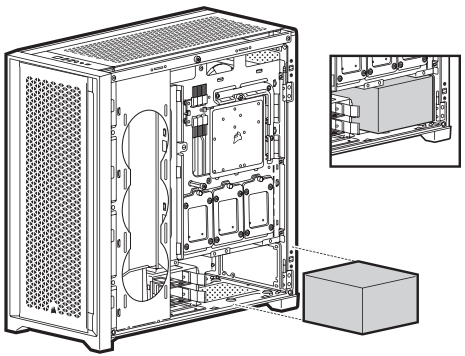

РУССКИЙ

УСТАНОВКА ТВЕРДОТЕЛЬНЫХ НАКОПИТЕЛЕЙ

A

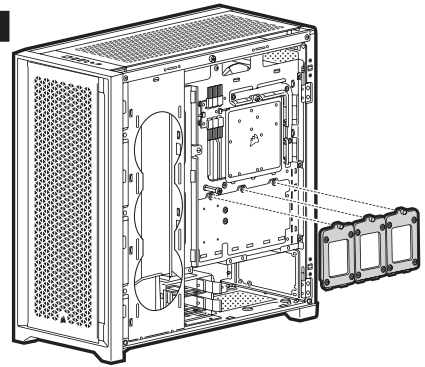

B

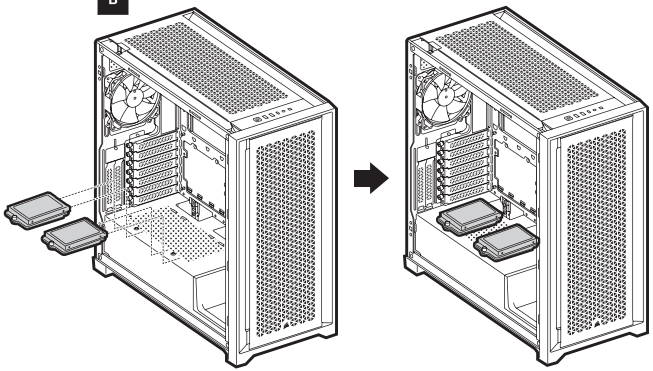

РУССКИЙ

УСТАНОВКА ПЛАТ PCI-E

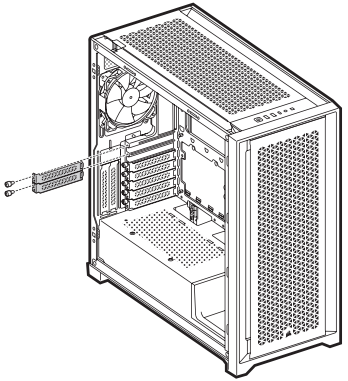

ГРАФИЧЕСКИЙ ПРОЦЕССОР С ВЕРТИКАЛЬНЫМ КРЕПЛЕНИЕМ

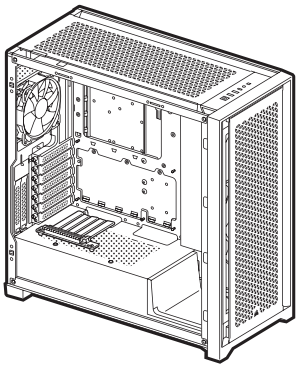

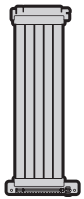

Удлинительный кабель CORSAIR PCIe
приобретается отдельно

x2



Опора для материнской платы

УСТАНОВКА ПЕРЕДНИХ РАЗЪЕМОВ ВВОДА-ВЫВОДА

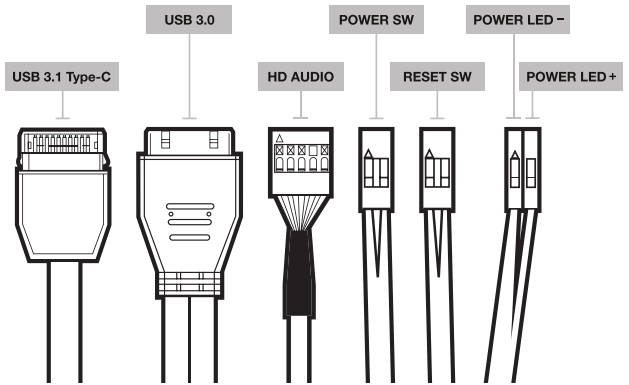

АКСЕССУАРЫ

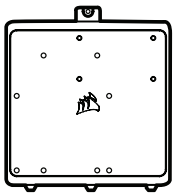

Вспомогательный лоток материнской платы

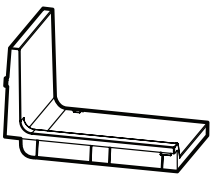

Дополнительный кожух блока питания

РУССКИЙ

ЧАСТО ЗАДАВАЕМЫЕ ВОПРОСЫ

1. **Имеет ли значение полярность при использовании разъема питания и сброса панели ввода-вывода?**
   Нет, она важна только для светодиодных разъемов.
2. **К кому следует обратиться, если корпус получен поврежденным или один из вентиляторов не работает?**
   Перейдите на веб-сайт support.corsair.com и запросите разрешение на возврат материалов (RMA), чтобы мы смогли заменить поврежденные детали.
3. **Где можно установить вентилятор?**

Места установки вентиляторов	
Спереди	3x120 мм / 2x140 мм
Сверху	2x120 мм / 2x140 мм
Сзади	120 мм
Лоток для материнской платы	3x120 мм

Дополнительную информацию об этом корпусе см. на странице продукта на веб-сайте **corsair.com.**

КОРПУСТЫҢ ТЕХНИКАЛЫҚ СИПАТТАМАЛАРЫ

Ұзындығы.....520 мм
Ені.....245 мм
Биіктігі.....520 мм
Графикалық процессордың максималды ұзындығы.....370 мм
ОП максималды биіктігі.....170 мм
Қуат блогының максималды ұзындығы.....180 мм
Желдеткіштердің орналасуы:
Алдынан.....3x 120 мм/2x 140 мм (1x 120 мм жеткізу жиынтығында)
Жоғарыдан.....3x 120 мм / 2x 140 мм
Артынан.....120 мм (1x 120 мм жеткізу жиынтығында)
Лоток для материнской платы.....3x (120 мм) (кабельдерге арналған қақпақты алу қажет)
Радиаторлардың үйлесімділігі:
Алдынан.....360 мм / 280 мм*
Жоғарыдан.....360 мм / 280 мм
Артынан.....120 мм
Жүйелік платаға арналған науа.....360 мм*
** Жүйелік платаға арналған науаны және 360мм алдыңғы ұяшықты радиаторларды орнату кезінде бір мезгілде пайдалануға болмайды.*

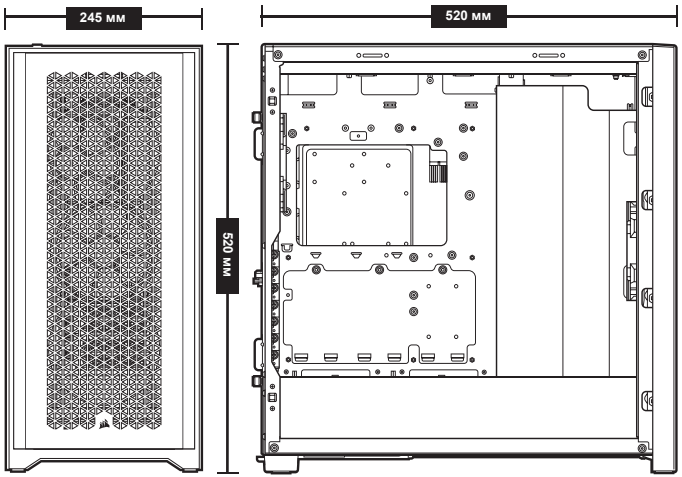

АКСЕССУАРЛАР ЖИЫНТЫҒЫНЫҢ ІШІНДЕГІСІ



Желдеткіштерге арналған бұрандалар (қысқа)

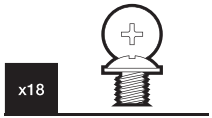

Жүйелік платаға/қатқыл дискілерге арналған бұрандалар



SSD-жинақтағышының /оптикалық дискілердің жетектеріне арналған бұрандалар

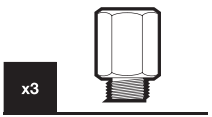

Жүйелік платаға арналған тірек



Шайба

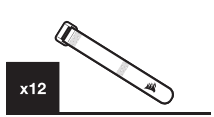

Жабысқақ қысып бұғыштар

КОРПУСТЫҢ ЕРЕКШЕЛІКТЕРІ

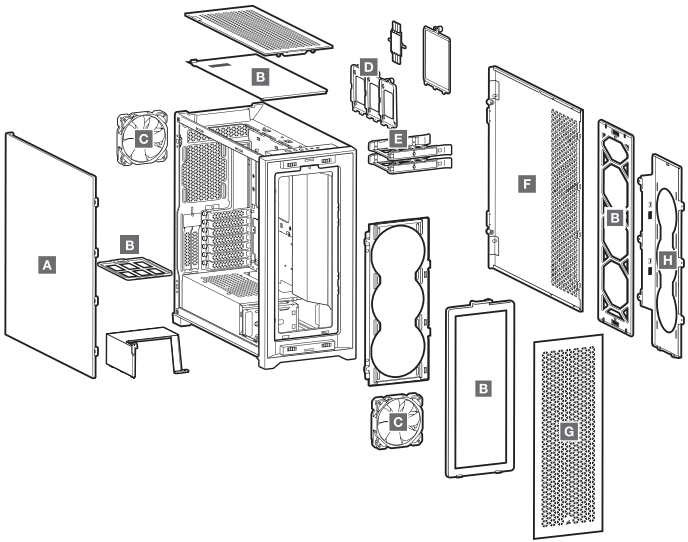

A — ШЫҢДАЛҒАН ШЫНЫДАН ЖАСАЛҒАН БҮЙІРЛІК ПАНЕЛЬ

B — 4x ШАҢ СҮЗГІЛЕР

C — 120 ММ-ЛІК 2X ЖЕЛДЕТКІШ

D — 3x SSD НАУАЛАР

E — ҚАТҚЫЛ ДИСКІЛЕРГЕ АРНАЛҒАН 2x НАУАЛАР

F — ТҰТАС БҮЙІРЛІК ПАНЕЛЬ

G — АЛДЫҢҒЫ ЖИЕК

H — ЖҮЙЕЛІК ПЛАТАҒА АРНАЛҒАН НАУА ЖЕЛДЕТКІШІНІҢ КРОНШТЕЙНІ

БҮЙІР ПАНЕЛЬДЕРДІ АЛУ

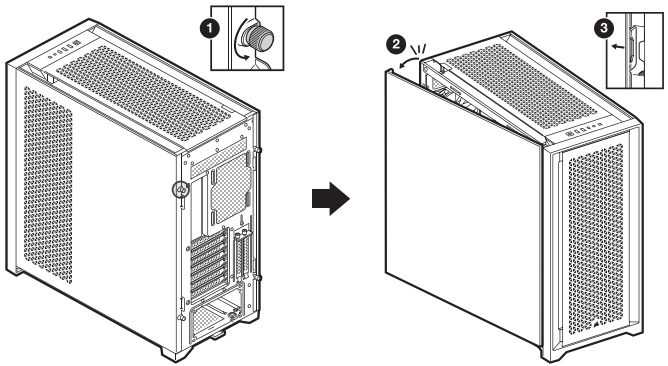

АЛДЫҢҒЫ ЖӘНЕ ЖОҒАРҒЫ ЖИЕКТІ АЛУ

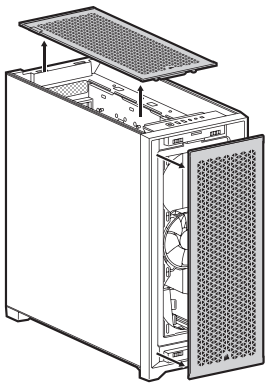

КАБЕЛЬДІК ПАНЕЛЬДІҢ ОРНЫН АУЫСТЫРУ

A

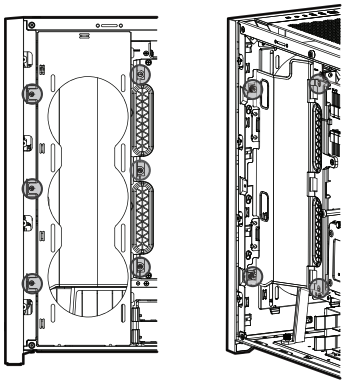

B

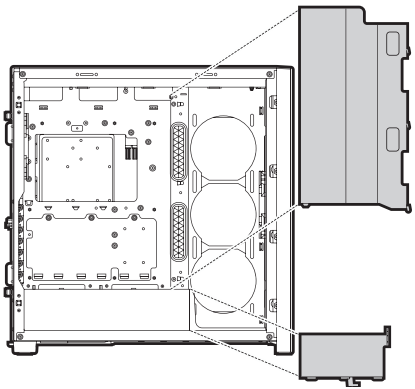

ҚАЗАҚША

КАБЕЛЬДІК ПАНЕЛЬДІҢ ОРНЫН АУЫСТЫРУ

C

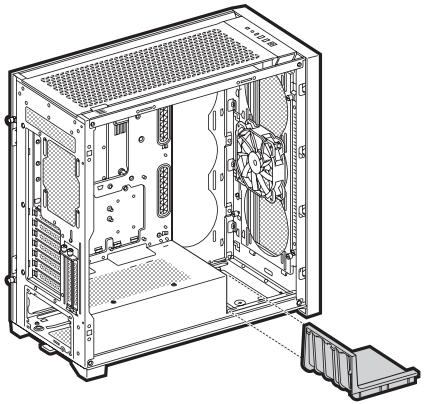

D

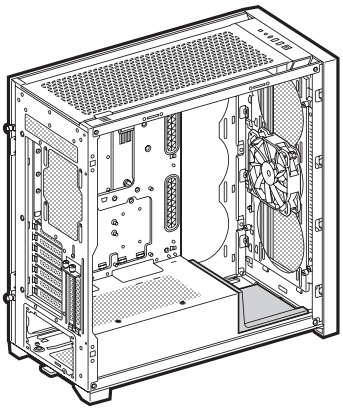

ЖҮЙЕЛІК ПЛАТАНЫ ОРНАТУ

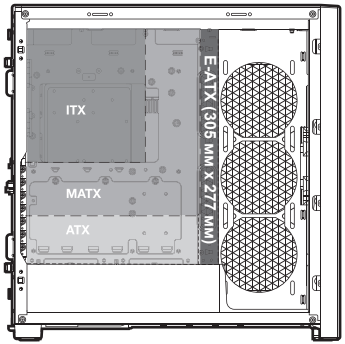

ҚАТҚЫЛ ДИСКІЛЕРДІ ОРНАТУ

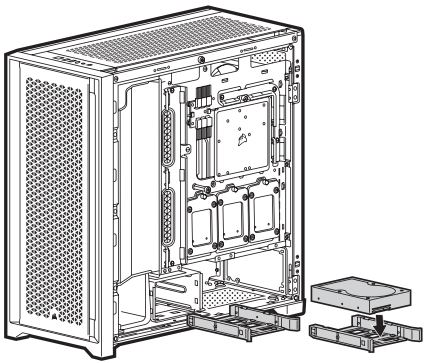

ҚАТҚЫЛ ДИСКІЛЕРГЕ АРНАЛҒАН БӨЛІКТІҢ ОРНЫН АУЫСТЫРУ

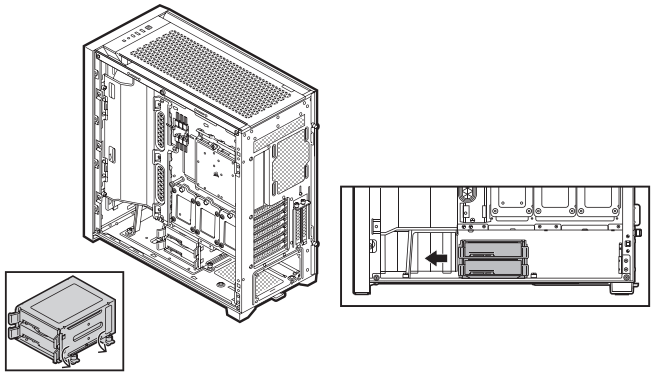

ҚУАТ БЛОГЫН ОРНАТУ

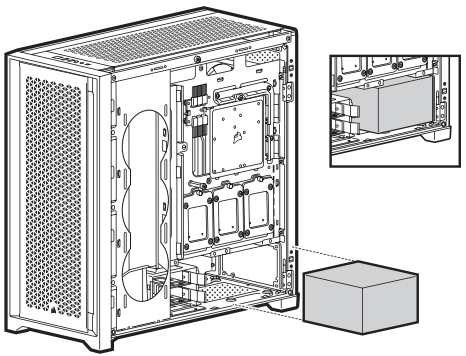

ҚАТТЫ ДЕНЕЛІ ЖИНАҚТАҒЫШТАРДЫ ОРНАТУ

A

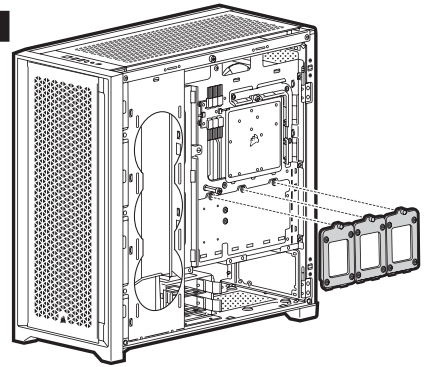

B

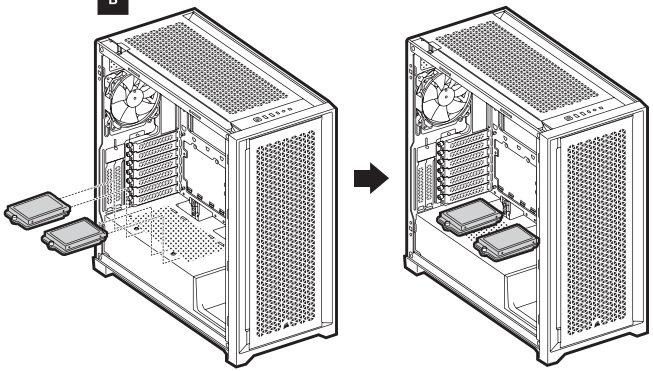

ҚАЗАҚША

PCI-E ПЛАТАЛАРЫН ОРНАТУ

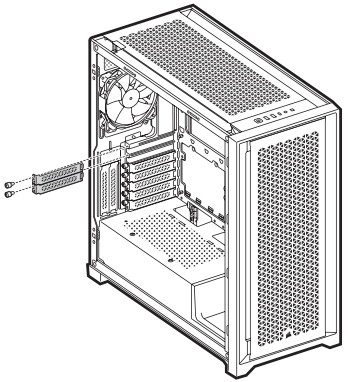

ТІГІНЕН БЕКІТІЛЕТІН ГРАФИКАЛЫҚ ПРОЦЕССОР

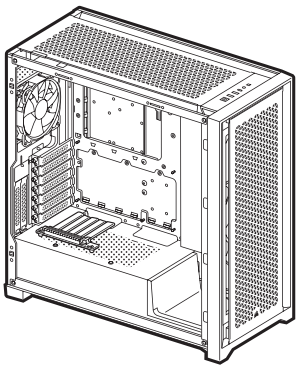

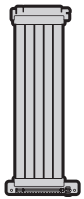

CORSAIR PCIe ұзартқыш кабелі
бөлек сатып алынады

x2



Жүйелік платаға арналған тірек

ЕНГІЗУ-ШЫҒАРУДЫҢ АЛДЫҢҒЫ АҒЫТПАЛАРЫН ОРНАТУ

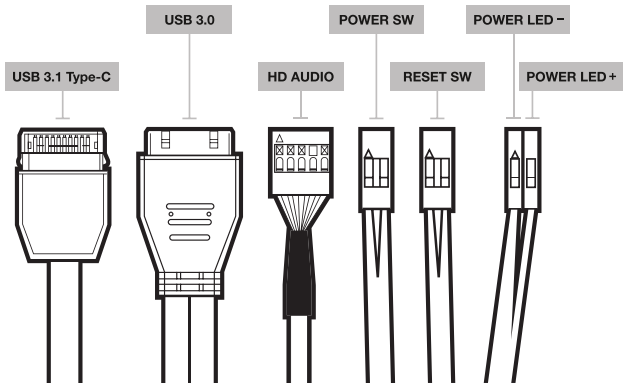

АКСЕССУАРЛАР

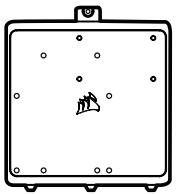

Жүйелік платаның қосалқы науасы

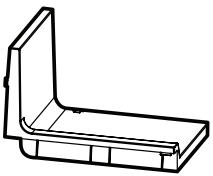

Қуат блогының қосымша қаптамасы

ЖИІ ҚОЙЫЛАТЫН СҰРАҚТАР

1. **Қуат ағытпасын пайдаланғанда және енгізу-шығару панелін арылтқанда полярлық маңызды ма? Жоқ, бұл тек жарықдиодты ағытпалар үшін маңызды.**
2. **Егер корпус зақымдалған болса немесе желдеткіштердің біреуі жұмыс істемесе, кімге жүгіну керек?** Support.corsair.com веб-сайтына өтіп, зақымдалған бөлшектерді ауыстыру үшін материалдарды (RMA) қайтаруға рұқсат сұраңыз.
3. **Желдеткішті қайда орнатуға болады?**

Желдеткіштерді орнату орындары	
Алдынан	3x120 мм / 2x140 мм
Жоғарыдан	2x120 мм / 2x140 мм
Артынан	120 мм
Жүйелік платаға арналған науа	3x120 мм

Бұл корпус туралы қосымша ақпаратты **corsair.com.** веб-сайтындағы өнім парағынан қараңыз.

ҚАЗАҚША