* Перечень оборудования

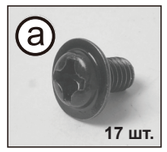

Винты для крепления материнской платы и 2.5'' HDD

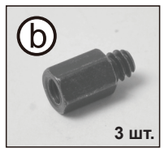

Опорный болт (запасные части) для крепления материнской платы



Винты для крепления блока питания

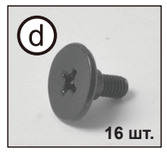

Винты для 2.5'' HDD



Винты для 3.5'' HDD

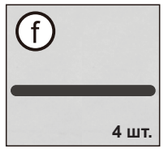

Липучка для укладки кабеля

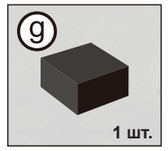

Резиновая прокладка для крепления блока питания

* Элементы сверх необходимого количества— это запасные части.

* Снятие панелей



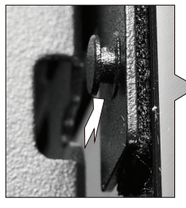

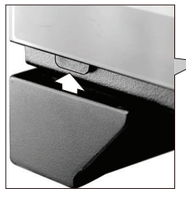

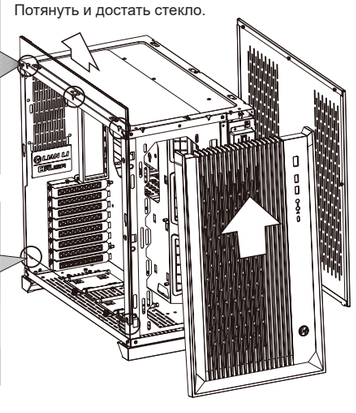

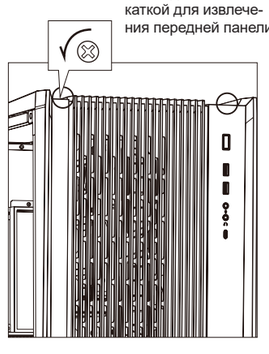

* Укладка кабеля

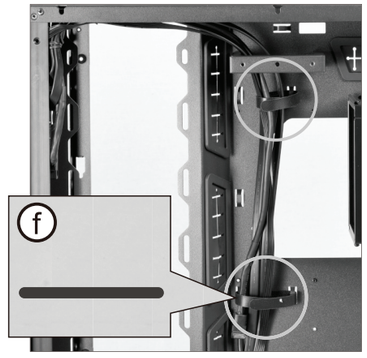

* Крепление для радиатора и кулера

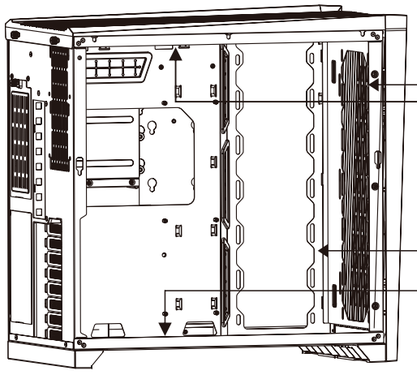

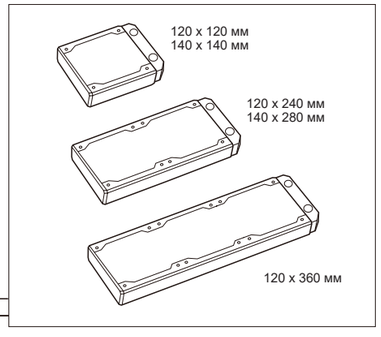

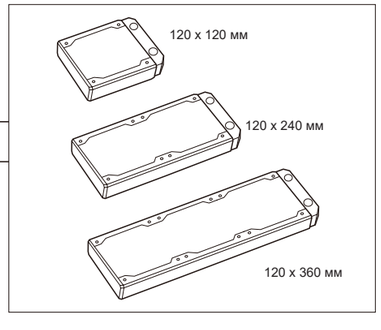

Дополнительные комплекты

Модель: BR LITE 120 -1 / BR LITE 120 - 3
ВЕНТИЛЯТОР 120 мм

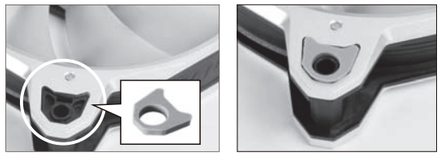

РАЗЪЁМ PWM_FAN

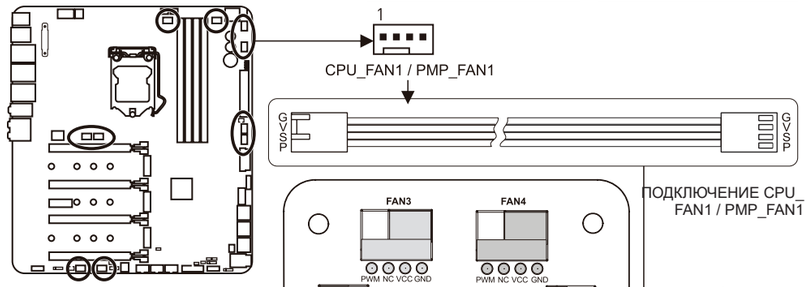

Программный контроллер

РАЗЪЁМ RGB LED 12 В

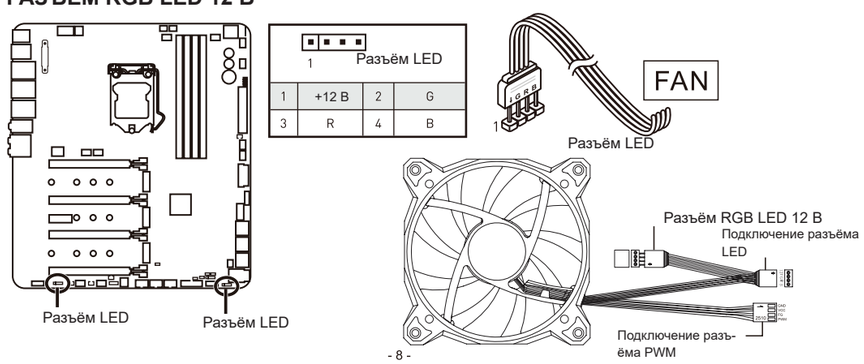

*** Компоненты корпуса**

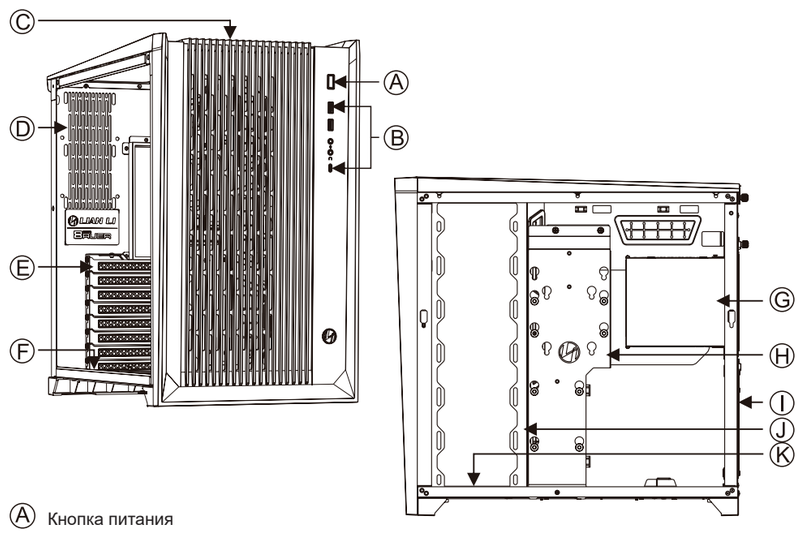

Ⓐ Кнопка питания

Ⓑ Порты мультимедиа (USB 3.0 x 2, USB 3.1 Type-C, HD audio)

Ⓒ Запасные вентиляторы 120 мм x 3 или вентиляторы 140 мм x 2

Ⓓ Запасные вентиляторы 8 мм x 2 или вентилятор 9 мм x 1

Ⓔ Слоты шины PCI с вентиляцией

Ⓕ 2.5 “ HDD x 2

Ⓖ Съемный лоток для HDD (3.5” HDD x 2 или 2.5” HDD x 2 или блок питания x 1)

Ⓗ Съемный лоток для HDD (3.5” HDD x 1 + 2.5” HDD x 1 или 2.5” HDD x 2)

Ⓘ Лоток для блока питания

Ⓙ Запасные вентиляторы 120 мм x 3

Ⓚ Запасные вентиляторы 120 мм x 3

*** Установка 2.5” HDD**

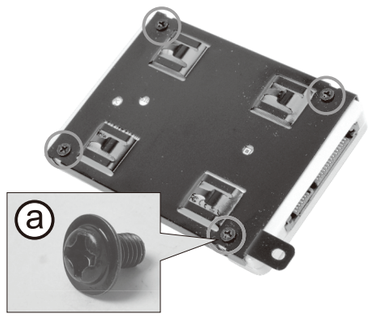

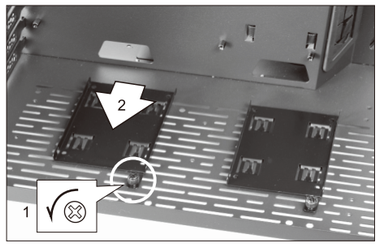

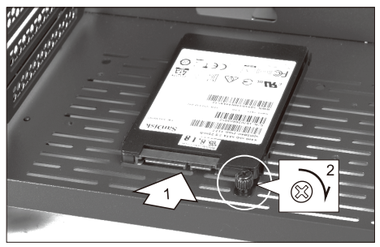

*** Снятие воздушных фильтров**

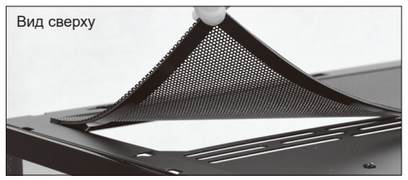

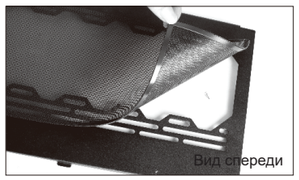

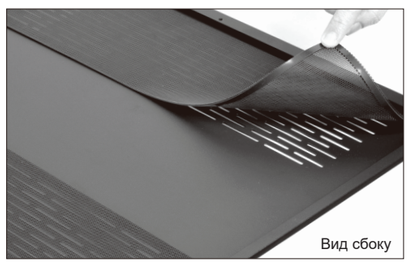

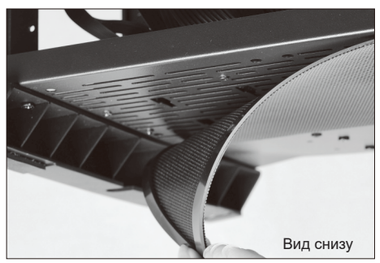

*** Установка блока питания**

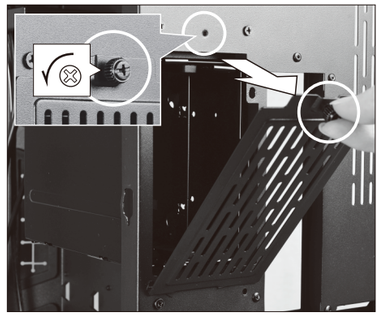

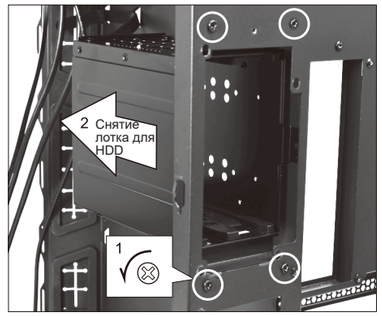

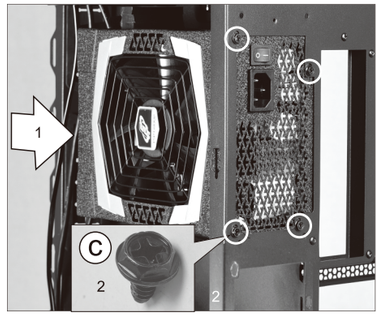

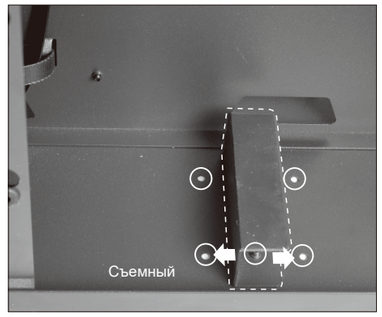

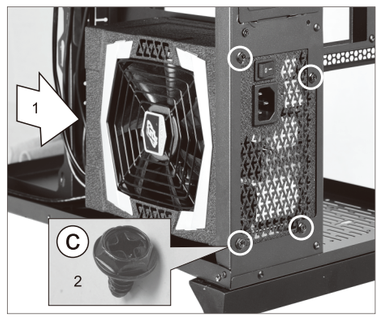

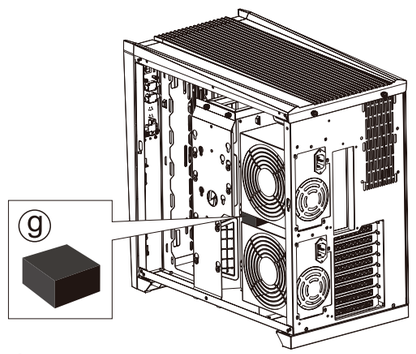

*** Установка материнской платы**

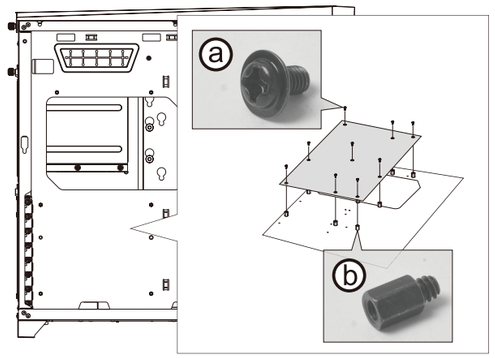

*** Установка 2.5”/3.5” HDD**

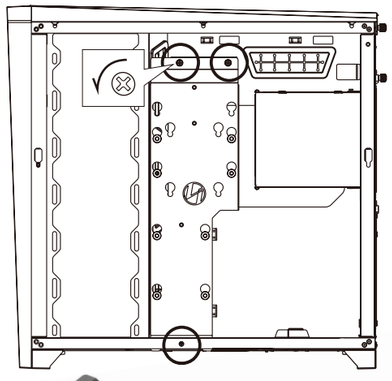

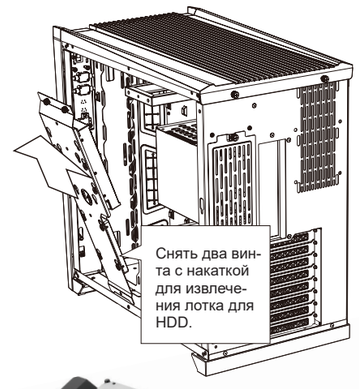

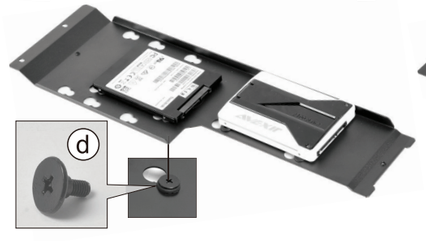



*** Установка 2.5”/3.5” HDD**



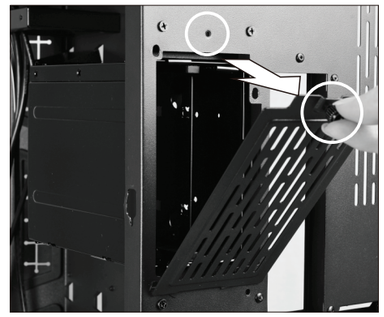

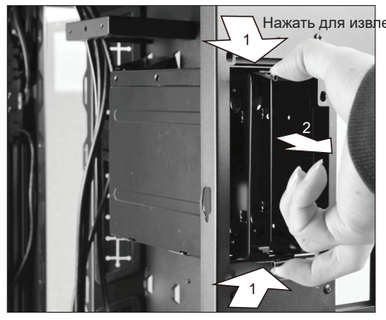





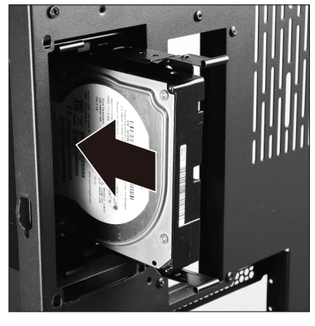

* Зазоры оборудования

— Кулер процессора
— Графический процессор
— Блок питания со скобой
— Блок питания без скобы
— Зазор радиатора

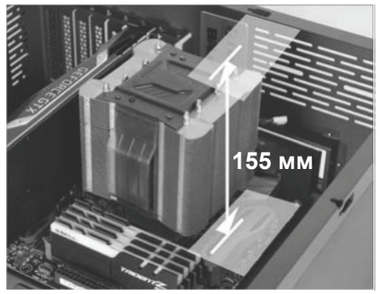

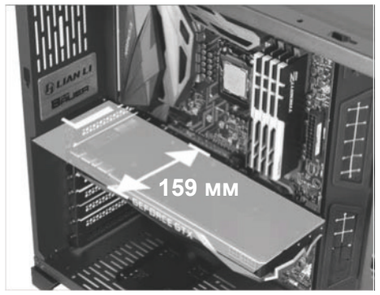

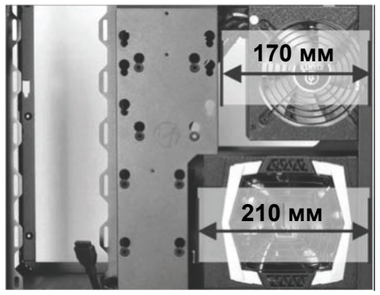

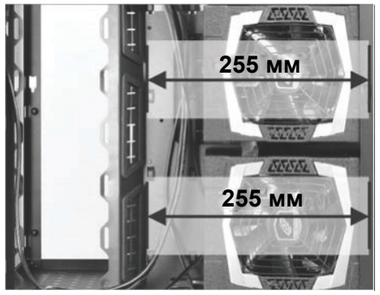

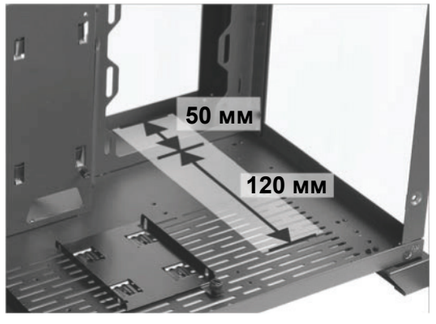

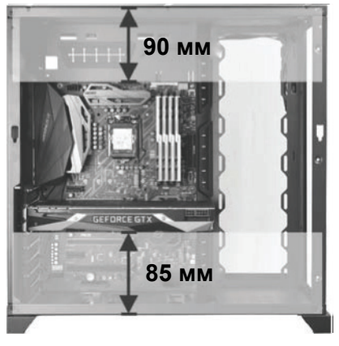

Дополнительные комплекты

Модель: 011D-1 X

Комплекты вертикальной установки видеокарты
(Шина PCI Express 200 мм 16X Комплект удлинителя для адаптера райзер-карты)

* PCI-e 2.0, PCI-e 3.0
* Высокая скорость
* Безопасность
* Скорость передачи данных до 8 Гбит/с

Комплект поставки:



Установка:

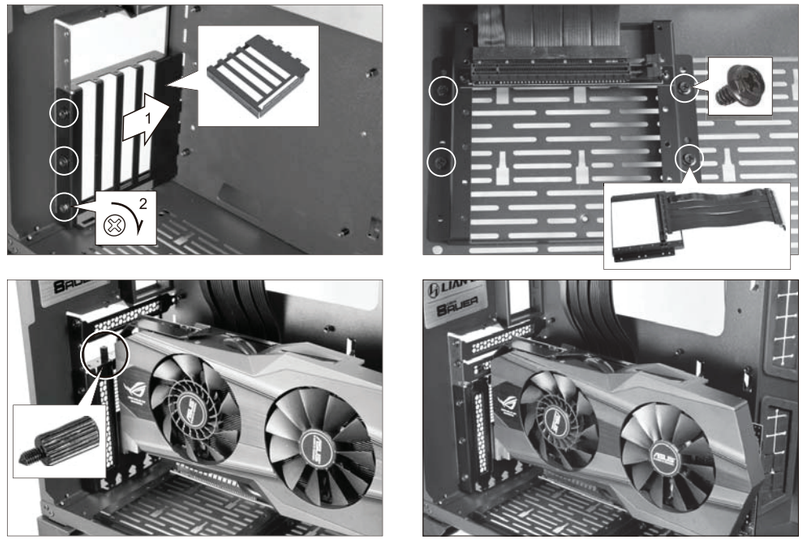

* Установка порта ввода-вывода

USB 3.0 — Поддержка 20-штыревого разъема USB 3.0 для материнской платы

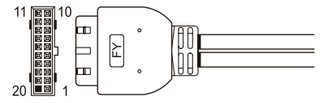

HD AUDIO

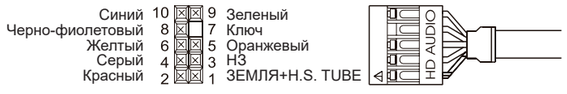

Дополнительная информация

Изготовитель: Дунгуань Цзянь Синь Электроник Тэкнолоджи Ко., Лтд.
Шоссе Гуйчан № 39, д. Чаншаньтоу, Цинси, г. Дунгуань, пров. Гуандун, Китай.

Импортер в России: ООО «Атлас»,
690068, Россия, Приморский край, г. Владивосток, проспект 100-летия Владивостока, дом 155, корпус 3, офис 5.

Сделано в Китае.

V. 2

http://www.lian-li.com

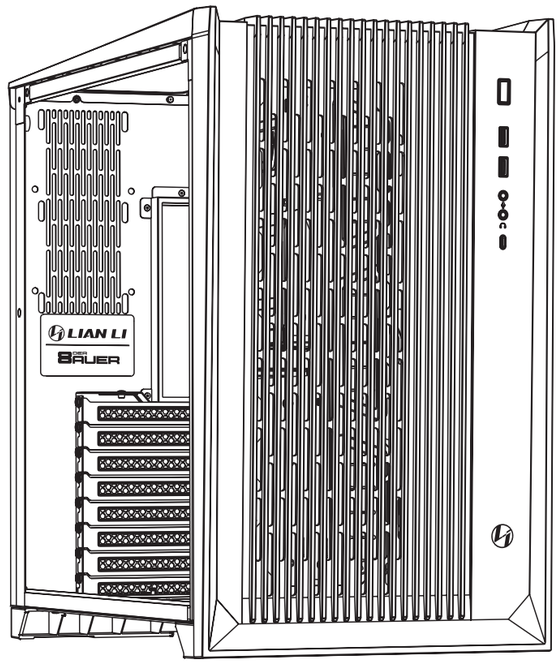

LIAN LI

Feel the difference

O11 AIR

Руководство по установке