* Жабдықтар тізімі



Аналық платаны және 2.5” HDD бекітуге арналған бұрамалар



Аналық платаны бекітуге арналған тіректік бұрандама (қосалқы бөлшектер)



Қуат көзі блогын бекітуге арналған бұрамалар



2.5” HDD арналған бұрамалар



3.5” HDD арналған бұрамалар



Кәбілді төсеуге арналған жабысқыш резеңке төсем



Қуат көзі блогын бекітуге арналған

* Элементтердің көп мөлшері - бұл қосалқы бөлшектер.

* Панелдерді алу



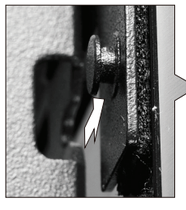

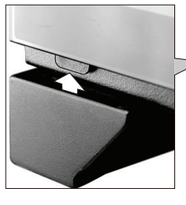

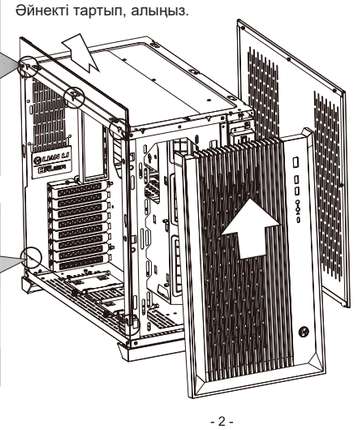

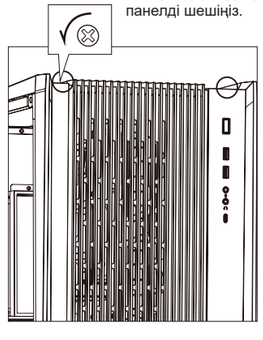

* Кәбілді жүргізу

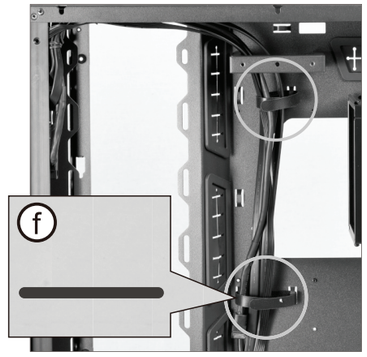

* Радиатор мен кулерге арналған бекіткіш

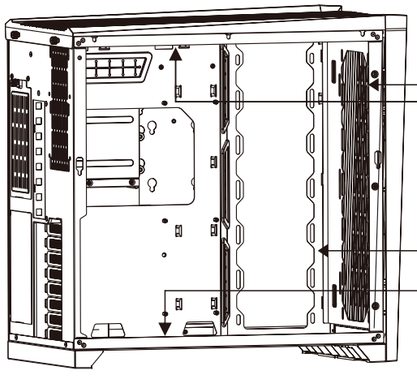

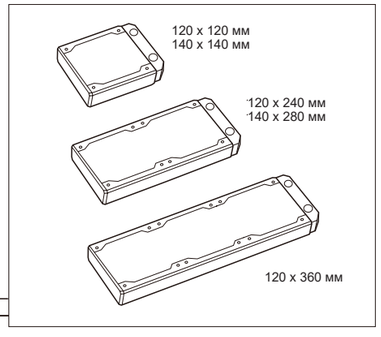

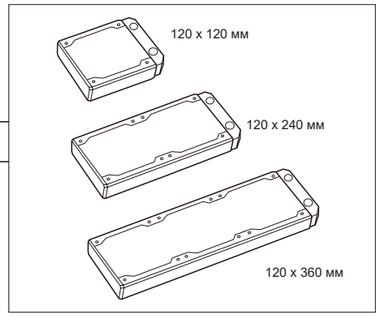

Қосымша жиынтықтар

Үлгісі: BR LITE 120 -1 / BR LITE 120 - 3
ЖЕЛДЕТКІШ 120 мм

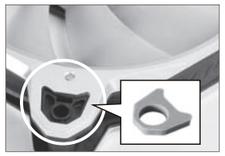



PWM_FAN АЖЫРАТУ

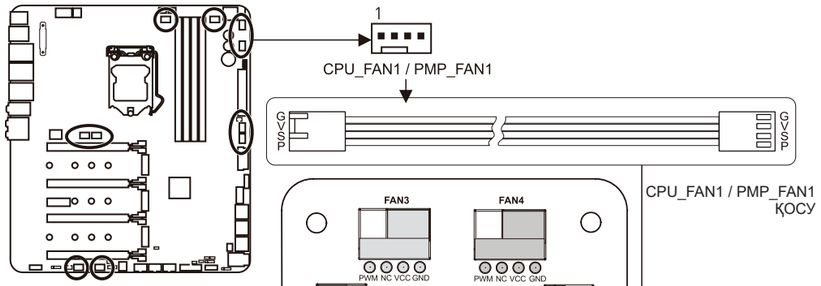

Бағдарламалық бақылағыш



12 В RGB LED АЖЫРАТУ

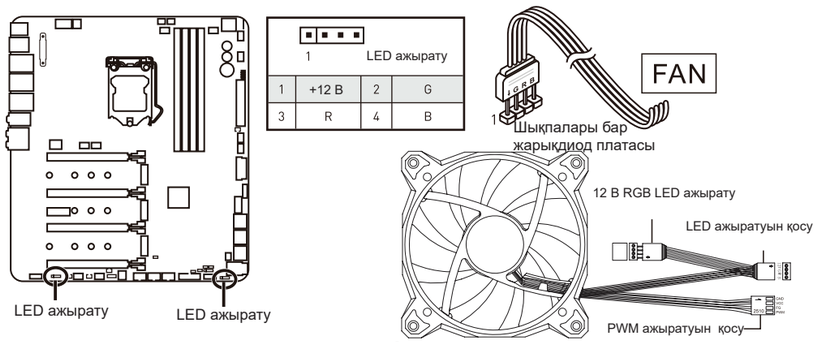

*** Корпус компоненттері**

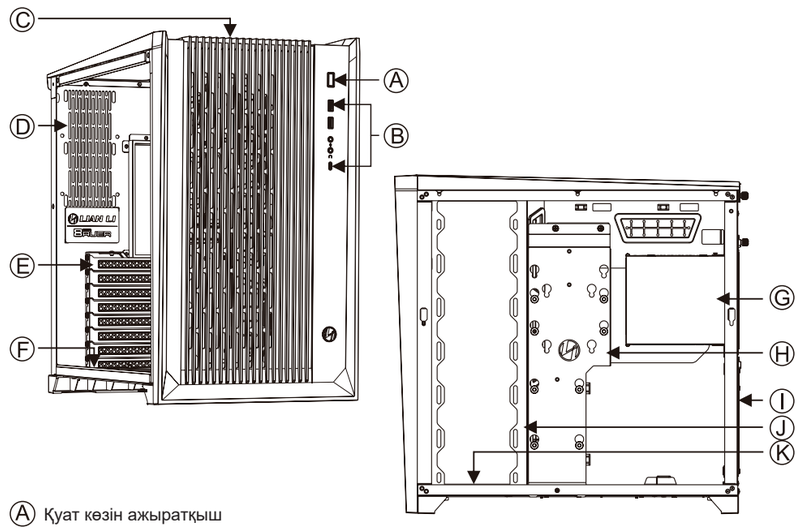

Ⓐ Қуат көзін ажыратқыш

Ⓑ Мультимедиа порттар (USB 3.0 x 2, USB 3.1 Type-C, HD audio)

Ⓒ 120 мм x 3 қосалқы желдеткіштер немесе 140 мм x 2 желдеткіштер

Ⓓ 8 мм x 2 қосалқы желдеткіштер немесе 9 мм x 1 желдеткіштер

Ⓔ Желдеткіші бар PCI шиналардың слоттары

Ⓕ 2.5 “ HDD x 2

Ⓖ HDD арналған алынбалы науа (3.5” HDD x 2 немесе 2.5” HDD x 2 немесе Қуат көзі блогы x 1)

Ⓗ HDD арналған алынбалы науа (3.5” HDD x 1 + 2.5” HDD x 1 немесе 2.5” HDD x 2)

Ⓘ Қуат көзі блогына арналған науа

Ⓙ 120 мм x 3 қосалқы желдеткіштер

Ⓚ 120 мм x 3 қосалқы желдеткіштер

*** 2.5” HDD орнату**

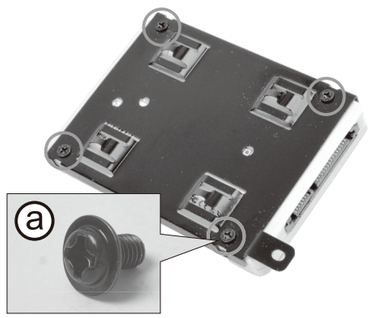

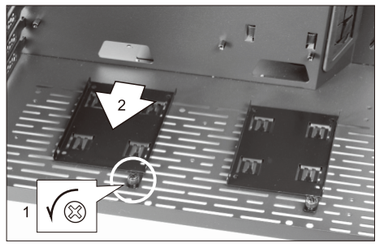

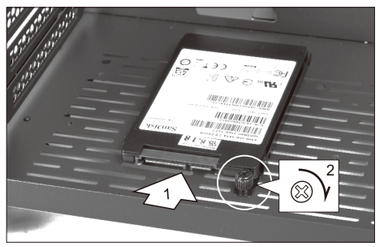

*** Барлық сүзгілерді шешу**

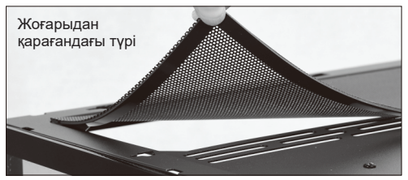

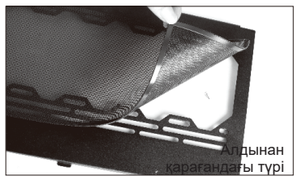

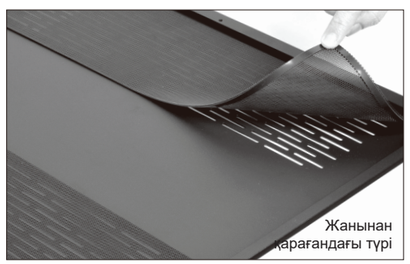

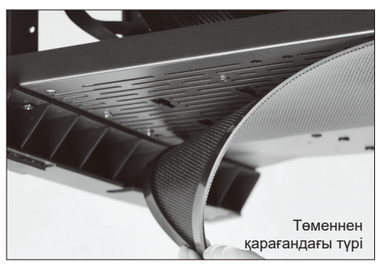

*** Қуат көзі блогын орнату**

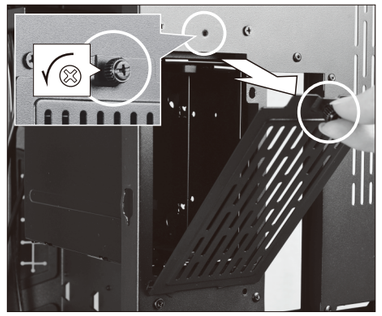

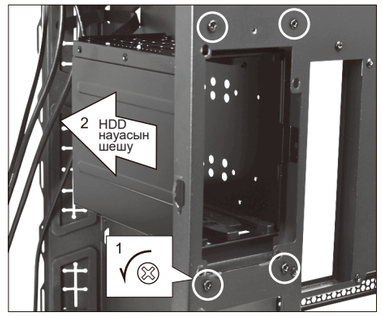

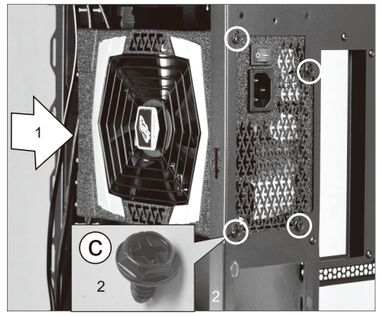

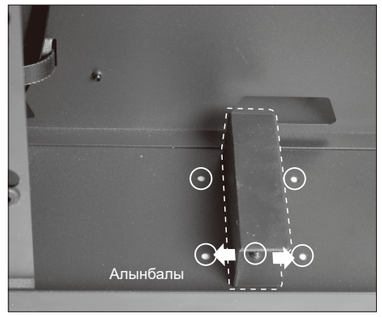

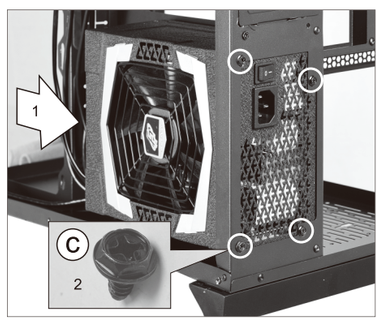

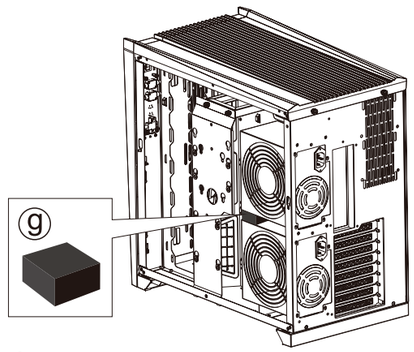

*** Аналық платаны орнату**

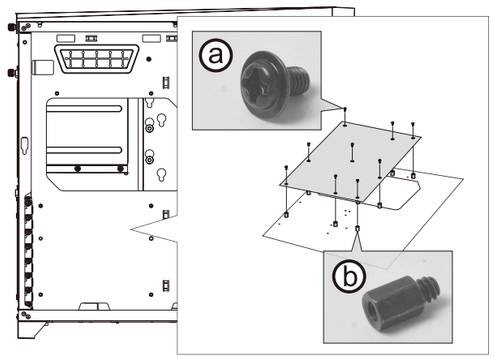

*** 2.5”/3.5” HDD орнату**

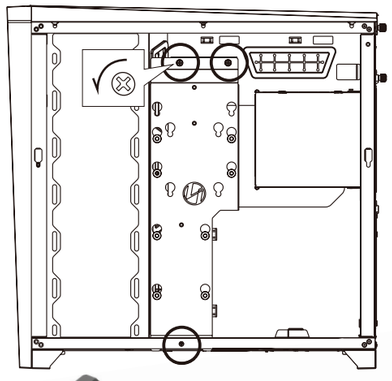

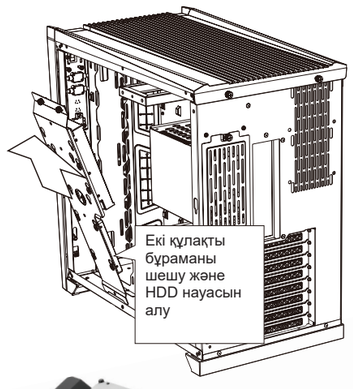

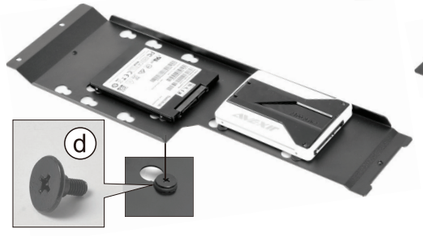



*** 2.5”/3.5” HDD орнату**

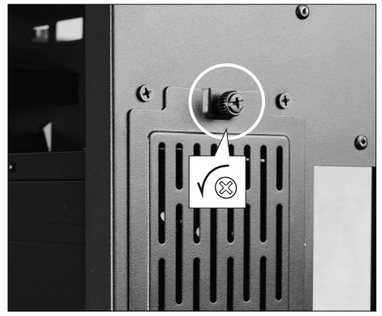

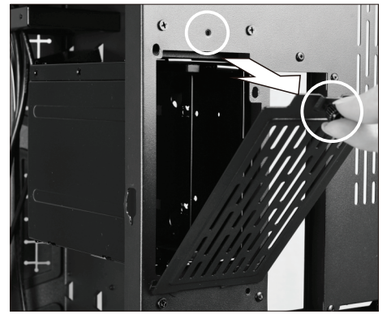

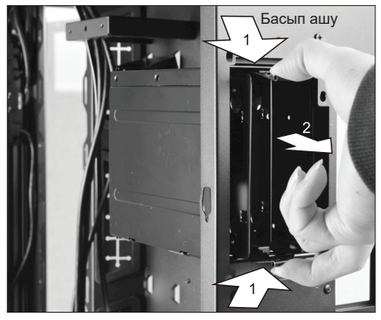





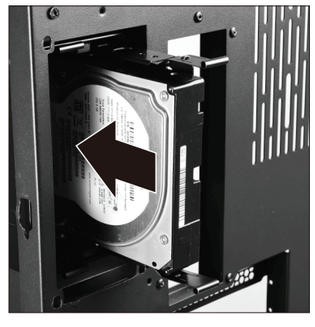

* Жабдықты клиренс

— Процессор кулері
— Графикалық процессор
— Кронштейні бар қуат көзі блогы
— Кронштейні жоқ қуат көзі блогы
— Радиаторды клиренс

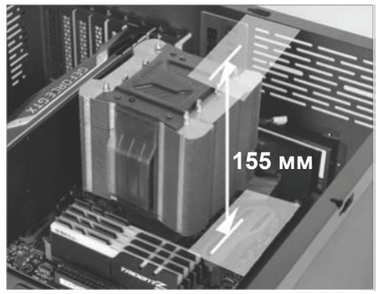

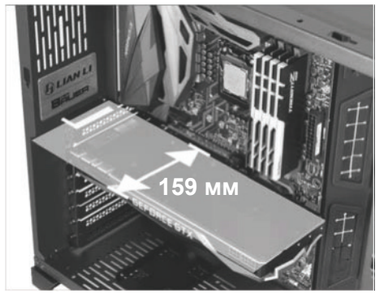

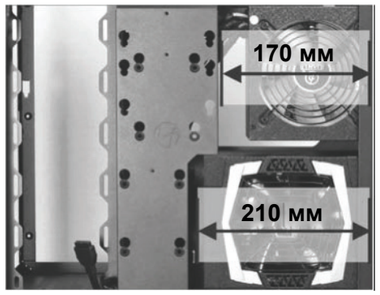

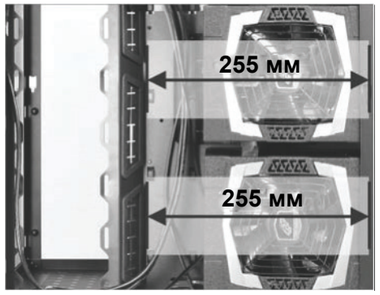

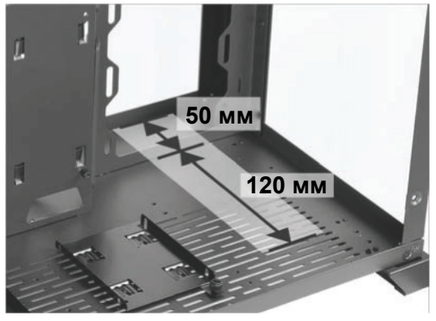

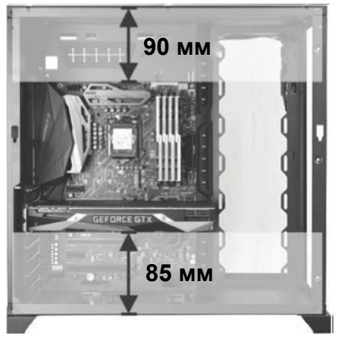

Қосымша жиынтықтар

Үлгісі: 011D-1 X

Бейнекарталарды тігінен орнату жиынтықтары
(Шина PCI Express 200 мм 16X Райзер-картаның адаптеріне арналған ұзартқыш жиынтығы)

* PCI-e 2.0, PCI-e 3.0
* Қауіпсіздік
* Жоғары жылдамдық
* Деректерді беру жылдамдығы 8 Гбит/с дейін

Жеткізу жиынтығы:



Орнату:

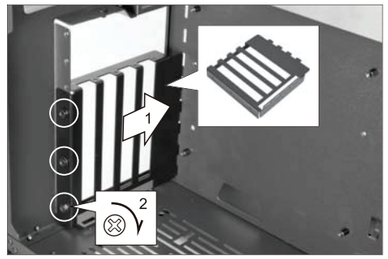

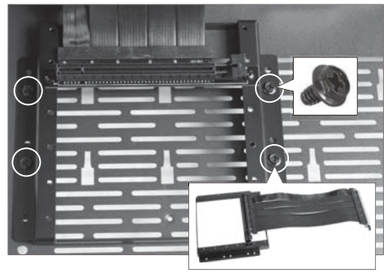

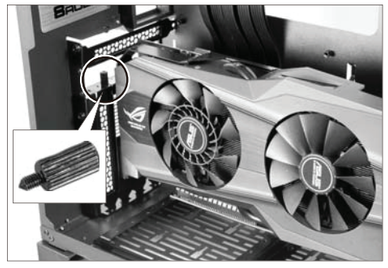

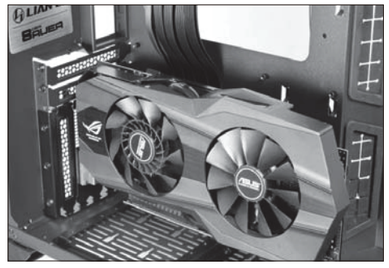

*** Енгізу-шығару портын орнату**

USB 3.0 — Аналық платаға арналған 20 істікшелі USB 3.0 жалғағыш

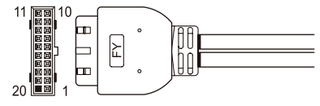

HD AUDIO

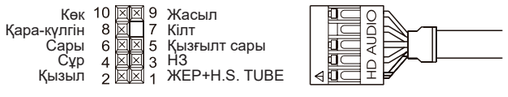

Қосымша ақпарат

Өндіруші: Дунгуань Цзянь Синь Электроник Тэкнолоджи Ко., Лтд.
Гуйчан № 39 тас жолы, Чаншаньтоу ауылы, Цинси, Дунгуань қ., Гуандун пров., Қытай.
Импортер / юр.лицо, принимающее претензии в Казахстане:
ТОО «ДНС КАЗАХСТАН», г. Нур-Султан, р-н Сарыарка, пр-т Сарыарқа, зд. 12, Казахстан.
Импорттаушы / Қазақстанда шағымдар қабылдайтын заңды тұлға:
«DNS QAZAQSTAN (ДНС КАЗАХСТАН)» ЖШС, Нұр-Сұлтан қаласы, Сарыарқа ауданы, Даңғылы Сарыарқа, ғимарат 12, Қазақстан.
Қытайда жасалған.
Өндіріс күні пайдаланушы нұсқаулығының орыс тіліндегі нұсқасында көрсетілген.

V.2

http://www.lian-li.com

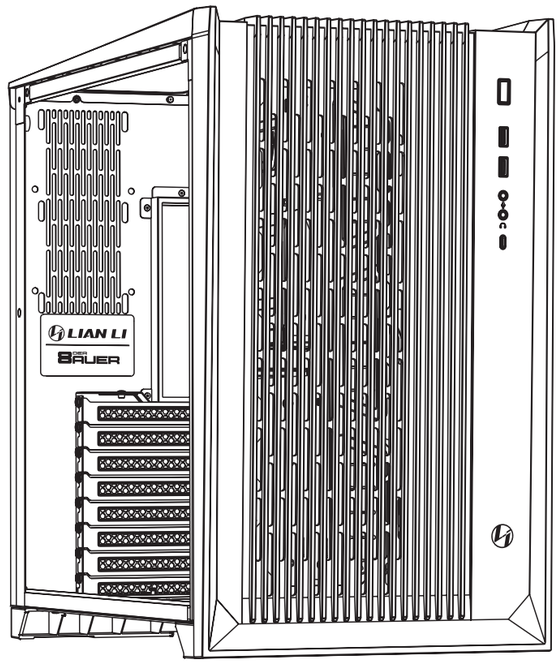

LIAN LI
Feel the difference

O11 AIR

Орнату бойынша нұсқаулық