Noctua NH-C14 INTEL Инструкция по установке

Спасибо, что выбрали систему охлаждения производства Noctua. Пошаговая инструкция описывает процесс установки системы охлаждения с использованием фирменного крепления SecuFirm2™.

Перед установкой, пожалуйста, проверьте список совместимости на нашем сайте и убедитесь, что Ваша материнская плата совместима с данной системой охлаждения. Если в процессе установки возникли какие-либо сложности - обратитесь, пожалуйста, к рубрике "Вопрос-Ответ" на нашем сайте www.noctua.at или свяжитесь с нами по электронной почте support@noctua.at.

Для установки потребуется:

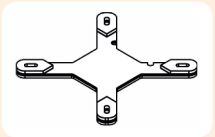

1x задняя пластина 3-в-1 Intel

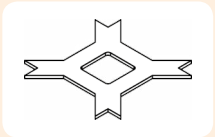

1x резиновая вставка для LGA775

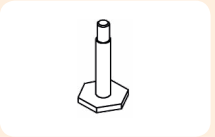

4x винта для задней пластины

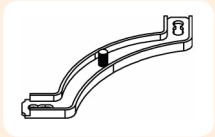

2x монтажные скобы

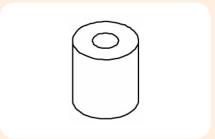

4x пластиковые распорки



4x винта

Шаг 1:

Демонтаж материнской платы

В случае, если установка системы охлаждения будет производиться в собранную систему, то сначала необходимо демонтировать материнскую плату для установки задней пластины крепления кулера.

Внимание: На материнских платах для LGA1366 и LGA1156/1155, задняя пластина из комплекта системы охлаждения должна быть установлена поверх той, которая уже есть на материнской плате.

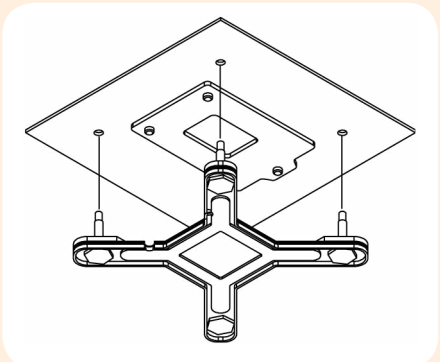

Шаг 2:

Подготовка задней пластины

Для начала установите винты для задней пластины в нужные отверстия.

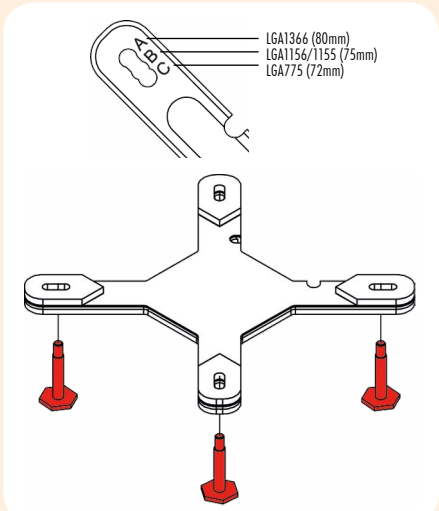

Внимание: Убедитесь, что винты до упора вставлены в правильные отверстия.

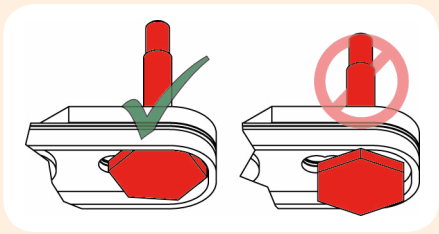

Извлеките резиновую вставку LGA775, если устанавливаете систему охлаждения на LGA1366 или LGA1156/1155 процессор.

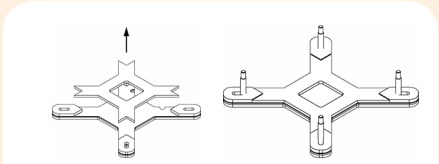

LGA1366 и LGA775

Шаг 3:

Установка задней пластины

Установите заднюю пластину с обратной стороны платы так, чтобы винты без препятствий прошли через отверстия платы.

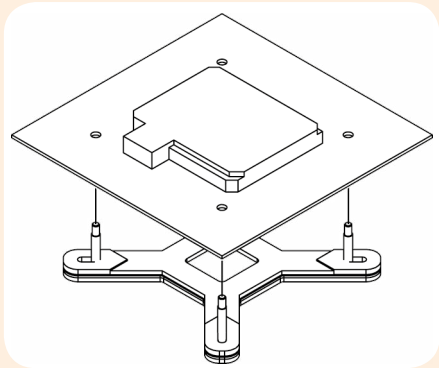

Внимание: При установке на LGA1156/1155 убедитесь, что винты предустановленной задней пластины попадают в вырезанные пазы для них.

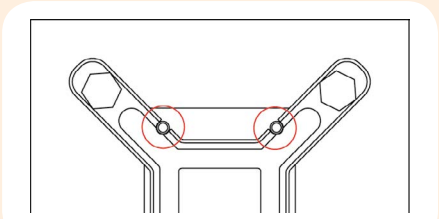

Шаг 4:

Установка монтажных скоб

Установите пластиковые распорки на винты.

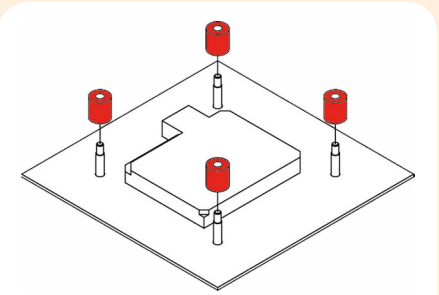

Далее установите монтажные скобы.

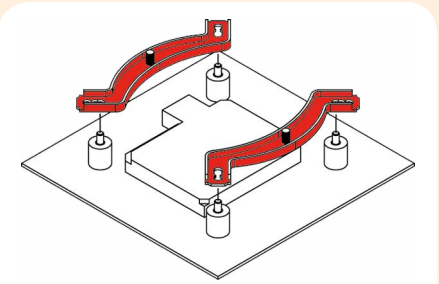

Внимание: Устанавливайте скобы заранее спланировав расположение радиатора.

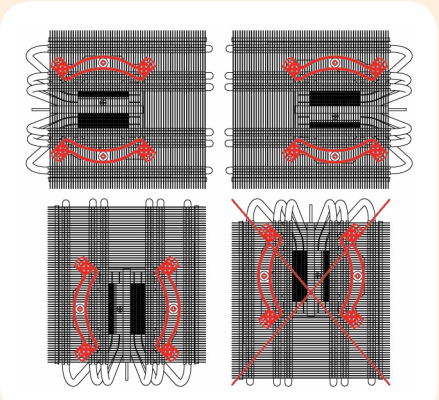

Внимание: В корпусах башенного типа избегайте установки радиатора NH-C14 концами тепловых трубок вверх, т.к. это может снизить эффективность кулера.

noctua
DESIGNED IN AUSTRIA

NH-C14 | Инструкция по установке INTEL

Внимание: Убедитесь, что изогнутые концы скобы смотрят наружу.

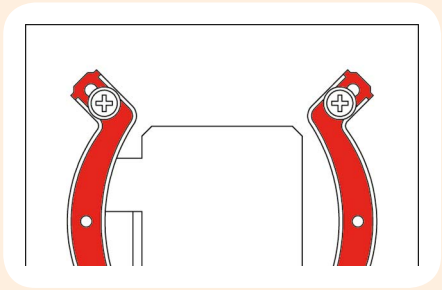

Внимание: Проверьте используемые отверстия.

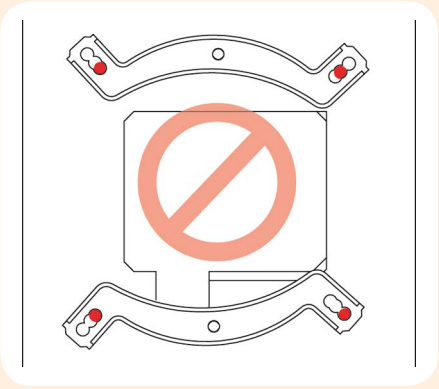

Зафиксируйте скобы с помощью 4 винтов.

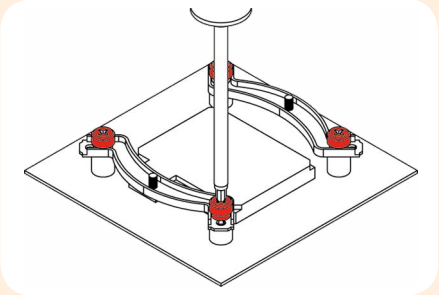

Внимание: Закручивайте винты до упора.

Перед продолжением установки убедитесь, что доступ для отвертки к монтажным отверстиям на скобах не заблокирован корпусом вентилятора. В противном случае - демонтируйте вентилятор и поверните его таким образом, чтобы доступ был открыт.

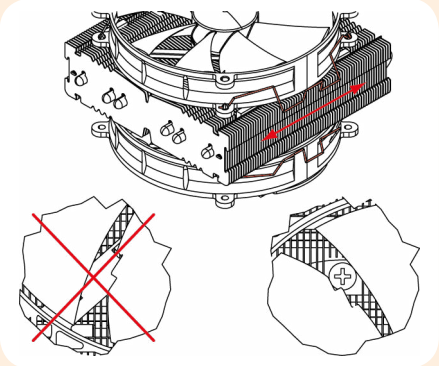

Внимание: Пожалуйста, будьте осторожны и не повредите отверткой лопасти вентилятора.

Шаг 5:

Нанесение теплопроводящей пасты

Если на процессоре остались следы предыдущего термоинтерфейса, то удалите их. После чего нанесите небольшую каплю (4-5мм диаметром) пасты NT-H1 в центр.

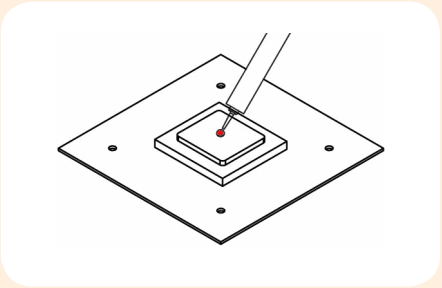

Внимание: Нанесение слишком большого кол-ва пасты снижает эффективность охлаждения.

Шаг 6:

Установка радиатора на процессор

Внимание: Перед установкой радиатора удалите защитную плёнку с его основания.

Установите систему охлаждения на процессор и зафиксируйте её двумя винтами к монтажным скобам.

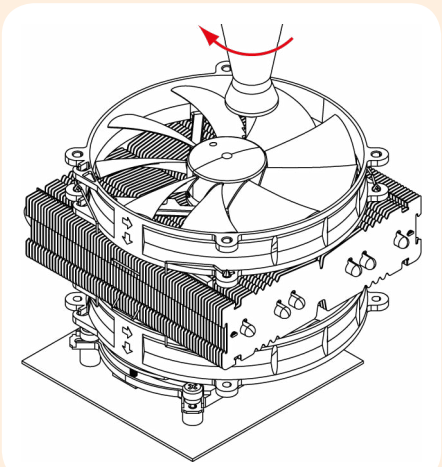

Внимание: Закручивайте винты до упора.

Шаг 7:

Установка вентиляторов

NH-C14 может быть использован как с двумя вентиляторами для максимальной эффективности, так и с одним из них для уменьшения высоты системы охлаждения или создания просвета снизу.

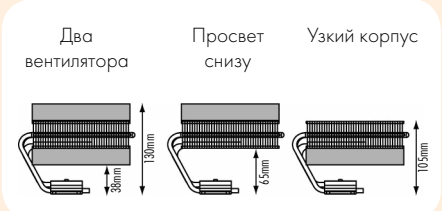

Используйте подходящую Вам конфигурацию вентиляторов. Если с системой охлаждения используется только один вентилятор, то второй можно устнановить на специально отведенные установочные места внутри корпуса.

При использовании сразу двух вентиляторов мы рекомендуем направлять воздушный поток в сторону материнской платы для максимальной производительности кулера и для эффективного охлаждения компонентов материнской платы.

В случае использования только одного вентилятора мы рекомендуем устанавливать вентилятор так, чтобы воздушный поток был направлен в сторону ребер радиатора.

Подключите вентилятор(ы) к материнской плате, блоку питания или панели управления вентиляторами. Используйте идущий в комплекте Y-переходник для подключения сразу двух вентиляторов к одному разъему.В зависимости от итоговой температуры процессора можно снизить скороть их работы и уровень шума, подключив их через адаптер Low-Noise Adapter (L.N.A.) или Ultra-Low-Noise Adapter (U.L.N.A.).

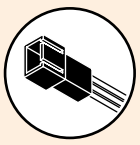

Low-Noise Adapter (L.N.A.) 900 об/мин, 13.2 дБ

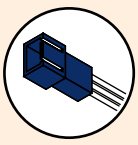

Ultra-Low-Noise Adapter (U.L.N.A.), 750 об/мин, 10.1 дБ

Внимание: В случае использования адаптеров (U.)L.N.A. необходимо проверять температуру процессора через специальное программное обеспечение производителя материнской платы. В случае перегрева удалить адаптер из цепи.

Поддержка

По всем вопросам, связанным с системой охлаждения Noctua, обращайтесь к продавцу или в службу поддержки Noctua через электронную почту support@noctua.at.

Раздел "Вопрос-Ответ" на нашем сайте www.noctua.at поможет найти ответы на популярные вопросы.

Noctua NH-C14 AMD Инструкция по установке

Спасибо, что выбрали систему охлаждения производства Noctua. Пошаговая инструкция описывает процесс установки системы охлаждения с использованием фирменного крепления SecuFirm2™.

Перед установкой, пожалуйста, проверьте список совместимости на нашем сайте и убедитесь, что Ваша материнская плата совместима с данной системой охлаждения. Если в процессе установки возникли какие-либо сложности - обратитесь, пожалуйста, к рубрике "Вопрос-Ответ" на нашем сайте www.noctua.at или свяжитесь с нами по электронной почте support@noctua.at.

Для установки потребуется:

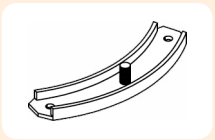

2x монтажные скобы

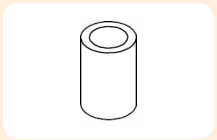

4x пластиковые распорки



4x длинных винта

Внимание: Крепление SecuFirm2™ предполагает наличие предустановленной задней пластины, которая присутствует на большинстве AM2/AM2+/AM3 материнских плат. Если на Вашей плате нет пластины, пожалуйста, свяжитесь с нами по электронной почте support@noctua.at.

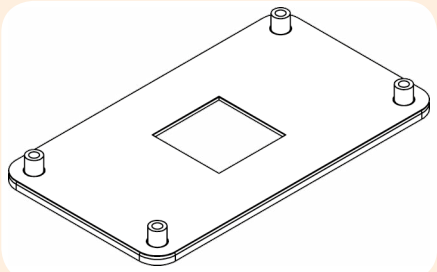

Стандартный вид задней пластины AMD

Шаг 1:

Демонтаж стандартного крепежа

Если на материнской плате используется стандартное пластиковое крепление для системы охлаждения, то его необходимо демонтировать его. Крепление SecuFirm2™ монитруется непосредственно на материнскую плату.

Шаг 2:

Установка монтажных скоб

Сначала установите пластиковые распорки. Затем установите монтажные скобы используя 4 длинных винта.

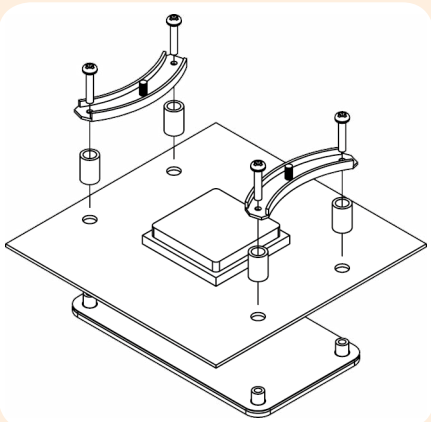

Внимание: Убедитесь, что линия изгиба монтажных скоб направлена в сторону гнезда процессора.

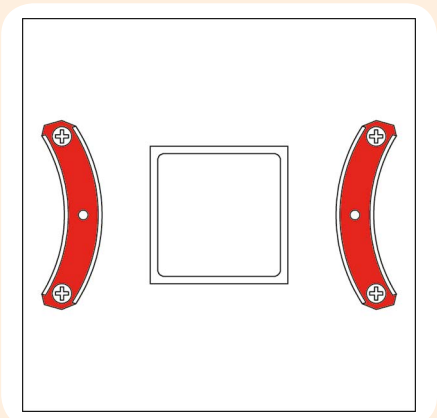

Внимание: Закручивайте винты до упора.

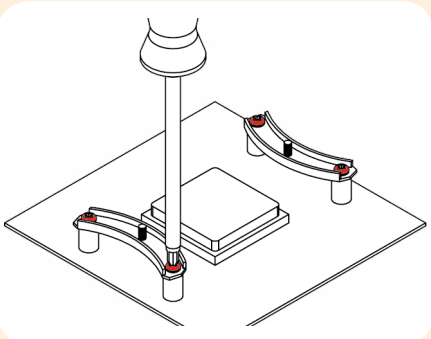

Перед продолжением установки убедитесь, что доступ для отвертки к монтажным отверстиям на скобах не заблокирован корпусом вентилятора. В противном случае - демонтируйте вентилятор и поверните его таким образом, чтобы доступ был открыт.

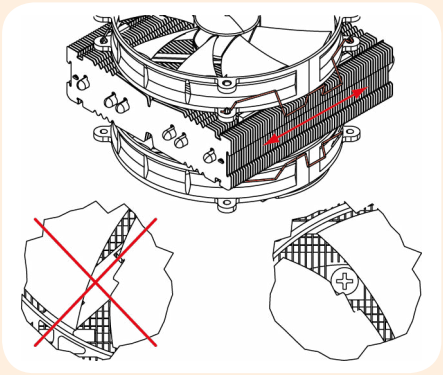

Внимание: Пожалуйста, будьте осторожны и не повредите отверткой лопасти вентилятора.

Шаг 3:

Нанесение теплопроводящей пасты

Если на процессоре остались следы предыдущего термоинтерфейса, то удалите их. После чего нанесите небольшую каплю (4-5мм диаметром) пасты NT-H1 в центр.

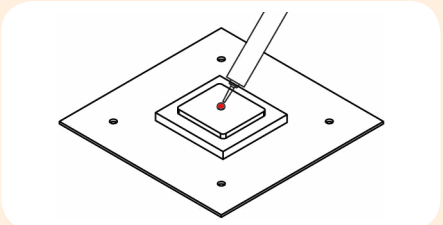

Внимание: Нанесение слишком большого кол-ва пасты снижает эффективность охлаждения.

Шаг 4:

Установка радиатора на процессор

Внимание: Перед установкой радиатора удалите защитную плёнку с его основания.

Установите систему охлаждения на процессор и зафиксируйте её двумя винтами к монтажным скобам.

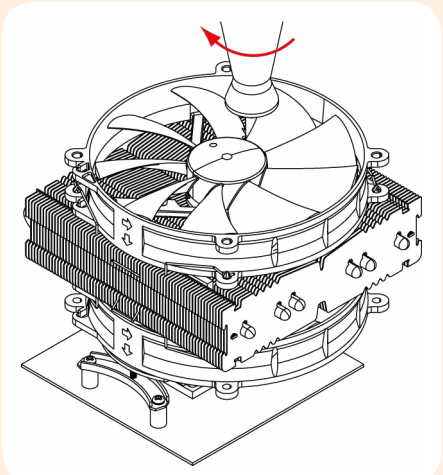

Внимание: Закручивайте винты до упора.

Шаг 5:

Установка вентиляторов

NH-C14 может быть использован как с двумя вентиляторами для максимальной эффективности, так и с одним из них для уменьшения высоты системы охлаждения или создания просвета снизу.

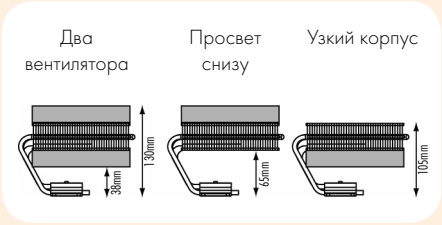

Используйте подходящую Вам конфигурацию вентиляторов. Если с системой охлаждения используется только один вентилятор, то второй можно установить на специально отведенные установочные места внутри корпуса.

При использовании сразу двух вентиляторов мы рекомендуем направлять воздушный поток в сторону материнской платы для максимальной производительности кулера и для эффективного охлаждения компонентов материнской платы.

В случае использования только одного вентилятора мы рекомендуем устанавливать вентилятор так, чтобы воздушный поток был направлен в сторону ребер радиатора.

Подключите вентилятор(ы) к материнской плате, блоку питания или панели управления вентиляторами. Используйте идущий в комплекте Y-переходник для подключения сразу двух вентиляторов к одному разъему.В зависимости от итоговой температуры процессора можно снизить скороть их работы и уровень шума, подключив их через адаптер Low-Noise Adapter (L.N.A.) или Ultra-Low-Noise Adapter (U.L.N.A.).



Low-Noise Adapter (L.N.A.)
900 об/мин, 13.2 дБ

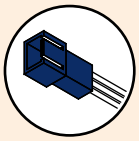

Ultra-Low-Noise Adapter
(U.L.N.A.), 750 об/мин, 10.1 дБ

Внимание: В случае использования адаптеров (U.)L.N.A. необходимо проверять температуру процессора через специальное программное обеспечение производителя материнской платы. В случае перегрева удалить адаптер из цепи.

Гарантия

Даже в случае с высококачественными товарами и тщательным контролем на всех стадиях производства невозможно полностью избежать вероятности существования дефекта. Поэтому мы нацелены на обеспечение максимально возможного уровня удобства, предлагая гарантийный срок 72 месяца, а также непосредственное гарантийное обслуживание производителя.

В случае возникновения гарантийного случая обратитесь к продавцу или производителю. Дополнительную информацию можно найти на сайте www.noctua.at. Для гарантийного обслуживания необходимо предъявить документ подтверждающий покупку.

Пожалуйста, обратите внимание, что любые модификации радиатора, вентиляторов или крепления приводят к аннулированию гарантии.

Поддержка

По всем вопросам, связанным с системой охлаждения Noctua, обращайтесь к продавцу или в службу поддержки Noctua через электронную почту support@noctua.at.

Раздел “Вопрос-Ответ” на нашем сайте www.noctua.at поможет найти ответы на популярные вопросы.