Содержание

Снятие панелей....3

Технические характеристики режимов....4

Перечень компонентов....5

Функции портов ввода-вывода....6

Установка обычного режима....7-17

Установка SSD и HDD....7/11/14/15

Установка блока питания....7-8

Расположение портов ввода-вывода....9

Установка материнской платы....10

Снятие пылезащитного фильтра....10

Регулировка положения лотка для жесткого диска и кронштейна для укладки кабелей....12

Укладка кабеля....12

Крепление для радиатора и кулера....13

Снятие кронштейна нижнего вентилятора....13

Установка пылезащитного фильтра....13

Снятие кронштейна верхнего вентилятора....14

Преобразование нижнего кронштейна вентилятора в держатель привода....14

Снятие кронштейна бокового вентилятора....15

Установка кронштейна для защиты графического адаптера от провисания.... 16

Установка панелей....17

Содержание

Установка обратного режима.....18-31

Шаги по установке блока питания сверху.....20

Установка SSD и HDD.....20/23/26/27

Расположение портов ввода-вывода.....21

Установка материнской платы.....22

Снятие пылезащитного фильтра.....22

Регулировка положения лотка для жесткого диска и кронштейна для укладки кабелей.....24

Укладка кабеля.....24

Крепление для радиатора и кулера.....25

Установка кронштейна нижнего вентилятора.....25

Установка пылезащитного фильтра..... 25

Установка кронштейна верхнего вентилятора.....26

Преобразование нижнего кронштейна вентилятора в держатель привода 26

Снятие кронштейна бокового вентилятора.....27

Установка кронштейна для защиты графического адаптера от провисания.....28

Установка панелей.....29

Зазоры оборудования.....30

Дополнительные комплекты.....31

Снятие правой боковой панели и верхней крышки

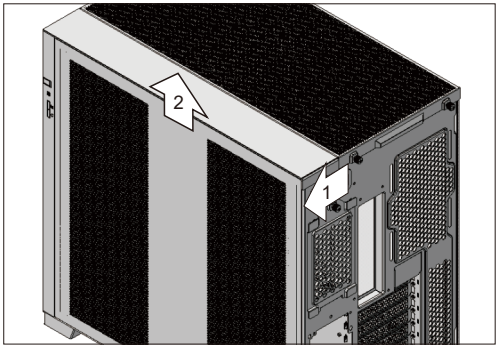

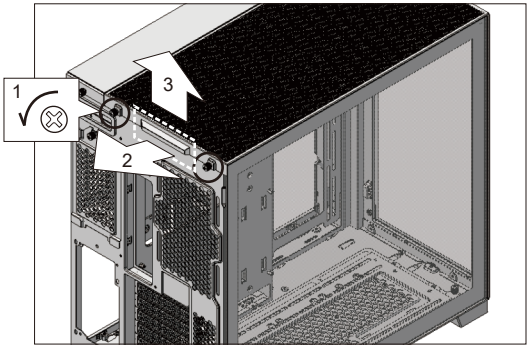

Снятие боковой стеклянной панели



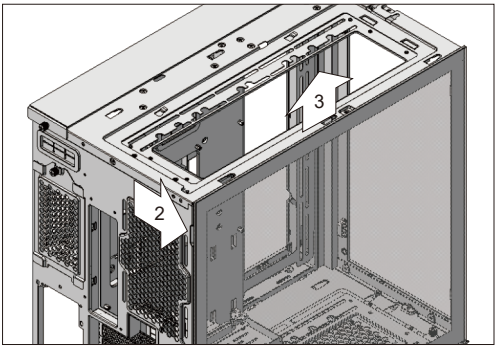

Снятие передней стеклянной панели

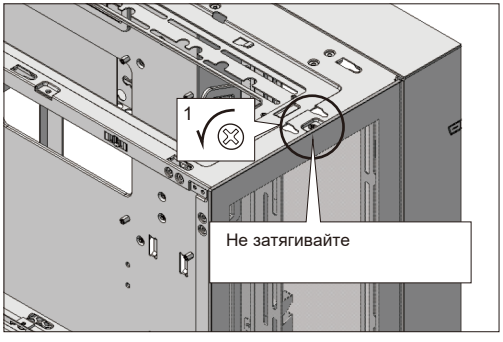

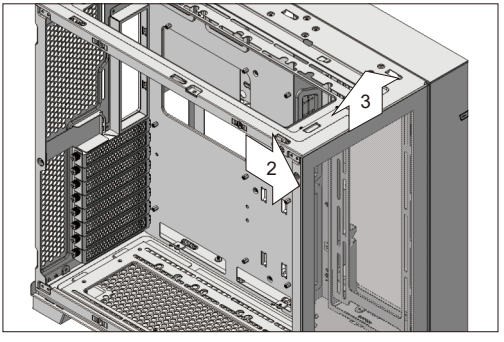

Обычный режим

Технические характеристики обычного режима

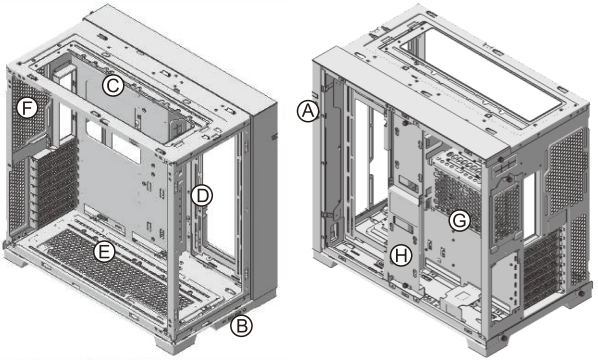

См. стр. 1-17, 28-29 для установки этого режима

Ⓐ Кнопка питания, кнопка сброса, кнопка C для управления цветом, кнопка M для управления режимом освещения

Ⓑ Порты ввода-вывода: 1 x АУДИО / комбинированный разъем для микрофона, 2 x USB 3.0, 1 x USB 3.1 Type C

Ⓒ Крепление для 120 мм вентилятора x 3 или 140 мм вентилятора x 2 или 360 мм радиатора x 1 или 280 мм радиатора x 1

Ⓓ Крепление для 120 мм вентилятора x 3 или 140 мм вентилятора x 2 или 360 мм радиатора x 1 или 280 мм радиатора x 1 или 2.5" SSD x 4 или 3.5" HDD x 2

Ⓔ Крепление для 120 мм вентилятора x 3 или 140 мм вентилятора x 2 или 360 мм радиатора x 1 или 2.5" SSD x 4 или 3.5" HDD x 2

Ⓕ Крепление для 120 мм вентилятора x 1

Ⓖ Крепление для 2.5" SSD x 1 + 3.5" HDD x 2 или 2.5" SSD x 2 или БП x 1

Ⓗ Съемный лоток для жесткого диска, крепление для 2.5" SSD x 2

Обратный режим

Технические характеристики обратного режима

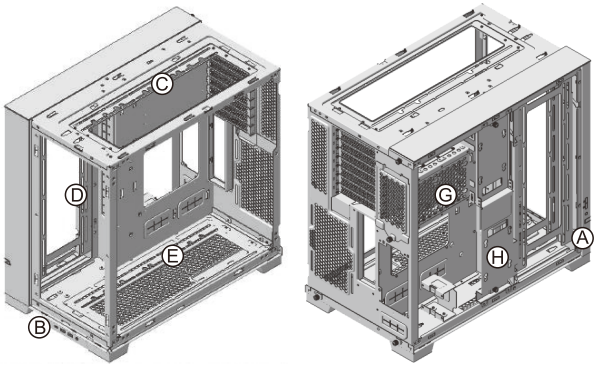

См. стр. 1-6, 18-31 для установки этого режима

Ⓐ Кнопка питания, кнопка сброса, кнопка C для управления цветом, кнопка M для управления режимом освещения

Ⓑ Порты ввода-вывода: 1 x АУДИО / комбинированный разъем для микрофона, 2 x USB 3.0, 1 x USB 3.1 Type C

Ⓒ Крепление для 120 мм вентилятора x 3 или 140 мм вентилятора x 2 или 360 мм радиатора x 1

Ⓓ Крепление для 120 мм вентилятора x 3 или 140 мм вентилятора x 2 или 360 мм радиатора x 1 или 280 мм радиатора x 1 или 2.5" SSD x 4 или 3.5" HDD x 22

Ⓔ Крепление для 120 мм вентилятора x 3 или 140 мм вентилятора x 2 или 360 мм радиатора x 1 или 280 мм радиатора x 1 или 2.5" SSD x 4 или 3.5" HDD x 2

Ⓕ Крепление для 120 мм вентилятора x 1

Ⓖ Крепление для 2.5" SSD x 1 + 3.5" HDD x 2 или 2.5" SSD x 2 или БП x 1

Ⓗ Съемный лоток для жесткого диска, крепление для 2.5" SSD x 2

Перечень компонентов

ⓐ
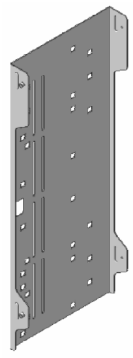
x 1
Лоток для крепления 2.5" SSD / 3.5" HDD

ⓑ

x 2
Кронштейн для крепления лотка для жесткого диска

ⓒ

x 15
Винты для крепления материнской платы

ⓓ

x 8
Винты для установки блока питания

ⓔ

x 36
Антивибрационные кольца для установки 2.5" SSD / 3.5" HDD

ⓕ

x 36
Винты для установки 2.5" SSD

ⓖ

x 24
Винты для установки 3.5" HDD

ⓗ

x 2
Винты (запасные) для фиксации стеклянных панелей

ⓘ

x 3
Опорные болты (запасные) для крепления мат. платы

ⓙ

x 1
Инструмент для опорного болта

ⓚ

x 4
Винты для установки вентилятора

ⓛ

x 1
Табличка с наименованием торговой марки

ⓜ

x 2
Зажимы (запасные) для крепления стеклянных панелей

ⓝ

x 2
Зажимы (запасные) для крепления боковой панели

ⓞ

x 8
Винты для кронштейна бп / жесткого диска

ⓟ
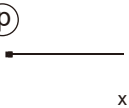
x 7
Кабельные стяжки для прокладки кабеля

ⓠ
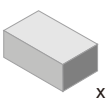
x 1
Резиновый брусок

ⓡ
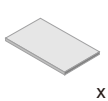
x 2
Резиновая подкладка для блока питания

ⓢ
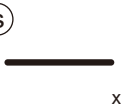
x 4
Липучки

ⓣ

x 4
Винты для крепления вентилятора 60 мм

ⓤ

x 1
Кронштейн для защиты графического адаптера от провисания

ⓥ

x 2
Прокладка

ⓦ
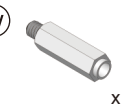
x 2
Длинный опорный болт

ⓧ
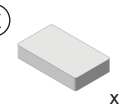
x 2
Резиновая подкладка

ⓨ

x 2
Г-образный опорный кронштейн

ⓩ
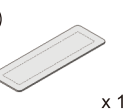
x 1
Пылезащитный фильтр для закрытия отверстий на дне

* Элементы свыше необходимого количества — это запасные части.

Функции портов ввода-вывода

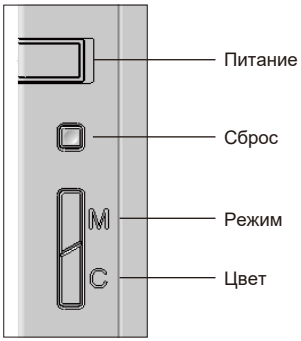

C- Цвет	Для управления семью встроенными статичными цветами нажать кнопку C.
M- Режим	8 световых эффектов: 1. 1-й–7-й: Режим встроенной подсветки MCU. 2. 8-й: Синхронизация подсветки ARGB C материнской платой. (1) Подключение платы с выводами к материнской плате. (2) Для выключения подсветки нажать и удерживать кнопку в течение 3 секунд. Для включения подсветки также нажать и удерживать в течение 3 секунд.

Описание световых эффектов ARGB подсветки:

a. Количество поддерживаемых ламп ARGB: 56.

b. Режимы:

1. Быстрая смена всех цветов.
2. Смена желтого и оранжевого
3. Столкновение двухцветных огней (белый/зеленый, синий/зеленый, фиолетовый/белый, синий/белый, красный/фиолетовый, желтый/белый, красный/зеленый, желтый/зеленый).
4. Красный метеор.
5. Радужный бег.
6. Тетрис (белый, красный, зеленый, синий, желтый, голубой, фиолетовый).
7. Падающие звезды разных цветов (белый, красный, зеленый, синий, желтый, светло-голубой, фиолетовый).
8. Управление внешним сигналом ARGB, нажмите и удерживайте в течение 3 секунд, чтобы выключить свет.

c. Цвета: белый/красный/зеленый/синий/желтый/голубой/фиолетовый (семь цветов).

d. Дефолт: статичный белый цвет.

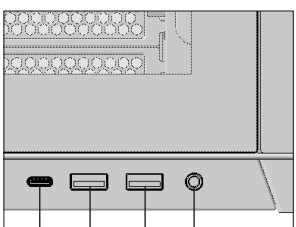

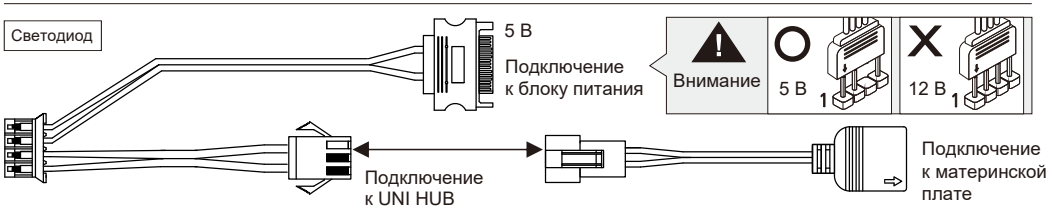

Питание / сброс

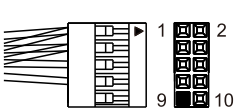

	Описание
1	Светодиодный индикатор питания +
3	Светодиодный индикатор питания -
5	Питание +
7	Питание -
6	Сброс +
8	Сброс -

USB 3.0

Подходит для 20-контактной колодки USB 3.0 на материнской плате



USB 3.1 GEN.2

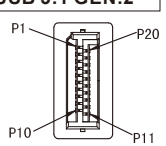

HD AUDIO

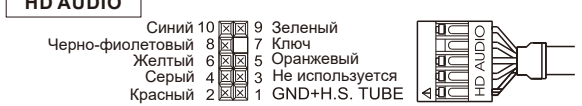

Установка 2.5" SSD

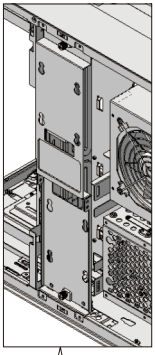

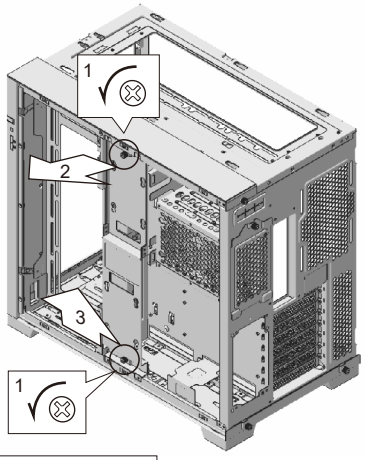

Внимание Стойка для укладки кабеля может быть перевернута.

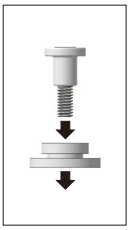

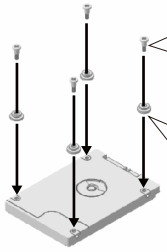

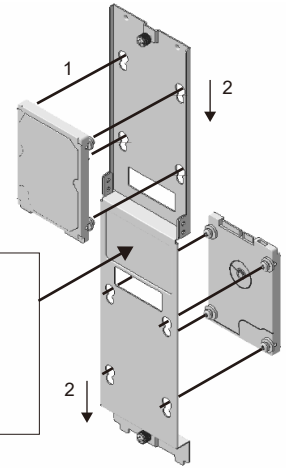

l Снимите липкую пленку

Установка блока питания

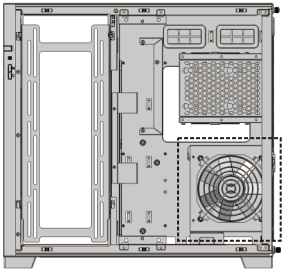

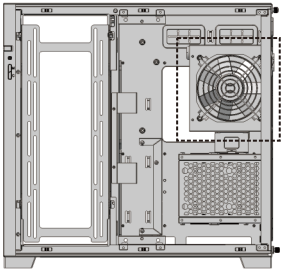

Внимание **Выберите положение блока питания (снизу или сверху)**

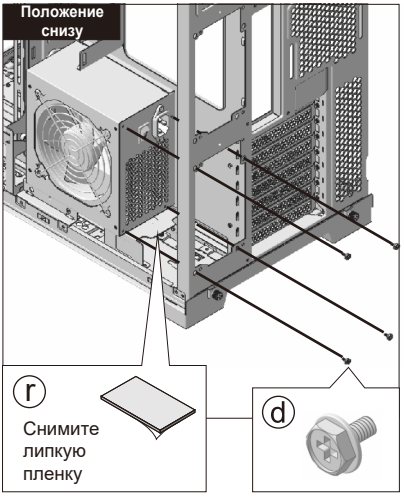

r Снимите липкую пленку

Установка блока питания (сверху) - место замены с лотком для жесткого диска

Положение сверху

1. Снимите крышку лотка для жесткого диска.

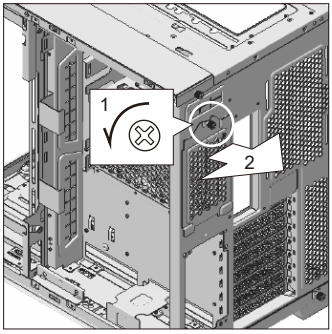

2. Снимите лоток для жесткого диска.

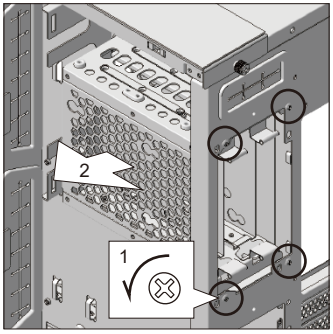

3. Отсоедините нижнюю панель от шасси (перед этим снимите модуль портов ввода-вывода).

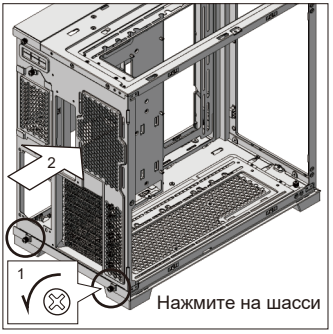

4. Переверните шасси, чтобы снять опорный кронштейн блока питания, и установите на место нижнюю панель и модуль портов ввода-вывода.

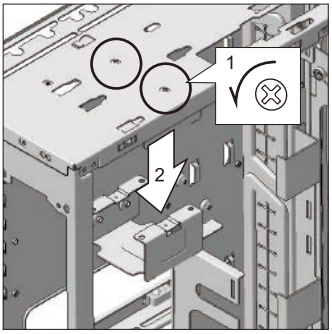

5. Установите опорный кронштейн блока питания

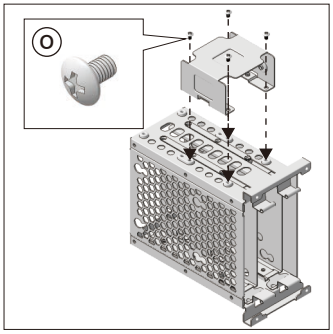

6. Установите лоток для жесткого диска.

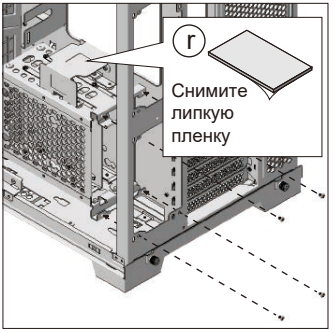

7. Установите блок питания сверху.

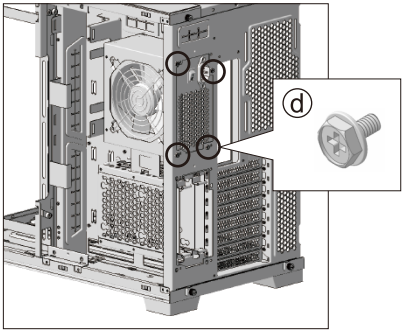

Резиновый брусок для варианта с двумя блоками питания.

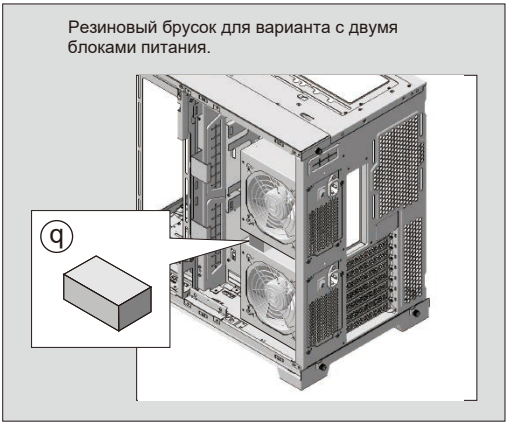

Расположение портов ввода-вывода

Положение 1

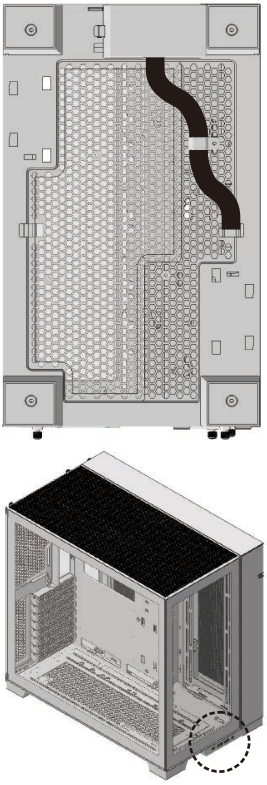

Положение 2

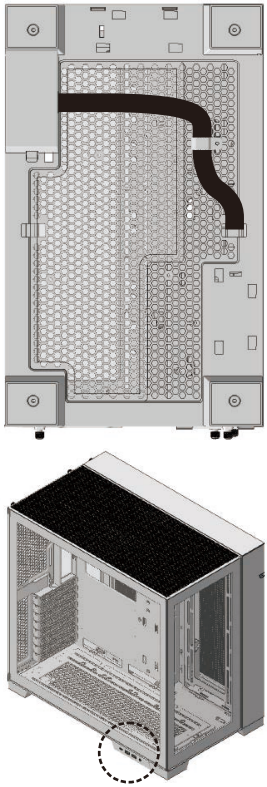

Положение 3

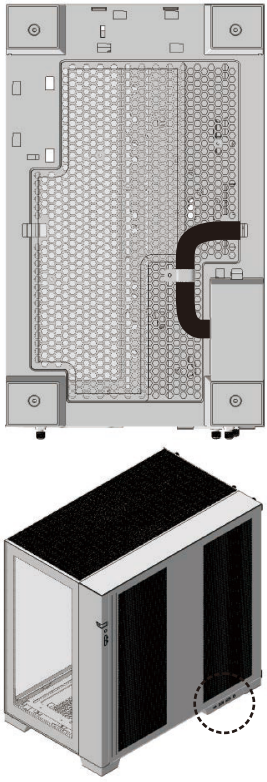

Снятие модуля портов ввода-вывода



Снятие зажима для кабеля

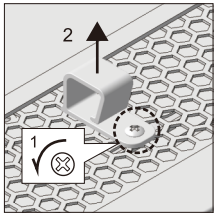

Установка зажима для кабеля

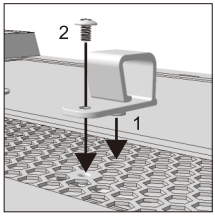

Возможное положение зажима для кабеля

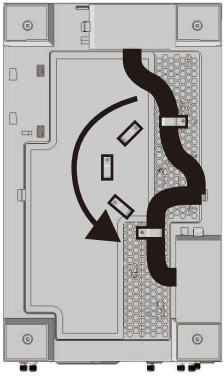

Установка материнской платы

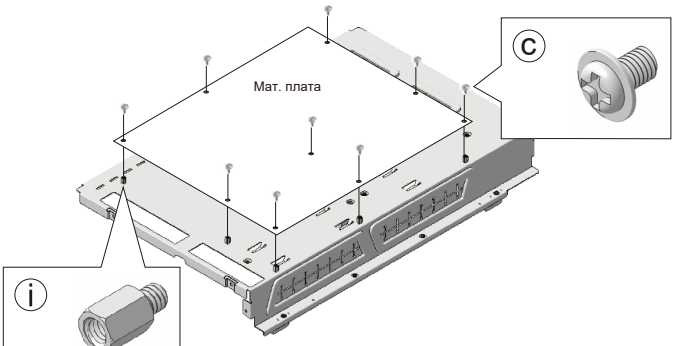

Опорные болты

Инструмент для опорного болта

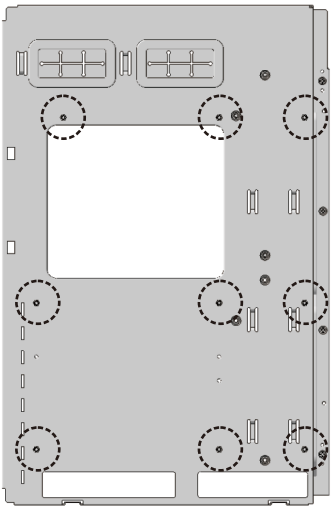

Снятие пылезащитного фильтра

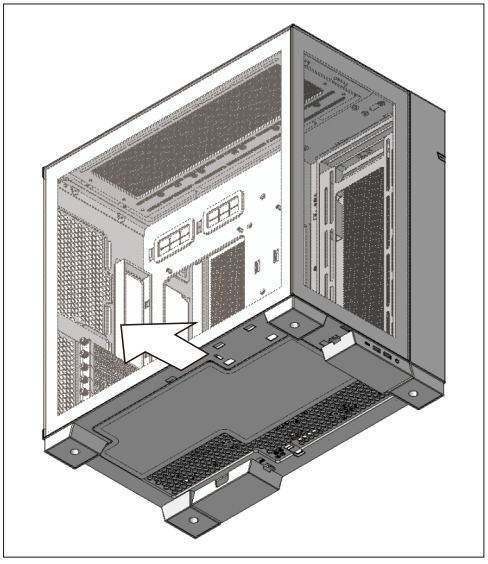

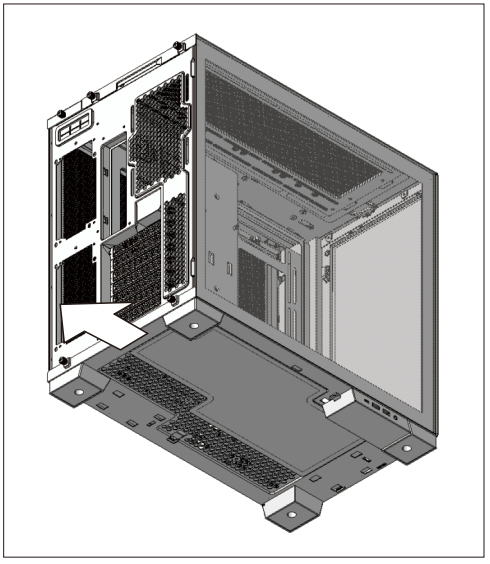

Установка 2.5" SSD, 3.5" HDD

Снимите крышку лотка для жесткого диска

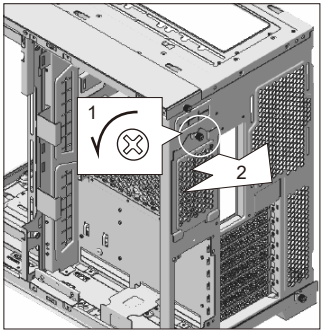

Достаньте лоток для жесткого диска.

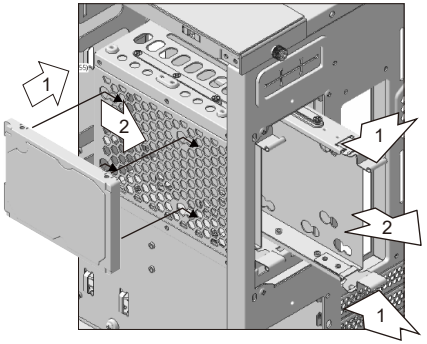

Четыре позиции по 60 мм на лотке для жесткого диска.

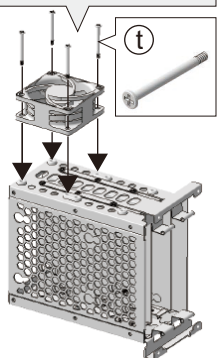

Установка 2.5" SSD

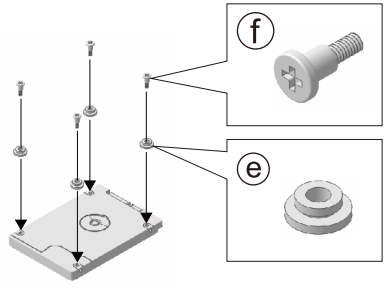

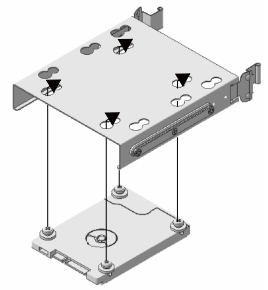

Установка 3.5" HDD

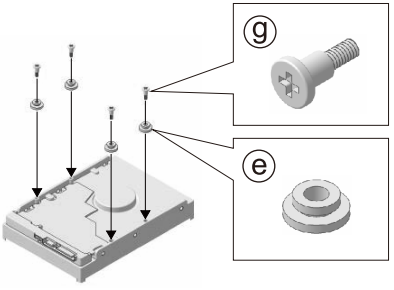

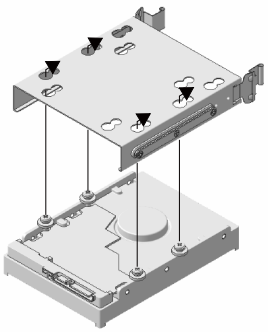

Регулировка положения лотка для жесткого диска и кронштейна для укладки кабелей

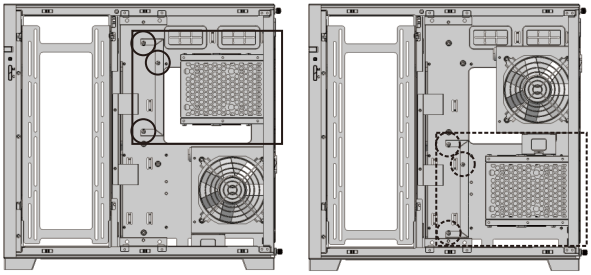

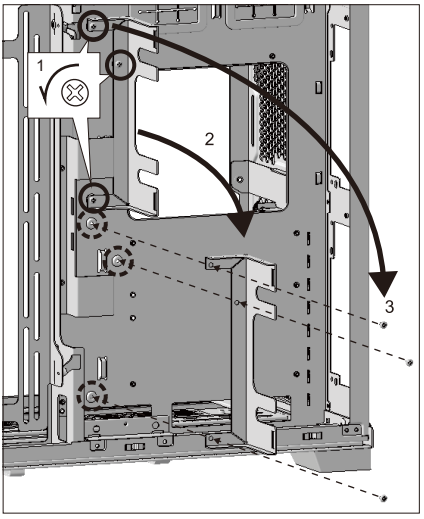

Внимание

Выберите положение лотка для жесткого диска. Подробную информацию об установке см. в разделе "Установка блока питания".

Укладка кабеля

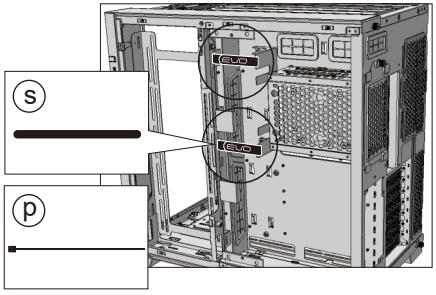

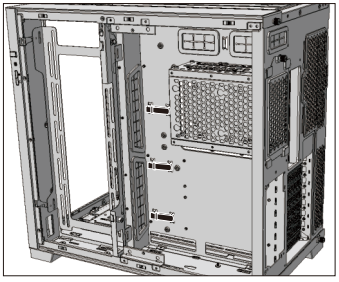

Закрепите дополнительный кабель блока питания на крючке.

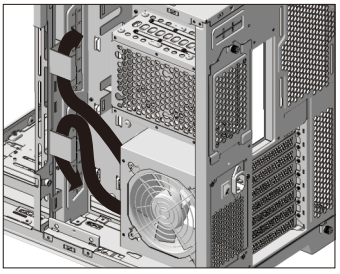

Закрепите кабели накопителей на кронштейне во избежание отсоединения во время укладки кабелей.

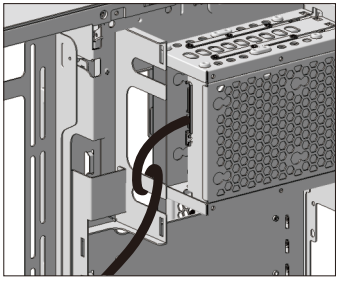

Крепление для радиатора и кулера

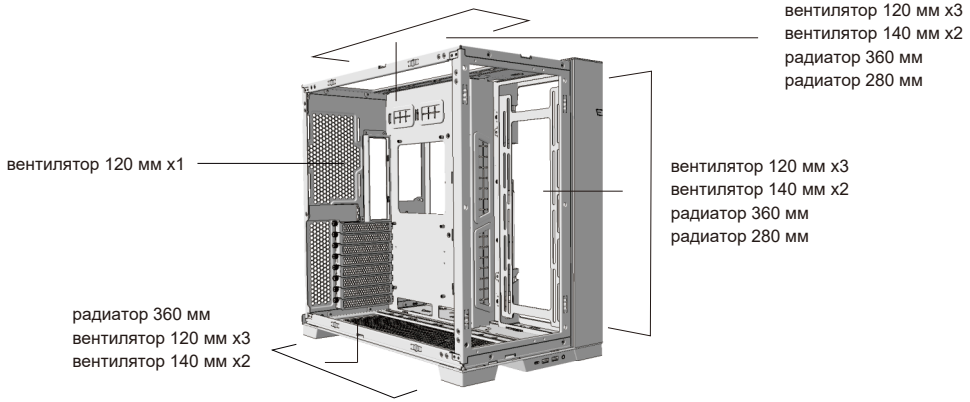

Снятие кронштейна нижнего вентилятора

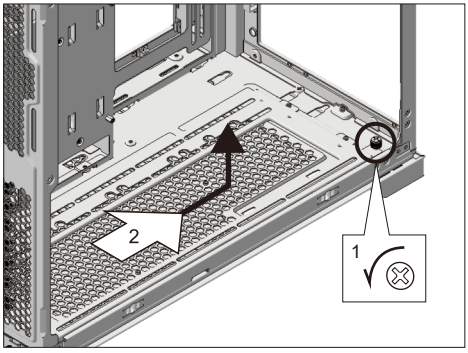

Внимание

Подсказка по установке кронштейнов вентиляторов: для удобства рекомендуется установить сначала нижний кронштейн вентилятора, а затем верхний.

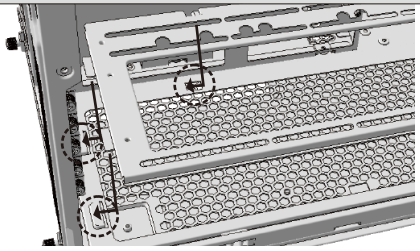

Установка пылезащитного фильтра

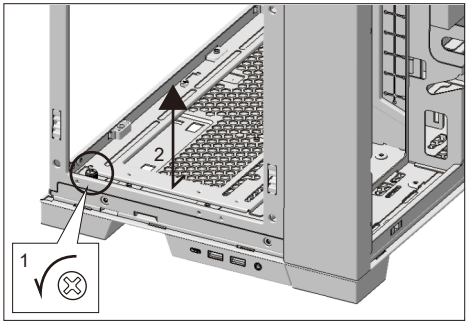

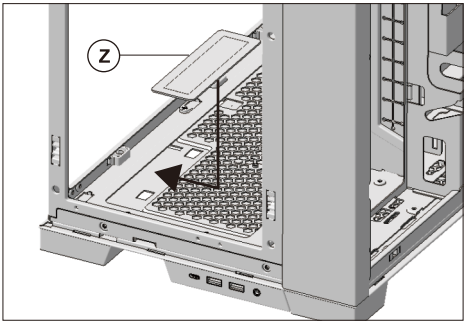

Снятие кронштейна верхнего вентилятора

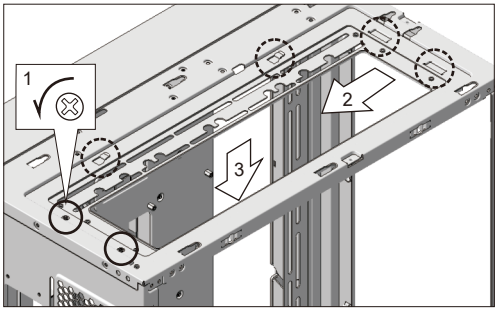

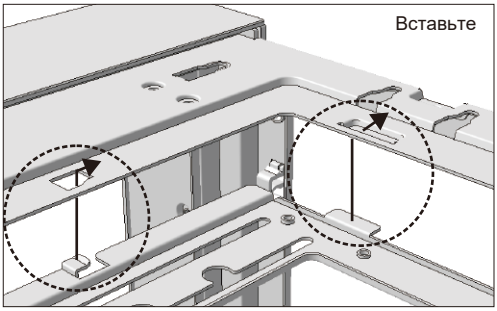

Преобразование нижнего кронштейна вентилятора в держатель привода

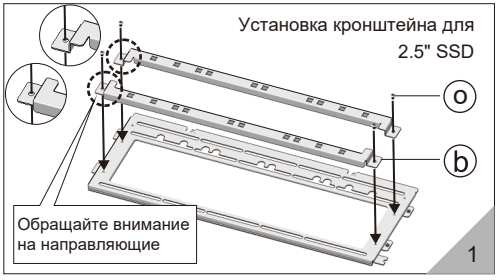

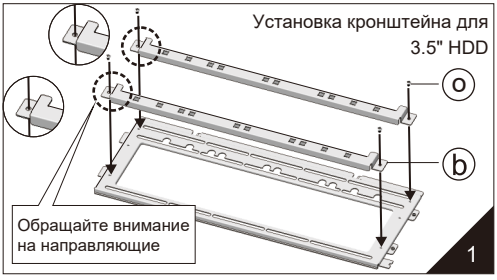

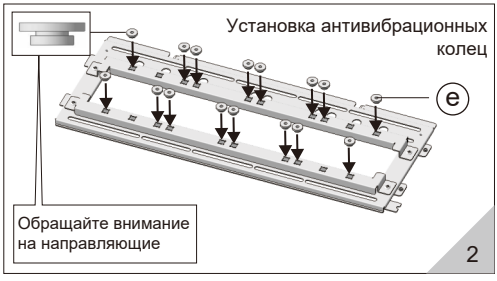

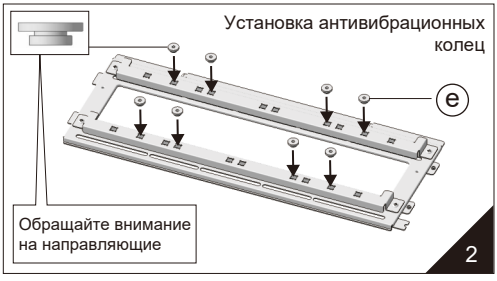

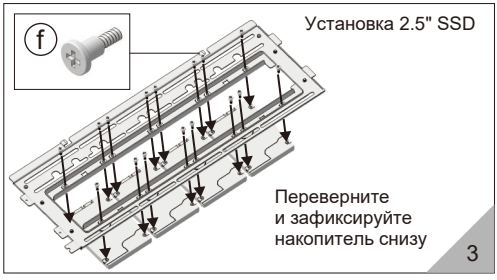

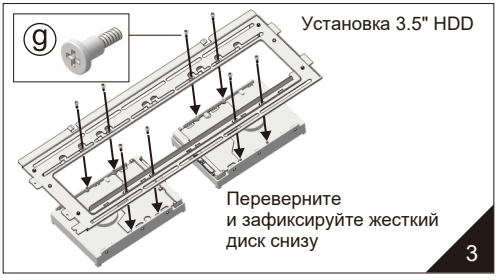

Снятие кронштейна бокового вентилятора

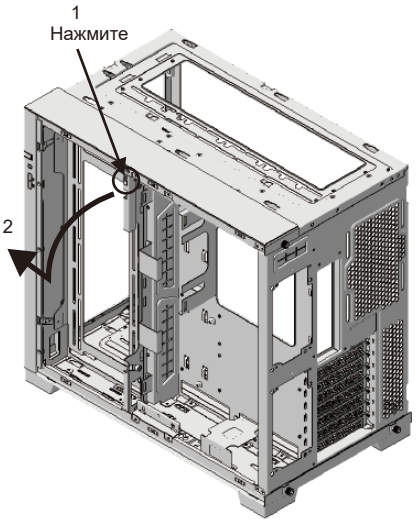

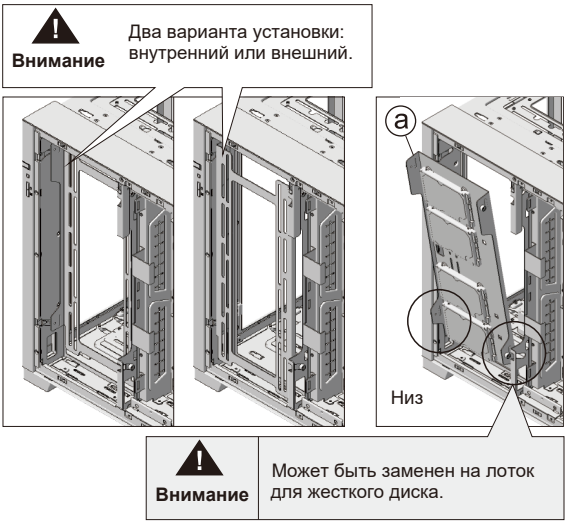

Установка 2.5" SSD и 3.5" HDD

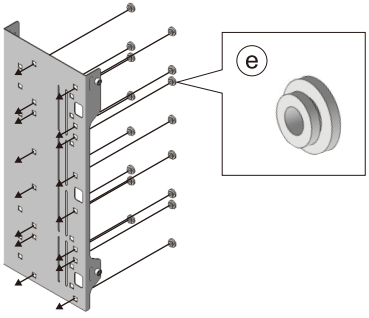

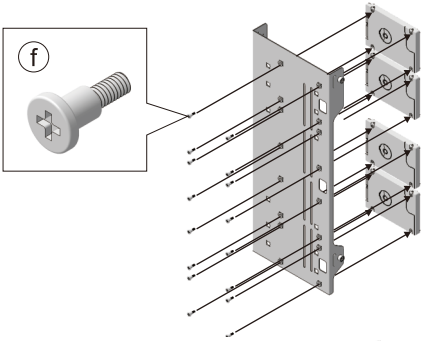

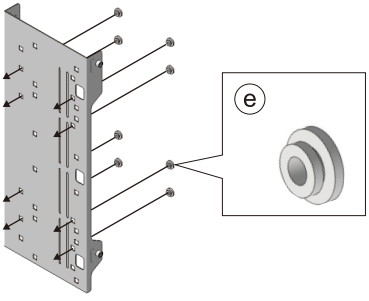

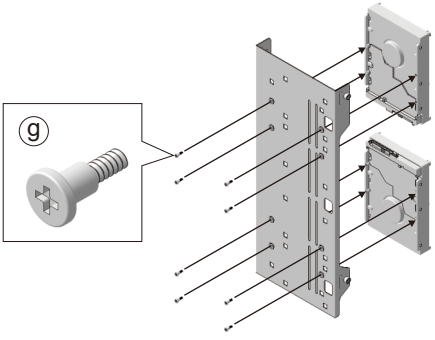

Установка кронштейна для защиты графического адаптера от провисания

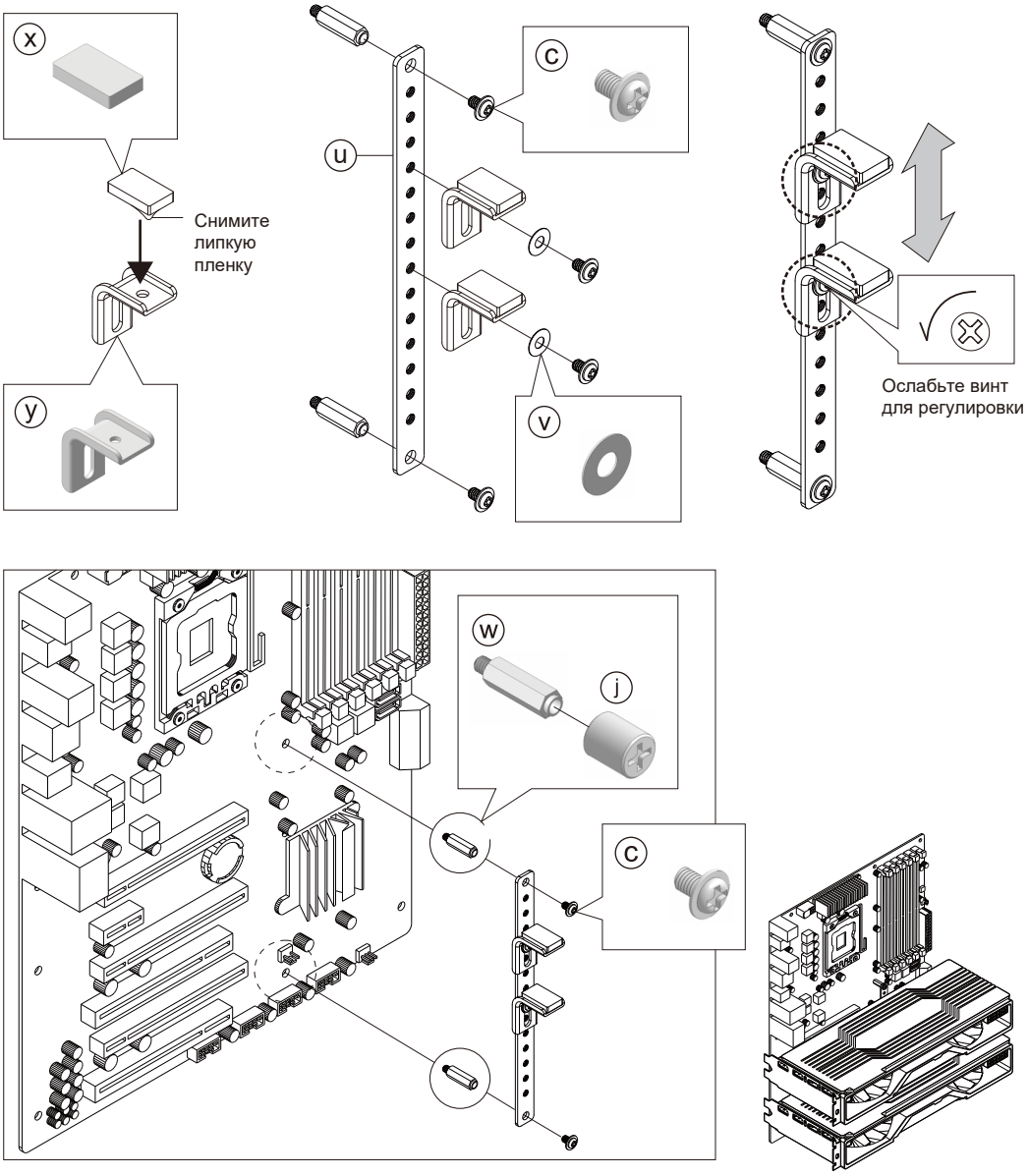

Установка правой боковой панели

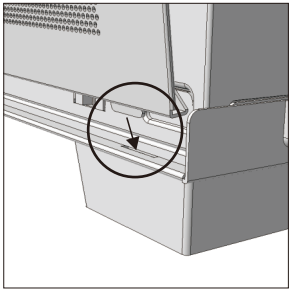
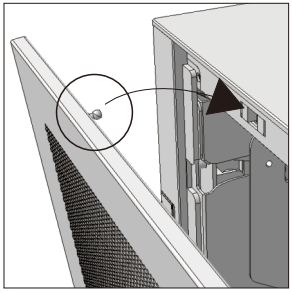
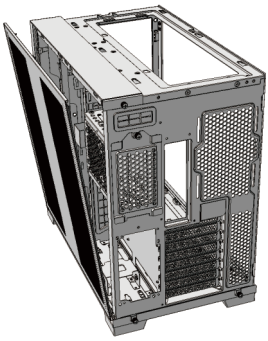

Установка боковой и передней стеклянных панелей

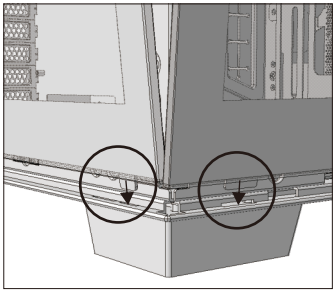
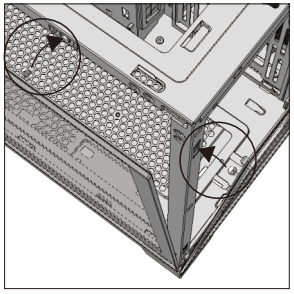
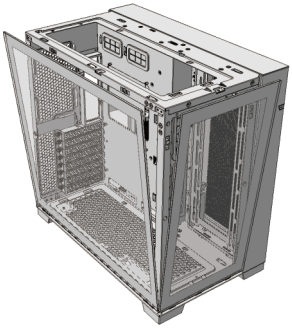

Установка верхней крышки

Внимание: рекомендуется выкрутить винты боковой и передней стеклянных панелей для транспортировки.

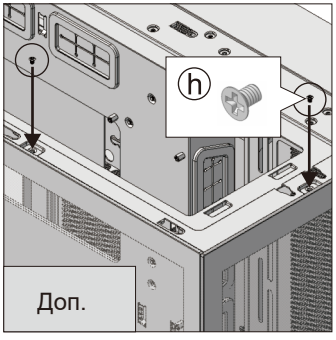

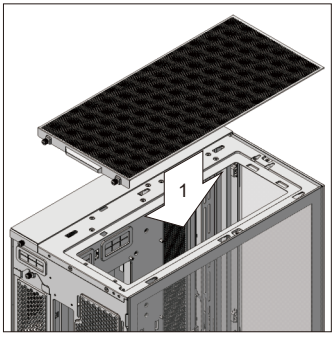

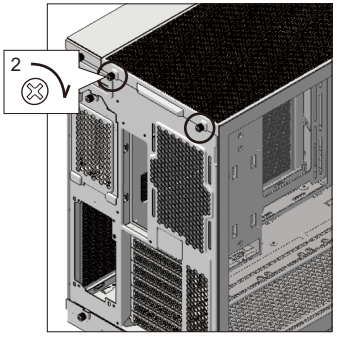

Обратный режим

Установка обратного режима

1. Снимите стойку для укладки кабеля.

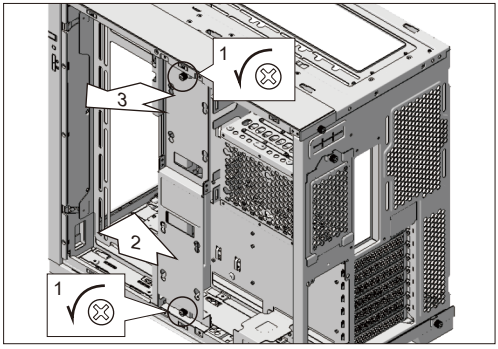

2. Снимите крышку лотка для жесткого диска.

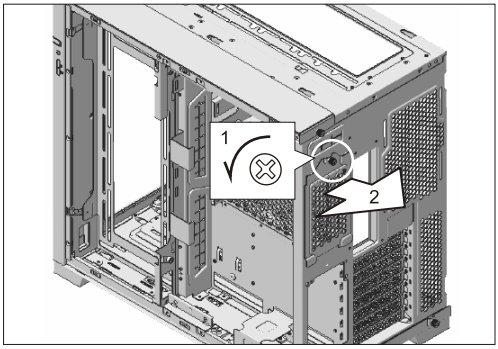

3. Снимите лоток для жесткого диска.

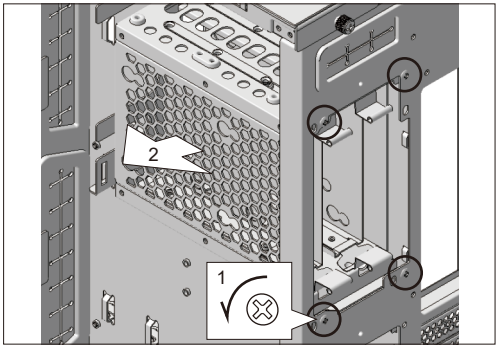

4. Снимите верхнюю панель.

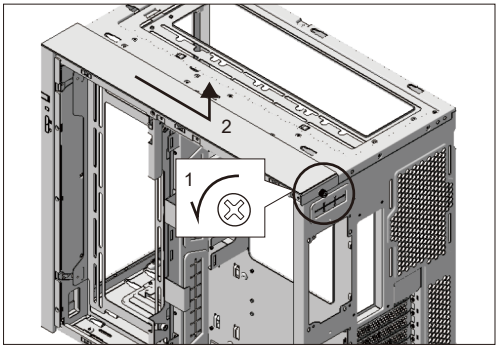

5. Отсоедините нижнюю панель от шасси
(перед этим снимите модуль портов ввода-вывода).

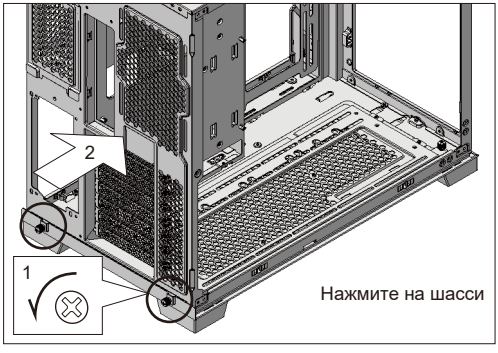

6. Снимите опорный кронштейн блока питания.

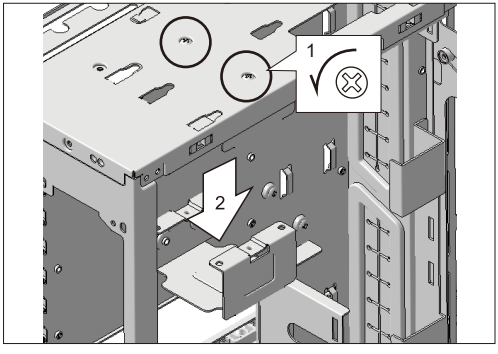

Обратный режим

Установка обратного режима

7. Снимите нижний кронштейн вентилятора.

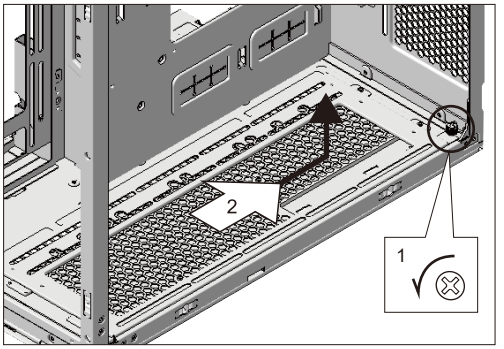

8. Снимите верхний кронштейн вентилятора.

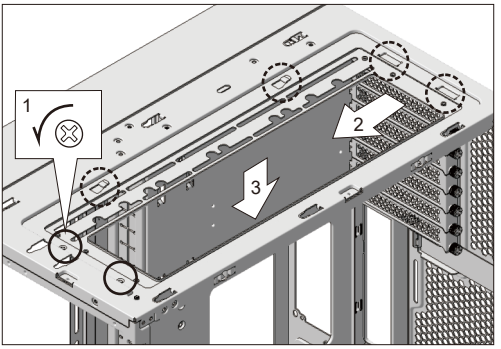

9. Выберите положение блока питания (нижнее или верхнее).

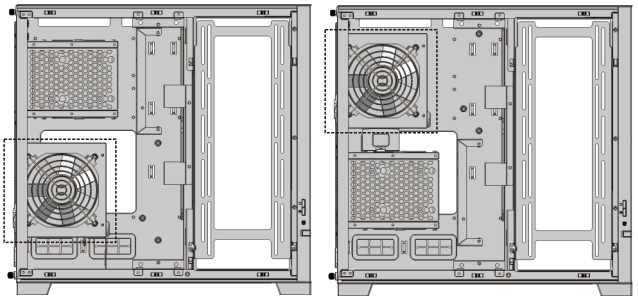

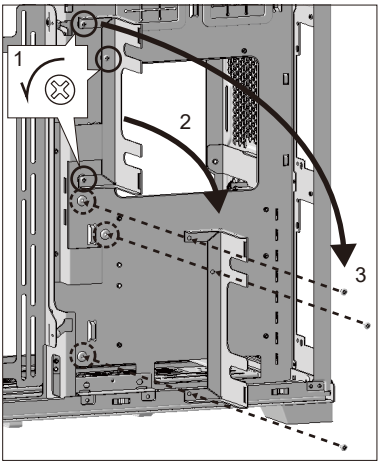

10. При установке в нижнем положении снимите шасси и зафиксируйте кронштейн блока питания.

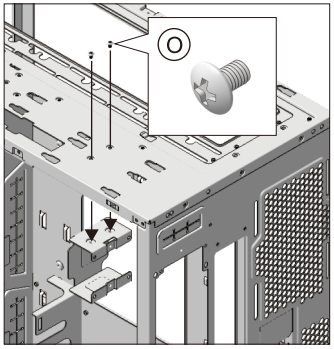

11. Установка нижней панели.

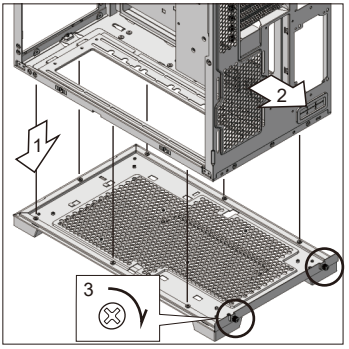

12. Установка блока питания снизу.

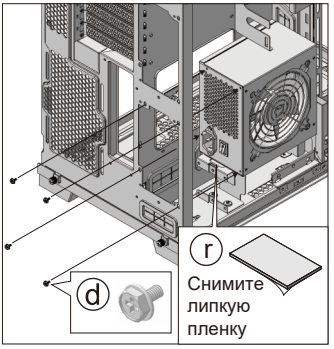

Обратный режим — Шаги по установке блока питания сверху

Установите опорный кронштейн блока питания.

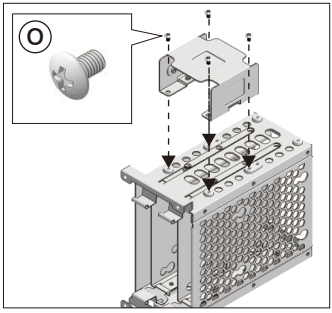

Установите лоток для жесткого диска.

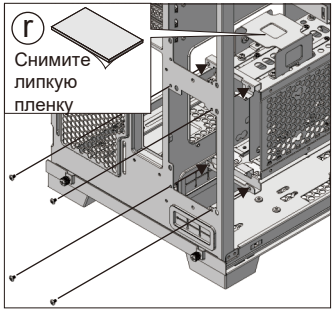

Установите блок питания сверху.

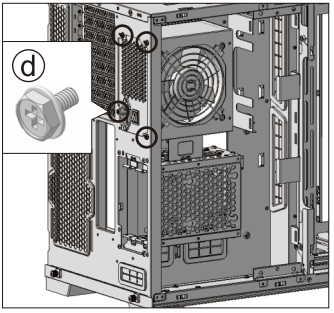

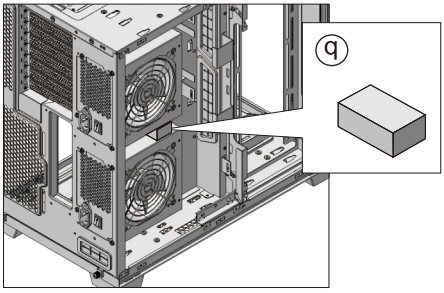

Резиновый брусок для варианта с двумя блоками питания.

Обратный режим — Установка 2.5" SSD

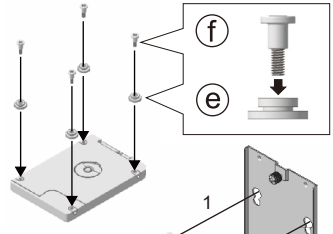

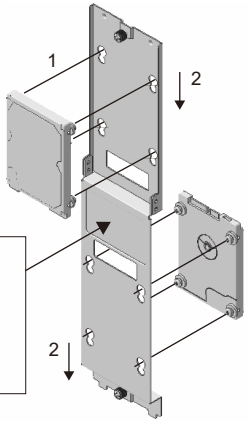



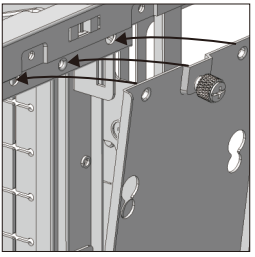

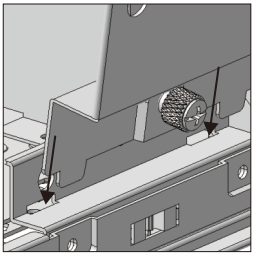

Внимание Стойка для укладки кабеля может быть перевернута.

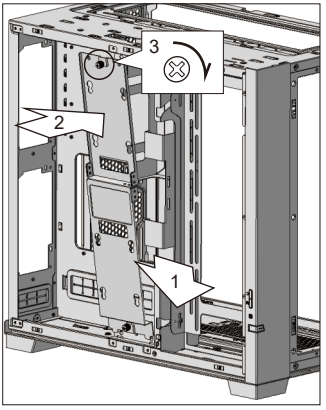

Обратный режим

Расположение портов ввода-вывода

Положение 1

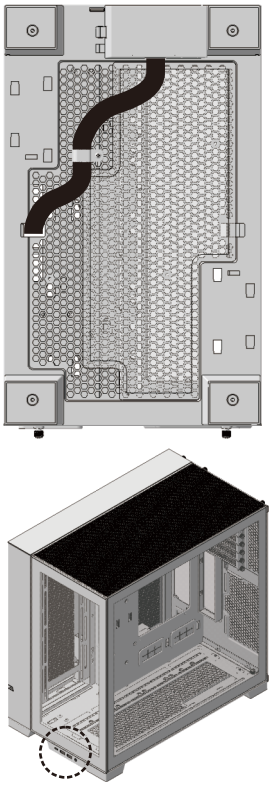

Положение 2

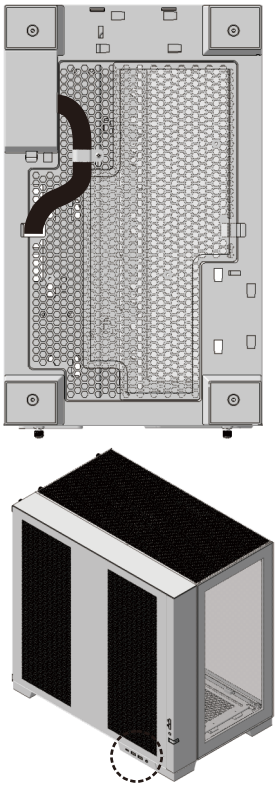

Положение 3

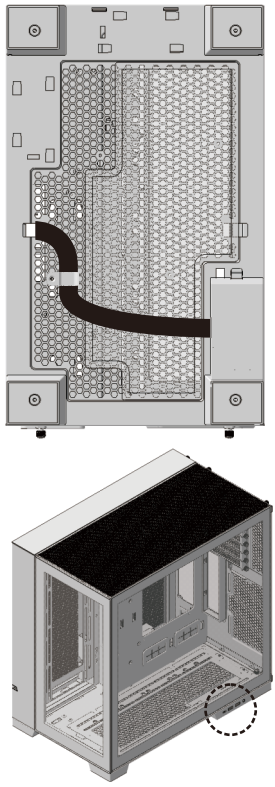

Снятие модуля портов ввода-вывода.



Снятие зажима для кабеля.

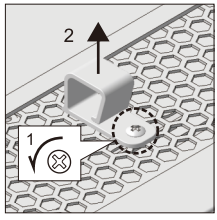

Установка зажима для кабеля.

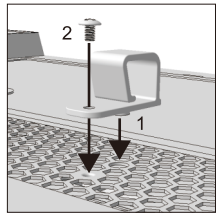

Возможное положение зажима для кабеля.

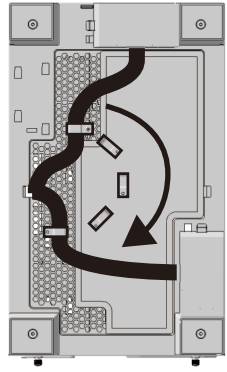

Обратный режим Установка материнской платы

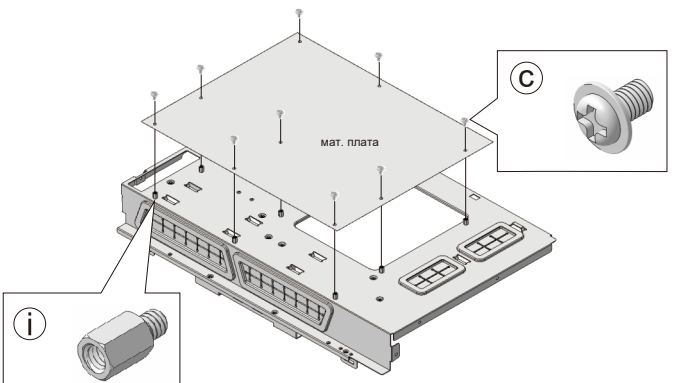

Опорные болты

Инструмент для опорного болта

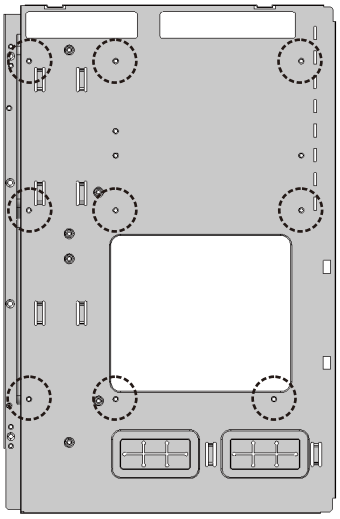

Обратный режим Снятие пылезащитных фильтров

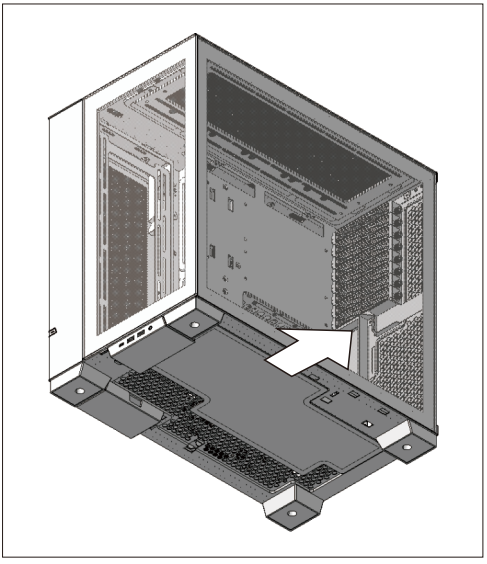

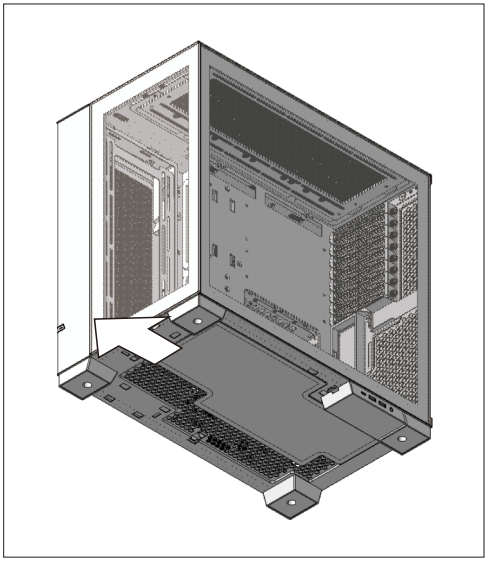

Обратный режим

Установка 2.5" SSD и 3.5" HDD

Четыре позиции по 60 мм на лотке для жесткого диска.

Снимите крышку лотка для жесткого диска.

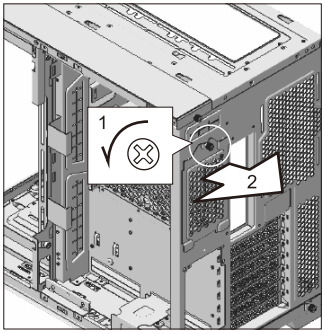

Достаньте лоток для жесткого диска.

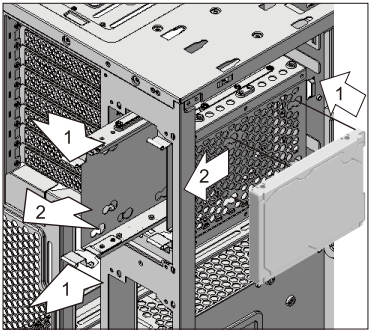

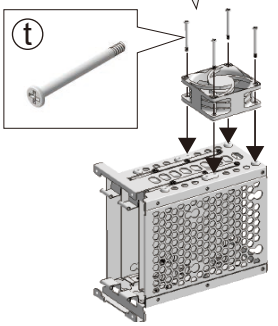

Установка 2.5" SSD

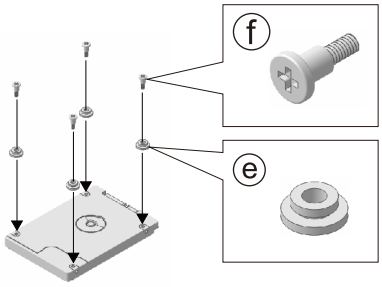

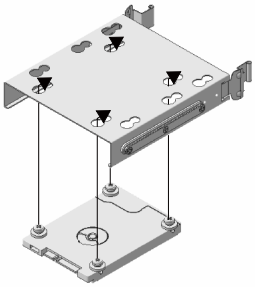

Установка 3.5" HDD

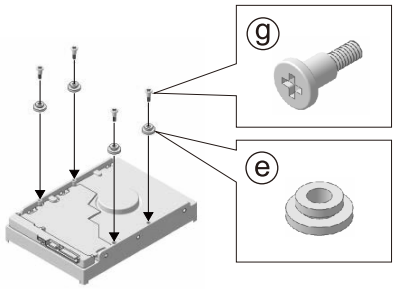

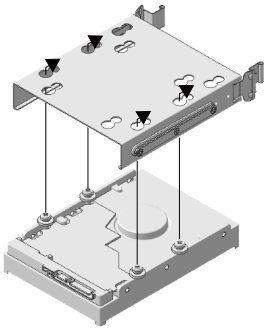

Обратный режим Регулировка положения лотка для жесткого диска и кронштейна для укладки кабелей

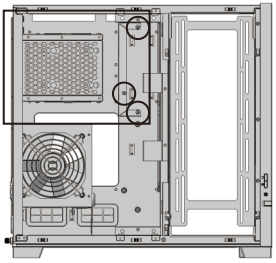

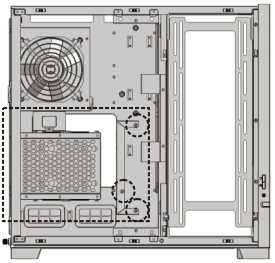

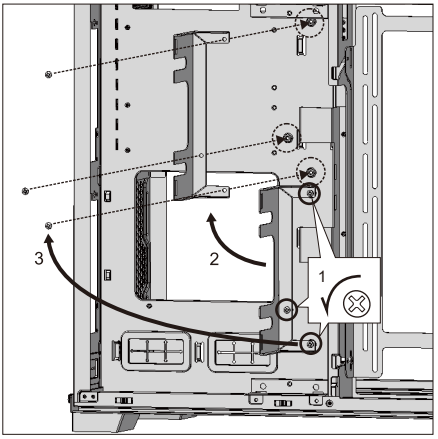

Внимание

Выберите положение лотка для жесткого диска. Подробную информацию об установке см. в разделе "Установка блока питания".

Обратный режим Укладка кабеля

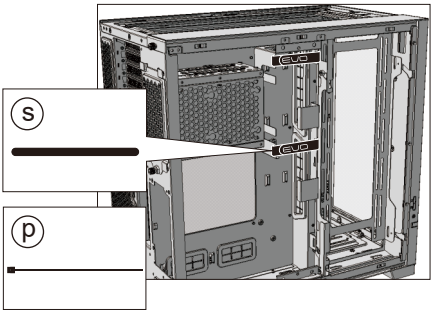

Закрепите дополнительный кабель блока питания на крючке.

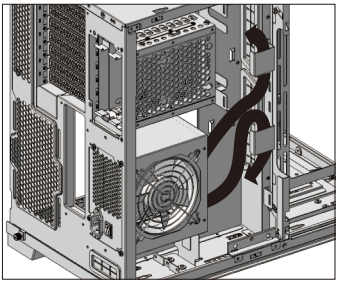

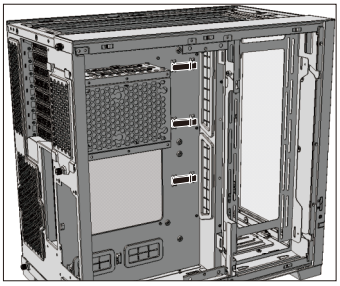

Закрепите кабели накопителей на кронштейне во избежание отсоединения во время укладки кабелей.

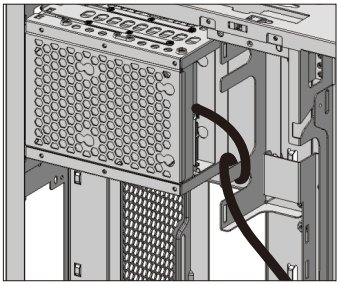

Обратный режим Крепление для радиатора и кулера

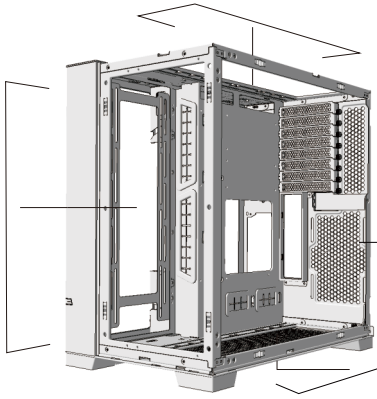

вентилятор 120 мм x3
вентилятор 140 мм x2
радиатор 360 мм

вентилятор 120 мм x3
вентилятор 140 мм x2
радиатор 360 мм
радиатор 280 мм

вентилятор 120 мм x1

вентилятор 120 мм x3
вентилятор 140 мм x2
радиатор 360 мм
радиатор 280 мм

Обратный режим Установка кронштейна нижнего вентилятора

Внимание **Подсказка по установке кронштейнов вентиляторов:** для удобства рекомендуется установить сначала нижний кронштейн вентилятора, а затем верхний.

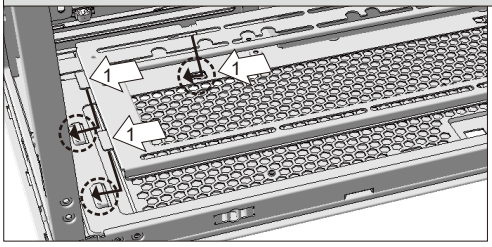

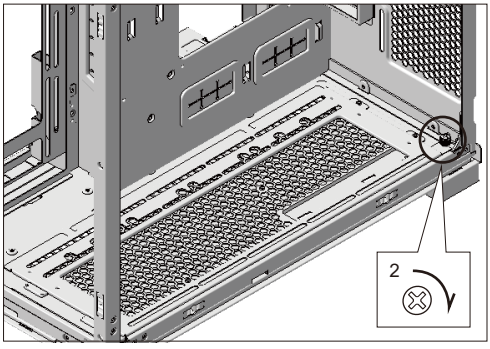

Обратный режим Установка пылезащитного фильтра

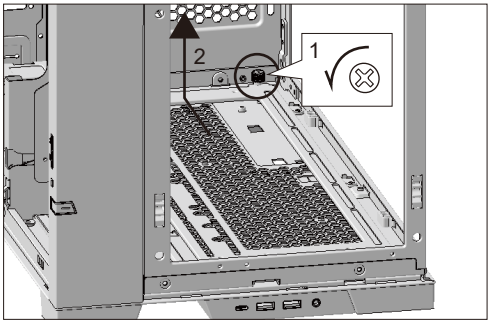

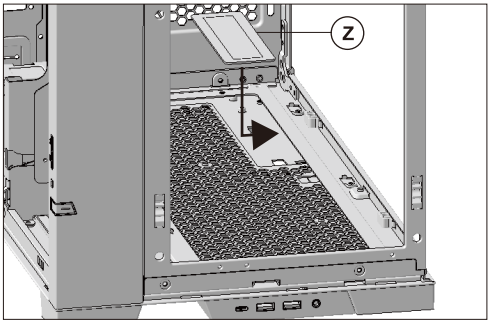

Обратный режим

Установка кронштейна верхнего вентилятора

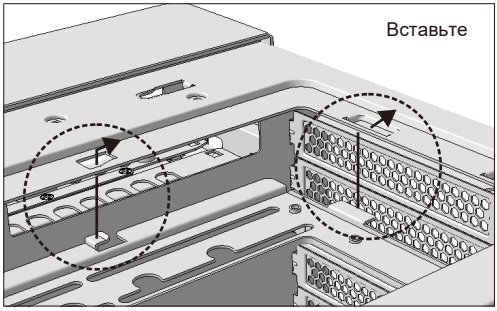

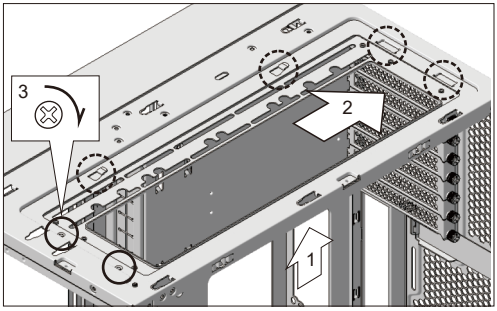

Обратный режим

Преобразование нижнего кронштейна вентилятора в держатель привода

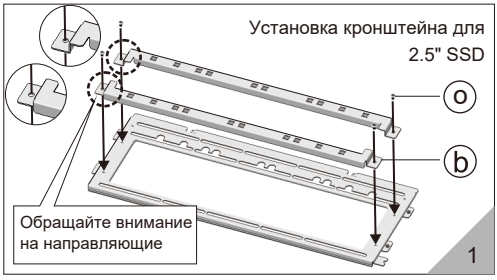

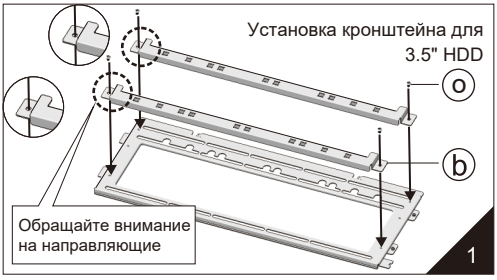

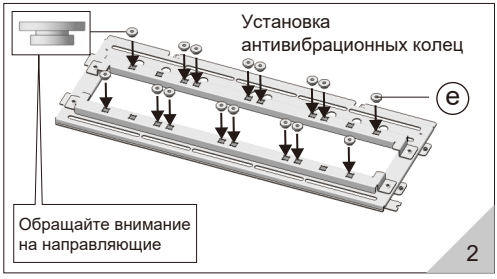

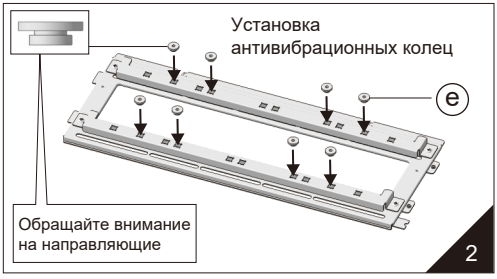

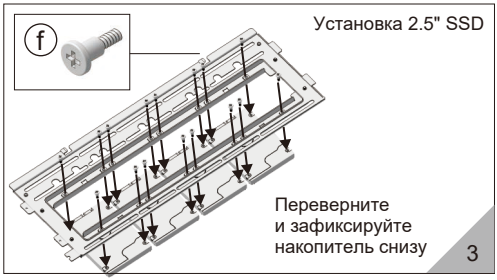

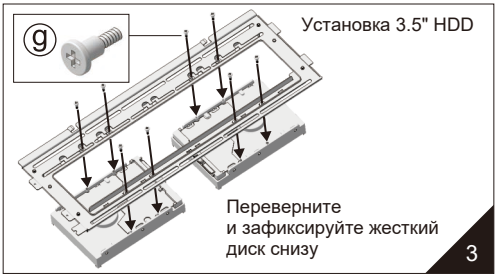

Обратный режим Снятие кронштейна бокового вентилятора

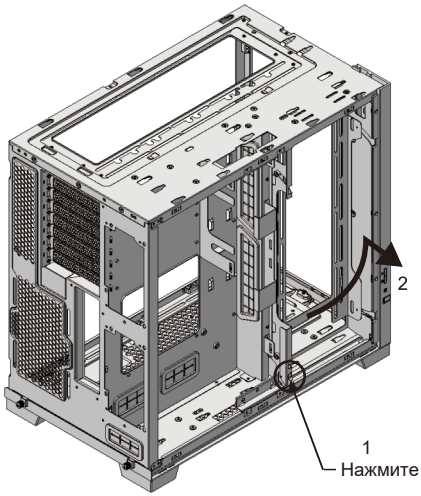

Внимание Два варианта установки - спереди и сзади.

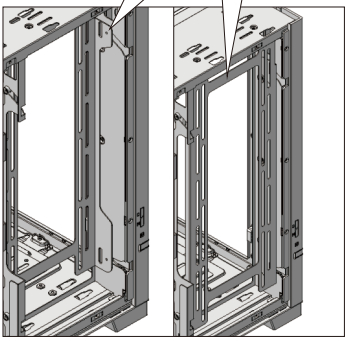

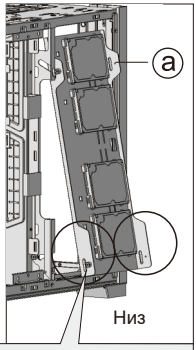

Внимание Два варианта установки: внутренний или внешний.

Обратный режим Установка 2.5" SSD и 3.5" HDD

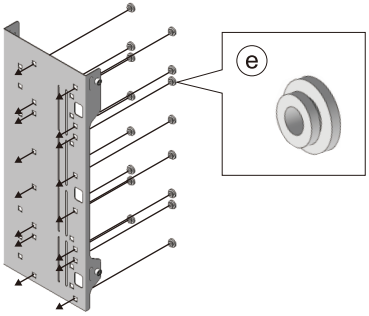

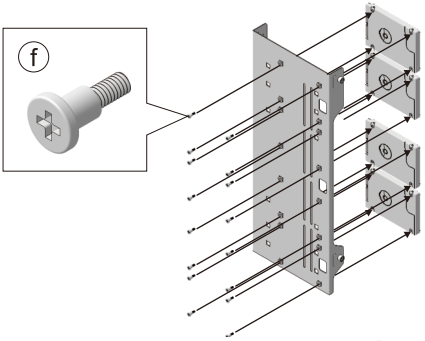

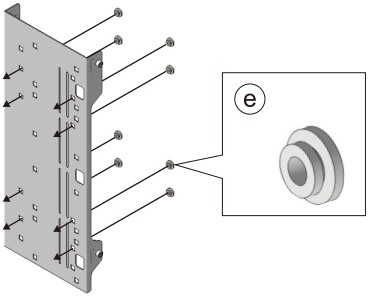

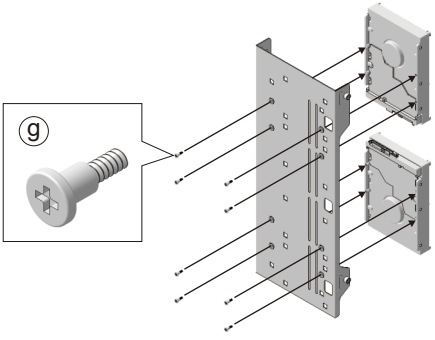

Обратный режим

Установка кронштейна для защиты графического адаптера от провисания

Внимание Графический процессор, установленный в первый слот PCIe материнской платы, не может быть использован с этим кронштейном в обратном режиме.

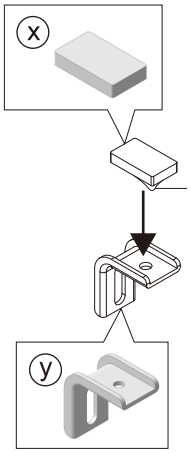

Снимите липкую пленку

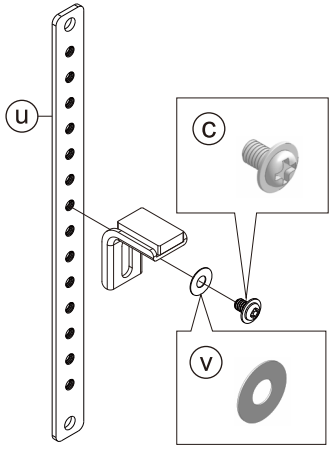

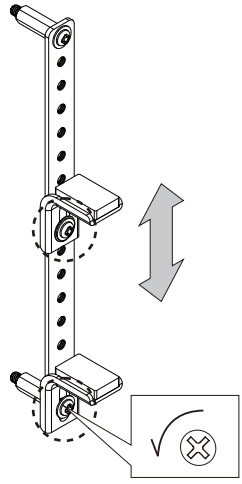

Ослабьте винт

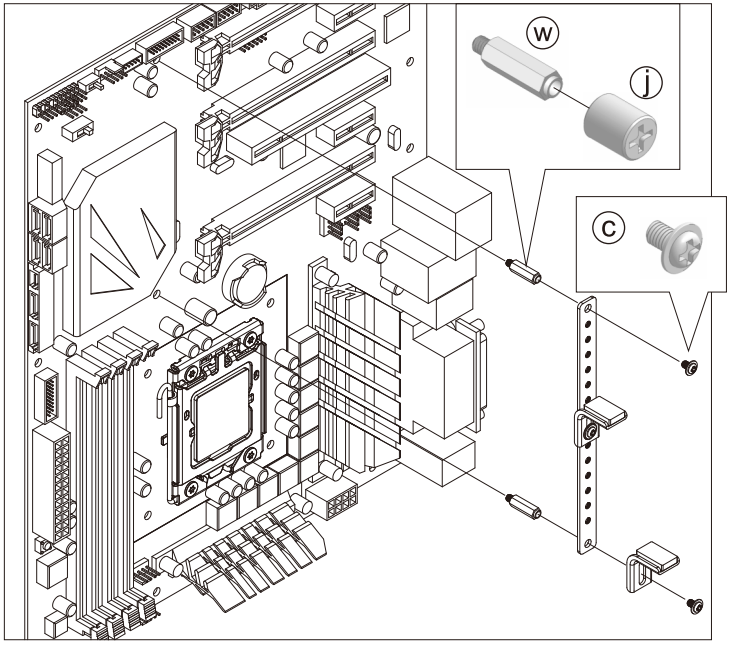

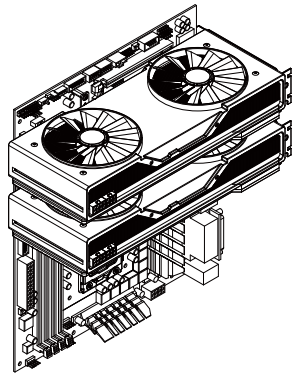

Обратный режим Установка правой боковой панели

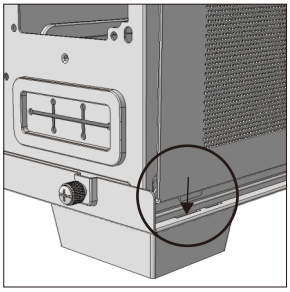
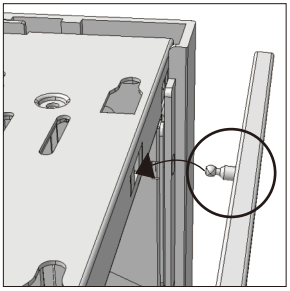
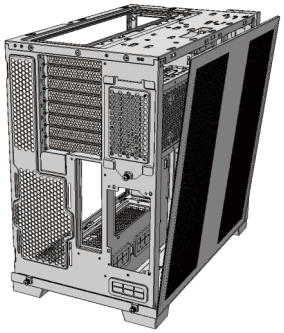

Обратный режим Установка боковой и передней стеклянных панелей

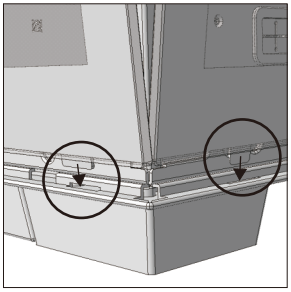
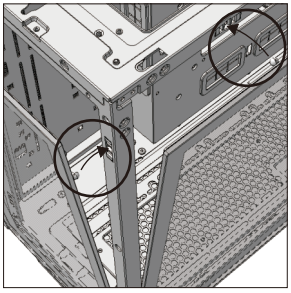
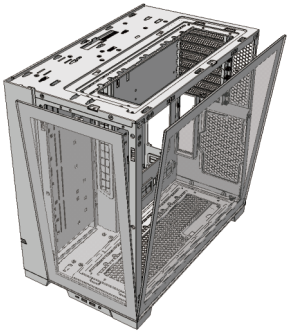

Обратный режим Установка верхней крышки

Внимание: Рекомендуется выкрутить винты боковой и передней стеклянных панелей для транспортировки.

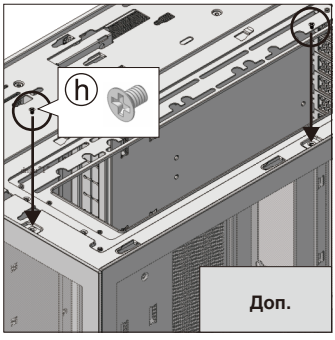

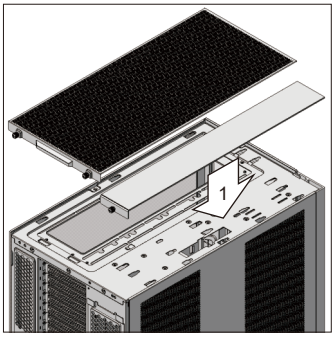

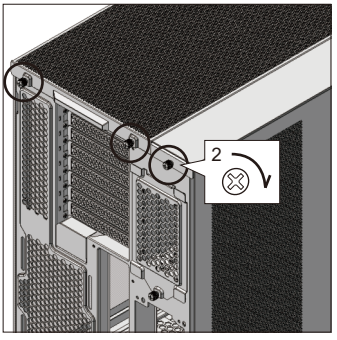

Зазоры оборудования

Процессор

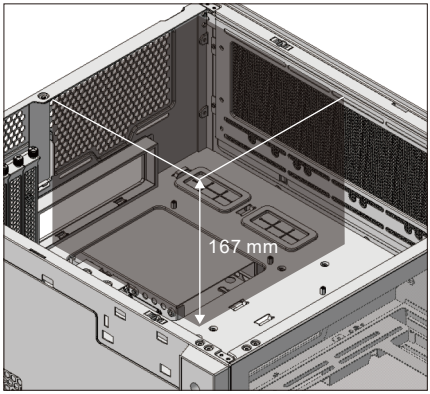

Блок питания

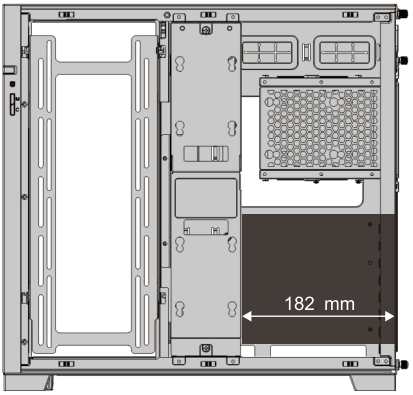

Графический процессор

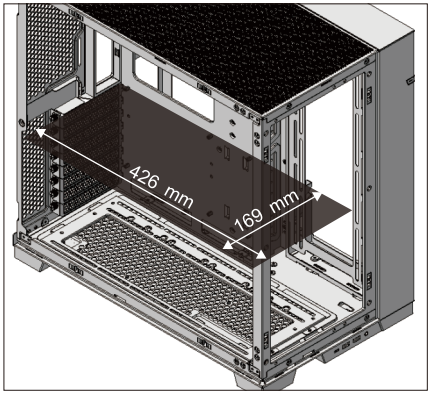

Блок питания

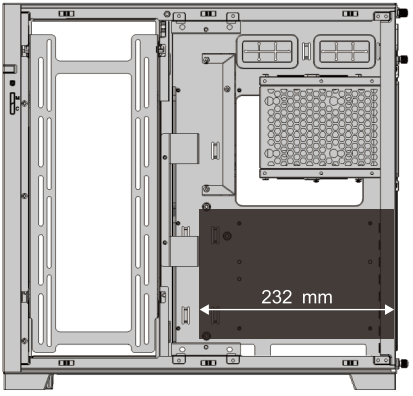

Радиатор и вентилятор

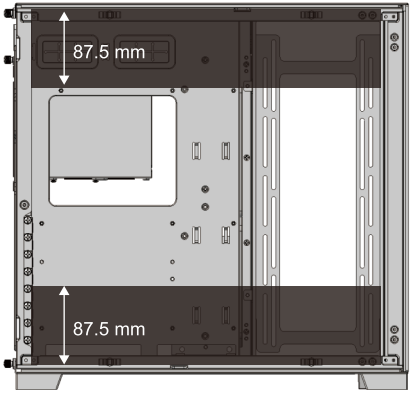

Дополнительные комплекты

Модель: O11DE-1X / O11DE-1W

Держатель для видеокарты

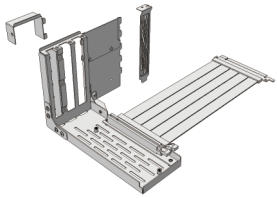

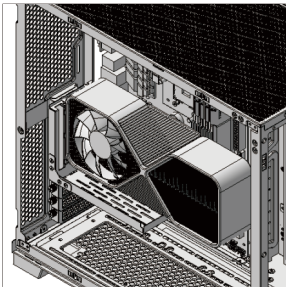

Внимание: Этот дополнительный комплект можно установить только в обычном режиме.

Модель: O11DE-2X / O11DE-2W

Держатель для видеокарты

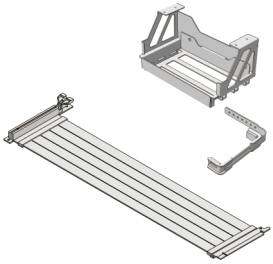

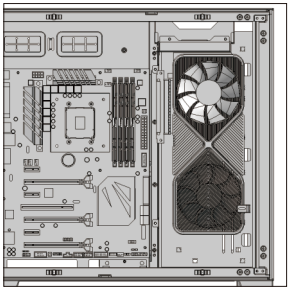

Модель: O11DE-3X / O11DE-3W

Дополнительный модуль портов ввода/вывода



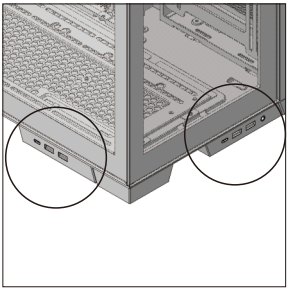

Модель: O11DE-4X / O11DE-4W / O11DE-4G

Дополнительная передняя панель-сетка

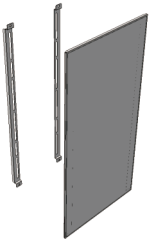

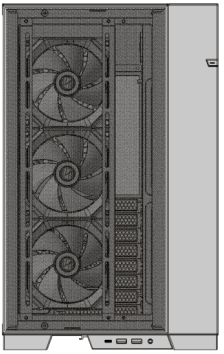

Модель: O11DE-5X / O11DE-5W / O11DE-5G

Верхний модуль портов ввода/вывода

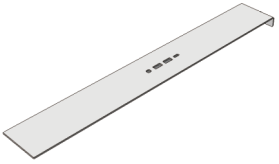

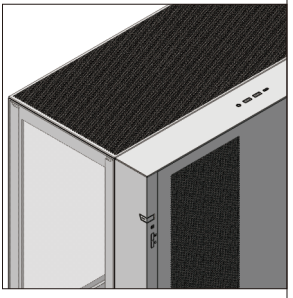

Дополнительная информация

Изготовитель: Дунгуань Цзянь Синь Электроник Тэкнолоджи Ко., Лтд. Шоссе Гуйчан 39, д. Чаншаньтоу, Цинси, г. Дунгуань, пров. Гуандун, Китай.

Импортер в России: ООО «Атлас»,
690068, Россия, Приморский край, г. Владивосток, проспект 100-летия Владивостока, дом 155, корпус 3, офис 5.

Сделано в Китае.

v.1

Мазмұны

Панельдерді алып тастау.....3

Режимдердің техникалық сипаттамалары.....4

Компоненттер тізімі.....5

Енгізу-шығару порттарының функциялары.....6

Қалыпты режимді орнату.....7-17

SSD және HDD орнату.....7/11/14/15

Қуат беру көзін орнату.....7-8

Енгізу/шығару порттарының орналасуы.....9

Аналық тақтаны орнату.....10

Шаң сүзгісін алып тастау.....10

Қатты дискіге арналған науаның орнын және кәбілдерді төсеуге арналған кронштейнді реттеу.....12

Кәбілді төсеу.....12

Радиатор мен салқындатқышқа арналған қондырғы.....13

Төменгі желдеткіш кронштейнін алып тастау.....13

Шаң сүзгісін орнату.....13

Жоғарғы желдеткіш кронштейнін алып тастау.....14

Желдеткіштің төменгі кронштейнін жетек ұстағышына түрлендіру.....14

Бүйірлік желдеткіш кронштейнін алып тастау.....15

Графикалық адаптерді салбыраудан қорғауға арналған кронштейнді орнату.....16

Панельдерді орнату.....17

Мазмұны

Кері режимді орнату.....18-31

Қуат көзін жоғарыдан орнату қадамдары.....20

SSD және HDD орнату.....20/23/26/27

Енгізу/шығару порттарының орналасуы.....21

Аналық тақтаны орнату.....22

Шаң сүзгісін алып тастау.....22

Қатты дискіге арналған науаның орнын және кәбілдерді төсеуге арналған кронштейнді реттеу.....24

Кәбілді төсеу.....24

Радиатор мен салқындатқышқа арналған қондырғы.....25

Төменгі желдеткіш кронштейнін орнату.....25

Шаң сүзгісін орнату.....25

Жоғарғы желдеткіш кронштейнін орнату.....26

Желдеткіштің төменгі кронштейнін жетек ұстағышына түрлендіру 26

Бүйірлік желдеткіш кронштейнін алып тастау.....27

Графикалық адаптерді салбыраудан қорғауға арналған кронштейнді орнату.....28

Панельдерді орнату.....29

Жабдық саңылаулары.....30

Қосымша жиынтықтар.....31

Оң жақ бүйірлік тақтаны және жоғарғы қақпақты алыңыз

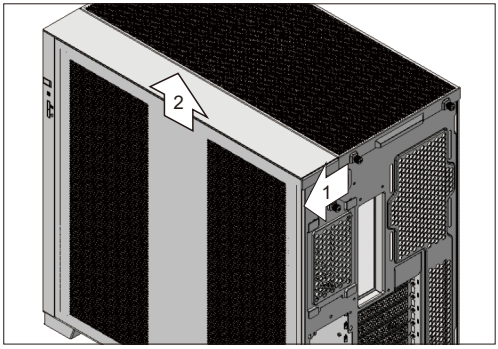

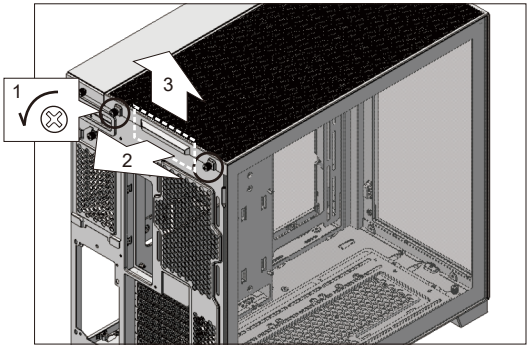

Бүйірлік шыны панельді алып тастау

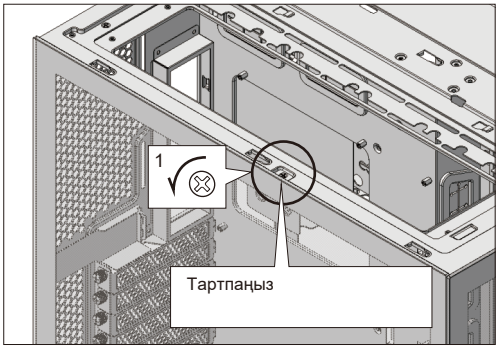

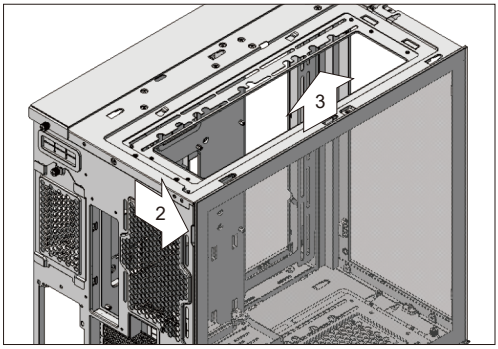

Алдыңғы шыны панельді алып тастау

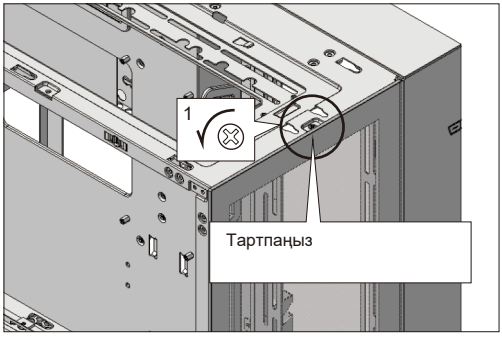

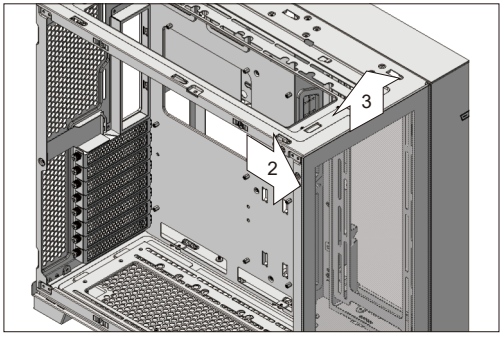

Қалыпты режим

Қалыпты режимнің техникалық сипаттамалары

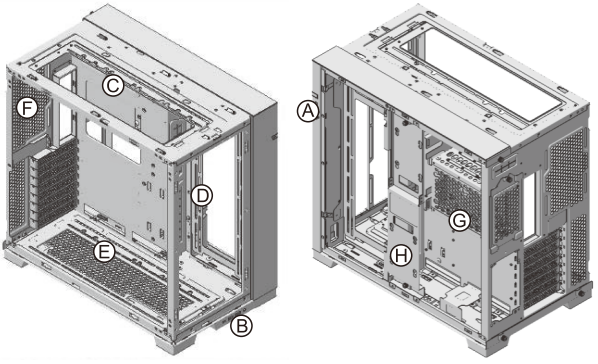

Бұл режимді орнату үшін 1-17, 28-29 беттерін қараңыз

Ⓐ Қуат түймесі, қалпына келтіру түймесі, түсті басқаруға арналған C түймесі, жарық режимін басқаруға арналған M түймесі

Ⓑ Енгізу-шығару порттары: 1 x АУДИО / аралас микрофон ұясы, 2 X USB 3.0, 1 X USB 3.1 C түрі

Ⓒ 120 мм желдеткіш x 3 немесе 140 мм желдеткіш x 2 немесе 360 мм радиатор x 1 немесе 280 мм радиатор x 1 үшін бекіту

Ⓓ 120 мм желдеткіш x 3 немесе 140 мм желдеткіш x 2 немесе 360 мм радиатор x 1 немесе 280 мм радиатор X 1 немесе 2.5" SSD x 4 немесе 3.5" HDD x 2

Ⓔ 120 мм желдеткіш x 3 немесе 140 мм желдеткіш x 2 немесе 360 мм радиатор x 1 немесе 2.5" SSD x 4 немесе 3.5 " HDD x 2

Ⓕ Бекіту үшін 120 мм желдеткіш x 1

Ⓖ 2.5" SSD x 1 + 3.5" HDD x 2 немесе 2.5" SSD x 2 немесе BP x 1 үшін бекіту

Ⓗ Алынбалы қатты диск науасы, 2.5" SSD x 2 үшін бекіту

Кері режим

Кері режимнің техникалық сипаттамалары

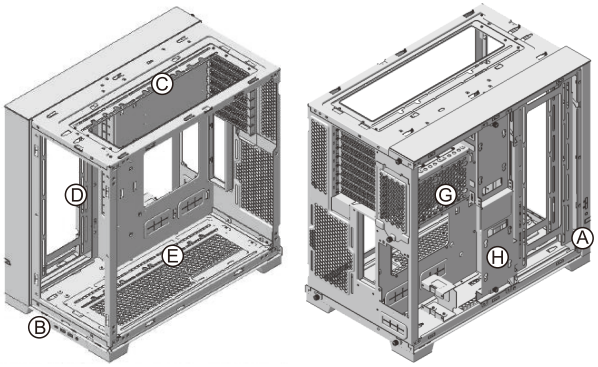

Бұл режимді орнату үшін 1-6, 18-31 беттерін қараңыз

Ⓐ Қуат түймесі, қалпына келтіру түймесі, түсті басқаруға арналған C түймесі, жарық режимін басқаруға арналған M түймесі

Ⓑ Енгізу-шығару порттары: 1 x АУДИО / аралас микрофон ұясы, 2 X USB 3.0, 1 X USB 3.1 C түрі

Ⓒ 120 мм желдеткіш x 3 немесе 140 мм желдеткіш x 2 немесе 360 мм радиатор x 1 үшін бекіту

Ⓓ 120 мм желдеткіш x 3 немесе 140 мм желдеткіш x 2 немесе 360 мм радиатор x 1 немесе 280 мм радиатор x 1 немесе 2.5" SSD x 4 немесе 3.5" HDD x 22

Ⓔ 120 мм желдеткіш x 3 немесе 140 мм желдеткіш x 2 немесе 360 мм радиатор x 1 немесе 280 мм радиатор x 1 немесе 2.5" SSD x 4 немесе 3.5" HDD x 2

Ⓕ Бекіту үшін 120 мм желдеткіш x 1

Ⓖ 2.5" SSD x 1 + 3.5" HDD x 2 немесе 2.5" SSD x 2 немесе BP x 1 үшін бекіту

Ⓗ Алынбалы қатты диск науасы, 2.5" SSD x 2 үшін бекіту

Компоненттер тізімі

ⓐ 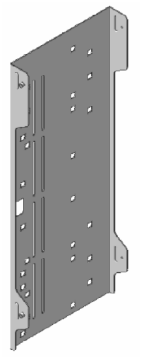
x 1
2.5" SSD / 3.5 " HDD бекіту науасы

ⓑ 
x 2
Қатты диск науасын бекітуге арналған кронштейн

ⓒ 
x 15
Аналық тақтаны бекітуге арналған бұрандалар

ⓓ 
x 8
Қуат беру көзін орнатуға арналған бұрандалар

ⓔ 
x 36
2.5" SSD / 3.5" HDD орнатуға арналған дірілге қарсы сақиналар

ⓕ 
x 36
2.5 " SSD " орнату бұрандалары

ⓖ 
x 24
3.5" HDD " орнатуға арналған бұрандалар

ⓗ 
x 2
Шыны панельдерді бекітуге арналған бұрандалар (қосалқы)

ⓘ 
x 3
Аналық тақтаны бекітуге арналған тірек болттар (қосалқы).

ⓙ 
x 1
Тірек болт құралы

ⓚ 
x 4
Желдеткішті орнатуға арналған бұрандалар

ⓛ 
x 1
Сауда маркасының атауы жазылған тақтайша

ⓜ 
x 2
Шыны панельдерді бекітуге арналған қысқыштар (қосалқы)

ⓝ 
x 2
Бүйірлік тақтаны бекітуге арналған қысқыштар (қосалқы)

ⓞ 
x 8
BP / қатты диск кронштейніне арналған бұрандалар

ⓟ
x 7
Кәбілді төсеуге арналған кәбілдің тартқыштары

ⓠ 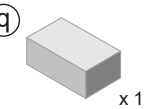
x 1
Резеңке жолақ

ⓡ 
x 2
Қуат беру көзіне арналған резеңке төсем

ⓢ
x 4
Жабысқақтар

ⓣ 
x 4
Желдеткішті бекітуге арналған бұрандалар 60 мм

ⓤ 
x 1
Графикалық адаптерді салбыраудан қорғауға арналған кронштейн

ⓥ 
x 2
Төсем

ⓦ 
x 2
Ұзын тірек болт

ⓧ 
x 2
Резеңке төсем

ⓨ 
x 2
Г-тәрізді тірек кронштейні

ⓩ 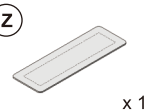
x 1
Түбіндегі тесіктерді жабуға арналған шаң сүзгісі

* Қажетті мөлшерден асатын элементтер қосалқы бөлшектер болып табылады.

Енгізу-шығару порттарының функциялары

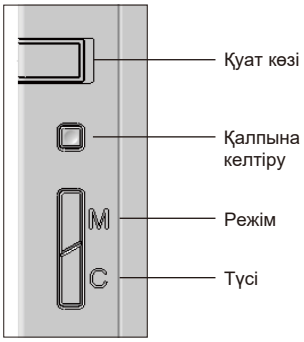

C- Түсі	Жеті кірістірілген статикалық түстерді басқару үшін C түймесін басыңыз.
M- Режім	8 жарық әсері: 1. 1-ші-7-ші: MCU кіріктірілген жарықтандыру режимі. 2. 8-ші: ARGB артқы жарығын аналық тақтасымен синхрондау. (1) Аналық платаға терминалдары бар тақтаны қосу. (2) Жарықты өшіру үшін түймені 3 секунд басып тұрыңыз. Артқы жарығын қосу үшін 3 секунд басып тұрыңыз.

ARGB Жарық эффектілерінің сипаттамасы:

a. Қолдау көрсетілетін ARGB шамдарының саны: 56.
b. Режимдері
   1. Барлық түстердің тез өзгеруі.
   2. Сары және қызғылт сары түстерді ауыстыру
   3. Екі түсті шамдардың соқтығысуы (ақ/жасыл, көк/жасыл, күлгін/ақ, көк/ақ, қызыл/күлгін, сары/ақ, қызыл/жасыл, сары/жасыл).
   4. Қызыл метеор.
   5. Кемпірқосақ жүгіру.
   6. Тетрис (ақ, қызыл, жасыл, көк, сары, көк, күлгін).
   7. Түрлі түсті жұлдыздар (ақ, қызыл, жасыл, көк, сары, ашық көк, күлгін).
   8. Сыртқы ARGB сигналын басқарыңыз, шамдарды өшіру үшін 3 секунд басып тұрыңыз.
c. Түстер: ақ / қызыл / жасыл / көк / сары / көк / күлгін (жеті түсті).
d. Дефолт: статикалық ақ түс.

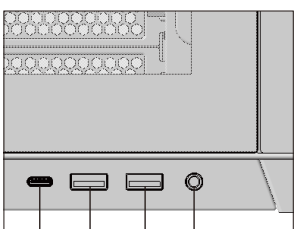

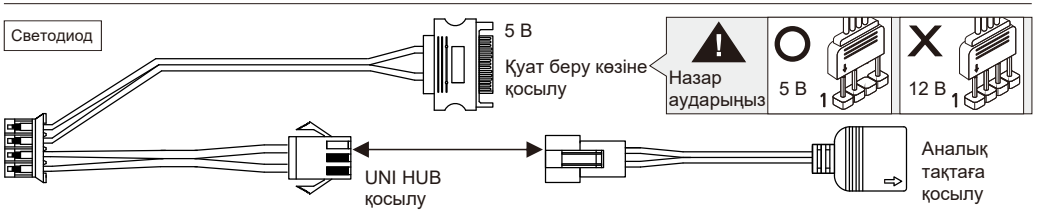

Қуат беру көзі / қалпына келтіру

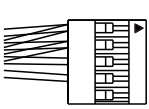

	Сипаттамасы
1	Жарық диодты қуат индикаторы +
3	Жарық диодты қуат индикаторы -
5	Қуат беру көзі
7	Қуат беру көзі
6	Қалпына келтіру +
8	Қалпына келтіру -

USB 3.0

Аналық тақтадағы 20 істікшелі USB 3.0 төсемі үшін қолайлы

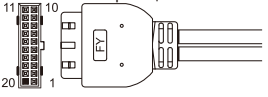

USB 3.1 GEN.2

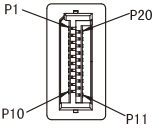

HD AUDIO



Орнату 2.5" SSD

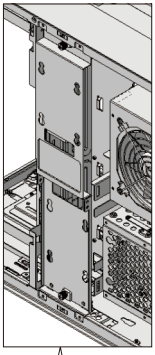

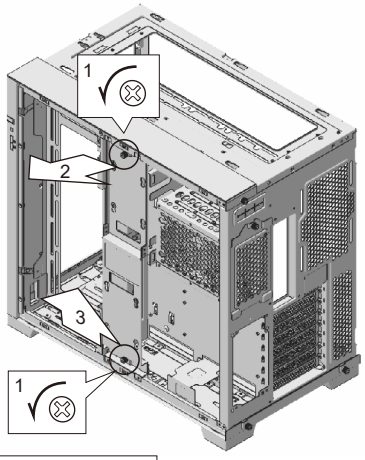

Назар аударыңыз Кәбілді төсеу сәресі төңкерілуі мүмкін

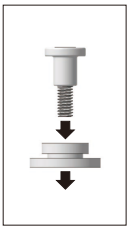

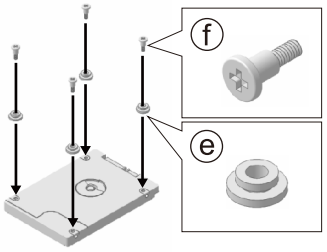

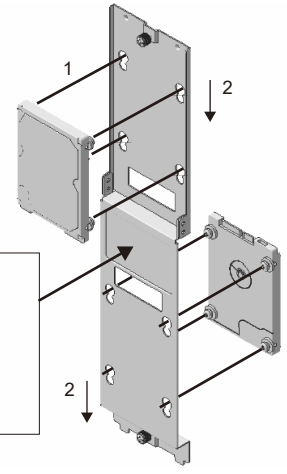

ⓛ Жабысқақ таспаны алыңыз

Қуат беру көзін орнату

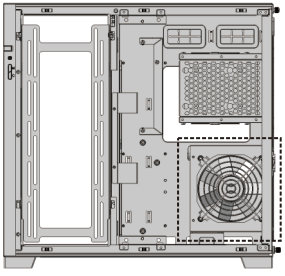

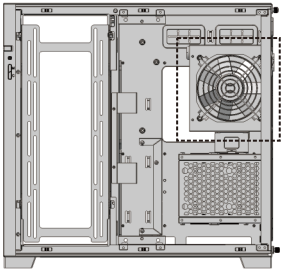

Назар аударыңыз **Қуат беру көзінің орнын таңдаңыз (төменнен немесе жоғарыдан)**

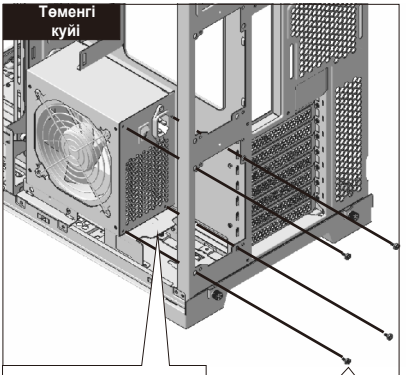

ⓡ Жабысқақ таспаны алыңыз

ⓓ

Қуат беру көзін орнату (жоғарыдан) - қатты дискіге арналған науасы бар ауыстыру орны

Жоғарғы куйі

1. Қатты диск науасының қақпағын алыңыз.

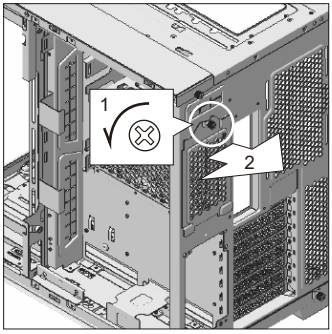

2. Қатты диск науасын алыңыз.

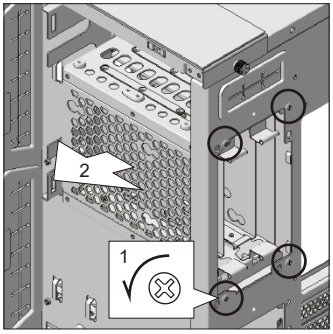

3. Төменгі панельді шассиден ажыратыңыз (алдымен енгізу/шығару портының модулін алып тастаңыз).

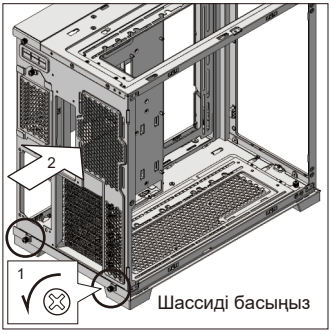

4. Қуат беру көзінің тіреу кронштейнін алып тастау үшін шассиді төңкеріп, төменгі панельді және енгізу-шығару порт модулін орнатыңыз.

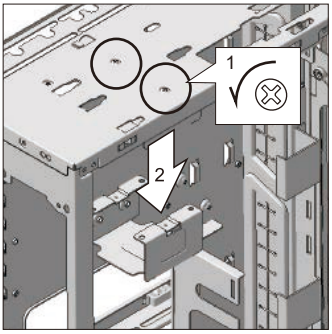

5. Қуат беру көзінің тіреу кронштейнін орнатыңыз.

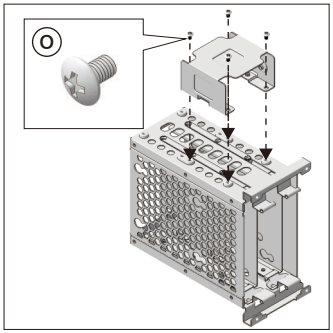

6. Қатты диск науасын орнатыңыз.

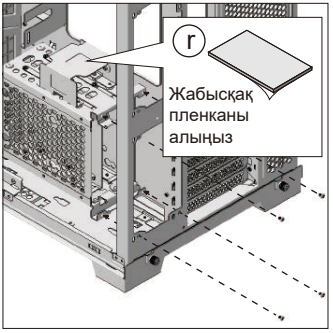

7. Қуат беру көзін үстіне орнатыңыз.

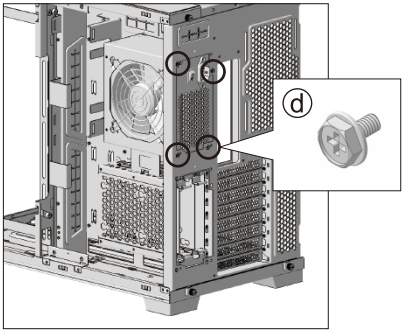

Екі қуат беру көзі бар опция үшін жолақ резеңке .

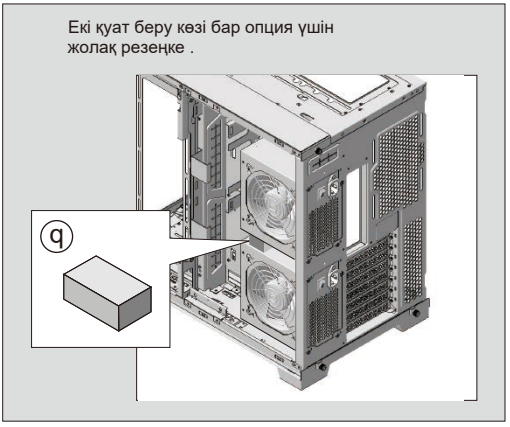

Енгізу/шығару порттарының орналасуы

1 күйі

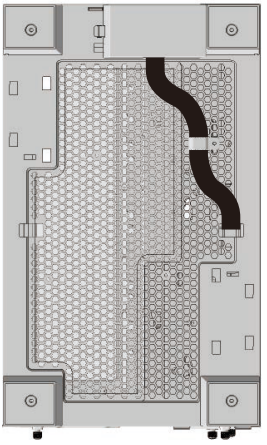

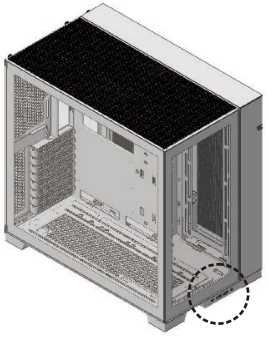

2 күйі

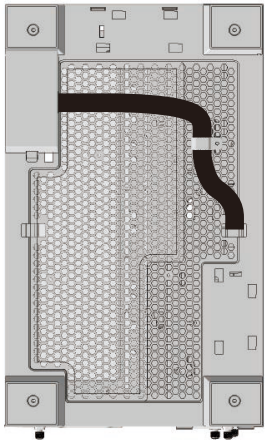

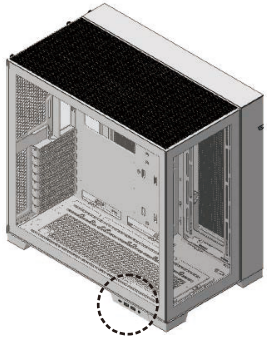

3 күйі

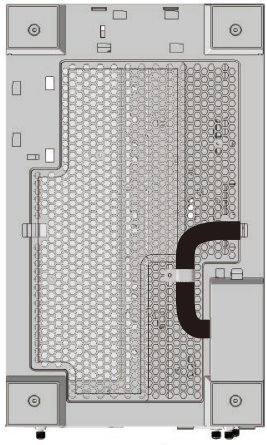

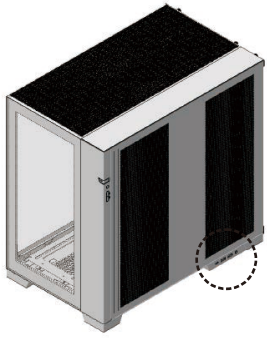

Енгізу-шығару порт модулін алу



Кәбіл қысқышын алу

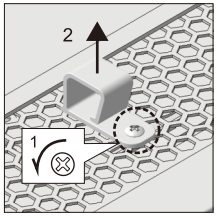

Кәбілі қысқышын орнату

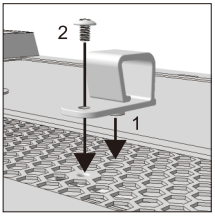

Кәбілі қысқышының мүмкін жағдайы

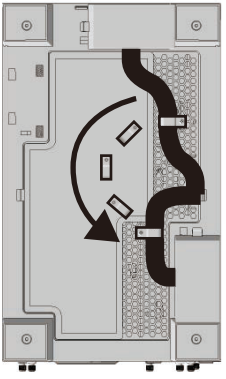

Аналық тақтаны орнату

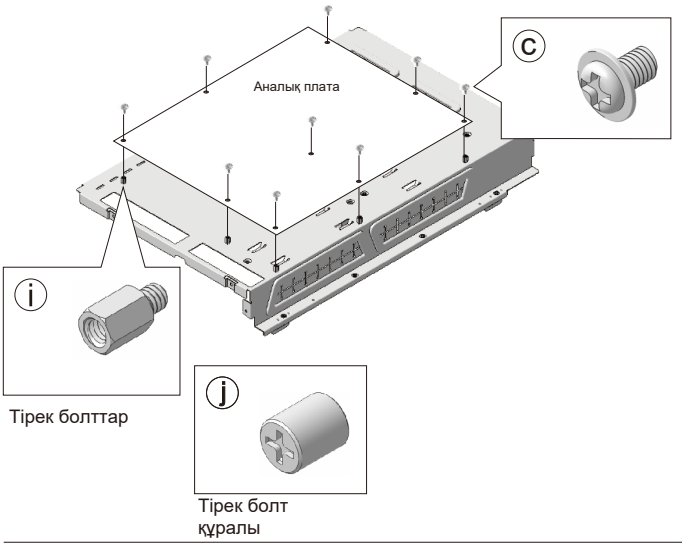

Тірек болттар

Тірек болт құралы

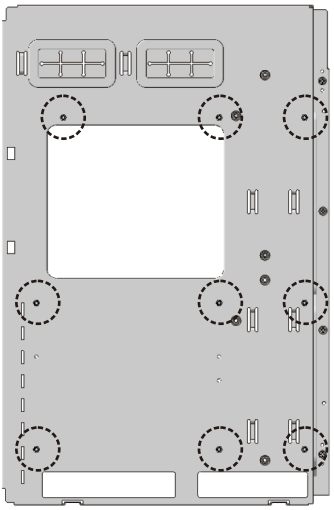

Шаң сүзгісін алып тастау

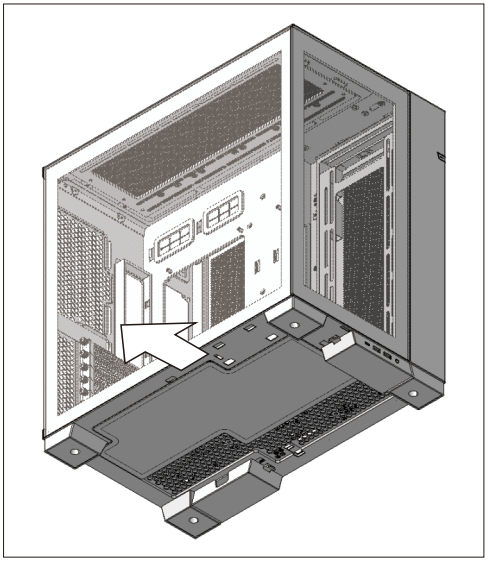

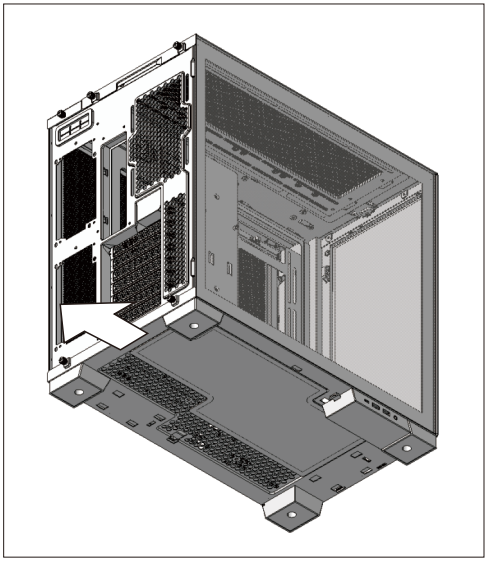

Орнату 2.5" SSD, 3.5" HDD

Қатты диск науасының қақпағын алыңыз

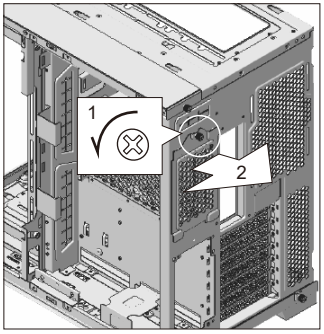

Қатты диск науасын алыңыз.

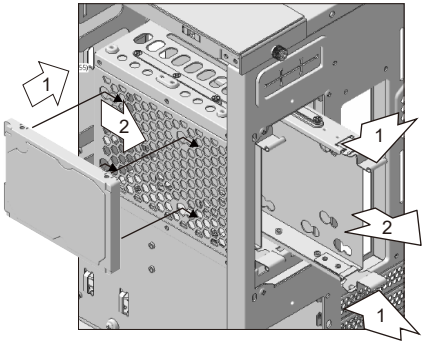

Қатты диск науасында 60 мм төрт позиция.

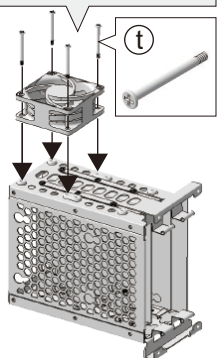

Орнату 2.5" SSD

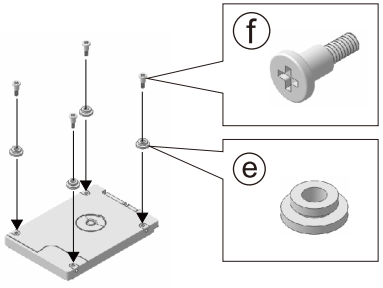

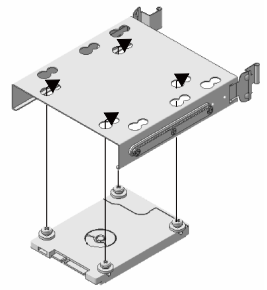

Орнату 3.5" HDD

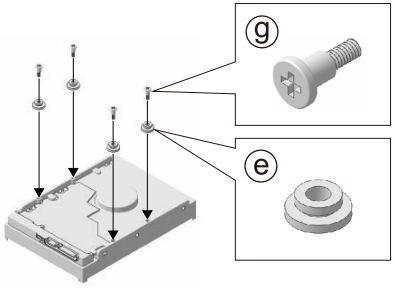

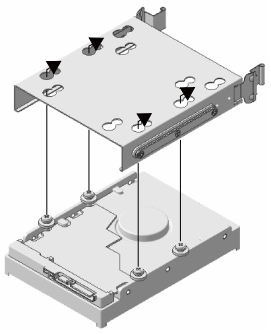

Қатты дискіге арналған науаның орнын және кәбілдерді төсеуге арналған кронштейнді реттеу

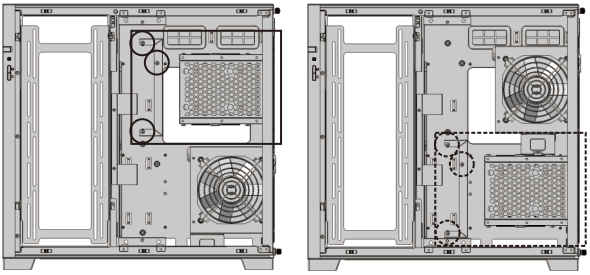

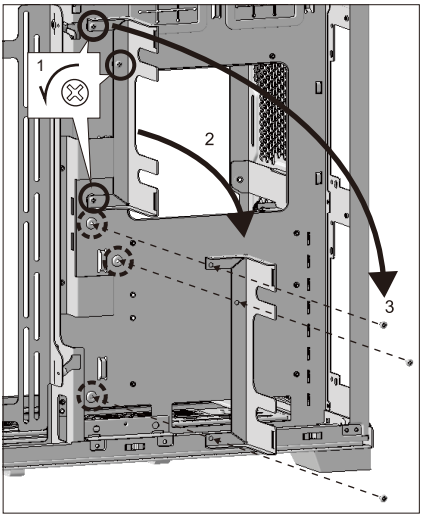

Назар аударыңыз

Қатты диск науасының орнын таңдаңыз.
Орнату туралы толық ақпаратты қараңыз.
"Қуат көзін орнату" бөлімінде.

Кәбілді төсеу

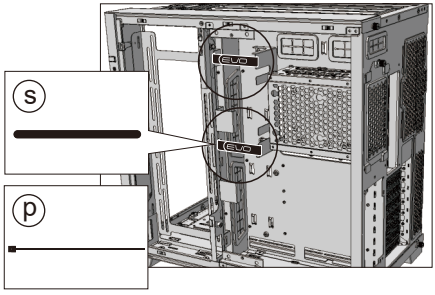

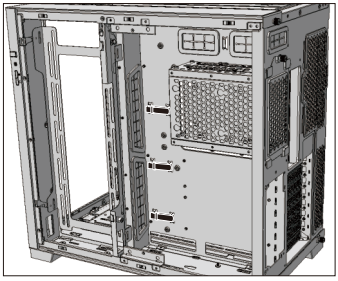

Қосымша қуат кәбілін ілгекке бекітіңіз.

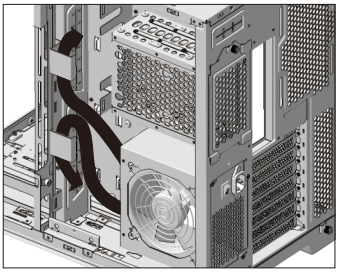

Кәбілдерді төсеу кезінде ажыратылмас үшін жетек кәбілдерін кронштейнге бекітіңіз.

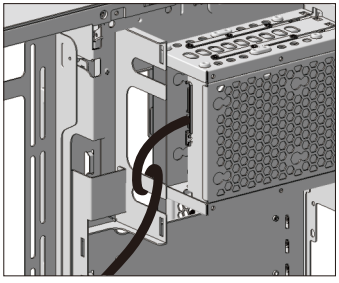

Радиатор мен салқындатқышқа арналған қондырғы

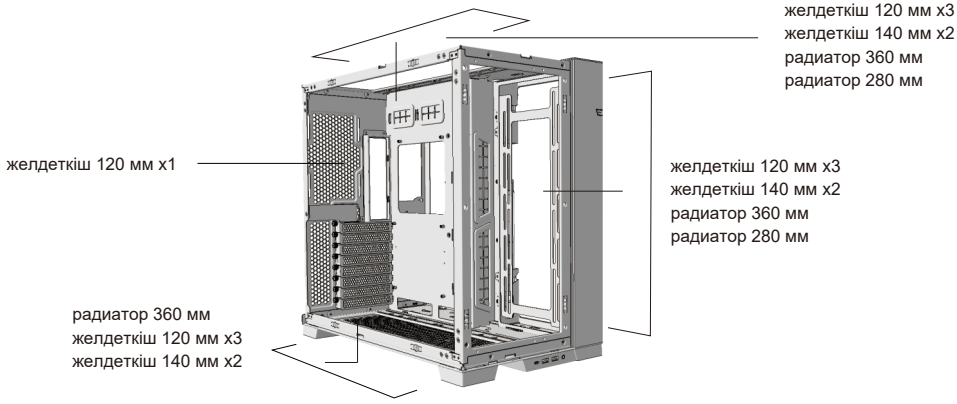

Төменгі желдеткіш кронштейнін алып тастау

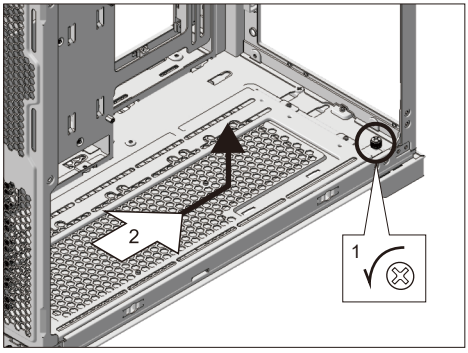

Назар аударыңыз

Желдеткіш кронштейндерін орнату туралы кеңес: ыңғайлы болу үшін алдымен желдеткіштің төменгі кронштейнін, содан кейін жоғарғы жағын орнату ұсынылады.

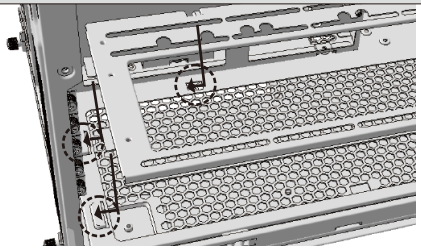

Шаң сүзгісін орнату

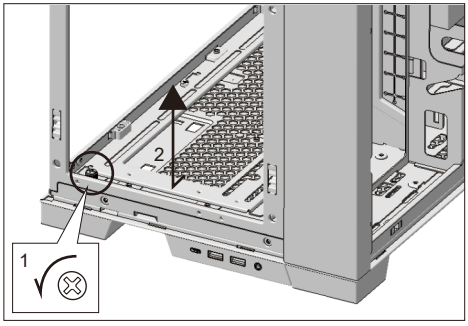

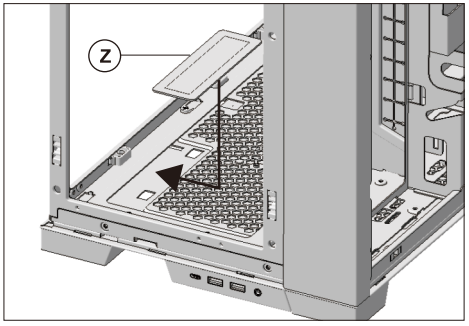

Жоғарғы желдеткіш кронштейнін алып тастау

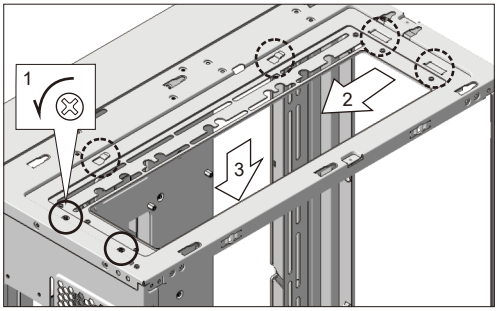

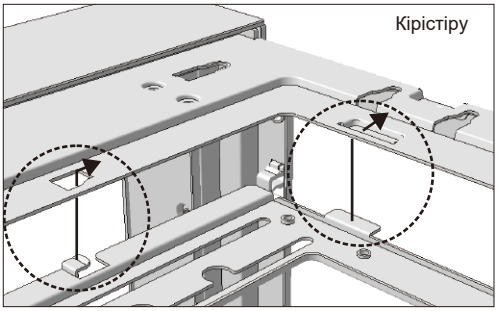

Желдеткіштің төменгі кронштейнін жетек ұстағышына түрлендіру

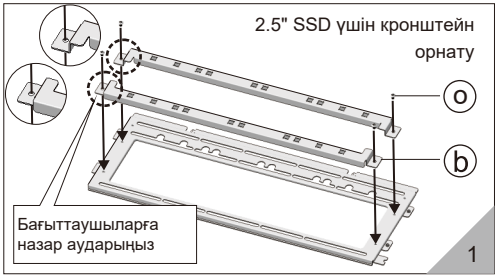

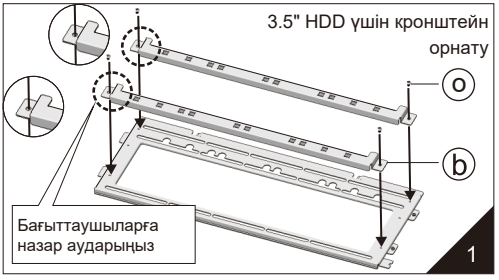

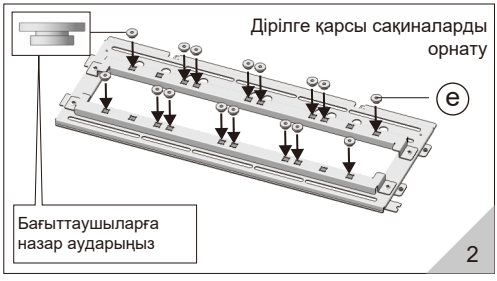

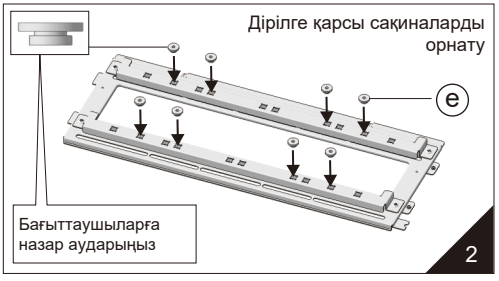

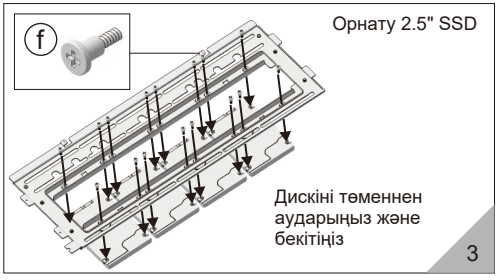

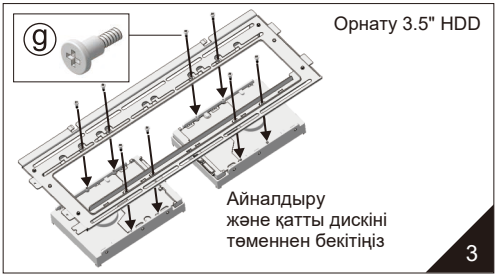

Бүйірлік желдеткіш кронштейнін алып тастау

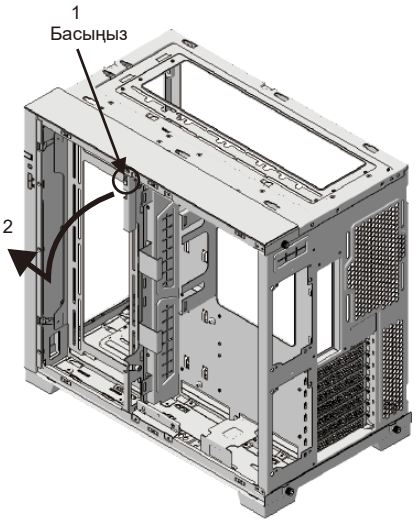

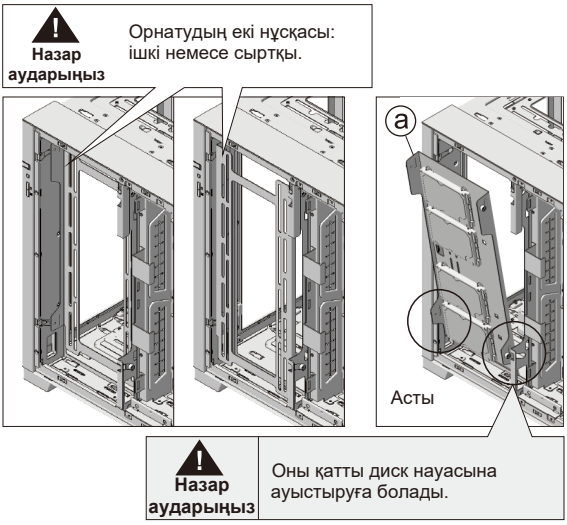

Орнату 2.5" SSD және 3.5" HDD

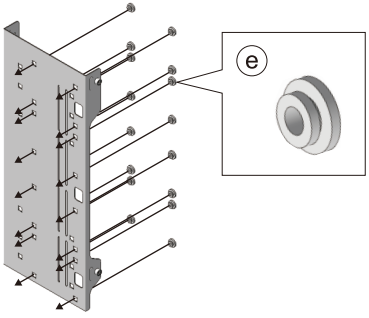

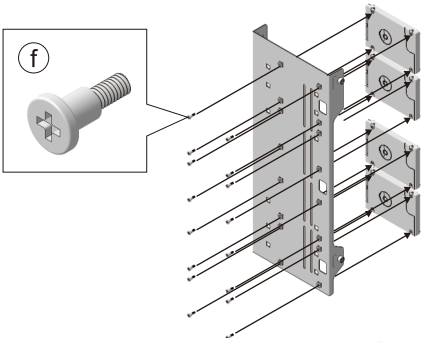

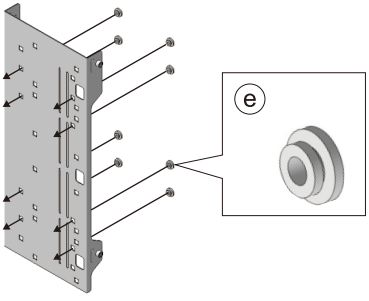

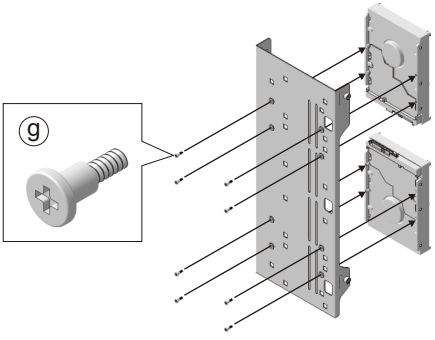

Графикалық адаптерді салбыраудан қорғауға арналған кронштейнді орнату

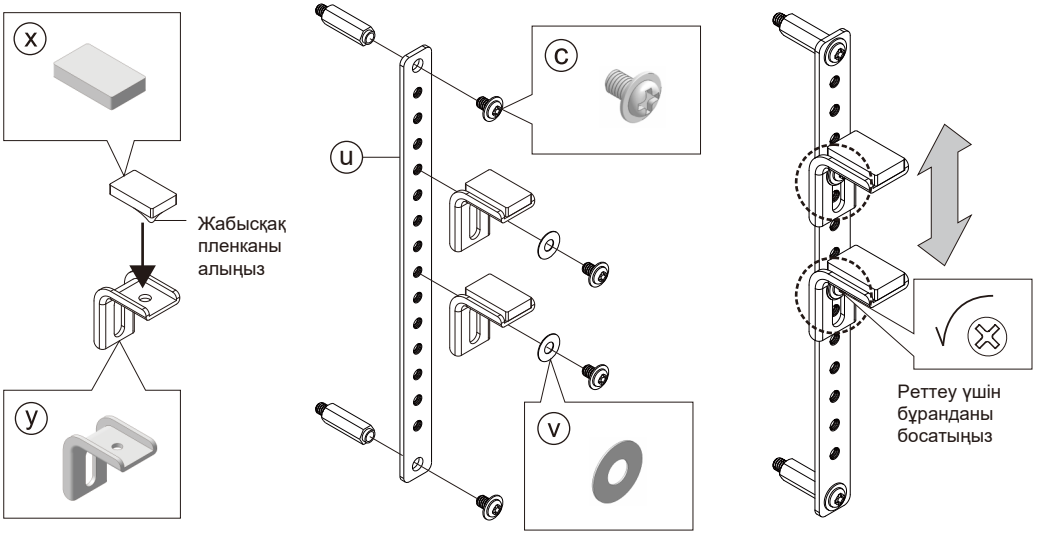

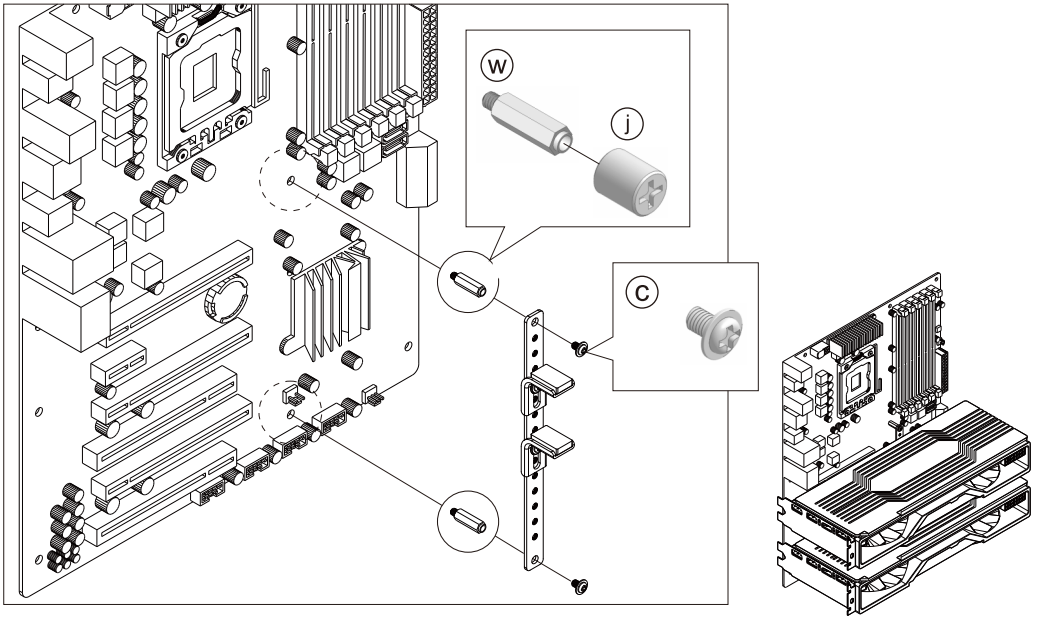

Оң жақ панельді орнату

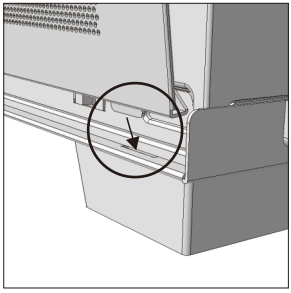
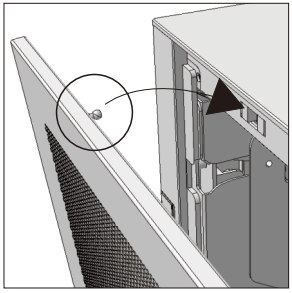
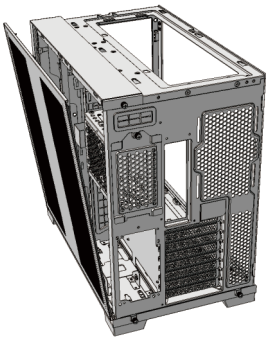

Бүйірлік және алдыңғы шыны панельдерді орнату

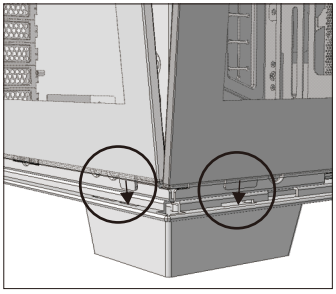
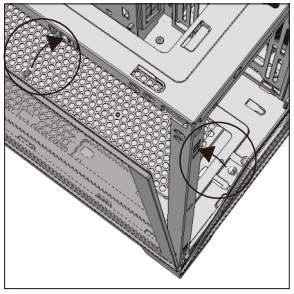
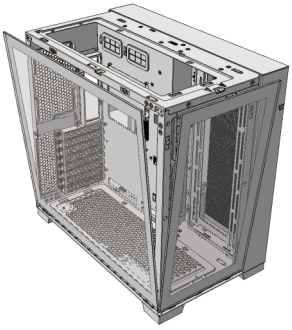

Жоғарғы қақпақты орнату

Назар аударыңыз: тасымалдау үшін бүйірлік және алдыңғы шыны панельдердің бұрандаларын бұрап алу ұсынылады.

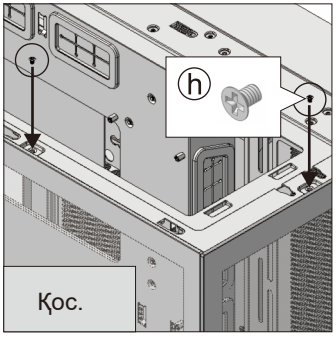

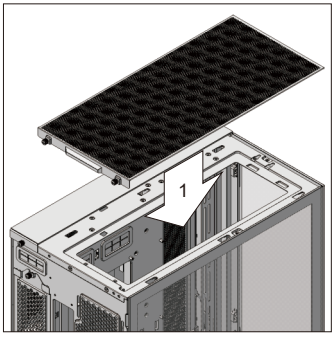

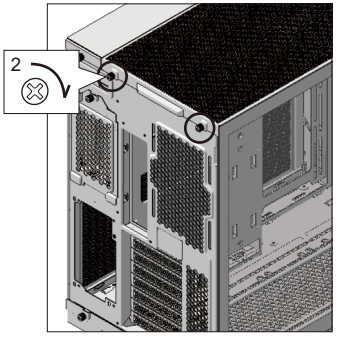

Кері режим

Кері режимді орнату

1. Кәбілді төсеу сөресін алыңыз.

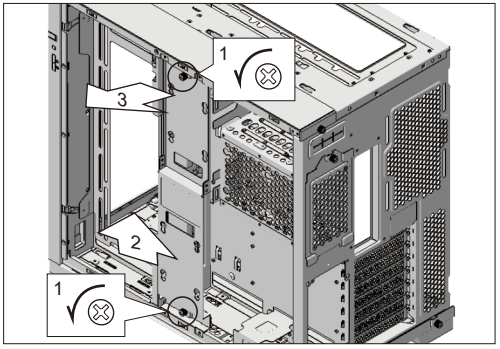

2. Қатты диск науасының қақпағын алыңыз.

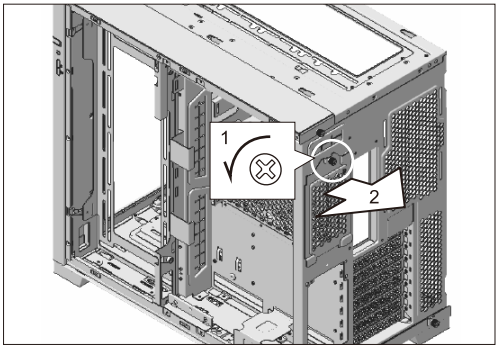

3. Қатты диск науасын алыңыз.

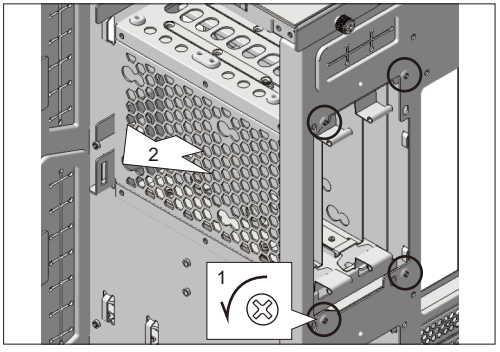

4. Жоғарғы панельді алыңыз.

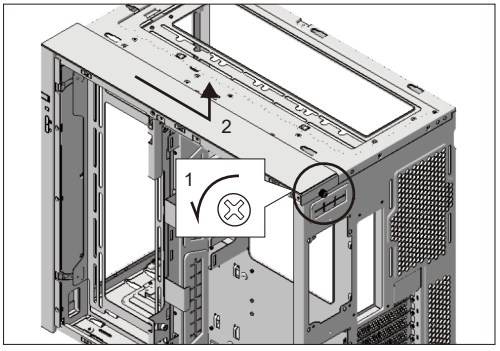

5. Төменгі панельді шассиден ажыратыңыз
(алдымен енгізу/шығару портының модулін алып тастаңыз.).

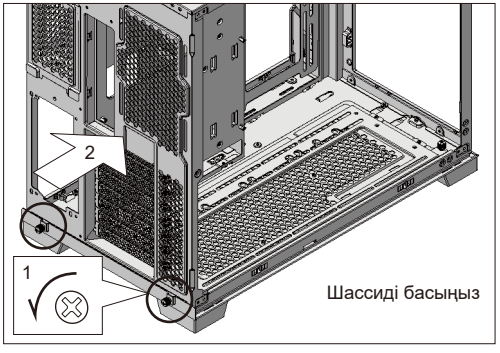

6. Қуат көзінің тіреу кронштейнін алыңыз.

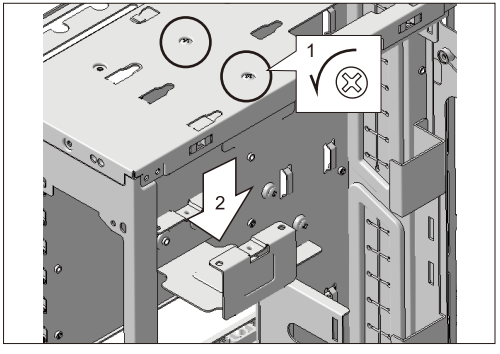

Кері режим

Кері режимді орнату

7. Желдеткіштің төменгі кронштейнін алыңыз.

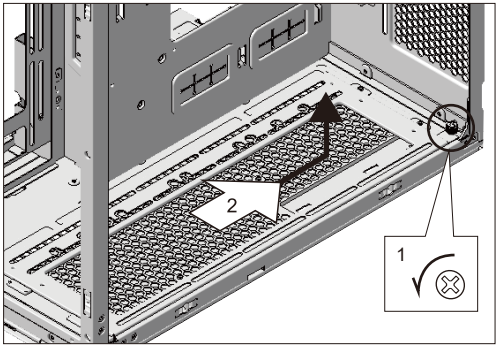

8. Желдеткіштің жоғарғы кронштейнін алыңыз.

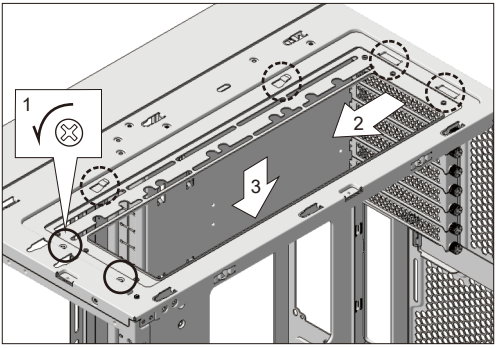

9. Қуат көзінің орнын таңдаңыз (төменгі немесе жоғарғы).

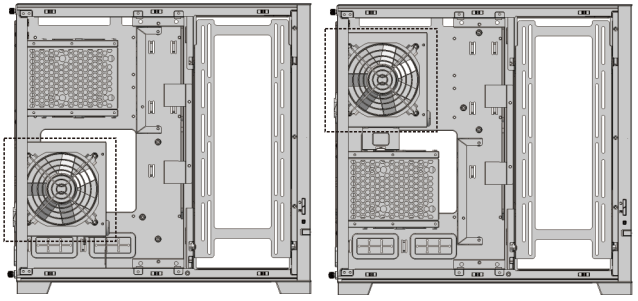

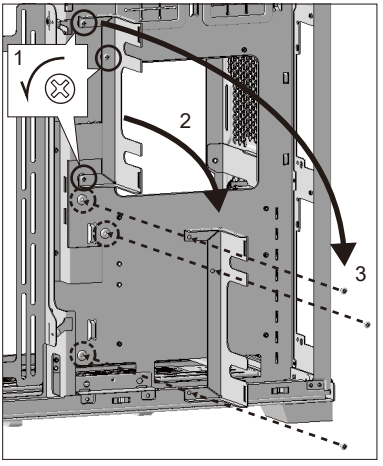

10. Төменгі позицияда орнатқан кезде шассиді алыңыз және қуат көзінің кронштейнін бекітіңіз.

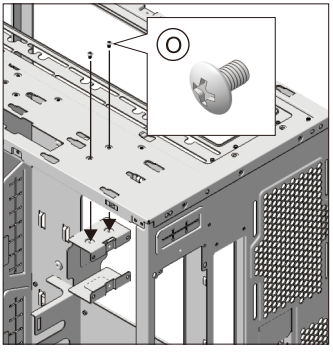

11. Төменгі панельді орнату.

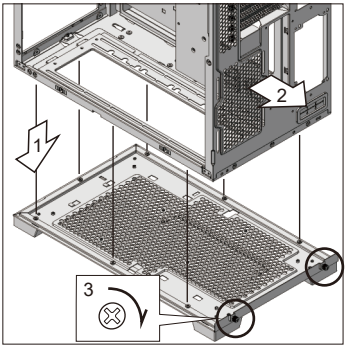

12. Төменнен қуат көзін орнату.

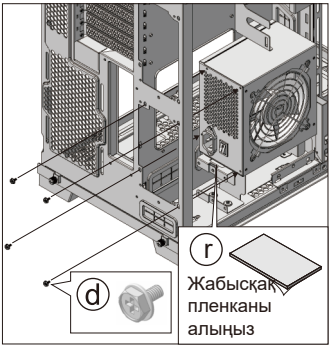

Кері режим

Қуат көзін жоғарыдан орнату қадамдары

Қуат көзінің тіреу кронштейнін орнатыңыз.

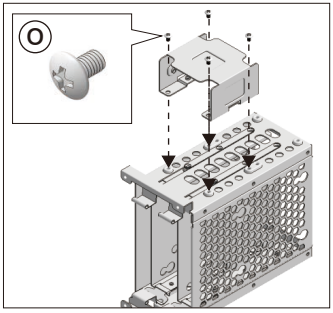

Қатты диск науасын орнатыңыз.

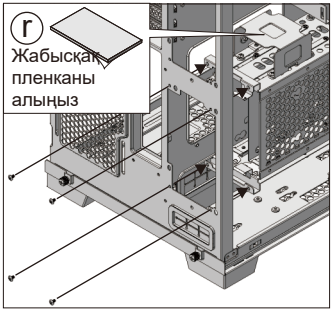

Қуат көзін үстіне орнатыңыз.

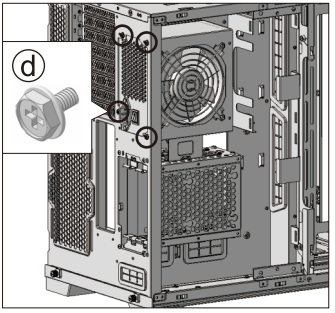

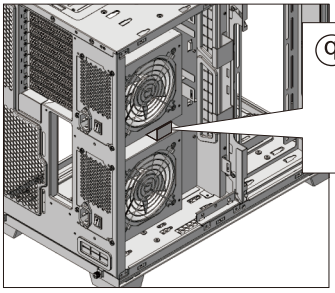

Екі қуат көзі бар опция үшін резеңке жолақ.

Кері режим

Орнату 2.5" SSD

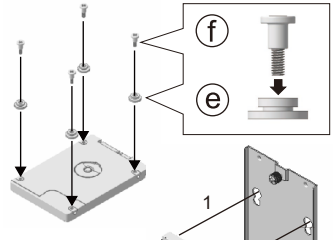

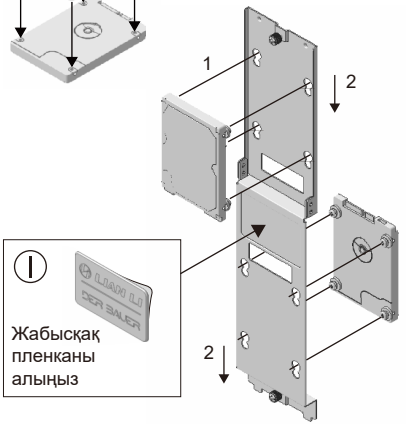

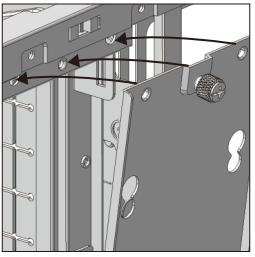

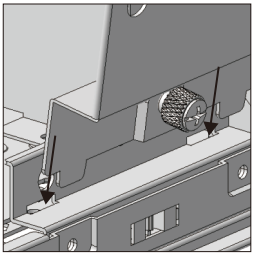

Назар аударыңыз

Кәбілді төсеу сәресі төңкерілуі мүмкін.

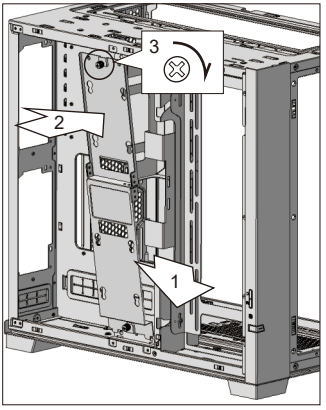

Кері режим

Порттары енгізу-шығару

1 куйі

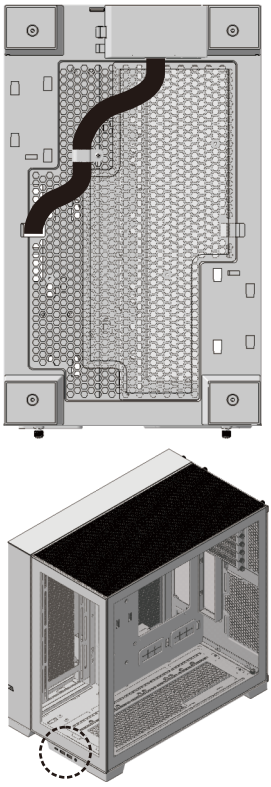

2 куйі

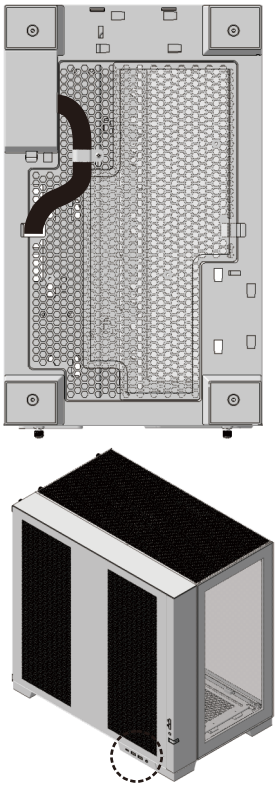

3 куйі

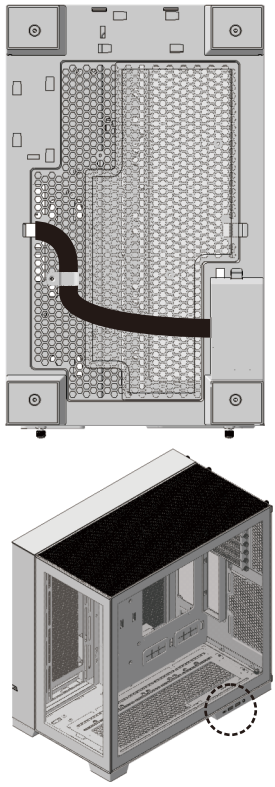

Енгізу-шығару порт модулін алу.



Кәбілі қысқышын алу.

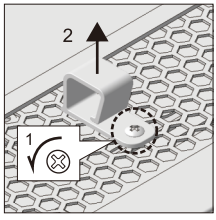

Кәбіл қысқышын орнату

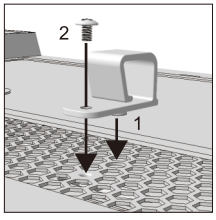

Кәбіл қысқышының мүмкін жағдайы.

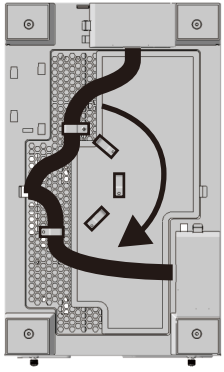

Кері режим Аналық тақтаны орнату

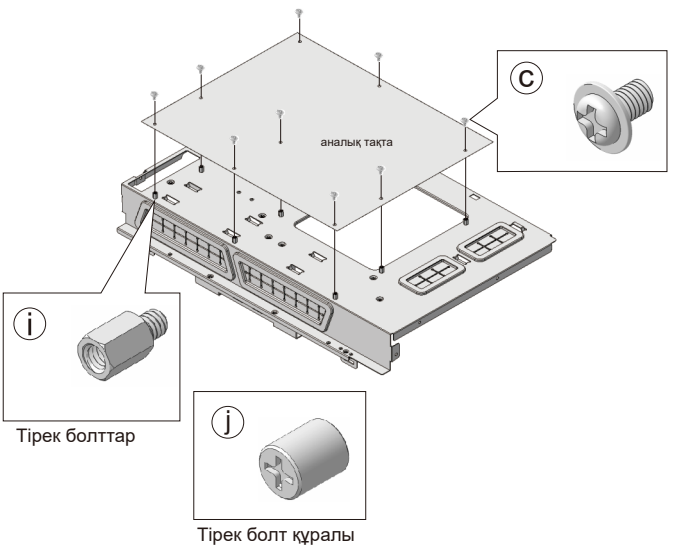

Тірек болттар

Тірек болт құралы

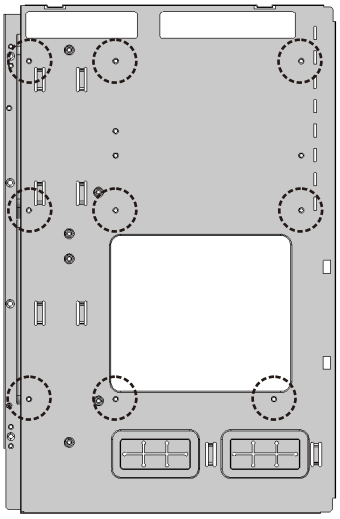

Кері режим Шаңнан қорғайтын сүзгілерді алу

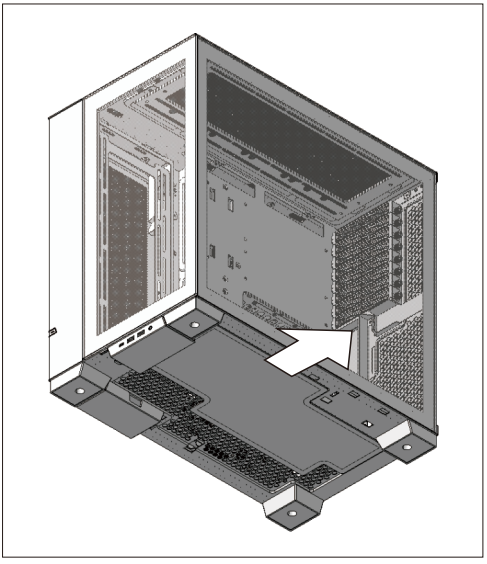

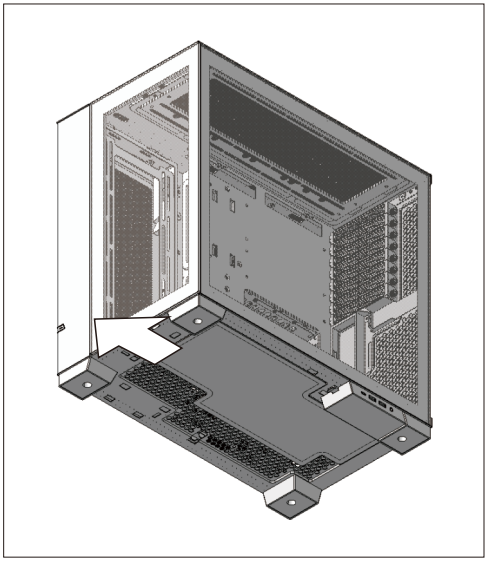

Кері режим

Орнату 2.5" SSD және 3.5" HDD

Қатты диск науасында 60 мм төрт позиция.

Қатты диск науасының қақпағын алыңыз.

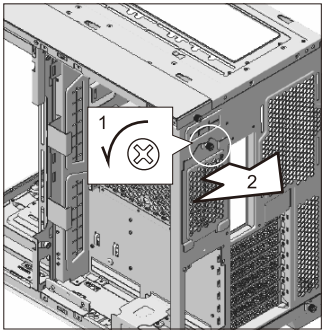

Қатты диск науасын алыңыз.

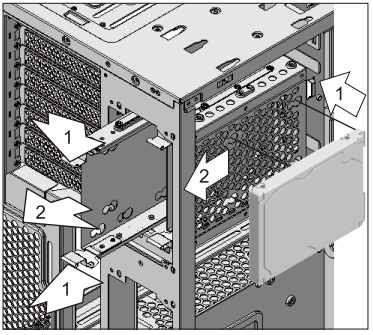

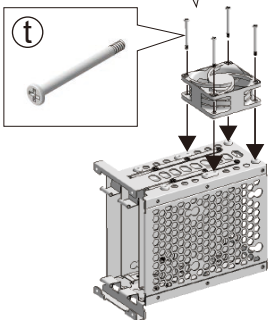

Орнату 2.5" SSD

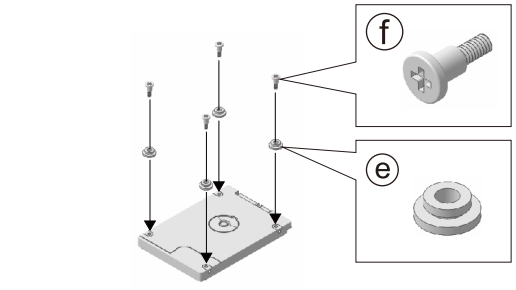

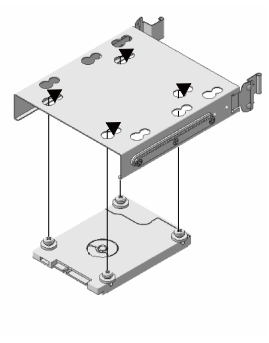

Орнату 3.5" HDD

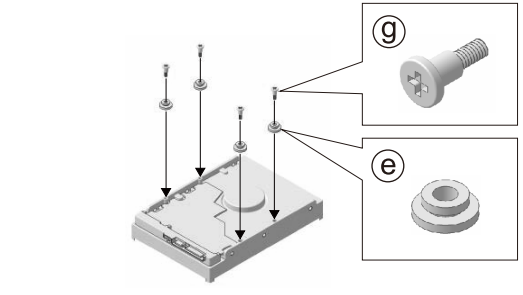

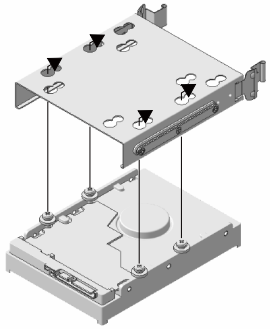

Кері режим

Қатты дискіге арналған науаның орнын және кәбілдерді төсеуге арналған кронштейнді реттеу

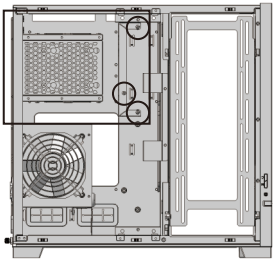

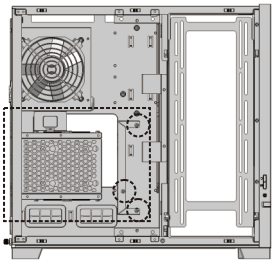

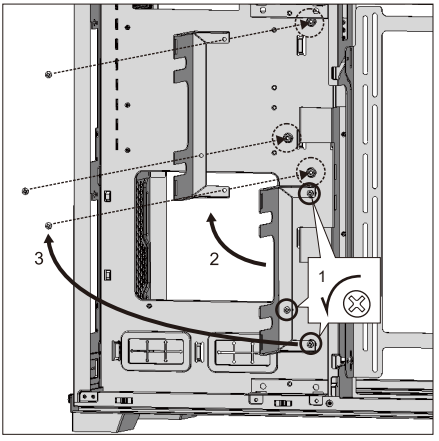

Назар аударыңыз

Қатты диск науасының орнын таңдаңыз.
Орнату туралы толық ақпаратты қараңыз.
"Қуат көзін орнату" бөлімінде.

Кері режим

Кәбілді төсеу

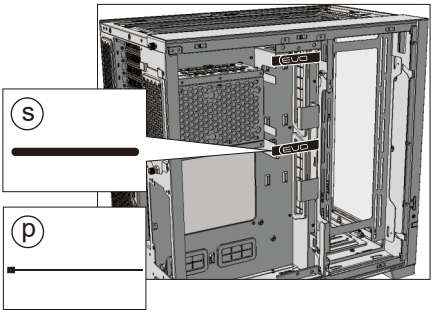

Қосымша қуат кәбілін ілгекке бекітіңіз.

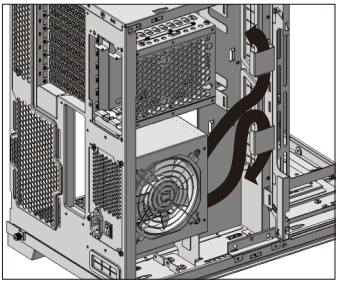

Кәбілдерді төсеу кезінде ажыратылмас үшін жетек кәбілдерін кронштейнге бекітіңіз.

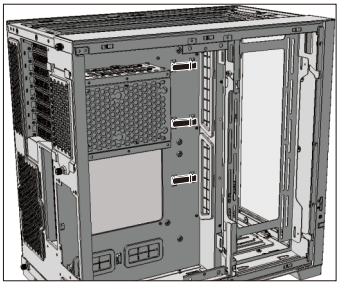

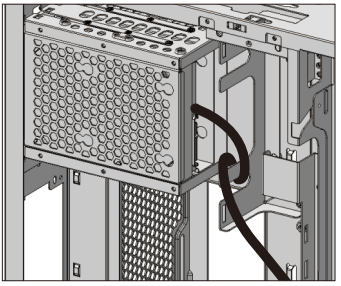

Кері режим

Радиатор мен салқындатқышқа арналған қондырғы

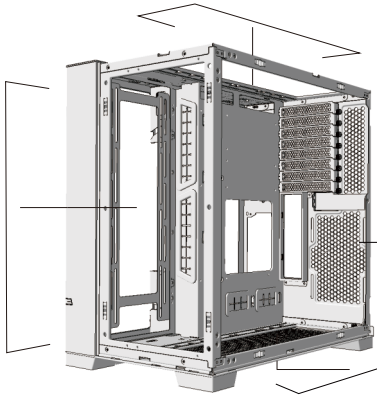

желдеткіш 120 мм x3
желдеткіш 140 мм x2
радиатор 360 мм

желдеткіш 120 мм x3
желдеткіш 140 мм x2
радиатор 360 мм
радиатор 280 мм

желдеткіш 120 мм x1

желдеткіш 120 мм x3
желдеткіш 140 мм x2
радиатор 360 мм
радиатор 280 мм

Кері режим

Төменгі желдеткіш кронштейнін орнату

Назар аударыңыз

Желдеткіш кронштейндерін орнату туралы кеңес: ыңғайлы болу үшін алдымен желдеткіштің төменгі кронштейнін, содан кейін жоғарғы жағын орнату ұсынылады.

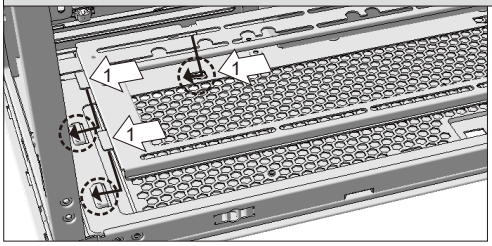

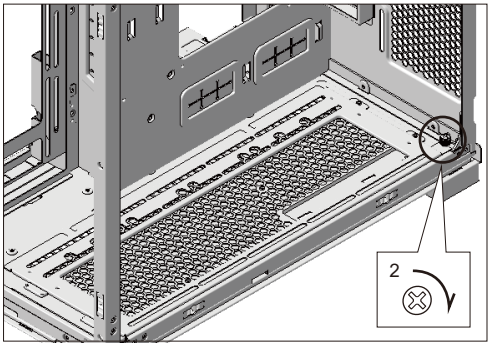

Кері режим

Шаң сүзгісін орнату

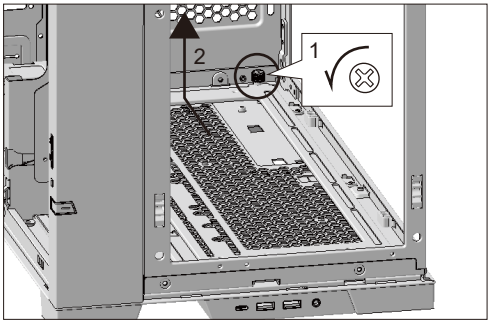

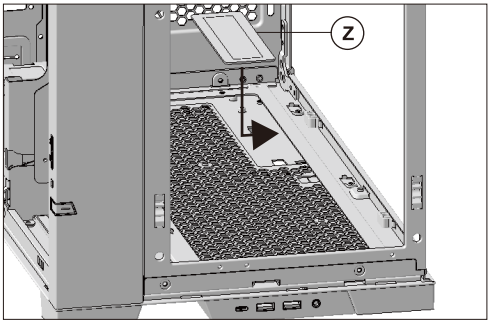

Кері режим

Жоғарғы желдеткіш кронштейнін орнату

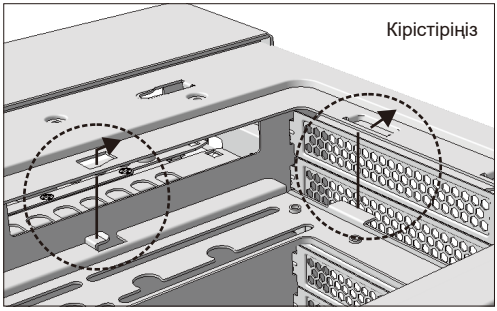

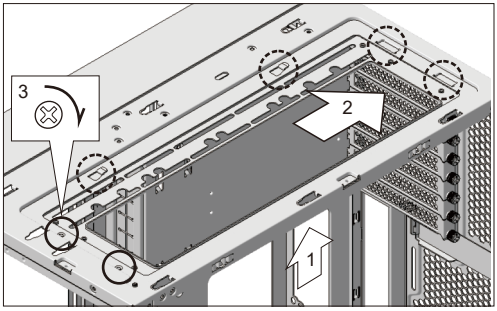

Кері режим

Желдеткіштің төменгі кронштейнін жетек ұстағышына түрлендіру

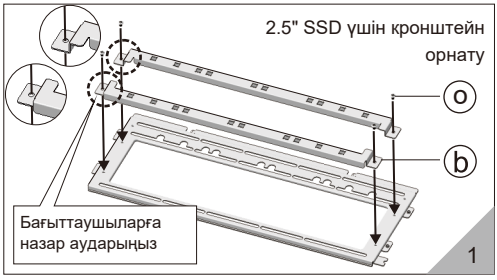

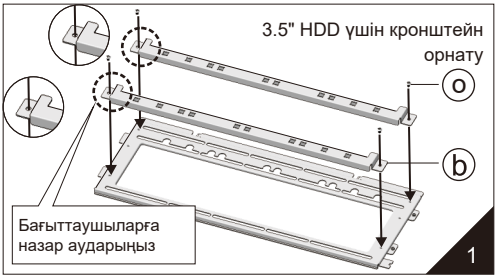

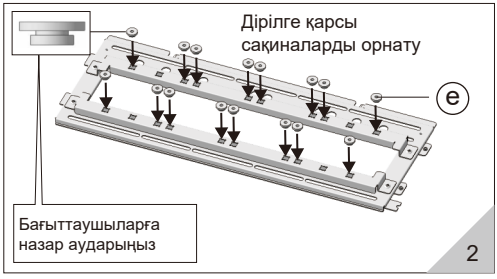

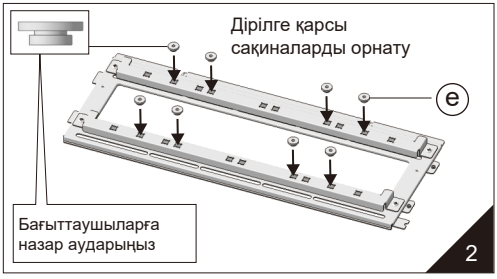

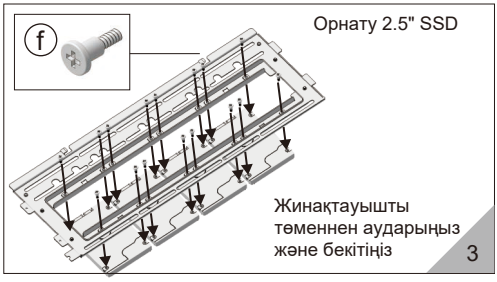

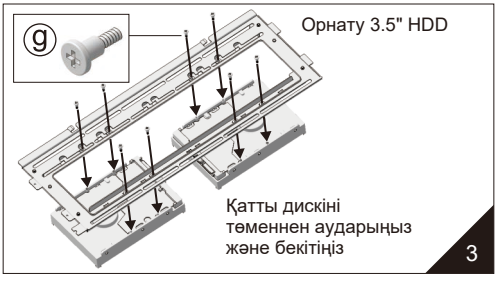

Кері режим

Бүйірлік желдеткіш кронштейнін алып тастау

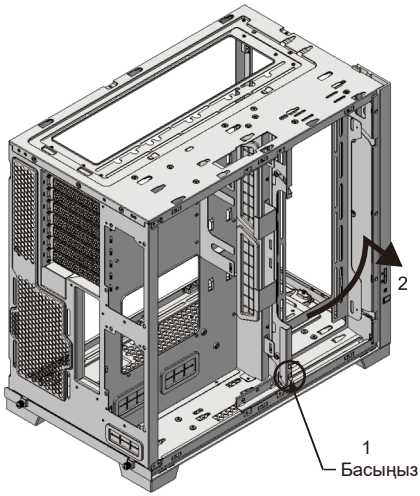

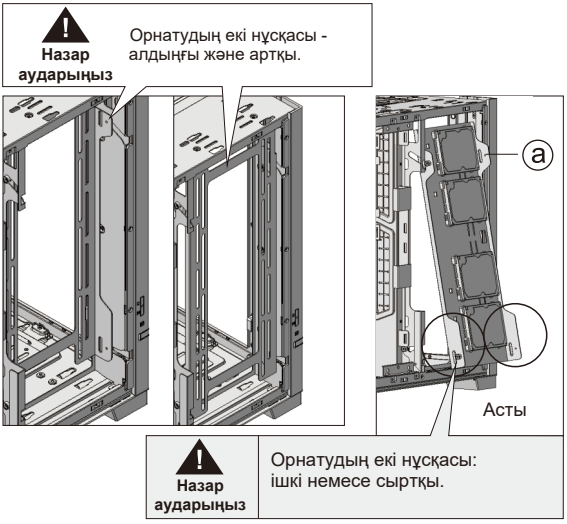

Кері режим

Орнату 2.5" SSD және 3.5" HDD

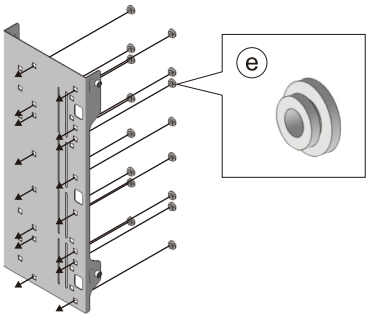

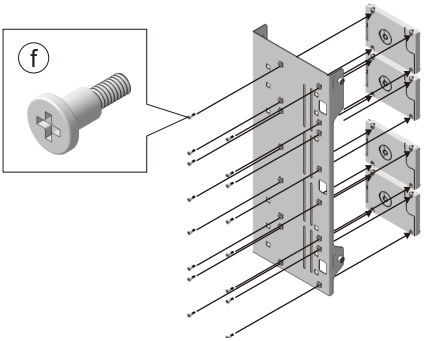

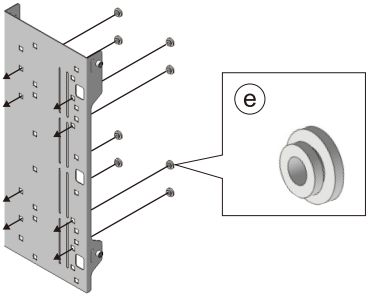

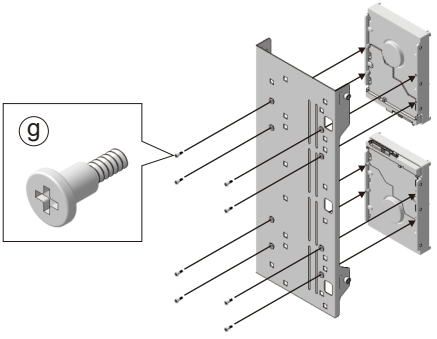

Кері режим

Графикалық адаптерді салбыраудан қорғауға арналған кронштейнді орнату

Назар аударыңыз

Аналық платаның бірінші PCIe ұясына орнатылған GPU-ны бұл кронштейнмен кері режимде пайдалану мүмкін емес.

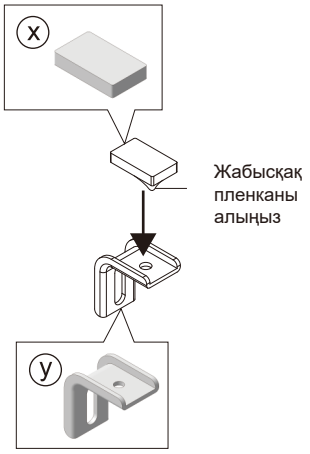

Жабысқақ пленканы алыңыз

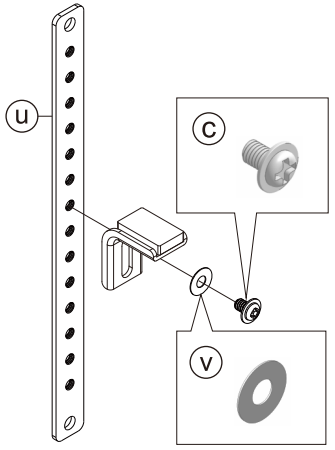

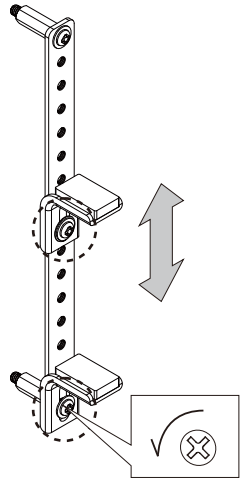

Бұранданы босатыңыз

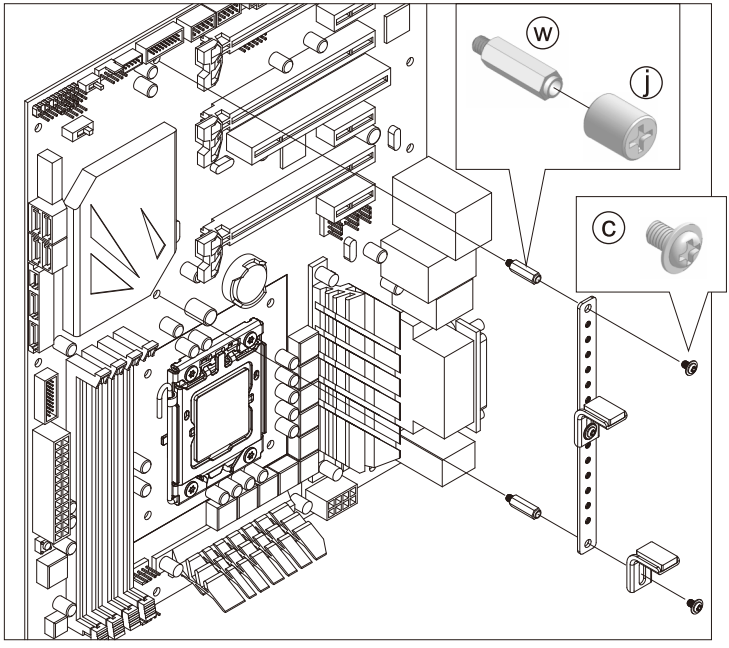

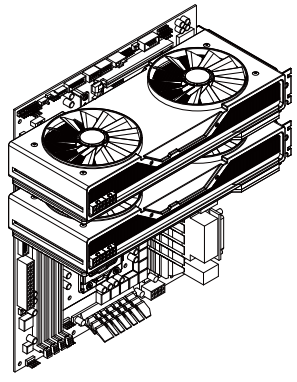

Кері режим

Оң жақ панельді орнату

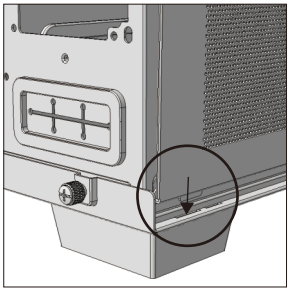
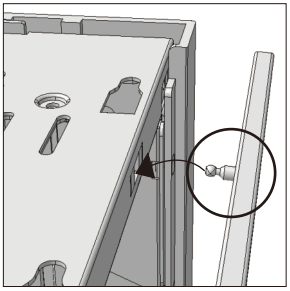
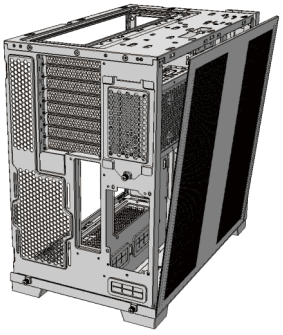

Кері режим

Бүйірлік және алдыңғы шыны панельдерді орнату

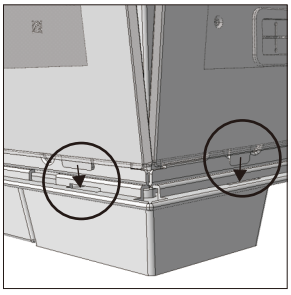
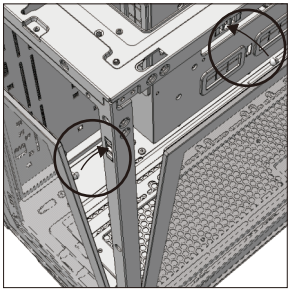
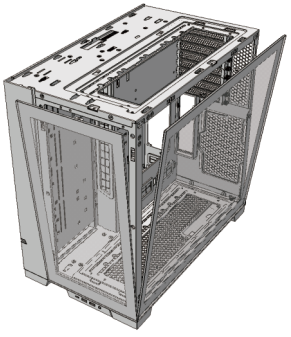

Кері режим

Жоғарғы қақпақты орнату

> ⚠ **Назар аударыңыз**: Тасымалдау үшін бүйірлік және алдыңғы шыны панельдердің бұрандаларын бұрап алу ұсынылады.

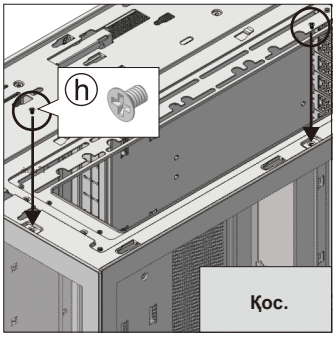

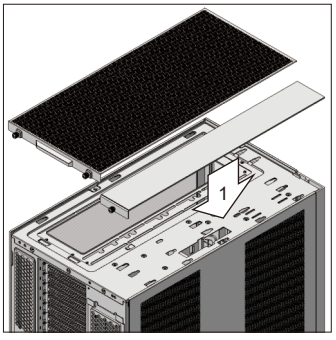

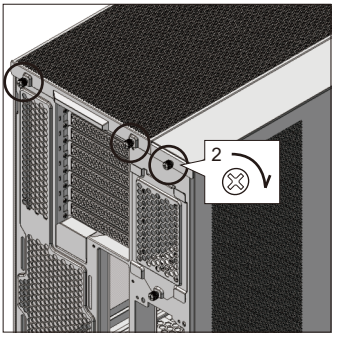

Жабдық саңылаулары

Процессор

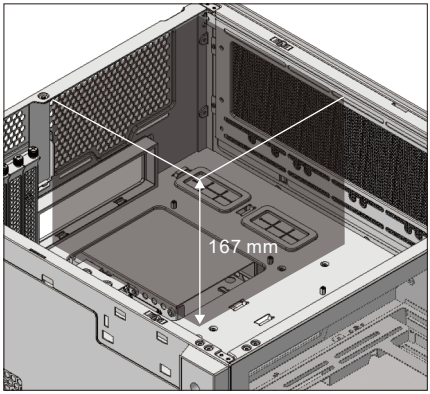

Қуат беру көзі

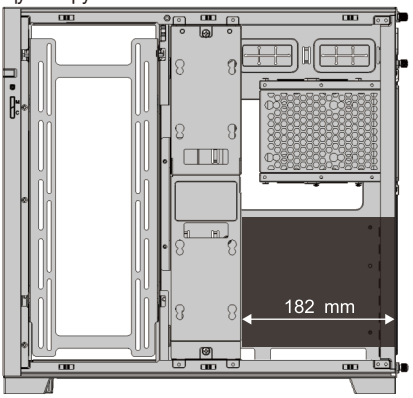

Графикалық процессор

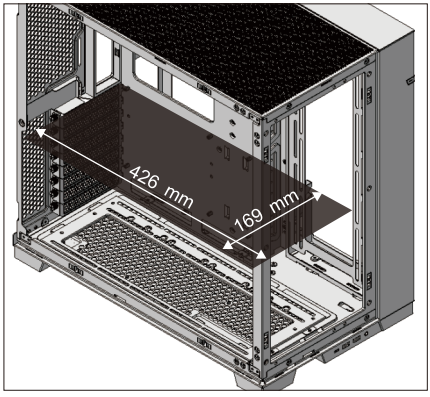

Қуат беру көзі

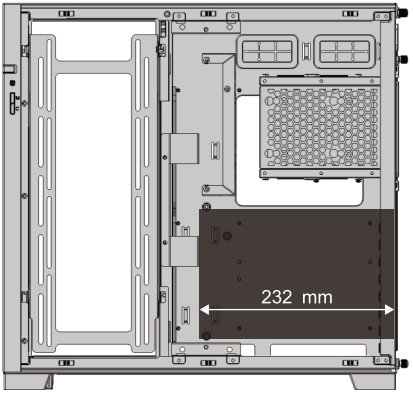

Радиатор және желдеткіш

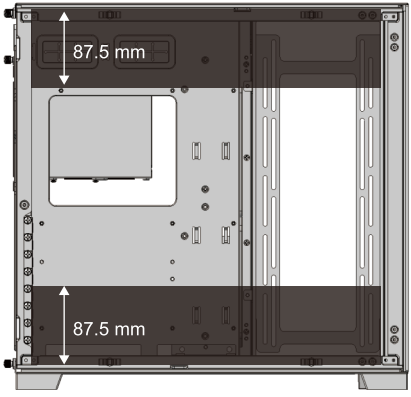

Қосымша жиынтықтар

Үлгісі: O11DE-1X / O11DE-1W

Бейне карта ұстаушысы

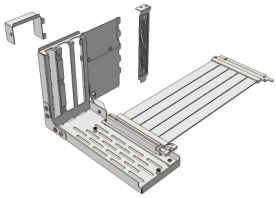

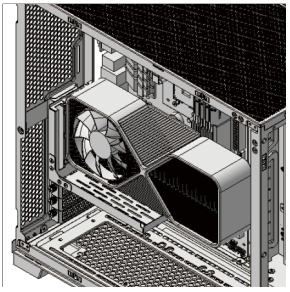

Назар аударыңыз: Бұл қосымша жинақты тек қалыпты режимде орнатуға болады.

Үлгісі: O11DE-2X / O11DE-2W

Бейне карта ұстаушысы

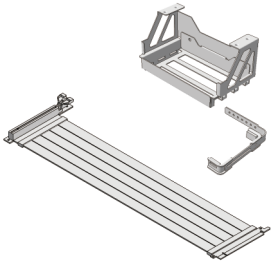

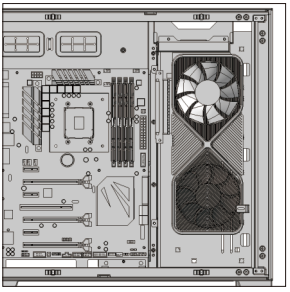

Үлгісі: O11DE-3X / O11DE-3W

Қосымша енгізу/шығару порты модулі



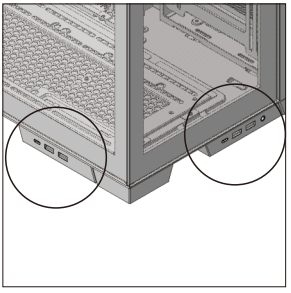

Үлгісі: O11DE-4X / O11DE-4W / O11DE-4G

Қосымша алдыңғы панель-тор

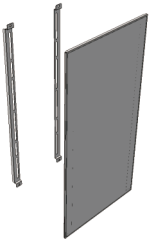

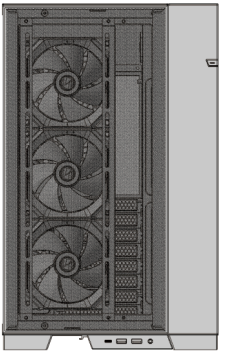

Үлгісі: O11DE-5X / O11DE-5W / O11DE-5G

Жоғарғы енгізу/шығару порты модулі

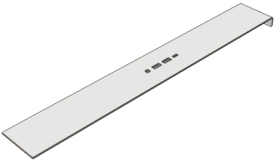

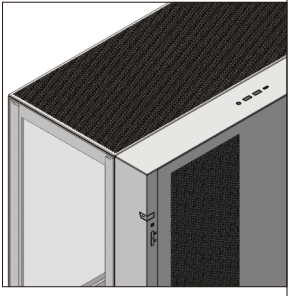

Қосымша ақпарат

Өндіруші: Дунгуань Цзянь Синь Электроник Тэкнолоджи Ко., Лтд. Гуйчан 39 тас жолы, Чаншаньтоу ауылы, Цинси, Дунгуань қ., Гуандун пров., Қытай.

Импортер / юр. лицо, принимающее претензии в Казахстане:
ТОО «ДНС КАЗАХСТАН», г. Нур-Султан, р-н Сарыарка, пр-т Сарыарқа, зд. 12, Казахстан.

Импорттаушы / Қазақстанда шағымдар қабылдайтын заңды тұлға:
«DNS QAZAQSTAN (ДНС КАЗАХСТАН)» ЖШС, Нұр-Сұлтан қаласы, Сарыарқа ауданы, Сарыарқа даңғылы , 12-ғимарат, Қазақстан.

Қытайда жасалған

v.1