HIBERG

РУКОВОДСТВО ПОЛЬЗОВАТЕЛЯ

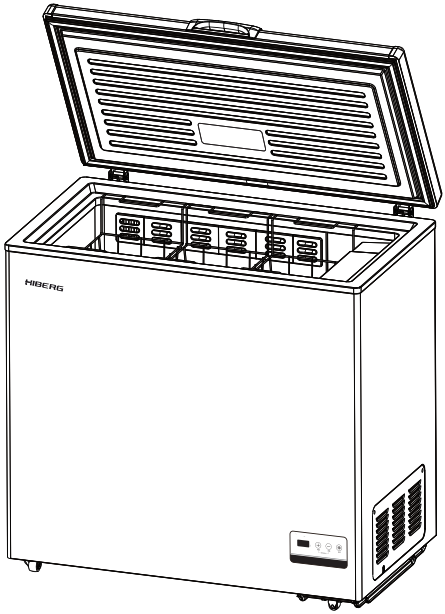

CHEST FREEZER

Arcón Congelador
Congelatore a pozzetto
Gefriertruhe / Морозильный ларь

Модель:
PF 32 L4 NFW
PF 32 L4 NFG

СОДЕРЖАНИЕ

Описание 4
Технические характеристики 5
Меры предосторожности перед началом использования....6
Установка и подключение....6
Рекомендации перед началом использования....6
Эксплуатация....7
Панель управления ларя....7
Размораживание....8
Правила замораживания и хранения продуктов....8
Очистка и уход....8
Хранение....9
Требования по технике безопасности 9
Правила транспортировки....9
Перед обращением в сервисный центр....9
Устранение неисправностей....10
Гарантийное обслуживание....12
Сервисные центры «Hiberg»....15

Уважаемый покупатель!

Благодарим Вас за выбор продукции торговой марки Hiberg.
Наши изделия разработаны в соответствии с высокими требованиями качества, функциональности и дизайна.

Внимательно прочтите настоящую инструкцию
перед эксплуатацией прибора.
Сохраняйте ее в течение всего срока использования устройства.

ОПИСАНИЕ

Морозильный ларь Hiberg предназначен для замораживания и длительного хранения пищевых продуктов. Ларь работает от электрической сети переменного тока напря жением 220 В и частотой тока 50 Гц.

Морозильник обеспечивает эффективную работу при температуре окружающей среды от +16°С до +38°С и относительной влажности не более 80 %.

Диапазон рабочих температур составляет от +10°С до -40°С.

Внутри ларя используется покрытие **NanoSilver (Ag+).** Это антибактериальное покрытие, которое помогает устранять запахи и сохранять свежесть продуктов.

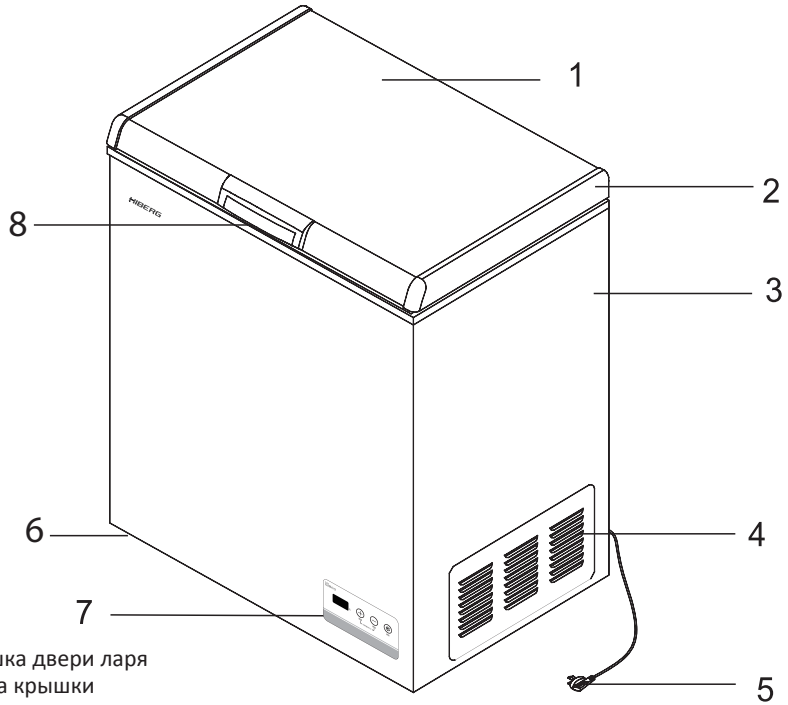

1. Крышка двери ларя
2. Рамка крышки
3. Корпус ларя
4. Вентиляционная решетка
5. Шнур питания
6. Ножки (колесики - опционально)
7. Термостат
8. Ручка .

ТЕХНИЧЕСКИЕ ХАРАКТЕРИСТИКИ

Модель / Model	**PF 32L4 NFW/G**
Общие данные / Basic features	
Общий объем, л **Gross capacity, L**	320
Полезный объем л **Gross capacity, L(net capacity)**	275
Система размораживания **Defrosting type**	No Frost
Класс энергопотребления **Energy efficiency class**	B
Морозильное отделение **Freezer compartment star rating**	**** (4 звезды)
Тип управления / Type of control system	электронный
Диапазон номинальных напряжений, Вт / Номинальная частота, Гц **Voltage, Wt / Frequency, H**	220-240 / 50
Номинальный ток, А **Rated current, A**	0,75
Потребляемая мощность нагревательной системыю Вт **Defrost power, Wt**	97
Климатический класс **Climate class**	SN, N, ST, T
Уровень энергопотребления, кВт/год **Energy consumption / year**	423
Уровень шума, дБ **Max noise level, dB(A)**	41
Количество компрессоров, шт. **Q-ty of compressors, pc**	1
Хладагент / кол-во **Kind of refrigerant / Charge**	R600a / 40 гр
Компрессор (бренд, модель) **Compressor (brand, model)**	Zanussi, HML170A
Количество дверей, шт. **Q-ty of doors, pc**	1
Настраиваемый термостат **Adjustable thermostat**	есть
Корзина, шт. **Basket pcs**	4
LED-подсветка / LED-light	Опция
Мощность замораживания, кг/24ч **Freezing capacity / 24 hours, kg/24 h**	22 кг/24ч
Автономное сохранение холода,ч **Max storage time by power failure of freezer, h**	10
Размеры, вес, материал, цвет / dimensions, weight, material, color	
Без упаковки, мм (Ш×Г×В) **Unit dimensions, mm (W / D / H)**	1104*550*903
С упаковкой, мм (Ш×Г×В) **Packing dimensions, mm (W / D / H)**	1163*606*935
Вес нетто, кг / Net weight, kg	41
Вес брутто, кг / Gross weight, kg	47
Цвет, материл / Color, material	W - белый G - золотой

В целях улучшения качества продукции производитель оставляет за собой право вносить изменения в технические характеристики, дизайн, конструкцию и комплектацию без уведомления потребителя.

МЕРЫ ПРЕДОСТОРОЖНОСТИ ПЕРЕД НАЧАЛОМ ИСПОЛЬЗОВАНИЯ

• Убедитесь, что напряжение сети соответствует рабочему напряжению, указанному на этикетке прибора.
• Перед подключением морозильного ларя к электросети необходимо проверить сетевой шнур и вилку ларя на предмет механических повреждений.
• При покупке ларя проверьте его работоспособность, отсутствие механических повреждений, комплектность, наличие печати торгующей организации и подписи продавца на отрывных гарантийных талонах.
• Перед эксплуатацией ларя внимательно ознакомьтесь с инструкцией по эксплуатации, чтобы обеспечить оптимальную работу устройства.
• Установку прибора и монтаж ручки следует по возможности осуществлять при помощи специалиста.
• Перед первым включением необходимо вымыть внутренние стенки ларя теплым раствором мыльной воды и насухо протереть мягкой тканью.
• Ларь, находившийся на холоде, перед подключением к электросети необходимо выдержать при комнатной температуре не менее 6 часов.
• Не подключайте ларь к сети сразу после транспортировки во избежание сбоев в работе системы охлаждения. Подключение ларя к сети возможно не ранее, чем через 2 часа после транспортировки.

УСТАНОВКА И ПОДКЛЮЧЕНИЕ

• Освободите ларь от упаковочных материалов.
• Разместите ларь на устойчивой и ровной поверхности.
• Подключите устройство к электрической сети напрямую через розетку. При необходимости подключения к электросети через удлинитель используйте только удлинитель с заземлением.
• Расположите ларь таким образом, чтобы вентиляционные отверстия на корпусе были открытыми, а расстояние от вентиляционных отверстий до другого оборудования или стен помещения составляло не менее 10 см.
• Установите ларь в защищенном от воды и влаги месте, а также вдали от источников тепла и попадания прямых солнечных лучей.

РЕКОМЕНДАЦИИ ПЕРЕД НАЧАЛОМ ИСПОЛЬЗОВАНИЯ

• Удалите упаковочный материал и оставьте дверь (крышку) морозильного ларя открытой на некоторое время.
• Протрите внутреннюю поверхность морозильника.
• Включите морозильный ларь в сеть. Замораживание начнется через 10 минут после включения.
• Перед размещением продуктов в морозильном ларе позвольте ему поработать без продуктов в течение 2-х часов, по прошествии этого времени поместите в него продукты.
• Перед повторным включением морозильника подождите не менее 5 минут, поскольку немедленное повторное включение устройства после его отключения может привести к повреждению элементов питания и компрессора.

ЭКСПЛУАТАЦИЯ

• Долговременная и безотказная работа ларя зависит от правильной эксплуатации прибора и правильного ухода за ним.
• Температура в ларе устанавливается путем поворота ручки терморегулятора, расположенной в правом нижнем углу лицевой части корпуса ларя.
• Включение ларя в электросеть осуществляется штепсельной вилкой сетевого шнура.
• В ларе установлен внутренний конденсатор, поэтому корпус ларя является теплообменником. Во время работы происходит нагревание корпуса со стороны компрессорного отсека.
• В процессе эксплуатации происходит образование инея на внутренних стенках ларя, поэтому время от времени следует производить разморозку.
• В случае отключения электроэнергии как можно реже открывайте и закрывайте крышку морозильника, чтобы предотвратить выход холода. Допускается размещение теплого одеяла на поверхности морозильника для сохранения температуры.
• В случае запланированного отключения электроэнергии на продолжительное время загрузите в морозильник сухой лед, сведите к минимуму открывание морозильника, избегайте размещения новых продуктов в морозильнике, т.к. это вызовет повышение температуры.

ПАНЕЛЬ УПРАВЛЕНИЯ

Необходимая температура в морозильном ларе устанавливается и контролируется с помощью панели управления.

Панель управления представлена ручкой термостата и индикаторами. Регулировка температуры осуществляется с помощью термостата в пределах от +10°C до -40°C .

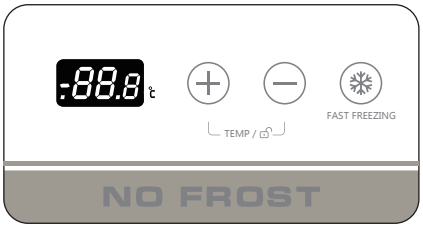

1. Подключение
При подключении оборудования все индикаторы моргнут, затем возобновится ранее установленный температурный режим.

2. Установка температуры
Цифры, указанные на панели управления, не отражают реальную температуру, а задают определенный температурный уровень. Максимальное значение означает самую низкую температуру, а минимальное - самую высокую.

Включение режима «Суперзаморозка».
Выберите режим «SUPER» для включения «Быстрой заморозки». По истичению 4 часов после достижения минамальной температуры, данный режим автоматически отключится и перейдет в нормальный режим работы.

Включение/Выключение.
Удерживайте кнопку включения 3 секунды для включения устройства.
Выключение также производится нажатием и удержанием кнопки в течение трех секунд.

РАЗМОРАЖИВАНИЕ

Данный ларь оснащен системой автоматического размораживания No Frost. Таким образом, при разморозке образовавшийся налет изо льда и инея стекает в специальный поддон, из которого в свою очередь затем испаряется.

ПРАВИЛА ЗАМОРАЖИВАНИЯ И ХРАНЕНИЯ ПРОДУКТОВ

• Качество заморозки продуктов зависит от массы разовой загрузки. Увеличение массы загрузки увеличивает время заморозки.
• При замораживании продуктов в ларе ручка термостата устанавливается в максимальное положение за 2–3 часа до укладки продуктов в морозильник для получения наименьшей температуры в камере ларя.
• По прошествии этого времени переключатель из максимального положения следует перевести в среднее положение.
• Не рекомендуется часто открывать крышку ларя, а также оставлять крышку ларя открытой на длительное время.
• Наиболее подходящим положением для заморозки является положение ручки термостата, указывающее на «4».
• Для выключения морозильного ларя необходимо перевести ручку термостата в положение «ВЫКЛ» при этом процесс охлаждения прекращается.
• Для отключения ларя от сети выньте штепсельную вилку из розетки.
• Не допускается помещать в ларь горячие и теплые продукты, а также жидкие продукты в стеклянной таре, прохладительные напитки и углекислотные жидкости в бутылках и банках.

ОЧИСТКА И УХОД

• Перед очисткой морозильного ларя отключите его от электросети.
• Внешнюю и внутреннюю поверхность корпуса протрите тканью, смоченной в мыльном растворе, после протрите насухо мягкой тканью.
• Запрещено попадание большого количества воды во внутреннее отделение морозильника, а также использование порошков, бензина и горячей воды для очистки, т.к. это может повредить морозильник или вывести его из строя.

ХРАНЕНИЕ

• Если Вы не планируете использовать морозильный ларь в течение длительного периода времени, выньте из него все продукты и отключите питание.
• Протрите насухо внутреннее отделение ларя.
• Для предотвращения появления неприятного запаха оставьте крышку слегка открытой, дождитесь когда морозильный ларь полностью высохнет.

ТРЕБОВАНИЯ ПО ТЕХНИКЕ БЕЗОПАСНОСТИ

• Ларь должен подключаться к электрической сети через розетку с заземлением.
• В случае появления замыкания в электропроводке ларь необходимо отключить от электросети и вызвать мастера сервисной организации.
• Перед техническим обслуживанием (уборкой, ремонтом) выньте штепсельную вилку из розетки.
• Подключение к электросети после отчистки возможно только после полного высыхания влаги.
• Запрещается прикасаться одновременно к ларю и к устройствам, имеющим естественное заземление.

Запрещается эксплуатация ларя в следующих случаях:
- В помещениях с повышенной влажностью;
- В помещениях с токопроводящими полами;
- При отсутствии заземления в электросети.

ПРАВИЛА ТРАНСПОРТИРОВКИ

• Транспортируйте прибор в упаковке в вертикальном рабочем положении любым видом крытого транспорта. Надежно закрепляйте прибор, чтобы исключить возможные удары и перемещение его внутри транспортных средств.
• При погрузочно-разгрузочных работах не допускается наклонять морозильный ларь на угол свыше 45° во избежание повреждения компрессора или всей системы.

ПЕРЕД ОБРАЩЕНИЕМ В СЕРВИСНЫЙ ЦЕНТР

В случае возникновения неисправностей просьба ознакомиться с информацией, приведенной в главе «Устранение неисправностей». Возможно, приведенные в ней советы помогут решить проблемы, возникшие в работе Вашего ларя.

При обнаружении неисправностей в процессе эксплуатации необходимо обратиться в сервисную мастерскую по ремонту холодильной техники.

В течение гарантийного срока неисправности устраняются авторизованным сервисным центром. В случаях вмешательства других сервисных организаций действие гарантии прекращается.

При возникновении необходимости проведения ремонтных работ отключите устройство от сети, переложите содержимое морозильника в другое место и наберите телефон единой справочной службы: 8-800-700-12-25 (звонок по России бесплатный), либо свяжитесь с продавцом. Будьте готовы предоставить необходимую информацию по приобретенному Вами морозильному ларю, а именно: характер неисправности, номер модели, серийный номер, дату покупки.

УСТРАНЕНИЕ НЕИСПРАВНОСТЕЙ

НЕПОЛАДКИ	ВОЗМОЖНЫЕ ПРИЧИНЫ
Не включается	• Отключен сетевой шнур. • Штепсельная вилка неплотно вставлена в розетку. • Неисправен автомат. • Выбило пробки электросети.
Не морозит	• Отключился блок питания. • Шнур питания извлечен из розетки. • Прекратилась подача электроэнергии. • Ручка переключения термостата находится в положении ВЫКЛ.
Плохо морозит	• Излишняя вентиляция помещения. • Нахождение под прямыми солнечными лучами или вблизи от нагревательных приборов. • Частое открывание дверей морозильника. • Дверца не полностью закрыта. • Слишком много продуктов в ларе. • Ручка термостата находится в минимальном положении. • Слишком большой слой инея и льда внутри ларя. • Пыль и грязь на компрессоре и конденсаторе. • Размещение горячих и теплых продуктов в ларе. • Недостаточно места между продуктами.
Производит много шума	• Морозильник установлен на неровной поверхности. • Задняя стенка касается стены или другого оборудования. • Компрессор работает достаточно шумно некоторое время после включения. Постепенно, по мере замораживания, шум исчезает.
Конденсат на внутренней поверхности	• Повышенная влажность помещения. Протрите поверхность сухой тканью.
Нагрев стенки	• Нахождение в морозильнике трубки, предотвращающей конденсацию. Внешний нагрев не влияет на находящиеся внутри продукты.
Прекращение работы	• Цикличность работы термостата. Когда термостат доводит температуру в морозильнике до определенного уровня, он выключается. Через некоторое время он включается вновь.
Компрессор работает без отключения	• Ручка переключения термостата находится в максимально допустимом положении. • Слишком много продуктов в ларе. • Слишком высокая температура окружающей среды.

No	Тип ошибки	Ошибка	Описание	Комментарии
1	Проблема в разморозке	E1	Сенсор разморозки перегорел или замкнул	Проверить линию
2	Проблема в сенсоре	E2	Сенсор температуры перегорел или замкнул	Проверить линию
3	Проблема в разморозке	ED	Размораживается более 40 минут	Проверить нагреватель и предохранитель
4	Проблема с мотором вентилятора	EF	Количество оборотов в минуту меньше 300	Прверить контакты
5	Проблема с перегревом	EH	Температура в ларе выше установленной в течении 2 часов	Проверить

ГАРАНТИЙНОЕ ОБСЛУЖИВАНИЕ

1. Изготовитель несет гарантийные обязательства в течение 1 года с даты продажи, но не более 3-х лет с даты производства (при отсутствии нижеперечисленных Условий).

2. Гарантийные обязательства не распространяются на перечисленные ниже принадлежности изделия:

а) пульты дистанционного управления, аккумуляторные батареи, элементы питания (батарейки), внешние блоки питания и зарядные устройства;

б) соединительные кабели, антенны и переходники для них;

в) чехлы, ремни, шнуры для переноски, монтажные приспособления, инструмент, документация, прилагаемая к изделию;

г) фильтры.

3. Изготовитель не несет гарантийные обязательства в следующих случаях:

а) если изделие, предназначенное для личных (бытовых, семейных) нужд, использовалось для осуществления предпринимательской деятельности, а также в иных целях, не соответствующих его прямому назначению;

б) в случае нарушения правил и условий эксплуатации, установки изделия, изложенных в Инструкции по эксплуатации;

в) если изделие имеет следы неквалифицированного ремонта;

г) если дефект вызван изменением конструкции или схемы изделия, не предусмотренным Изготовителем;

д) если дефект вызван действием непреодолимых сил, несчастными случаями, умышленными или неосторожными действиями потребителя или третьих лиц;

е) если обнаружены повреждения, вызванные попаданием внутрь изделия посторонних предметов, веществ, жидкостей, насекомых.

4. Гарантийные обязательства не распространяются на следующие недостатки изделия:

а) механические повреждения, возникшие после передачи товара потребителю;

б) повреждения, вызванные несоответствием стандартам параметров питающих, телекоммуникационных, кабельных сетей и других подобных внешних факторов;

в) повреждения, вызванные несоответствием стандартных и (или) некачественных расходных материалов, принадлежностей, запасных частей, элементов питания.

5. Настройка и установка (сборка, подключение и т.п.) изделия, описанные в документации, прилагаемой к нему, могут быть выполнены специалистами АСЦ соответствующего профиля и фирм-продавцов (на платной основе).

6. Компания-производитель снимает с себя ответственность за возможный вред, прямо или косвенно нанесенный продукцией Hiberg людям, домашним животным, имуще ству в случае, если это произошло в результате несоблюдения правил и условий эксплуатации, установки изделия, умышленных или неосторожных действий потребителя или третьих лиц.

HIBERG ГАРАНТИЙНЫЙ ТАЛОН СЕРИЯ АХ

№ _____

Внимание! Пожалуйста, потребуйте от продавца полностью заполнить гарантийный талон и отрывные талоны, правила заполнения приведены на обратной стороне талона.
Заполняется фирмой-продавцом

Изделие	
Модель	
Серийный номер	
Дата продажи	
Фирма-продавец	

Адрес фирмы-продавца

Талон фирмы-продавца

Исправное изделие в полном комплекте, с Инструкцией по эксплуатации получил; с условиями гарантии, списком сервисных центров ознакомлен и согласен:
Подпись покупателя:

Сведения об установке изделия	
Фирма-установщик	
Номер сертификата	
Дата установки	
Мастер	

Заполняется установщиками

Печать фирмы-продавца

Печать фирмы-продавца

Заполняется сервисным центром

Дата приёма

Дата выдачи

Особые отметки

А *Печать Сервисного центра*

Дата приёма

Дата выдачи

Особые отметки

Б *Печать Сервисного центра*

Дата приёма

Дата выдачи

Особые отметки

В *Печать Сервисного центра*

Дата приёма

Дата выдачи

Особые отметки

Г *Печать Сервисного центра*

HIBERG ОТРЫВНОЙ ТАЛОН “А” № _____

Изделие	
Модель	
Сервисный номер	
Дата продажи	
Фирма-продавец	

Печать фирмы-продавца

Заполняется фирмой-продавцом

HIBERG ОТРЫВНОЙ ТАЛОН “Б” № _____

Изделие	
Модель	
Сервисный номер	
Дата продажи	
Фирма-продавец	

Печать фирмы-продавца

Заполняется фирмой-продавцом

HIBERG ОТРЫВНОЙ ТАЛОН “В” № _____

Изделие	
Модель	
Сервисный номер	
Дата продажи	
Фирма-продавец	

Печать фирмы-продавца

Заполняется фирмой-продавцом

HIBERG ОТРЫВНОЙ ТАЛОН “Г” № _____

Изделие	
Модель	
Сервисный номер	
Дата продажи	
Фирма-продавец	

Печать фирмы-продавца

Заполняется фирмой-продавцом

СЕРВИСНЫЕ ЦЕНТРЫ «Hiberg»

Телефон единой справочной службы:
8-800-700-12-25 (звонок по России бесплатный) **www.hiberg.ru**

Наши консультанты помогут решить все вопросы, связанные с эксплуатацией и сервисной поддержкой продукции Hiberg.

Manufacturer: AUCMA COMPANY LIMITED MANUFACTURING BRANCH
Address: NO.315 QIANWANGANG ROAD, QINGDAO ECONOMIC AND TECHNOLOGICAL DEVELOPMENT ZONE P.R.CHINA

Изготовитель: АУКМА КОМПАНИ ЛИМИТЕД МАНУФЭКЧУРИНГ БРАНЧ
Адрес: NO.315 КИАНВАНГАНГ РОУД, ЦИНДАО ЭКОНОМИК ЭНД ТЕКНОЛОДЖИКАЛ ДЕВЕЛОПМЕНТ ЗОУН, КИТАЙ

Импортер в РФ: ООО «Интер-Трейд»
347800, Россия, Ростовская область, г. Каменск-Шахтинский,
ул. Ворошилова, 152
e-mail: info@hiberg.ru

НЕОБХОДИМАЯ ИНФОРМАЦИЯ

Компания-производитель оставляет за собой право без предварительного уведомления вносить изменения в список авторизованных сервисных центров, включая изменения адресов и существующих телефонов.

Если у Вас возникли вопросы по гарантийному сервисному обслуживанию, либо вы хотите приобрести запчасти или комплектующие к продукции Hiberg, обращайтесь в любой авторизированный сервисный центр, или по единому телефону сервисной службы: 8-800-700-12-25 (звонок по России бесплатный)

ПРИ ОБРАЩЕНИИ В СЕРВИСНЫЙ ЦЕНТР, ПОЖАЛУЙСТА, СООБЩИТЕ:

1. Характер неисправности (как можно точнее)
2. Номер модели
3. Серийный номер
4. Имя Покупателя, адрес, номер телефона
5. Дату покупки
6. Удобную дату для визита специалиста

По коммерческим вопросам, а также по вопросам, связанным с сотрудничеством по программе Hiberg, звоните по телефону: +**7 (863) 203-71-01.**

HIBERG

www .hiberg .ru
e-mail: info@hiberg.ru