ARGB ACCESSORIES

Quick Installation Guide

• Қазақ тілі

Кепілдік мерзімі аймаққа байланысты ерекшеленеді. Сатып алынған тауардың кепілдік мерзімін тексергіңіз келсе, біздің жергілікті кеңселеімізге хабарласыңыз.

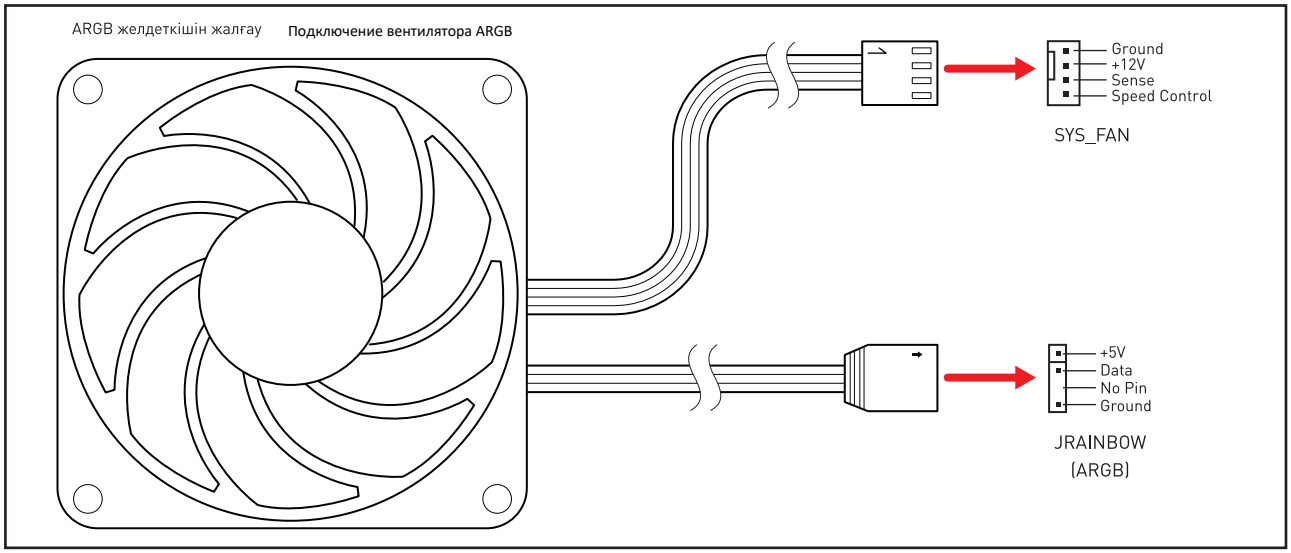

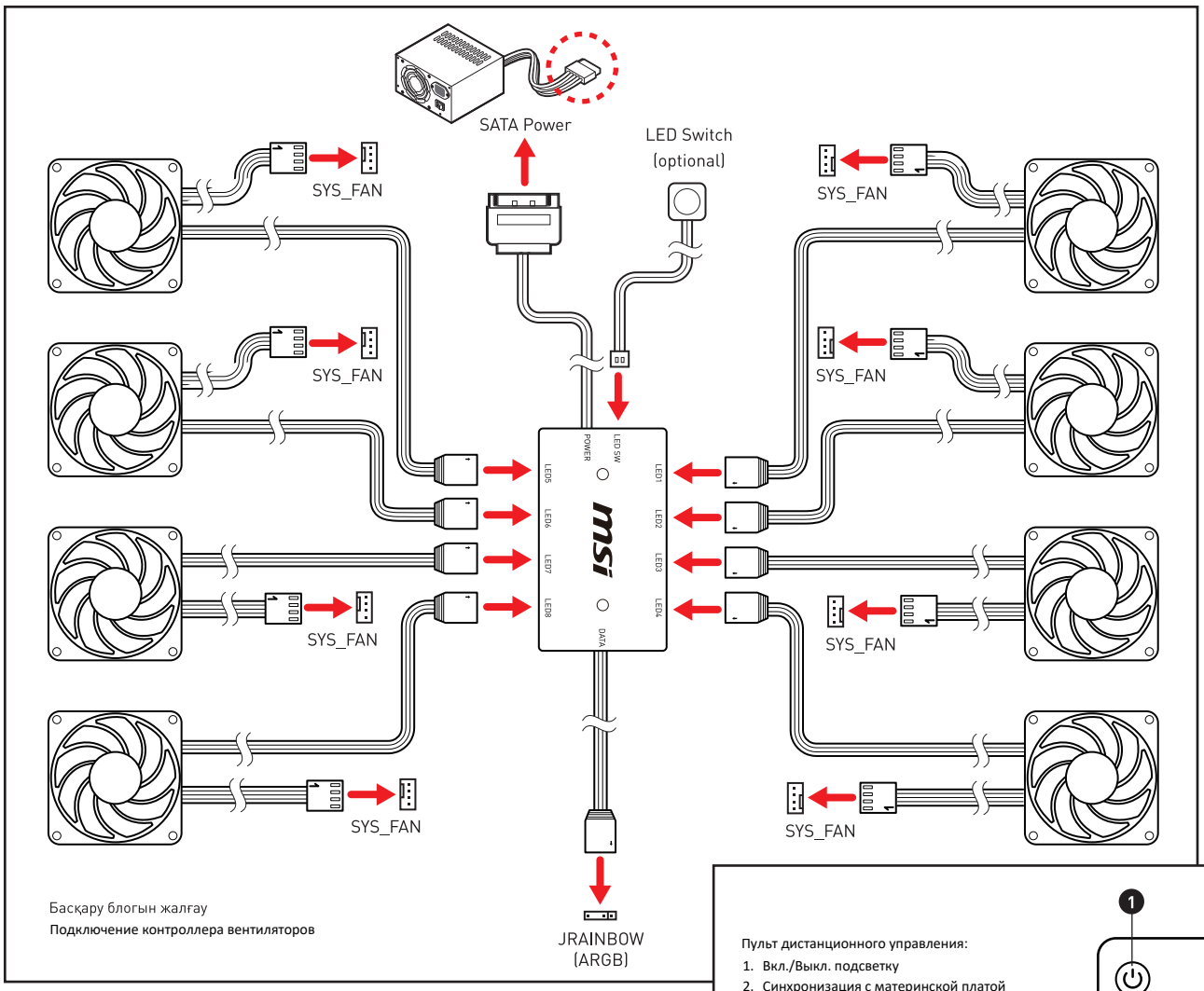

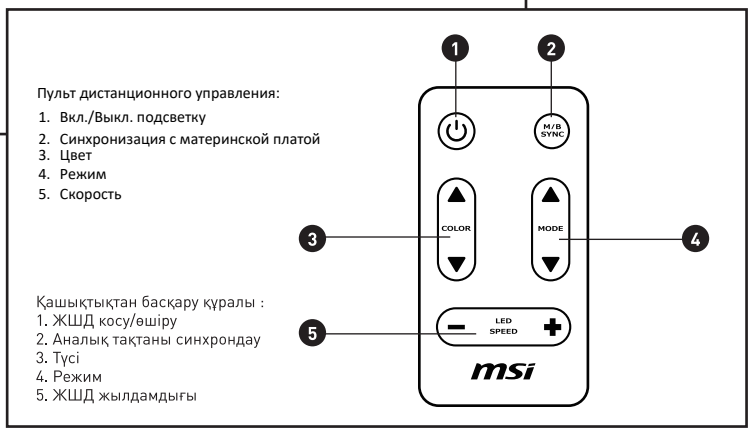

Условия гарантийного обслуживания могут меняться в зависимости от региона продаж. Для уточнения условий гарантийного обслуживания,свяжитесь с местным представителем компании.

Изготовитель: Майкро-Стар Интернешнл Ко., Лтд. Ул. Лидэ, 69, р-н Чжунхэ, г. Нью-Тайбэй, Тайвань.
Өндіруші: Майкро-Стар Интернешнл Ко., Лтд. Лидэ көш., 69, Чжунхэ ауданы, Нью-Тайбэй қ., Тайвань.
Импортер в России: ООО «ДНС ЛОДЖИСТИК», 690068, Россия, Приморский край, г. Владивосток, проспект 100-летия Владивостока, дом 155, корпус 3, офис 5.
Импортер / юр.лицо, принимающее претензии в Казахстане:
ТОО «ДНС КАЗАХСТАН», г. Нур-Султан, р-н Сарыарка, пр-т Сарыарқа, зд. 12, Казахстан.
Импорттаушы / Қазақстанда шағымдар қабылдайтын заңды тұлға:
«DNS QAZAQSTAN (ДНС КАЗАХСТАН)» ЖШС, Нұр-Сұлтан қаласы, Сарыарқа ауданы, Даңғылы Сарыарқа, ғимарат 12, Қазақстан.
Срок гарантии: 12 мес. / Кепілдік мерзімі: 12 ай.
Срок эксплуатации: 24 мес. / Пайдалану мерзімі: 24 ай.
Товар изготовлен (мм.гггг): / Тауар жасалған күні (аа.жжжж): 09.2022
Сделано на Тайване. / Тайваньда жасалған.

V.2