УВАЖАЕМЫЙ ПОКУПАТЕЛЬ!

БЛАГОДАРИМ ВАС ЗА ПОКУПКУ
бытовой стиральной машины .
МОДЕЛЬ: WS-30T

Мы ценим Ваш выбор и надеемся, что при правильной эксплуатации данное изделие будет служить Вам в течение долгих лет.

Просим Вас ознакомиться с данным “Руководством по эксплуатации” изделия перед его первым включением.



Заводом-изготовителем устанавливается:
- Гарантийный срок эксплуатации изделия - один год.
- Срок службы данного товара - семь лет со дня изготовления.

СОДЕРЖАНИЕ

Общие указания **4**
Технические данные **5**
Комплектность **6**
Требования безопасности **6**
Устройство **8**
Подготовка к работе **9**
Порядок работы **10**
Техническое обслуживание **16**
Правила хранения и транспортирования **17**
Возможные неисправности и методы их устранения **17**
Условия гарантии **19**
Список авторизованых сервисных центров **22**

1 ОБЩИЕ УКАЗАНИЯ

Стиральная машина WS-30T предназначена для эксплуатации в домашних условиях.

При покупке стиральной машины требуйте проверки ее работоспособности, проверьте комплектность и отсутствие механических повреждений.

Убедитесь, что в гарантийном талоне проставлены штамп магазина, разборчивая подпись или штамп продавца и дата продажи.

Прежде чем подключить к электросети и самостоятельно пользоваться стиральной машной, внимательно изучите настоящее Руководство по эксплуатации.

Примечание: Производитель оставляет за собой право на внесение незначительных конструктивных усовершенствований, которые могут быть не отражены в данном Руководстве.
Рисунки, приведенные в данном Руководстве, могут отличаться от модели Вашей стиральной машины.

2 ТЕХНИЧЕСКИЕ ДАННЫЕ

НАИМЕНОВАНИЕ ПОКАЗАТЕЛЯ	ЗНАЧЕНИЕ
Номинальное напряжение, В	220
Отклонение напряжения электросети, при котором нормально работает машина, %	±10
Род тока переменный, частота Гц	50
Номинальная потребляемая мощность, Вт	180
Загрузка белья, кг	3.0
Класс защиты	1
Вес (нетто/брутто), кг	6.9/8.2
Внешние размеры (шхгхв), мм	390x340x630
Класс энергетической эффективности	D

3 КОМПЛЕКТНОСТЬ

Наименование	Количество
Стиральная машина	1
Шланг наливной	1
Руководство по эксплуатации	1
Коробка упаковочная	1
Гарантийный талон	1

Примечание: Незначительные изменения в комплектности могут быть не отражены в настоящем руководстве.
В случае повреждения или отсутствия одного из пунктов комплектности свяжитесь с продавцом.

4 ТРЕБОВАНИЯ БЕЗОПАСНОСТИ

По типу защиты от поражения электрическим током машина классифицируется как прибор класса I.

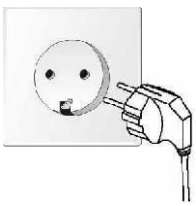

Для обеспечения электробезопасности стиральная машина должна быть подключена к сети электропитания с помощью индивидуальной розетки с заземляющим контактом.

! Помните! Безопасность при эксплуатации машины обеспечивается правильным ее подключением к сети электропитания, исправностью заземления и выполнением Вами основных требований в процессе эксплуатации машины, изложенных в настоящем руководстве.

Категорически запрещается подключение провода заземления корпуса стиральной машины к газопроводным трубам, телефонным линиям, проводам абонентских радиоточек и т.д.

Получение рекомендаций по способу заземления возможно в ремонтных и сервисных организациях бытовой техники.

Перед подключением стиральной машины к сети электропитания убедитесь, что параметры электросети соответствуют параметрам, указанным на ярлыке, прикрепленном к задней стенке корпуса изделия. Осуществляйте подключение стиральной машины к исправной сети электропитания.

Не беритесь за вилку шнура электропитания мокрыми руками и не касайтесь ими ручек управления машины во избежание поражения электрическим током.

Не допускайте попадания воды на шнур электропитания и розетку, к которой подключена стиральная машина.

Не допускайте попадания воды на панель управления и заднюю стенку машины. Влага может стать причиной замыкания или поражения электрическим током.

Перед стиркой выньте из карманов одежды все посторонние предметы (монеты, булавки, перочинные ножи и т.п.). Не используйте для стирки чрезмерно горячую воду (температурой выше 50 ^{O}C). В противном случае могут деформироваться пластмассовые детали машины.

Не перегружайте стиральную машину чрезмерным количеством белья, чтобы избежать некачественной стирки, образования складок на белье и неправильной работы стиральной машины.

Не стирайте в машине предметы одежды, которые чистились, стирались бензином или другими легковоспламеняющимися веществами или загрязнены краской.

В процессе стирки не пользуйтесь одновременно отбеливателем, содержащим хлор, и веществами, содержащими аммиак или кислоты (такие как уксус или средство для удаления ржавчины). При соединении этих веществ образуются опасные для здоровья испарения.

Не стирайте вещи из стекловолокна. Частицы стекловолокна могут остаться в машине, прилипнуть к белью и вызвать раздражение кожи.

Во избежание несчастного случая никогда не помещайте руки в бак для стирки во время работы машины.

Не пользуйтесь и не храните вблизи стиральной машины легковоспламеняющиеся жидкости (растворители, керосин, бензин и т.д.). Не добавляйте эти жидкости в воду при стирке.

Перед выполнением любых операций по обслуживанию стиральной машины отключите ее от сети электропитания.

Запрещается эксплуатировать машину с поврежденным шнуром электропитания. Замену шнура электропитания должны осуществлять квалифицированные техники специализированных сервисных центров.

Запрещается производить ремонт, наладку стиральной машины самостоятельно. Ремонт стиральной машины должны осуществлять только квалифицированные техники специализированных сервисных центров, адреса которых Вы можете узнать в магазине.

Запрещается эксплуатация машины детьми.

5 УСТРОЙСТВО

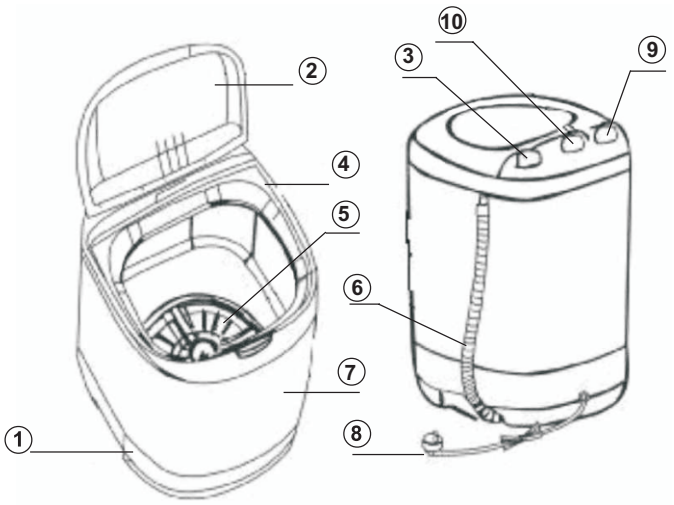

1. Основание стирального отсека
2. Крышка стирального отсека
3. Переключатель режимов стирки
4. Верхний контур
5. Активатор
6. Сливной шланг
7. Стиральный отсек
8 Электрический шнур
9. Отверстие для залива воды
10. Реле времени

Стиральный бак выполнен из прозрачной пластмассы. На внутренней поверхности стирального бака нанесена шкала уровней налива воды. Активатор приводится во вращение электродвигателем через ременную передачу. Привод машины состоит из электродвигателя, таймера.

Пуск и остановка привода активатора осуществляется при помощи таймера, ручка которого выведена на верхнюю панель. На верхней панели находится патрубок для подсоединения наливного шланга. На дне стирального бака расположен сливной патрубок со стационарно закрепленным сливным шлангом.

6 ПОДГОТОВКА К РАБОТЕ

УСТАНОВКА

Распакуйте машину, ознакомьтесь с ее устройством, приведенным в настоящем Руководстве.

При выборе **места установки** стиральной машины руководствуйтесь следующими правилами:

- стиральная машина должна быть установлена на твердую ровную поверхность;





- не устанавливайте стиральную машину вблизи источников тепла: электро- и газовых плит, печей и радиаторов отопления. Расстояние между ними и машиной должно быть не менее 50 см.

- не устанавливайте стиральную машину в места, где она оказывается под действием прямых солнечных лучей;

- не устанавливайте стиральную машину в места с повышенной влажностью. Высокая влажность может привести к короткому замыканию или стать причиной коррозии металлических частей изделия;

- избегайте таких мест установки стиральной машины, где она может оказаться под воздействием дыма, так как это может стать причиной изменения цвета наружных поверхностей изделия.

Примечание: 1. Если машина установлена на неровную поверхность, то ее работа будет сопровождаться значительной вибрацией и шумом.

2. Перед пользованием новой машиной вытрите пыль, скопившуюся во время транспортирования, с внешних и внутренних поверхностей машины.

! Стиральную машину, находившуюся на холоде, до подключения к сети электропитания необходимо выдержать не менее четырех часов при комнатной температуре во избежание выхода из строя электрооборудования.

ПОДКЛЮЧЕНИЕ К СЕТИ ПЕРЕМЕННОГО ТОКА

Данная стиральная машина работает от электросети переменного однофазного тока напряжением 220 В. Параметры потребляемой электроэнергии указаны на ярлыке, прикрепленном к задней стенке машины.

7 ПОРЯДОК РАБОТЫ

ПРАВИЛА ПОДГОТОВКИ БЕЛЬЯ К СТИРКЕ

Перед началом стирки внимательно ознакомьтесь с нижеприведенными рекомендациями.

Подготовка одежды к стирке

- Чтобы предметы одежды не сцеплялись друг с другом, закройте застежки-молнии, кнопки и крючки на одежде. Чтобы не повредить внутренние стенки бака, удалите булавки, пряжки и другие твердые и острые предметы.

- Выньте все содержимое из карманов и выверните их.

- Отогните манжеты и выверните наизнанку синтетические вязанные вещи, чтобы не скатывался ворс.

- Завяжите тесемки и пояса, чтобы они не запутались.

- Обработайте пятна и загрязнения на одежде (смотрите раздел «Рекомендации по удалению пятен»).

Сортировка белья

- Отделите наиболее загрязненные вещи от наименее загрязненных.

- Отделите предметы одежды темного цвета от светлых, а также линяющие вещи от нелиняющих.

Загрузка белья

- Укладывайте белье в бак неплотно. Для достижения качественной стирки и для того, чтобы на белье не образовывались складки, белье должно свободно перемещаться в воде.

- Правильно выберите уровень налива воды и должным образом загрузите стиральную машину.

Излишняя загрузка и выбор низкого уровня налива воды могут привести к:
некачественному отстирыванию;
увеличению образования складок на белье;
выпаденнию ворса;
более быстрому износу одежды (в результате скатывания ворса).

- Осуществляя загрузку белья, смешивайте вещи большого размера и маленького.
Не рекомендуется загружать в машину только махровые изделия, так как впитывая большое количество воды, они увеличивают расчетный вес стираемого белья. В этом случае необходимо уменьшить загрузку машины.

- Соизмеряйте количество загруженного белья и продолжительность стирки. Если Вы стираете несколько небольших предметов одежды, то для их стирки потребуется меньше времени.

- Чтобы уменьшить образование складок на одежде, не требующей глажения, и на синтетических вязаных вещах, используйте высокий уровень налива воды. Эти предметы одежды должны иметь больше свободного пространства для перемещения в воде, чем тяжелые вещи (полотенца, джинсы и т.д.).

- При стирке изделий из тканей, требующих бережной обработки (шелка, тонкого нейлона, кружева и пр.), их нужно помещать в защитные мешки, чтобы не допустить их повреждения.

Для расчета загрузки машины приводится следующая таблица ориентировочной массы некоторых вещей в граммах:

Наименование	Масса, г	Наименование	Масса, г
Простыня	425	Скатерть	600
Наволочка	200	Салфетка	50
Полотенце банное	350	Рубашка	400
Полотенце кухонное	200	Брюки	800
Юбка	300	Пододеяльник	625
Носовой платок	25	Чулки, носки	60

ПАНЕЛЬ УПРАВЛЕНИЯ

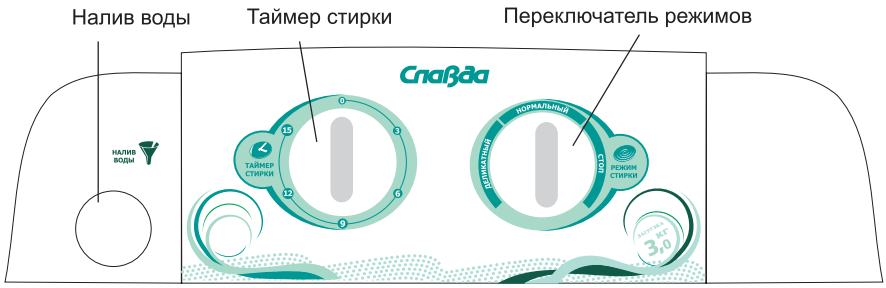

СТИРКА

1. Установите необходимый режим стирки (“ОБЫЧНЫЙ” или “БЕРЕЖНЫЙ”) с помощью ПЕРЕКЛЮЧАТЕЛЯ РЕЖИМОВ в соответствии с количеством белья, типом ткани и степенью загрязненности.

2. Наполните бак для стирки водой до необходимого уровня с помощью наливного шланга.

- Температура воды, залитой в бак, не должна превышать 50 °С.
- Не нагревайте воду в стиральном баке с помощью кипятильника.

3. Засыпьте в бак для стирки моющее средство (инструкция по применению моющего средства дана его производителем на упаковке).

4. Загрузите белье в бак для стирки, закройте бак крышкой.

5. Подключите машину к сети электропитания.

6. Поверните ТАЙМЕР СТИРКИ по часовой стрелке, чтобы установить необходимое время режима стрики.

Режим стирки	Бережный	Обычный	
Тип ткани	Шелк, шерсть	Хлопок, лен	Сильно загрязненное белье
Время стирки	3-5 мин	5-9 мин	9-15 мин

По истечении заданного времени стирки таймер автоматически отключает питание электродвигателя.

Допускается производить подряд не более 4 циклов стирки, после чего необходимо сделать паузу 30 минут во избежание перегрева электродвигателя.

7. Установите ПЕРЕКЛЮЧАТЕЛЬ РЕЖИМОВ в положение “СТОП”, чтобы слить воду из бака для стирки по окончании процесса стирки.

ПОЛОСКАНИЕ В БАКЕ ДЛЯ СТИРКИ

1. Установите ПЕРЕКЛЮЧАТЕЛЬ РЕЖИМОВ в один из режимов стирки.

2. Наполните бак для стирки водой.

3. Поверните ТАЙМЕР СТИРКИ по часовой стрелке, чтобы установить необходимое время режима полоскания. Рекомендуемое время продолжительности процесса полоскания - 1-5 минут.

4. Установите ПЕРЕКЛЮЧАТЕЛЬ РЕЖИМОВ в положение “СТОП”, чтобы осуществить слив воды из бака для стирки по окончании процесса полоскания.

Примечание - Полоскать белье рекомендуется не менее трех раз. Температура воды при первом полоскании должна быть не выше 40 ^{O}C. Второе и третье полоскания выполняйте в холодной воде.

ОКОНЧАНИЕ ПРОЦЕССА СТИРКИ

По окончании процесса стирки выполните следующее:

1. Отключите машину от сети электропитания.

2. Удалите остатки воды из шлангов.

3. Протрите корпус и панель управления мягкой тканью. На некоторое время бак для стирки оставьте открытым, чтобы он окончательно высох.

ОБЩИЕ ПРАВИЛА УДАЛЕНИЯ ПЯТЕН

- Для замачивания и предварительной стирки одежды, на которой имеются пятна, используйте теплую воду. Горячая вода может сделать пятна более стойкими.

- Большинство пятен проще удалить, пока они свежие.

- Перед удалением любого пятна необходимо знать, чем оно вызвано, насколько оно старое, тип загрязненной ткани и подвержена ли ткань линьке.

- Стирка и последующая сушка могут сделать некоторые пятна стойкими к удалению.

- Если для удаления пятна рекомендуется воспользоваться отбеливателем, используйте только отбеливатели, безопасные для данного типа ткани.

- Кладите ткань с пятном лицевой стороной на бумажное полотенце или белую ткань. Наносите пятновыводители на изнаночную сторону пятна.

Рекомендации по удалению пятен

Характер пятна	Способ удаления
Кровь	Немедленно прополощите в холодной воде. Если пятно сохранилось, замочите его в холодной воде, добавив средство, содержащее энзимы.
Жевательная резинка	Приложите пластиковый пакет со льдом, чтобы резинка затвердела. Удалите с ткани ту часть резинки, которую удается соскрести, и почистите губкой, пропитанной уайт-спиритом.
Какао, шоколад	Почистите губкой, смоченной в холодной воде и замочите в средстве, содержащем энзимы. Если пятна сохранились, вотрите в них немного стирального порошка и прополощите в холодной воде.

Характер пятна	Способ удаления
Кофе	Промокните свежее пятно и прополощите в холодной воде. Вотрите в пятно немного стирального порошка и стирайте при максимальной температуре, разрешенной для этого типа тканей.
Молоко / сливки / мороженое	Прополощите в холодной воде и стирайте как обычно. Если пятно все еще заметно, почистите его губкой, пропитанной уайт-спиритом.
Дезодорант	Вотрите в загрязненное место бесцветный уксус и прополощите под проточной холодной водой. Почистите пятно губкой, пропитаннойуайт-спиритом. Обработайте ставшие жесткими участки средством, содержащим энзимы.
Яйцо	Замочите в холодном растворе средства, содержащего энзимы, прополощите и стирайте как обычно.
Кондиционер для стирки	Потрите загрязненное место куском хозяйственного мыла и стирайте как обычно.
Трава	Почистите пятно губкой, пропитанной уайт-спиритом. Вотрите в него средство, содержащее энзимы, затем стирайте как обычно.
Жир и масло	Положите загрязненное место лицевой стороной вниз на ткань, впитывающую влагу и обрабатывайте пятно с изнаночной сторны. Чистите пятно губкой, пропитанной уайт-спиритом или жидкостью для сухой химической чистки. Стирайте как обычно.
Ржавчина	Нанесите на пятно лимонный сок с солью и поместите загрязненную вещь на солнце. Стирайте как обычно.
Плесень	Смочите загрязненное место лимонным соком, высушите на солнце и стирайте в теплой воде с моющим средством.
Грязь	Очистите засохшую грязь щеткой. Прополощите в холодной воде.
Губная помада	Если пятно сохранилось, вотрите в него немного стиральногопорошка и стирайте как обычно.
Пятна от фруктов	Почистите пятно бесцветным денатурированным спиртом и стирайте как обычно.

8 ТЕХНИЧЕСКОЕ ОБСЛУЖИВАНИЕ

Правильный уход за стиральной машиной увеличивает срок ее службы. В данном разделе описывается, как правильно и безопасно осуществлять уход за стиральной машиной.

ЧИСТКА ФИЛЬТРА ДЛЯ СБОРА ВОРСА И ПУХА*

** Предусмотрено не вовсех моделях*

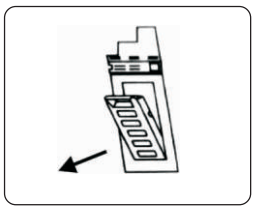

1. Снятие фильтра

Чтобы снять фильтр, нажмите на его верхнюю часть.

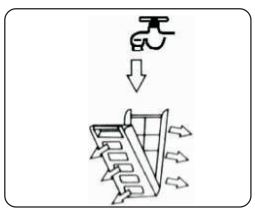

2. Чистка фильтра

Производите чистку фильтра под проточной водой, пока он не высох. В противном случае почистить его будет сложнее. Вытрите фильтр насухо.

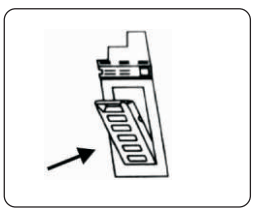

3. Установка фильтра

Вставьте сначала нижнюю часть фильтра в посадочное место, а затем вставьте верхнюю его часть, нажав на нее.

Во время стирки белья в фильтре собирается мусор (ворс, пух и т.д.). Необходимо чистить фильтр сразу же после окончания процесса стирки.

ЧИСТКА СТИРАЛЬНОЙ МАШИНЫ

Наружные поверхности: смывайте пятна от моющего средства, отбеливателя или других веществ сразу после их появления с помощью влажной мягкой салфетки или губки. Периодически протирайте все наружные поверхности стиральной машины тканевыми салфетками. Для удаления сильных загрязнений используйте нейтральные моющие средства.



Внутренние поверхности: для очистки внутренних поверхностей стиральной машины пользуйтесь смесью 250 мл жидкого отбеливателя с хлором и 500 мл моющего средства.

! Не используйте для чистки стиральной машины растворители, абразивные чистящие средства, жесткие щетки и т.п. во избежание повреждения пластиковых поверхностей машины.

9 ПРАВИЛА ХРАНЕНИЯ И ТРАНСПОРТИРОВАНИЯ

Машина должна храниться в отапливаемом помещении. Температура хранения от 5 до 40 °С.

Чтобы подготовить стиральную машину к транспортированию или хранению в холодное время года, выполните следующее:

- опустите сливной шланг до уровня пола;
- подключите машину к сети электропитания;
- включите машину в режим отжима на 1 мин., чтобы слить остатки воды из бака;
- отключите машину от сети электропитания;
- протрите насухо бак для стирки и центрифугу.

10 ВОЗМОЖНЫЕ НЕИСПРАВНОСТИ И МЕТОДЫ ИХ УСТРАНЕНИЯ

Прочтите, пожалуйста, нижеследующие инструкции по определению и устранению неисправностей пред тем, как обратиться в сервисный центр.

Возможная неисправность	Вероятная причина	Метод устранения
При включении в сеть электродвигатель не запускается.	Неисправна розетка	Проверить наличие напряжения
	Отсоединения провода от клемм реле времени	Вызвать мастера
	Неисправны реле времени, электродвигатель	Вызвать мастера
	Повреждение электрического шнура	Вызвать мастера
Активатор вращается, белье неподвижно	Перегружена бельем машина	Уменьшить количество белья
Недостаточна интенсивность стирки	Ослабло натяжение ремня	Вызвать мастера

Возможная неисправность	Вероятная причина	Метод устранения
Электродвигатель запускается с трудом. Значительные вибрации при работе	Туго натянут ремень	Вызвать мастера
Электродвигатель работает, но активатор не вращается	Соскочил ремень	Вызвать мастера
Из-под машины вытекает вода	Течь шланга	Вызвать мастера

Примечание: Неисправности следует устранять специалистам по гарантийному и техническому обслуживанию.
В случае появления других неисправностей не пытайтесь устранить их самостоятельно. Обращайтесь в региональную сервисную организацию.

11 УСЛОВИЯ ГАРАНТИИ

1. Приобретенное Вами изделие имеет гарантийный срок - один год со дня покупки и срок службы - семь лет со дня изготовления.

2. Удовлетворение законных требований потребителя распространяется на изделия, используемые только для личных, семейных, домашних нужд, а также нужд, не связанных с осуществлением предпринимательской деятельности. Использование оборудования не по прямому назначению, промышленное использование, а также использование изделия в офисах, предприятиях сферы обслуживания, общественного питания, здравоохранения, просвещения и т.п. не предусмотрено. В случае такого использования изготовителем устанавливается гарантийный срок три месяца, а срок службы изделия - один год.

3. Продавец выдаст Вам гарантийный талон. В нем не должно быть исправлений и обязательно должны содержаться:

- дата продажи, наименование и штамп торговой организации, печать продавца.
- модель и серийный номер изделия.

4. Обязательно сохраняйте гарантийный талон, кассовый чек на проданное изделие, квитанцию на услуги по доставке и установке, доработки внутриквартирных коммуникаций, а также любые другие документы, относящиеся к гарантийному или иному техническому обслуживанию изделия.

5. По истечении гарантийного срока рекомендуем Вам не реже одного раза в 3 (три) года обращаться в авторизованный сервисный центр для проверки качества Вашего изделия. Диагностика оплачивается владельцем по прейскуранту сервисного центра.

6. По истечении срока эксплуатации рекомендуется не реже одного раза в год производить проверку технического состояния изделия в авторизованном сервисном центре для определения возможности его дальнейшей эксплуатации. Диагностика оплачивается владельцем по прейскуранту сервисного центра.

7. Недостатки, обнаруженные в изделии, устраняются сервисным центром без обоснованных задержек, в максимально короткие сроки.

8. В случае необходимости проверки качества изделия владелец имеет право передать изделие в сервисный центр. В случае вызова мастера для проверки качества изделия, в результате которого выявилось отсутствие недостатка, диагностика и транспортные услуги оплачиваются владельцем по прейскуранту сервисного центра.

9. Любые претензии в части касающейся вопросов качества изделия рассматриваются только после проверки качества изделия представителем авторизованного сервисного центра.

10. Изготовитель не несет какой-либо ответственности за любой ущерб, нанесенный потребителю, в случае несоблюдения последним требований изготовителя, указанных в данном талоне и инструкции по эксплуатации.

Гарантийное обслуживание не производится в следующих случаях:

1. Несоблюдения требований изготовителя, указанных в гарантийном документе.
2. Несоблюдения правил эксплуатации, указанных в руководстве по эксплуатации изделия.
3. Несоблюдения правил установки.
4. Отсутствия оригинального гарантийного талона.
5. При отсутствии в гарантийном талоне сведений о дате продажи, наименовании торговой организации, подписи продавца, модели и серийного номера изделия.
6. Внесении любых изменений и исправлений в гарантийный талон.
7. Ремонта не уполномоченными на это лицами, если этот ремонт стал причиной выхода изделия из строя.
8. Разборки изделия, изменения конструкции и других, не предусмотренных инструкцией вмешательств.
9. Необходимости замены перемещаемых вручную пластиковых деталей (крышек, декоративных накладок и т.д.), фильтров, стеклянных полок.
10. Неправильного пользования расходными материалами или использования расходных материалов, не пригодных для данного изделия.
11. Неисправностей и повреждений, вызванных экстремальными условиями и действиями непреодолимой силы (пожар, стихийные бедствия и т.п.).
12. Небрежным хранением и\или небрежной транспоритировки владельцем, транспортной, торговой или сервисной организацией. В данном случае владельцу следует обратиться с претензией к организации, оказавшей данную услугу.
13. Повреждений (отказов) изделия или нарушения его нормальной работы, вызванных животными или насекомыми.
14. Включения изделия в электрическую сеть с недопустимыми параметрами.
15. Использования изделия в целях, для которых оно не предназначено.
16. Изготовитель не принимает претензий на следующие виды неисправностей: механические повреждения (царапины, трещины, сколы), потрея товарного вида вследствии воздействия химических веществ, попадания во внутренние рабочие объемы посторонних предметов, жидкостей, термические и другие подобные повреждения, которые возникли в процессе эксплуатации.

ГАРАНТИЙНЫЙ ТАЛОН

Тип изделия:	
Марка:	
Модель:	
Серийный номер:	
Дата продажи:	

СВЕДЕНИЯ О ПРОДАВЦЕ

Название магазина:	Подпись продавца:
Адрес:	
Телефон:	

Место для печати продавца

ФИО владельца:	
Адрес:	
Телефон:	

Получение исправного изделия подтверждаю.
С условиями гарантии ознакомлен и согласен.

Подпись покупателя:

12 СПИСОК АВТОРИЗОВАННЫХ СЕРВИСНЫХ ЦЕНТРОВ

Город	Название	Адрес	Телефон	Тип обслуживаемой техники *				
				СМ	ТВ	Плиты	МБТ	Конд
Северо-Западный федеральный округ								
г.Санкт-Петербург	ООО ПКФ "Гарда"	192102 , ул. Стрельбищенская д. 16	+7(812) 776-37-36, 766-69-77	●	●	●	●	●
Центральный федеральный округ								
г. Воронеж	«Орбита-Сервис»	394030 , ул. Донбасская, 1	Тел.: +7 (4732) 77-66-25	●	●	●	●	●
г. Воронеж	«СП Сервис»	394026, пр-т. Труда, 39	Тел.: +7 (4732) 39-29-45, 39-27-50	●	●	●	●	●
г. Иваново	«Луч-сервис»	153024, ул. Заводская, 13	Тел.: +7 (4932)47-29-84	●	●	●	●	●
г. Курск	«Экран Сервис Лимитед»	305001, ул. Добролюбова, 17	Тел.: +7 (0712) 54-74-25(23,24)	●	●	●	●	●
г. Кострома	«Кристалл Сервис Быт»	156002, ул. Федосеева 22 а	Тел.: +7 (4942)300-107, 63-97-23	●	●	●	●	●
г. Липецк	ТСК "Бытт ехника»	398002, ул.Семашко	Тел:+7 (4742)28-10-65, 27-66-12	●	●	●	●	●
г. Москва (г.Ивантеевка)	«Берингов Сервис»	141282, ул. Толмачева д. 27 стр.3	Тел: +7(495) 500-05-60 доб.1234	●	●	●	●	●
г. Москва	МСК «Удобно»	105118, пр-т. Буденного 28 корп.2	Тел.: +7(495) 6639414	●	●	●	●	●
г. Нижний Новгород	СЦ "Бытовая Автоматика"	603152, ул. Ларина, 18А	Тел.: +7(831) 461-88-48	●	●	●	●	●
г. Рязань	"Элекс-Электроникс"	390029, ул. Чкалова, 38	Тел.: +7(4912) 76-01-56	●	●	●	●	●
г. Ярославль	ЗАО фирма «ТАУ»	150049 ул. Свободы 101/6	Тел.: +7(4852)79-66-77 , 79-21-00	●	●	●	●	●
Южный федеральный округ								
г. Астрахань	ЦТО «Эфир»	414024, ул. Боевая, 72 а	Тел.: +7 (8512) 30-10-14, 30-10-15	●	●	●	●	●
г. Астрахань	«Хайтек-Сервис»	414022, ул. Н.Островского, д.148А, офис 202.	Тел.: +7 (8512) 63-25-53, 8-905-361-34-96	●	●	●	●	●
г. Волгоград	«Электробыт»	400125, ул. Н. Отрады, 44	Тел.: +7 (8442) 78-82-38	●	●	●	●	●
г. Камышин	«Альфа» АСЦ	403874, ул. Ленина, 6В	Тел.: +7 (8445) 79-45-89, 79-17-43	●	●	●	●	●
г. Ессентуки	СЦ «Стинол»	357600, ул. Володарского, 47	Тел.: +7 (8793) 97-17-97, 45-45-70	●	●	●	●	●
г. Краснодар	«РиА-сервис»	350072, Ростовское шоссе, 22/б	Тел.: +7 (861) 224-93-48	●	●	●	●	●
г. Краснодар	«Техсервис»	350039, пер. Мирный, 14	Тел.: +7 (861) 214-98-00(02), 210-00-35	●	●	●	●	●
г. Тихорецк	«Бытсервис»	352120, ул. Гоголя, 2/2	Тел.: +7 (86196) 7-20-53	●	●	●	●	●
г. Майкоп	«Рембыттехника»	385000, ул. Курганная, 328	Тел.: +7 (8772) 53-13-20 , 53-06-39	●	●	●	●	●
г. Махачкала	«САИДА-СЕРВИС»	367000. ул.Астемирова,28.	Тел.: +7 (8722) 93-46-26; 8-928-989-56-34	●	●	●	●	●
г. Нальчик	«Рембыттехника»	360051, КБР , ул. Суворова, 350	Тел.: +7 (8662) 96-09-09 , 96-10-10, 8-928-712-08-21	●	●	●	●	●
г. Ростов-на-Дону	«Поиск-сервис»	344065, ул. 50 лет Ростсельмаша, 1	Тел.: +7 (863) 255-20-17(19), 250-11-39	●	●	●	●	●
г. Ростов-на-Дону	ООО «Нова»	344034, ул. Вавилова, 67а	Тел.: +7 (863) 273-26-77	●	●	●	●	●
г. Новошахтинс к	ИП Яковлев Д.Д.	346900 ул Базарная 24 а	Тел +7 (86369) 3-74-75	●	●	●	●	●
г. Михайловск	«Айова-сервис»	356240, ул. Коллективная, 1	Тел.: +7 (86553) 5-93-78(79)	●	●	●	●	●
г. Таганрог	«СЛ-сервис»	347935, ул. Роз Люксембург а, 134	Тел.: +7 (8634) 38-38-02	●	●	●	●	●
г. Таганрог	«Бест-сервис»	ул. Пархоменко , 15	Тел.: 8918-527-56-87	●	●	●	●	●
г. Шахты	«Юг-сервис»	346500, ул. Цуканова/Псковская (пересечение)	Тел.: +7 (8636) 23-73-97, 24-32-10	●	●	●	●	●
Приволжский федеральный округ								
г. Бузулук	«Юг-Сервис»	461040, óë. Ñóâîðîâà, 36 .	Тел.: +7 (35342) 5-57-74	●	●	●	●	●
г. Волгоград	«Прибор-Сервис»	400005, пр. Ленина, 92 .	Тел.: +7 (8442) 23-20-28, 24-02-55	●	●	●	●	●
г. Волжский	«РосТехИнновация »	404112, ул Пушкина, 45в .	Тел.: +7 (8443) 39-76-41	●	●	●	●	●
г. Дмитровград	«ЭлКом Сервис»	433505, ул. Октабрьская 63	Тел.: +7 (84235) 2-86-59	●	●	●	●	●
г. Ижевск	«АРГУС-Сервис»	426010, ул. Азина, 4	Тел.\Факс: +7 (3412) 71-98-00, 30-79-79	●	●	●	●	●
г. Казань	«Интаттехно»	420125, ул. Проточная 8, оф. 105	Тел.: +7 (8432) 518-24-88, 518-24-80	●	●	●	●	●
г. Казань	«Стандарт сервис»	420061, ул. Журналистов 54А	Тел.: +7 (843) 273-21-25	●	●	●	●	●
г. Новокуйбышев ск	«СТЛ-Сервис»	ул. Белинского, 18	Тел.: +7 (84635) 6-21-62	●	●	●	●	●
г. Оренбург	«ТИКО»	ул. Комсомо льская, 16	Тел.: +7 (3532) 78-15-82	●	●	●	●	●
г. Орск	«Айсберг-Сервис плюс»	462431, пр. Ленина, 82б	Тел.: +7 (83537) 250-629	●	●	●	●	●
г. Пенза	«Телесервис»	404112, óë. Ìèðñêàÿ, 17	Тел.: +7 (8443) 94-04-45	●	●	●	●	●
г. Пермь	«Сатурн-Р»	614070,б-р Гагарина 24.	Тел.: +7 (342) 228-0-228	●	●	●	●	●
г. Самара	«Экспресс-центр»	443066, ул. XXII Партсъезда 52	Тел.\Факс: +7 (846) 228-72-18, 228-46-84	●	●	●	●	●
г. Саратов	«Региональный технический центр"	ул.Шелковичная,84/86	Тел/Факс: 8(845-2)52-41-75	●	●	●	●	●
г. Саратов	«Саратовская РТШ РОС ТО"	410005, г. Саратов, ул.Соколовая, 320а	Тел/Факс: 8(845-2)51-41-99, 69-23-36	●	●	●	●	●
г. Саратов	ÈÏ Êèíçÿáóëàòîâ Ð.Ð.	410005, ул. Худайбердина, 200-25	Тел/Факс: 8(3473) 43-42-75	●	●	●	●	●
г. Сызрань	«Радуга»	446001, ул. Победы, 16	Тел.: +7 (8464) 33-17-62(2364)	●	●	●	●	●

Город	Название	Адрес	Телефон	Тип обслуживаемой техники *				
				СМ	ТВ	Плиты	МБТ	Конд
г. Бузулук	«Уральский Вал-Сервис»	620050, ул. Монтажников, 4	Тел.: +7(343)381-99-93, 381-99-94	●	●	●	●	●
г. Тольятти	«ЭЛРО-Сервис»	445051, Приморский б-р, 2, оф. 5	Тел.\Факс: +7 (8482) 31-01-51, 77-32-55, 63-63-59	●	●	●	●	●
г. Ульяновск	«Новый Мир Сервис »	432063, 2-é ïåð. Êèðîâà, 3	Тел.\Факс: +7 (8422) 32-44-99, 32-16-55	●	●	●	●	●
Уральский федеральный округ								
г. Екатеринбург	«Норд-Сервис1»	620057, ул. Донская, 31	Тел.: +7(343)335-74-05, 279-29-74	●	●	●	●	●
г. Екатеринбург	«Мастер»	620042, óë. Êóéáûøåâà, 2à	Тел.: +7(343)219-25-22, 307-21-15	●	●	●	●	●
г. Тюмень	«Пульсар»	625000, ул. Первомайская, 6	Тел.: +7(3452)24-55-80	●	●	●	●	●
г. Челябинск	«Бытовая Техника России»	454091, ул. Орджоникидзе, 54А	Тел.: +7 (351) 23-76-428	●	●	●	●	●
Сибирский федеральный округ								
г. Абакан	«Канон-Сервис»	655017, ул. Ленина, 101	Тел.: +7 (3902) 22-14-44	●	●	●	●	●
г. Барнаул	«Рембыттехника»	656011, пр. Калинина, 24А	Тел.\Факс: +7 (3852) 77-23-23, 35-77-44	●	●	●	●	●
г. Иркутск	Альфа-Сервис»	644007 пер. Мопра, 1А	Тел.: +7 (3952) 79-91-50	●	●	●	●	●
г. Иркутск	«ТИС»	644081 ул. Партизанская, 149	Тел.: +7 (3952) 51-36-93, 51-31-09	●	●	●	●	●
г.Кемеров о	«Коммон»	650001, ул. Потемкина 8	Тел: +7(3842) 62-50-12	●	●	●	●	●
г.Кемеров о	СЦ «МАСТЕРЪ»	Ул. Волошиной, 4		●	●	●	●	●
г. Красноярск	«Город мастеров»	660018 уп. Яковлева, 59	Тел.: +7 (3912) 90-06-47	●	●	●	●	●
г. Омск	«Бытсервис»	644023, ул.Запорожск ая 1	Тел: +7 (3812)32-20-63	●	●	●	●	●
г. Нижнеудинск	ИП Диденко	665106, ул. Советская 35		●	●	●	●	●
г. Новосибирск	«К-Техника»	630015, ул. Королева, 17А	Тел.\Факс: +7 (383) 274-99-33	●	●	●	●	●
г. Томск	«ГлавБытСервис»	634021, ул. Некрасова, 12	Тел.: +7 (3822) 26-68-65, 26-64-62	●	●	●	●	●
г. Черемхов о	«Гарант»	665413, ул. Первомайская, 164	Тел.:+79086431911	●	●	●	●	●
г. Чита	«Архимед»	672000, ул. Анохина, 10	Тел.\Факс: +7 (3022) 36-47-03	●	●	●	●	●
г. Улан-Удэ	«Кондор- сервис»	ул. Гагарина, д.15	Тел: : +7(3012) 442-344	●	●	●	●	●
Дальневосточный федеральный округ								
г. Арсеньев	«Центр Сервиса»	692330, пр-т Горького, 14А	Тел.: +7 908 998 76 65	●	●	●	●	●
г. Артем	«Рембыттехника»	ул. Дзержинского, 29	Тел.: +7 924 252 55 89	●	●	●	●	●
г. Белогорск	«Амрос»	676850, ул. Ленина, 43	Тел.: +7 (41641) 2-52-02	●	●	●	●	●
г. Благовещенск	«Амурская Электротехника»	675014, ул. Кольцевая, 43	Тел.\Факс: +7 (4162) 35-30-70	●	●	●	●	●
г. Благовещенск	«Унимас»	675000, ул. Пионерская, 31	Тел.: +8 962 285 84 37	●	●	●	●	●
г. Владивосток	"Старт"	690035, ул. Харьковская, 2	Тел.: +7 (4232) 27-29-54, 27-08-21	●	●	●	●	●
г. Владивосток	«Техносервис»	690002, пр. Народный, 43/2		●	●	●	●	●
г. Вяземский	«Наша техника»	682950, Коммунистическ ая, 4	Тел.: +7 (42153) 3-15-33, 3-43-00	●	●	●	●	●
г. Комсомо льск-на-Амуре	«ИП Касаткин П.Р.»	681035, Юбилейная, 10/3	Тел.: +7 (4217) 27-50-91, 27-55-88	●	●	●	●	●
г. Находка	«21 Век»	692900, ул.Молодежная, 9	Тел.: +7 (4236) 68-35-16, 62-6-70	●	●	●	●	●
г. Уссурийск	«Домотехника»	692503, ул. Ленина ,134А	Тел.: +7 (4234) 33-33-33	●	●	●	●	●
г. Уссурийск	«Техносервис»	692519, ул. Советская, 96	Тел.\Факс: +7 (4234) 33-51-80	●	●	●	●	●
г. Хабаровск	«Эталон-ДВ»	680000, ул. Иртышская, 17	Тел.: +7 (4212) 54-00-44	●	●	●	●	●

McGrp.Ru



Сайт техники и электроники

Наш сайт McGrp.Ru при этом не является просто хранилищем инструкций по эксплуатации, это живое сообщество людей. Они общаются на форуме, задают вопросы о способах и особенностях использования техники. На все вопросы очень быстро находятся ответы от таких же посетителей сайта, экспертов или администраторов. Вопрос можно задать как на форуме, так и в специальной форме на странице, где описывается интересующая вас техника.