Tronsmart

Trip

Portable Outdoor Speaker

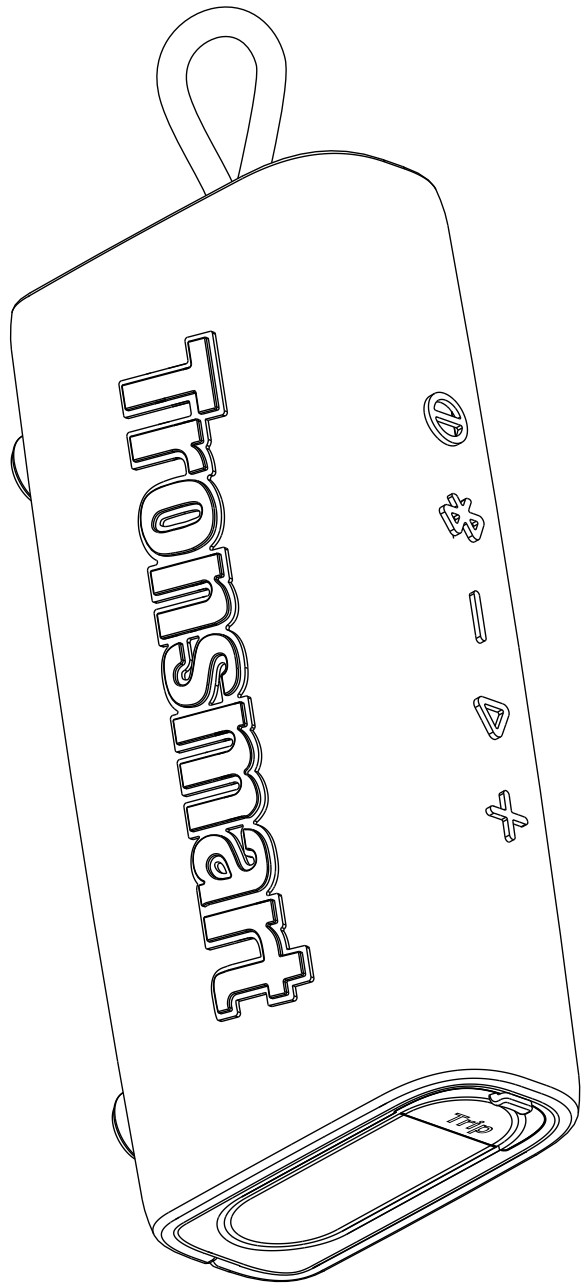

USER MANUAL

CONTENTS

English ..... 01~05

Italiano ..... 06~10

Español ..... 11~15

Deutsch ..... 16~20

Français ..... 21~25

русский ..... 26~30

日本語 ..... 31~35

English

Thank you for purchasing the Trip Portable Outdoor Speaker. Please read the user manual before use and keep it handy for future reference. If you have any additional questions or comments, please contact us by email at: **support@tronsmart.com**

Package Contents

1 x Tronsmart Trip Portable Outdoor Speaker
1 x 3.5mm Audio Cable
1 x Type-C Charging Cable
1 x Warranty Card
1 x User Manual

Button Configuration

① Power On/Power Off
② Bluetooth Button
③ Volume-/Previous Track
④ Play/Pause
⑤ Volume+/Next Track
⑥ Type-C Charging Port
⑦ Bluetooth Indicator/
True Wireless Stereo Indicator
⑧ Aux-in Port

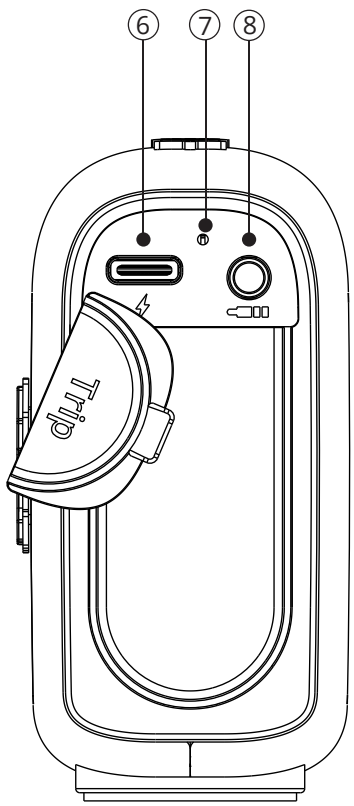

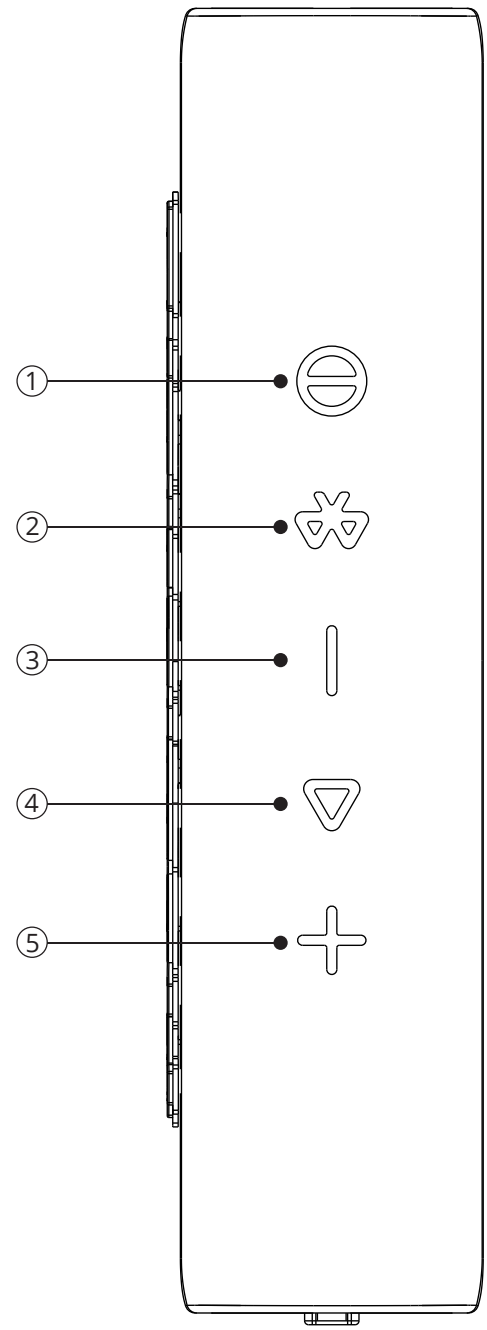

How to use

Turn on/Turn off

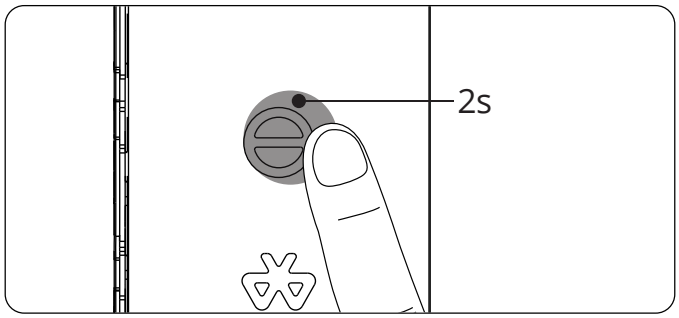

Press Power button for 2s.

True Wireless Stereo Mode

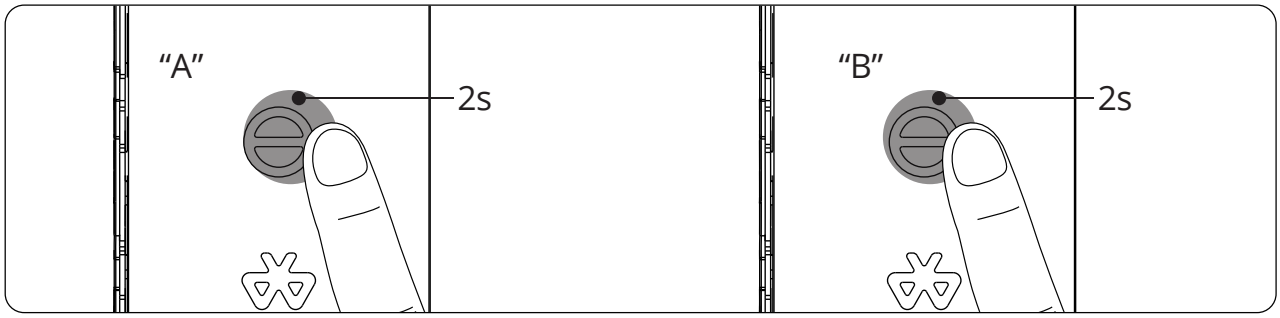

1. Turn on two speakers first.

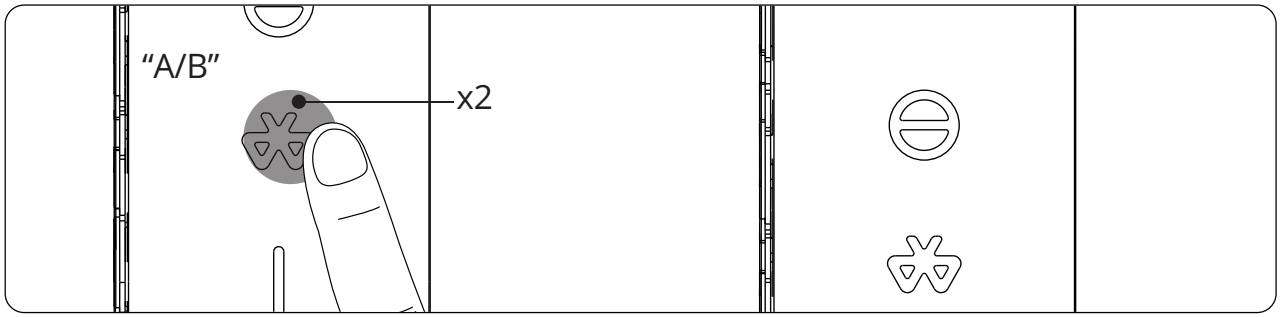

2. Double Press the "Bluetooth button" of either speaker to enter stereo pairing mode with the blue indicator flashes.

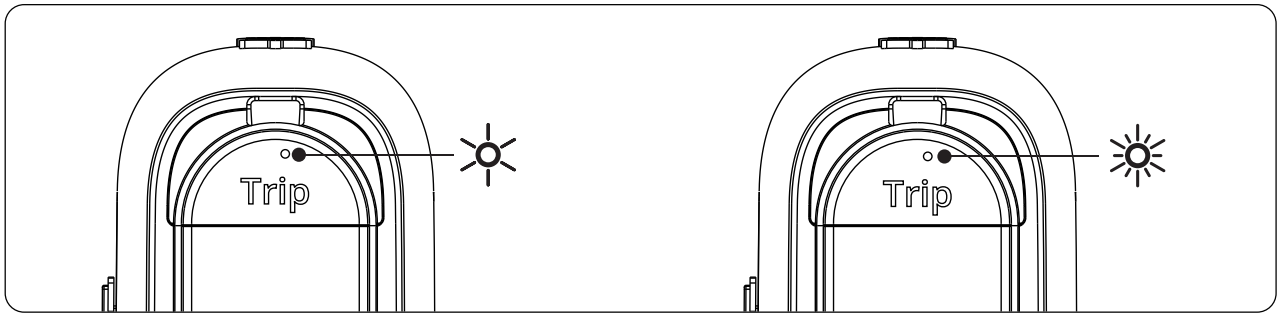

3. If paired successfully, the Bluetooth indicator of the host speaker will flash blue while the stereo pairing indicator of the vice speaker will stay on blue.

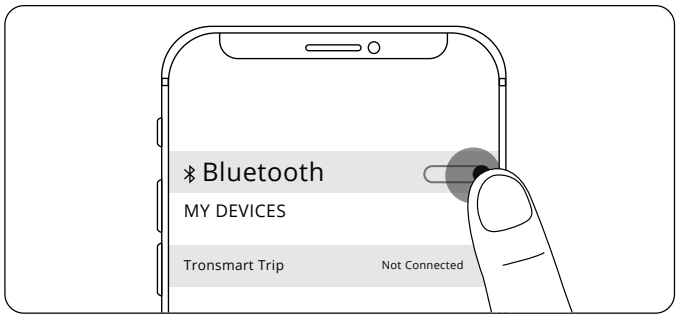

4. Search and click “Tronsmart Trip” to pair.

Disconnect from True Wireless Stereo Mode

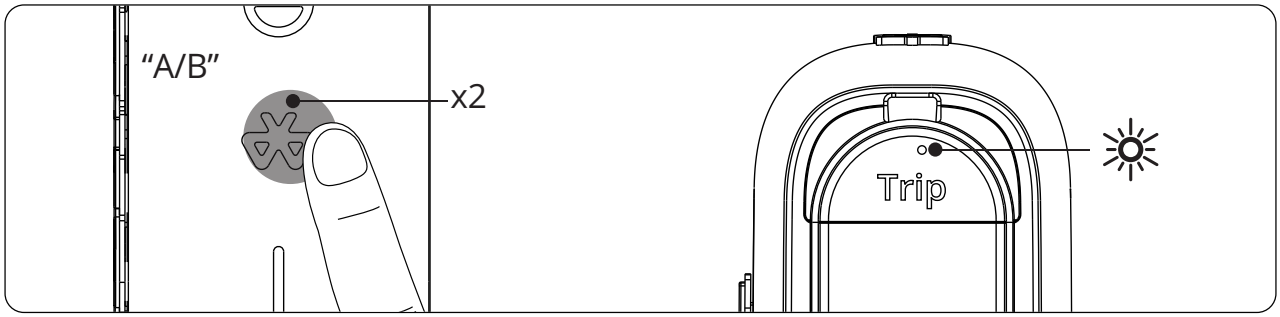

Double Press “Bluetooth button” with blue indicator flashes.

Aux-in Mode

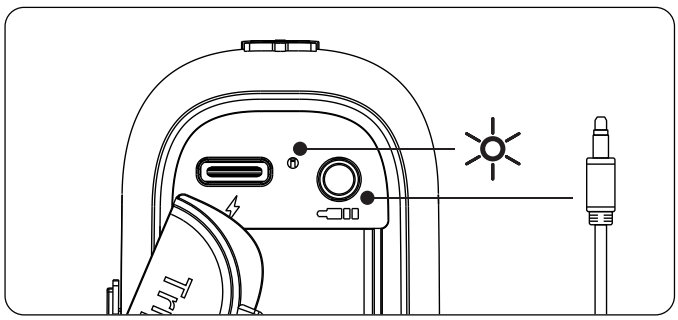

Simply connect the speaker with your non-Bluetooth device via the 3.5 mm audio jack cable.

Note: After plugging in an audio cable, the speaker will automatically switch to Aux-in mode.

Auto Power Off

The speaker will power off automatically after 10 minutes if it does not pair with any device through Bluetooth. When in low battery, the speaker will power off automatically as well.

Specifications

Model	Trip
Color	Black/Blue/Grey/Red
Bluetooth Version	5.3
Audio Decoding	SBC
Bluetooth Compatibility	HFP/AVRCP/A2DP
Transmission Distance	18m/59ft
Frequency Range	20Hz-20KHz
Playtime	Up to 20 Hours(on a 50% Volume)
Battery Capacity	2000mAh
Power	10W RMS
Waterproof	IPX7
Charging Time	3 Hours
Input	5V/800mA via Type-C port
Dimension	169.5 x 81 x 40.7mm/6.67 x 3.19 x 1.6inch
Weight	328g/11.6oz

Functions

Power On/Off	Press ⏻ Button for 2s
Activate Voice Assistant	Double Press ⏻ Button
Play/Pause	Press ▷ Button Once
Disconnect from Bluetooth	Press ᛒ Button for 2s
Volume +/-	Press + / − Button
Next/Previous Track	Press + / − Button for 2s
Answer/Hang Up Calls	Press ▷ Button Once
Reject Calls	Press ▷ Button for 2s
Reset	Press ᛒ & ⏻ Button for 3s

Care & Maintenance

- Do not use any form of detergents or cleaning material to clean the product as any type of chemical may make this device unusable.
- Do not disassemble this product. It contains no user serviceable parts.
- Do not drop or jump on it and treat it with care for the best performance.
- Keep the product in a dry location. Dust, dirt & moisture from humidity can accumulate on the body of the product if kept at an unfriendly place.
- Do not dispose this product in fire or batteries may explode or leak.

Warranty Information

Your 'Tronsmart Trip Portable Outdoor Speaker', is warranted to the original owner for 12 months from the date of purchase against defects in material and workmanship under normal use and service. Tronsmart is not responsible for the accidental use of this product and its liability will not exceed the purchase price of the product. If you have any problems while using the product, please do not hesitate to contact our customer support team at **support@tronsmart.com**.

FCC Statement

This device complies with Part 15 of the FCC rules. Operation is subject to the following two conditions: 1) this device may not cause harmful interference, and 2) this device must accept any interference received, including interference that may cause undesired operation.

Note: This equipment has been tested and found to comply with the limits for a Class B digital device, pursuant to part 15 of the FCC Rules. These limits are designed to provide reasonable protection against harmful interference in a residential installation.

This equipment generates uses and can radiate radio frequency energy and, if not installed and used in accordance with the instructions, may cause harmful interference to radio communications. However, there is no guarantee that interference will not occur in particular installation. If this equipment does cause harmful interference to radio or television reception, which can be determined by turning the equipment off and on, the user is encouraged to try to correct the interference by one or more of the following measures:

--Reorient or relocate the receiving antenna.

--Increase the separation between the equipment and receiver.

--Connect the equipment into an outlet on a circuit different from that to which the receiver is connected.

--Consult the dealer or an experienced radio/TV technician for help.

Changes or modifications not expressly approved by the party responsible for compliance could void the user's authority to operate the equipment.

RF Warning Statement:

The device has been evaluated to meet general RF exposure requirement. The device can be used in portable exposure condition without restriction.

Italiano

Grazie per aver acquistato la Altoparlante portatile da esterno Tronsmart Trip. Leggere il manuale utente prima dell'utilizzo e tenerlo a portata di mano per ulteriori consultazioni future. In caso di ulteriori domande o dubbi, contattaci tramite e-mail all'indirizzo: **support@tronsmart.com**

Pacchetto Contiene

1 X Altoparlante Portatile da Esterno Tronsmart Trip
1 X Cavo Audio da 3,5 Mm
1 X Cavo di Ricarica Type-C
1 X Garanzia
1 X Manuale Utente

Configurazione Button

①Accensione / Spegnimento
②Pulsante Bluetooth
③Volume-/Traccia Precedente
④Riproduzione / Pausa
⑤Volume+/ Traccia Successivo
⑥Porta di Ricarica di Tipo C.
⑦Indicatore Bluetooth/
Vero Indicatore Stereo Wireless
⑧Aux in Porto

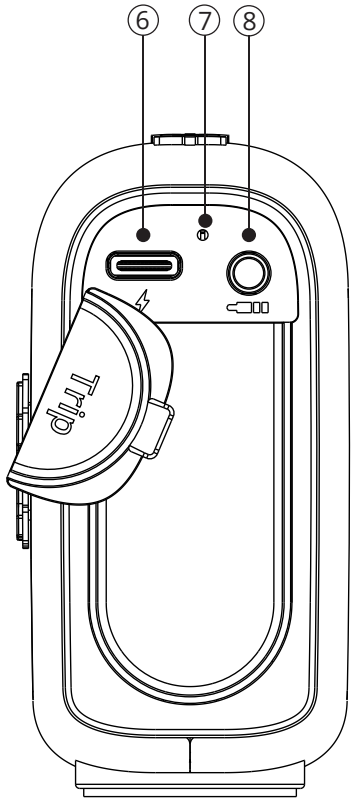

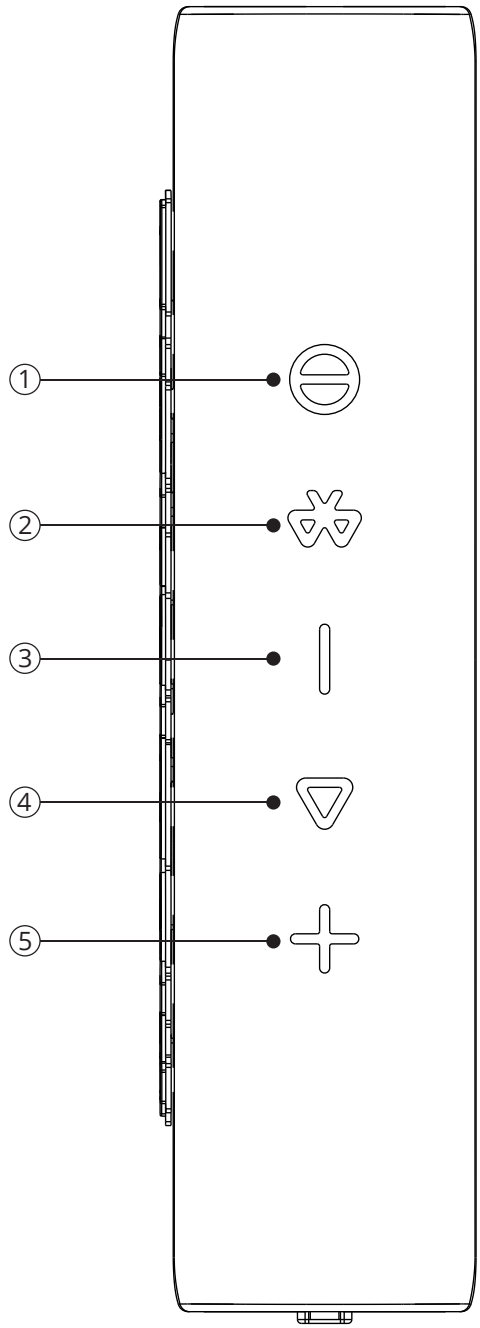

Come Usare

Accensione / Spegnimento

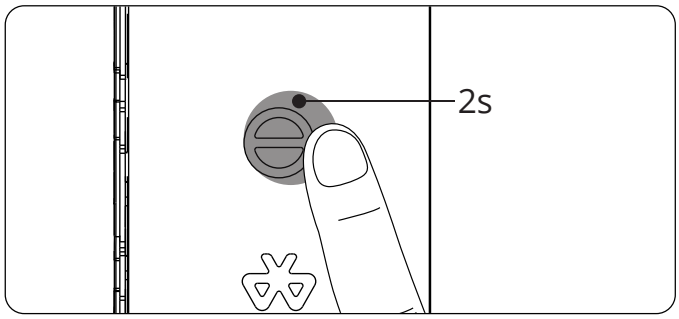

Premere il pulsante di accensione per 2 secondi.

True Stereo Wireless Modalità

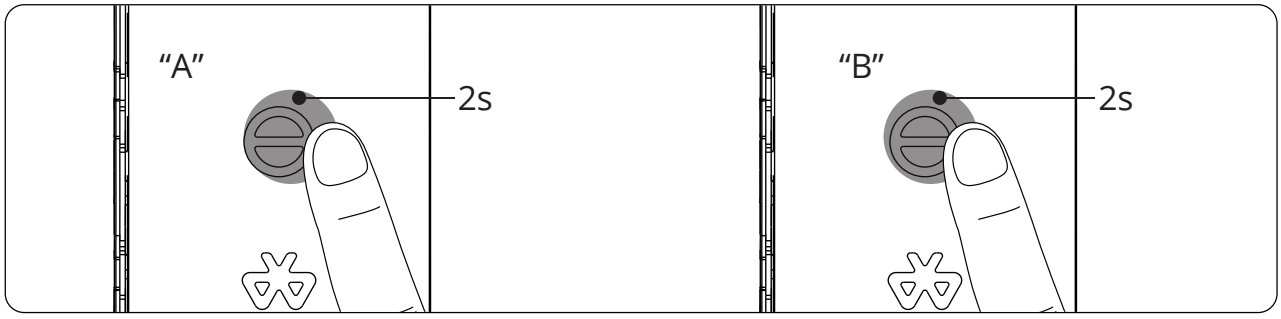

1. Accendere prima due altoparlanti.

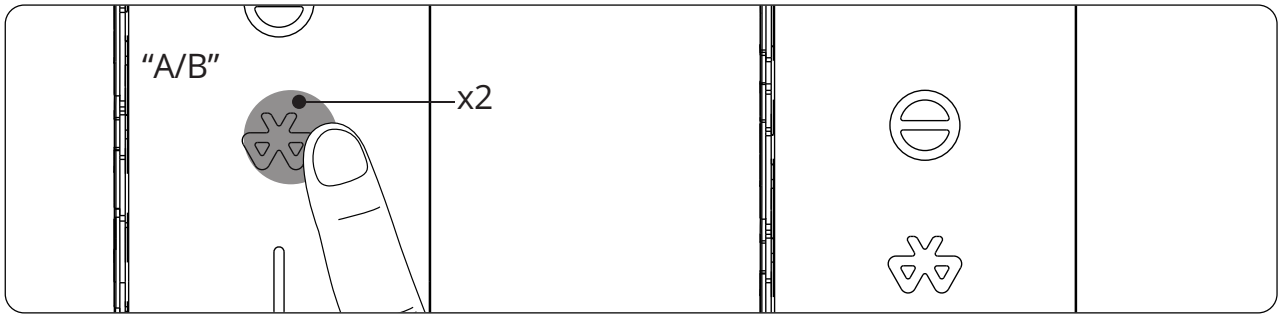

2. Premere due volte il "pulsante Bluetooth" di uno degli altoparlanti per accedere alla modalità di associazione stereo con l'indicatore blu lampeggiante.

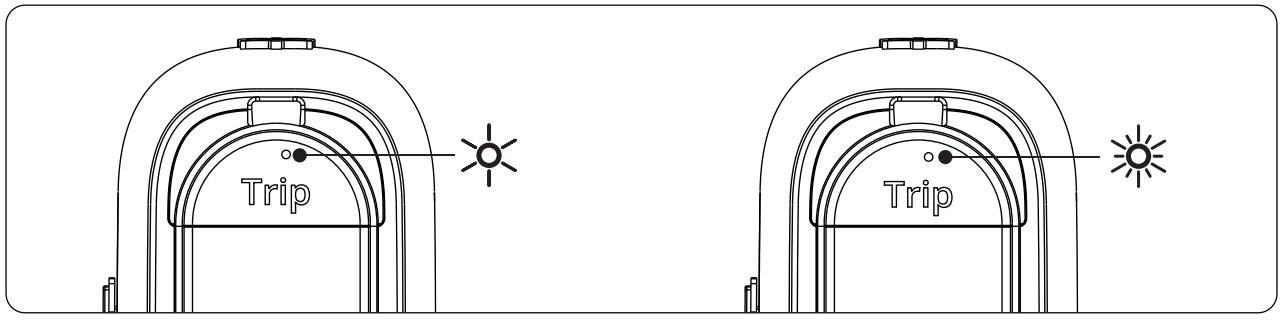

3. Se accoppiato correttamente, l'indicatore Bluetooth dell'altoparlante host lampeggerà in blu mentre l'indicatore di accoppiamento stereo dell'altoparlante vice rimarrà blu.

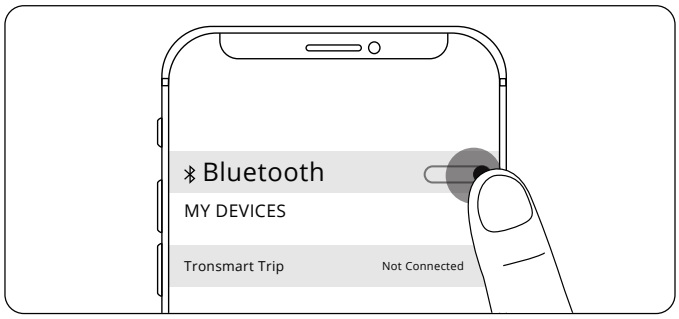

4. Cerca e fai clic su "Tronsmart Trip" per accoppiare.

Trennen Sie den True Wireless Stereo-Modus

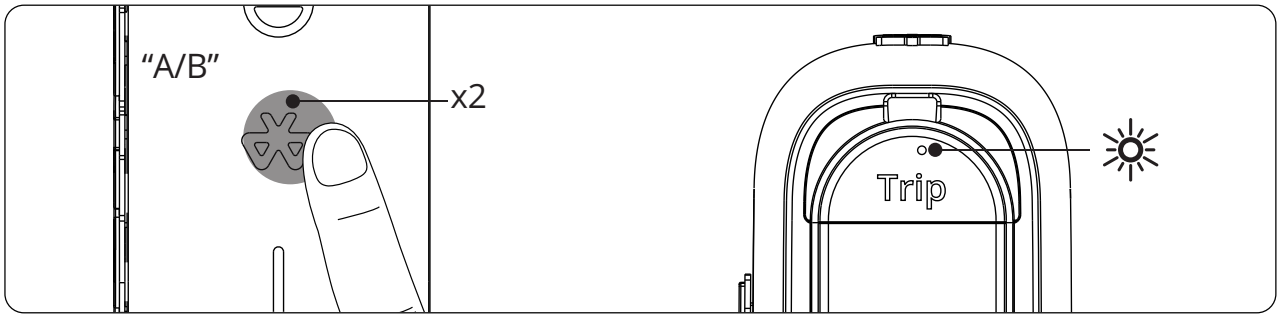

Drücken Sie die „Bluetooth-Taste“ zweimal, während die blaue Anzeige blinkt.

Modalità Ingresso Aux

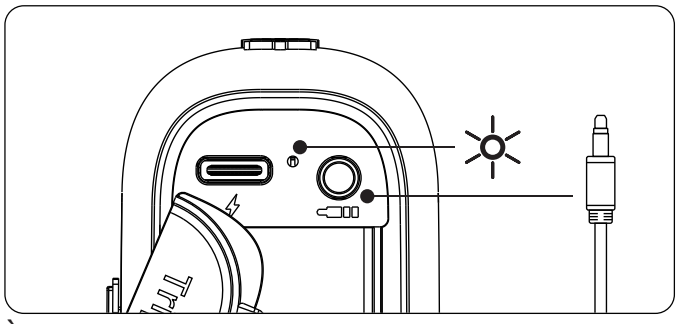

È sufficiente collegare l'altoparlante con il vostro dispositivo non Bluetooth tramite il cavo jack audio da 3,5 mm.
Nota: dopo aver collegato un cavo audio, l'altoparlante passerà automaticamente alla modalità Aux-in.

Spegnimento Automatico

L'altoparlante si spegnerà automaticamente dopo 10 minuti se non si accoppia con alcun dispositivo tramite Bluetooth o non riproduce alcun suono dopo l'associazione. Quando la batteria è scarica, anche l'altoparlante si spegne automaticamente.

Specifiche

Modello	Trip
Colore	Nero/Blu/Grigio/Rosso
Bluetooth	5.3
Decodifica Audio	SBC
Compatibilità Bluetooth	HFP/AVRCP/A2DP
Portata	Fino a 18m/59ft
Frequenza	20Hz-20KHz
Tempo di Utilizzo	Oltre 20 ore (al 50% Volume)
Capacità Batteria	2000mAh
Potenza	10W RMS
Waterproof	IPX7
Tempo di Carica	3 Ore
Alimentazione	5V/800mA via Cavo Type-C
Dimension	169.5 x 81 x 40.7mm/6.67 x 3.19 x 1.6inch
Peso	328g/11.6oz

Funzioni

Accensione / Spegnimento	Premere e Tenere Premuto il Pulsante per 2 Secondi
Activer l'assistant Vocal	Premere due Volte il Pulsante
Riproduzione / Pausa	Premere il pulsante una volta
Disconnetti dal Bluetooth	Premere e Tenere Premuto il Pulsante per 2s
Volume +/-	Premere il Pulsante Volume + / —
Successivo / Traccia Precedente	Premere e Tenere Premuto il Pulsante Volume + / — per 2s
Rispondi / Chiudi Chiamate	Premere il Pulsante una Volta
Ricomposizione	Premere e Tenere Premuto il Pulsante per 2s
Reset	Premere e Tenere Premuto il Pulsante & per 3 Secondi

Cura & Manutenzione

- Non utilizzare alcun tipo di detergente o sostanza per pulire il prodotto poiché qualsiasi tipo di prodotto chimico potrebbe rendere inutilizzabile questo dispositivo.
- Non smontare questo prodotto. Non contiene parti riparabili dall'utente.
- Non lasciarlo cadere e trattalo con cura per ottenere le migliori prestazioni.
- Conservare il prodotto in un luogo asciutto. Polvere, sporco e umidità possono accumularsi sul prodotto se conservato in un luogo ostile.
- Non mettere il dispositivo vicino a fonti di calore, altrimenti le batterie potrebbero esplodere o perdere liquido.

Informazioni Sulla Garanzia

La tua 'Altoparlante portatile da esterno Tronsmart Trip', è garantita dal proprietario per 12 mesi dalla data di acquisto contro i difetti di materiale e di lavorazione in condizioni di uso normali. Tronsmart non è responsabile per l'uso accidentale di questo prodotto e la sua responsabilità non supererà il prezzo di acquisto del prodotto. In caso di problemi durante l'utilizzo del prodotto, non esitare a contattare il nostro team di assistenza clienti all'indirizzo **support@tronsmart.com**.

Español

Gracias por adquirir el Tronsmart Trip Altavoz portátil para exteriores. Lea el manual del usuario antes de usarlo y téngalo a mano para futuras consultas. Si tiene dudas o opiniones adicionales, comuníquese con nosotros por correo electrónico a: **support@tronsmart.com**

Contenidos del Paquete

1 x Tronsmart Trip Altavoz Portátil para Exteriores
1 X Cable de Audio de 3,5 Mm
1 X Cable de Carga Tipo C
1 X Tarjeta de Garantía
1 X Manual de Usuario

Configuracioón de Botones

① Encendido/Apagado
② Botón Bluetooth
③ Volume-/Pista Anterior
④ Reproducir/Pausar
⑤ Volumen +/Siguiente Anterior
⑥ Puerto de Carga Tipo-C
⑦ Bluetooth Indicador/
Estéreo Inalámbrico Verdadero Indicador
⑧ Aux en Puerto

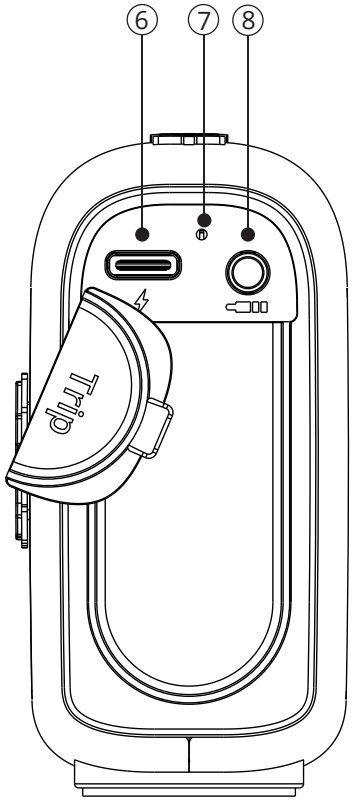

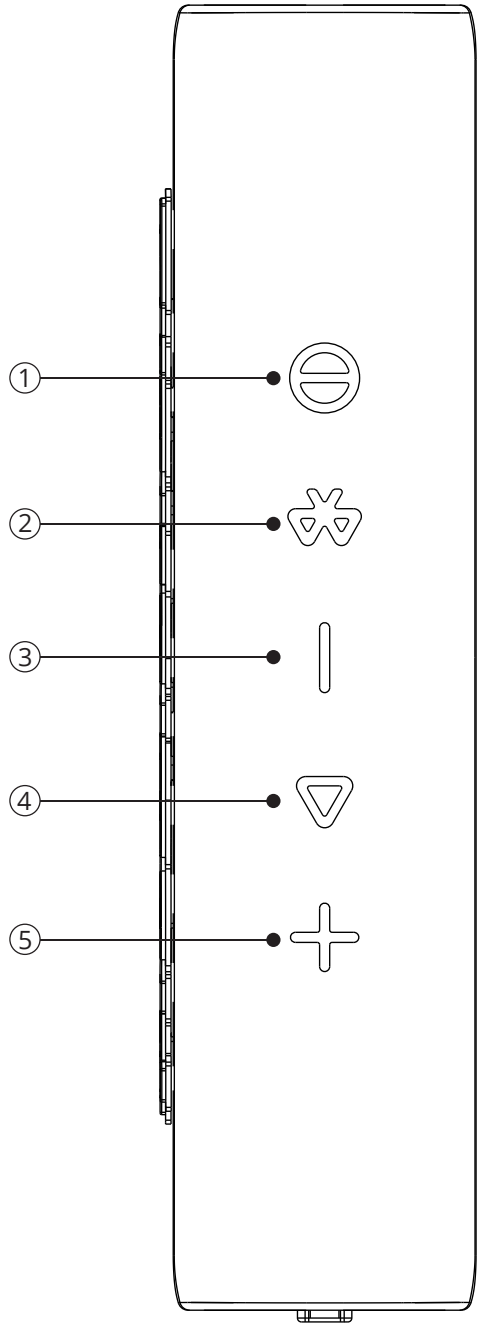

Cómo Utilizar

Encendido / Apagado

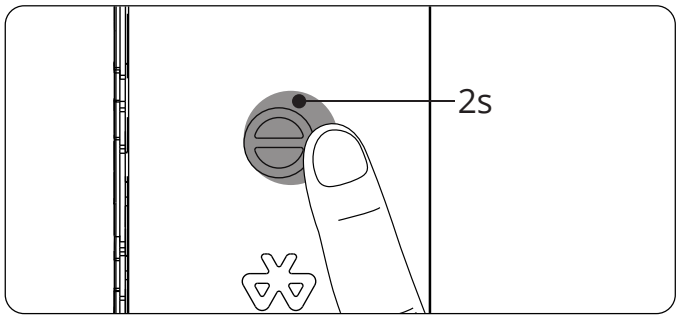

Presione el botón de encendido durante 2 segundos.

Modo Estéreo Inalámbrico Verdadero

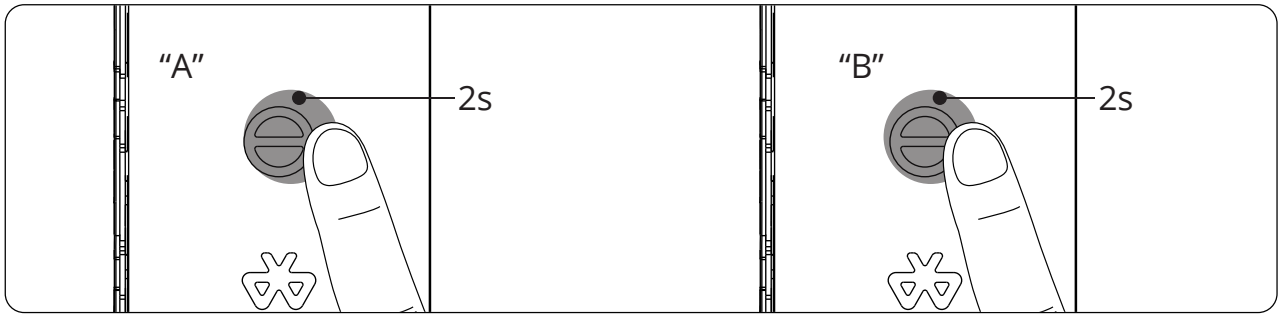

1. Encienda dos altavoces primero.

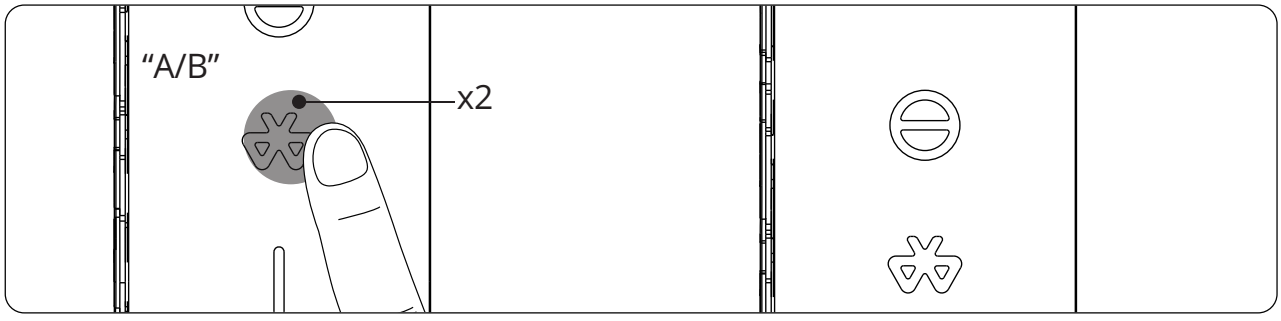

2. Presione dos veces el "botón Bluetooth" de cualquiera de los altavoces para ingresar al modo de emparejamiento estéreo con el indicador azul parpadeando.

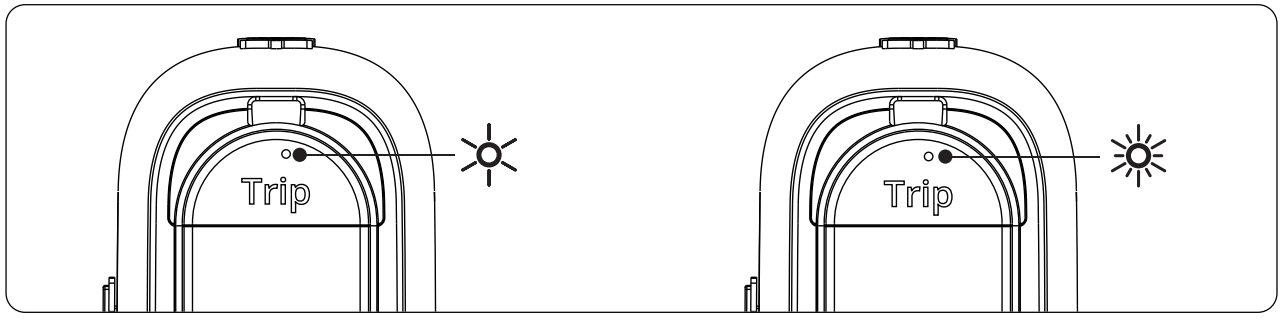

3. Si se empareja correctamente, el indicador de Bluetooth del altavoz principal parpadeará en azul mientras que el indicador de emparejamiento estéreo del altavoz secundario permanecerá en azul.

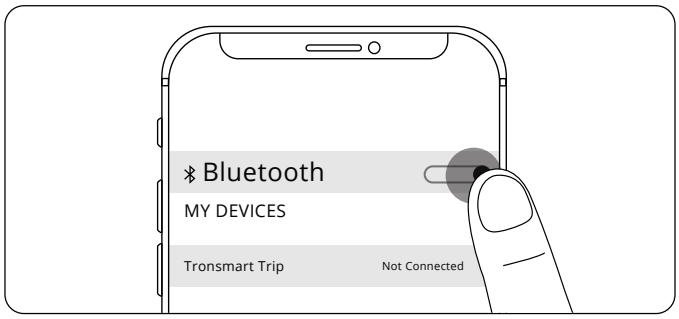

4. Busque y haga clic en "Tronsmart Trip" para emparejar.

Desconectarse del Modo Estéreo Inalámbrico Verdadero

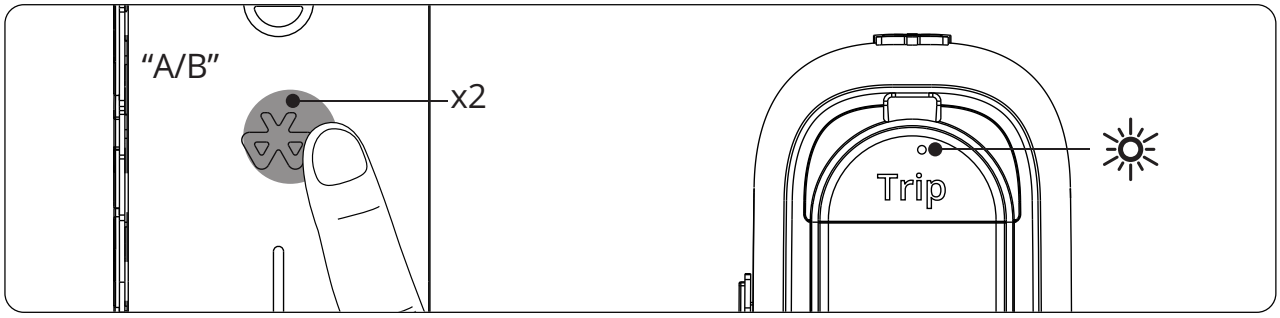

Presione dos veces el "botón Bluetooth" con el indicador azul parpadeando.

Modo de Entrada Auxiliar

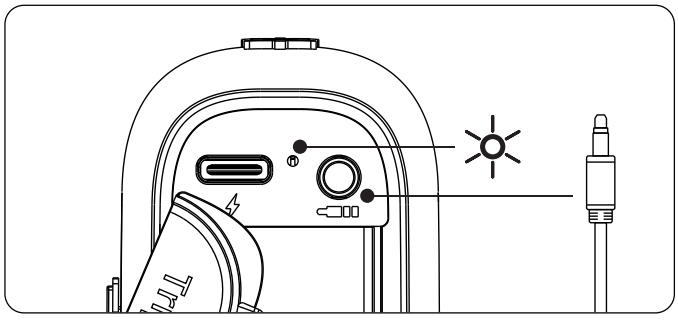

Simplemente conecte el altavoz con su dispositivo que no sea Bluetooth a través del cable de conector de audio de 3,5 mm.
Nota: Después de conectar un cable de audio, el altavoz cambiará automáticamente al modo Aux-in.

Apagado Automático

El altavoz se apagará automáticamente después de 10 minutos si no se empareja con ningún dispositivo a través de Bluetooth o no reproduce ningún sonido después del emparejamiento. Cuando tenga poca batería, el altavoz también se apagará automáticamente.

Especificaciones

Modelo	Trip
Color	Negro/Azul/Gris/Rojo
Bluetooth	5.3
Decodificación de Audio	SBC
Compatibilidad Bluetooth	HFP/AVRCP/A2DP
Transmisión Bluetooth	18m/59ft
Rango de Frecuencia	20Hz-20KHz
Tiempo de Juego	Hasta 20 horas (con un Volumen del 50%)
Capacidad de Batería de Litio	2000mAh
Poder	10W RMS
Impermeable	IPX7
Tiempo de Carga	3 Horas
Fuente de Alimentación	5V/800mA, a Través del Puerto Tipo C
Dimensión	169.5 x 81 x 40.7mm/6.67 x 3.19 x 1.6inch
Peso	328g/11.6oz

Funciones

Encendido / apagado	Presione y Mantenga Presionado el Botón Durante 2s
Activer l'assistant vocal	Appuyez sur le Bouton Deux Fois
Reproducir /pausar	Presione el Botón una Vez
Desconectarse de Bluetooth	Presione y Mantenga Presionado el Botón Durante 2s
Volume +/-	Presione y Mantenga Presionado el Botón Volumen + / −
Siguiente / pista anterior	Presione y Mantenga Presionado el Botón Volumen + / − Durante 2s
Responder / colgar llamadas	Presione el Botón una Vez
Rechazar llamadas	Presione y Mantenga Presionado el Botón Durante 2s
Restablecer	Presione y Mantenga Presionado el Botón & Durante 3s

Cuidado & Mantenimiento

- No utilice ningún tipo de detergente o material de limpieza para limpiar el producto, ya que cualquier tipo de producto químico puede inutilizar este dispositivo.
- No desmonte este producto. No contiene piezas reparables por el usuario.
- Trátelo con cuidado para obtener el mejor rendimiento.
- Mantenga el producto en un lugar seco. El polvo, la suciedad y la humedad pueden acumularse en el cuerpo del producto si se mantiene en un lugar hostil.
- No arroje este producto al fuego o las baterías pueden explotar o tener fugas.

Información de Garantía

Su " Tronsmart Trip Altavoz portátil para exteriores " tienen garantía de 12 meses a partir de la fecha de compra contra defectos de material y mano de obra en condiciones de uso y servicio normales. Tronsmart no es responsable del uso accidental de este producto y su responsabilidad no excederá el precio de compra del producto. Si tiene algún problema mientras usa el producto, no dude en ponerse en contacto con nuestro equipo de atención al cliente en **support@tronsmart.com**.

Deutsch

Vielen Dank, dass Sie sich für den Tronsmart Trip Tragbarer Outdoor-Lautsprecher entschieden haben. Bitte lesen Sie vor der Verwendung die Bedienungsanleitung und halten Sie sie zum späteren Nachschlagen bereit. Wenn Sie weitere Fragen oder Vorschlage haben, kontaktieren Sie uns bitte per E-Mail unter: **support@tronsmart.com**

Packungsinhalt

1 x Tronsmart Trip Tragbarer Outdoor-Lautsprecher
1 x 3,5 mm Audiokabel
1 x Ladekabel Typ C
1 x Garantiekarte
1 x Benutzerhandbuch

Tasten-Konfiguration

① Einschalten / Ausschalten
② Bluetooth-Taste
③ Lautstärke-/Vorheriger Titel
④ Wiedergabe/Pause
⑤ Lautstärke+/Nächster Titel
⑥ Ladeanschluss Typ C.
⑦ Bluetooth Anzeige/
True Wireless Stereo Anzeige
⑧ Ladeanschluss Aux

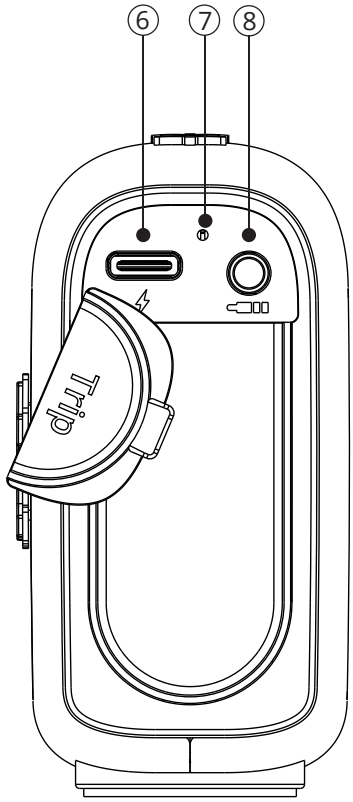

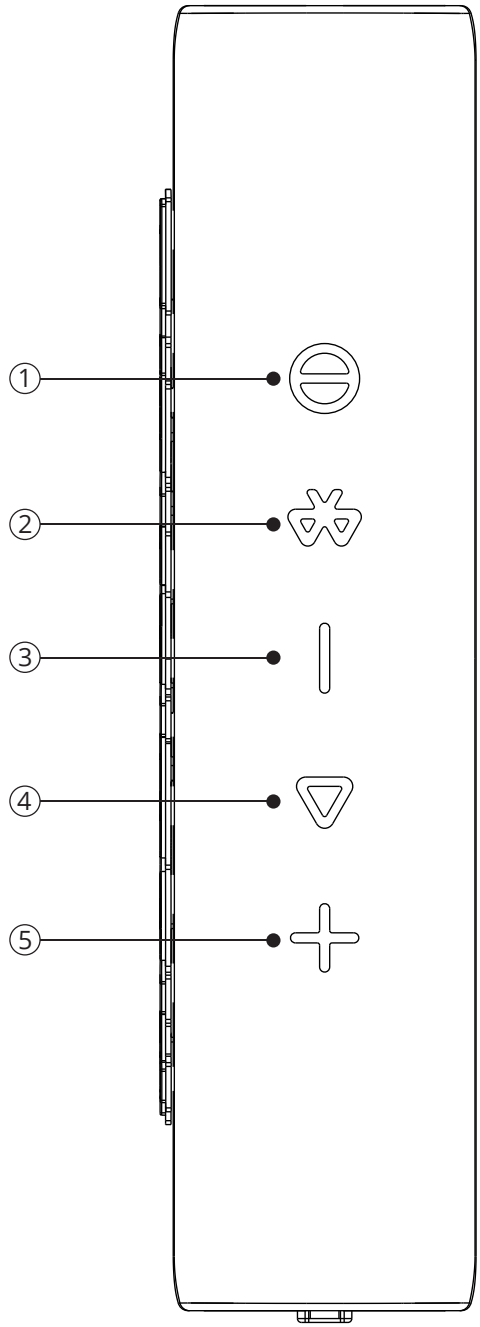

Wie benutzt man

Einschalten / Ausschalten

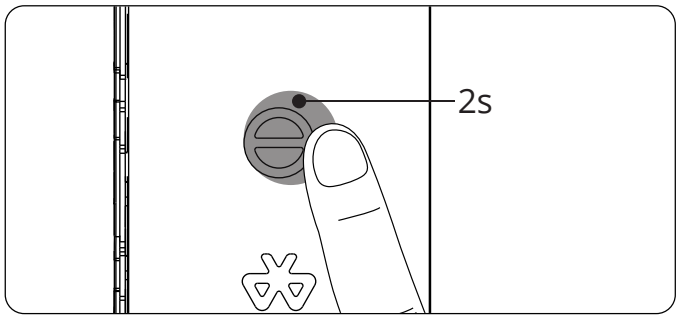

Drücken Sie die Power-Taste für 2 Sekunden.

True Wireless Stereo Modus

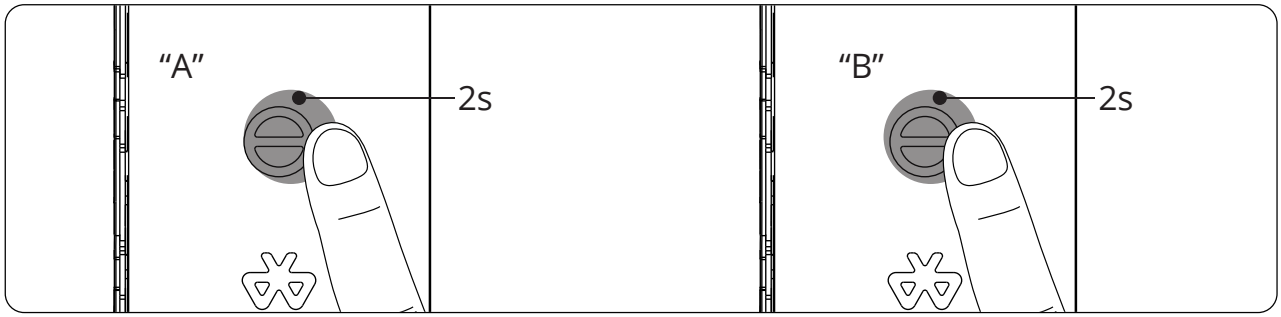

1. Chalten Sie zwei Trip-Lautsprecher ein.

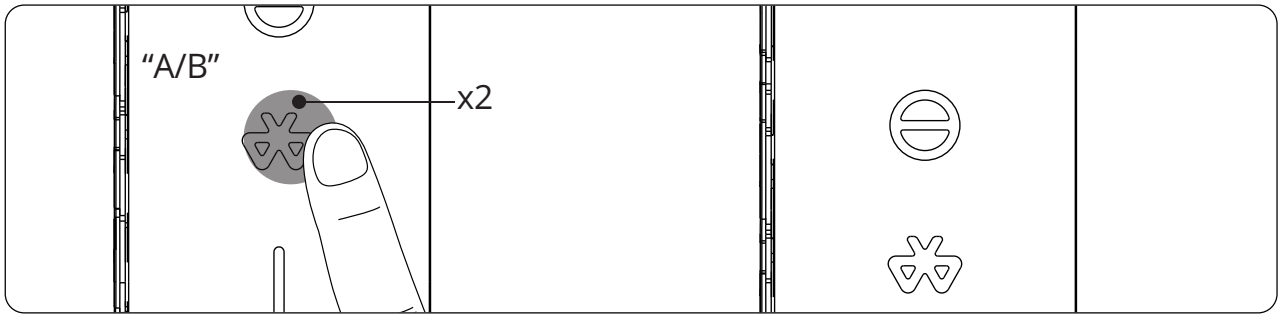

2. Drücken Sie zweimal die „Bluetooth-Taste“ an einem der Lautsprecher, um in den Stereo-Pairing-Modus zu wechseln, wobei die blaue Anzeige blinkt.

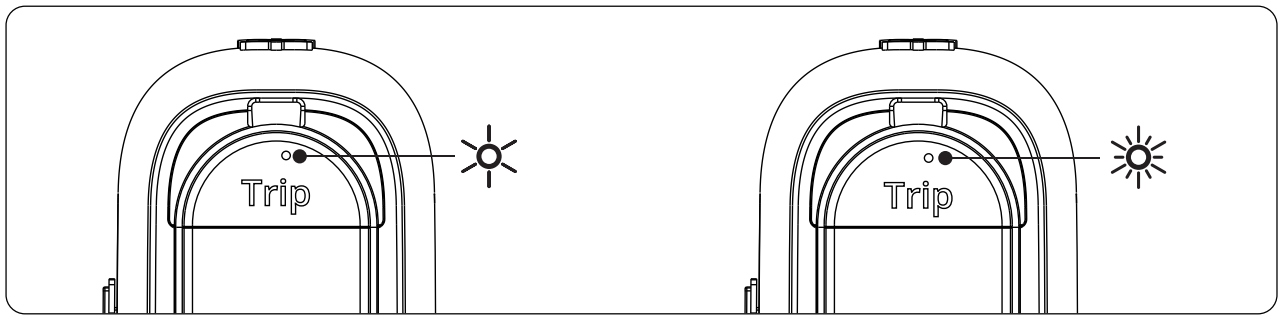

3. Bei erfolgreicher Kopplung blinkt die Bluetooth-Anzeige des Host-Lautsprechers blau, während die Stereo-Kopplungsanzeige des Vice-Lautsprechers blau bleibt.

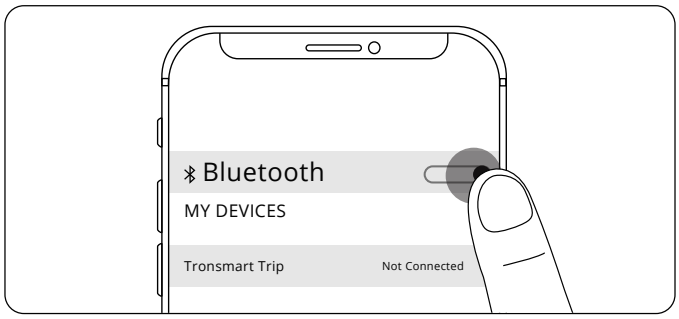

4. Suchen und klicken Sie zum Koppeln auf „Tronsmart Trip“.

Trennen Sie die True Wireless Stereo MODUS

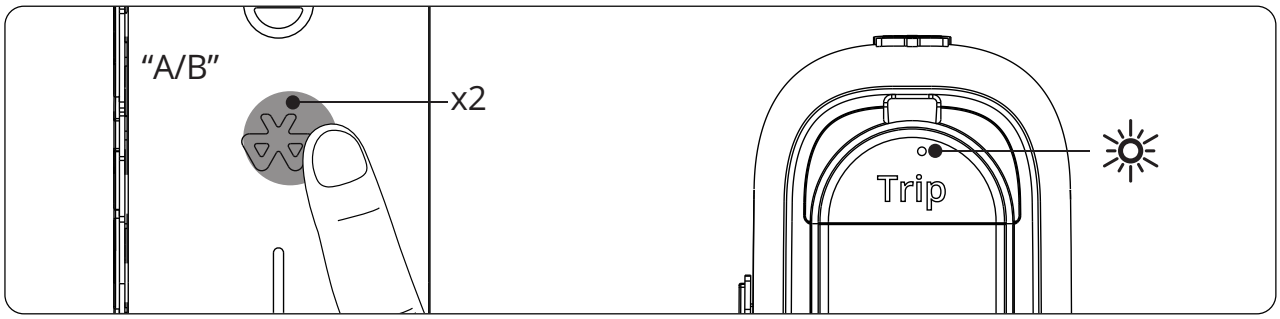

Drücken Sie einmal die „Bluetooth-Taste“, während die blaue Anzeige blinkt.

Aux-In-Modus

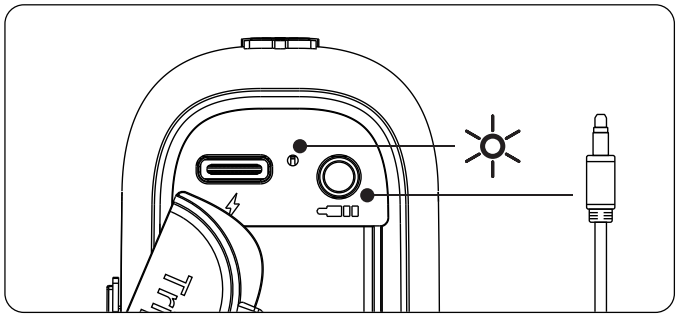

Verbinden Sie den Lautsprecher einfach über das 3,5-mm-Audiokabel mit Ihrem Nicht-Bluetooth-Gerät.
Hinweis: Nach dem Anschließen eines Audiokabels wechselt der Lautsprecher automatisch in den Aux-In-Modus.

Automatische Abschaltung

Der Lautsprecher schaltet sich nach 10 Minuten automatisch aus, wenn er nicht über Bluetooth. Bei schwacher Batterie schaltet sich der Lautsprecher ebenfalls automatisch aus.

Spezifikationen

Modell	Trip
Farbe	Schwarz/Blau/Grau/Rot
Bluetooth	5.3
Audio-dekodierung	SBC
Bluetooth Kompatibilität	HFP/AVRCP/A2DP
Reichweite	18m/59ft
Frequenzbereich	20Hz-20KHz
Spielzeit	Bis zu 20 Stunden (bei einem Volumen von 50%)
Akkukapazität	2000mAh
Lautsprecher	10W
Wasserdicht	IPX7
Ladezeit	3 Stunden
Netzteil	5V/800mA per Typ-C-Anschluss
Abmessungen	169.5 x 81 x 40.7mm/6.67 x 3.19 x 1.6inch
Gewicht	328g/11.6oz

Funktionen

Einschalten / Ausschalten	Halten Sie die Taste für 2 Sekunden gedrückt
Sprachassistent aktivieren	Drücken Sie Zweimal die Taste
Wiedergabe / Puse	Drücken Sie die Taste
Verbindung zu Bluetooth trennen	Halten Sie die Taste für 2 Sekunden gedrückt
Lautstärke +/-	Drücken und Halten Sie die Tasten /
Nächster / Vorheriger Titel	Drücken und Halten Sie die Tasten / 2 Sekunden Lang Gedrückt
Anrufe annehmen / auflegen	Drücken Sie die Taste
Wahlwiederholung	Halten Sie die Taste für 2 Sekunden Gedrückt
Zurücksetzen	Halten Sie die Taste und für 3 Sekunden Gedrückt

Pflege & Wartung

- Verwenden Sie zum Reinigen des Produkts keine Reinigungsmittel oder Reinigungsmittel, da das Gerät durch Chemikalien jeglicher Art unbrauchbar werden kann.
- Zerlegen Sie dieses Produkt nicht. Es enthält keine vom Benutzer zu wartenden Teile.
- Lassen Sie es nicht fallen oder hüpfen Sie es nicht und sollten Sie mit Vorsicht behandeln, um die beste Leistung zu erzielen.
- Stellen Sie das Produkt an einen trockenen Ort. Wenn es an einem unfreundlichen Ort platziert wird, sammeln sich Staub, Schmutz und Feuchtigkeit in der Feuchtigkeit auf dem Körper des Produkts.
- Setzen Sie dieses Produkt nicht einem Feuer aus, da sonst die Batterie explodieren oder auslaufen kann.

Garantieinformationen

Für Ihren „Tronsmart Trip Tragbarer Outdoor-Lautsprecher “ wird dem ursprünglichen Eigentümer eine Garantie von 12 Monaten ab Kaufdatum gegen Material- und Verarbeitungsfehler bei normaler Verwendung und normalem Service gewährt. Tronsmart ist nicht verantwortlich für die versehentliche Verwendung dieses Produkts und seine Haftung wird den Kaufpreis des Produkts nicht überschreiten. Wenn Sie Probleme bei der Verwendung des Produkts haben, wenden Sie sich bitte an unser Kundensupport-Team unter **support@tronsmart.com**.

Français

Nous vous remercions d'avoir acheté le Haut-parleur extérieur portable Tronsmart Trip. Veuillez lire le manuel d'utilisation avant de l'utiliser et gardez le à portée de main pour toute référence ultérieure. Si vous avez des questions ou des commentaires supplémentaires, veuillez nous contacter par e-mail à l'adresse suivante: **support@tronsmart.com**

Contenu

1 X Haut-parleur Extérieur Portable Tronsmart Trip
1 X Câble Audio 3,5 mm
1 X Câble de Chargement Type-C
1 X Carte de Garantie
1 X Manuel d'utilisation

Configuration du Bouton

①Allumer/Éteindre
②Bouton Bluetooth
③Volume-/Piste Précédente
④Lecture / Pause
⑤Volume+/ Piste Suivante
⑥Port de Charge de Type C
⑦Indicateur Bluetooth/
Véritable Indicateur Stéréo Sans Fil
⑧Aux au Port

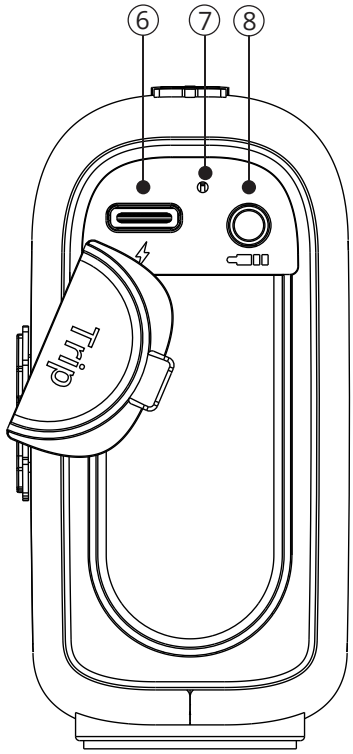

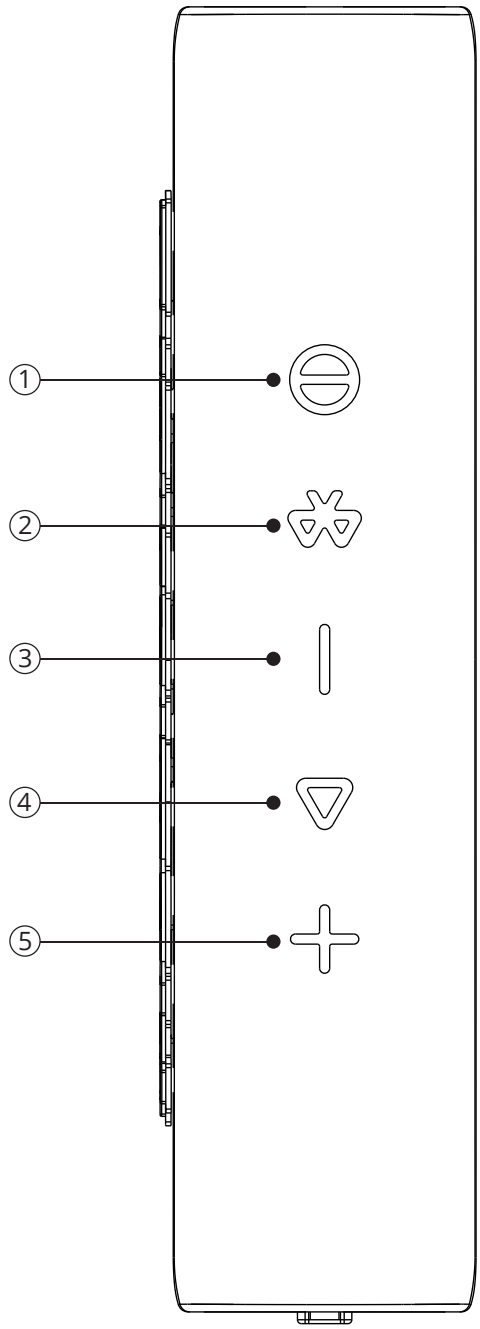

Comment Utiliser

Allumer/Eteindre

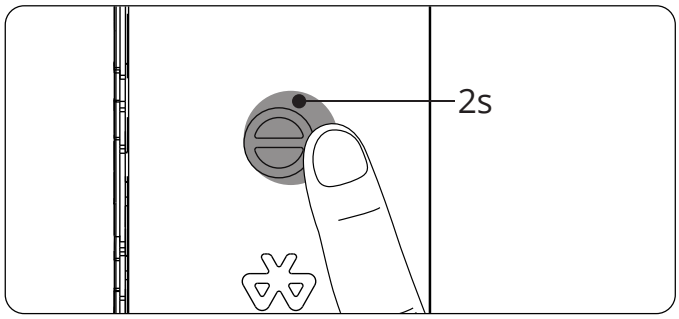

Appuyez sur le bouton d'alimentation pendant 2 secondes.

Véritable Mode Stéréo Sans Fil

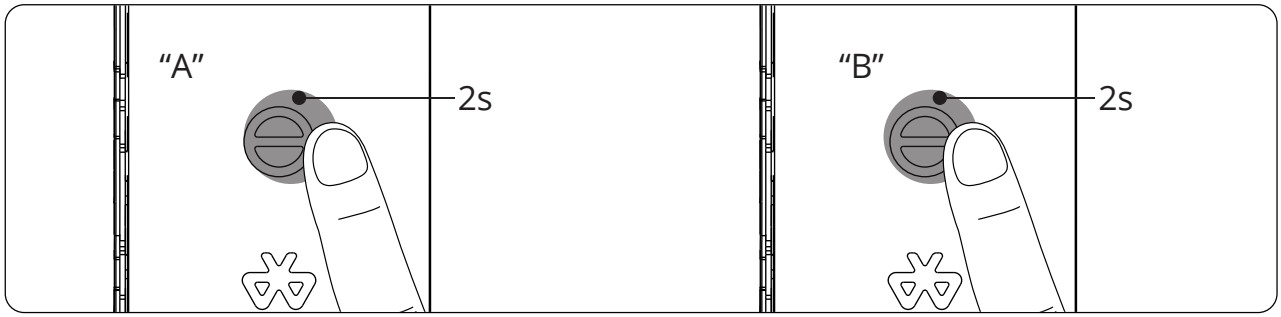

1. Allumez d'abord deux haut-parleurs.

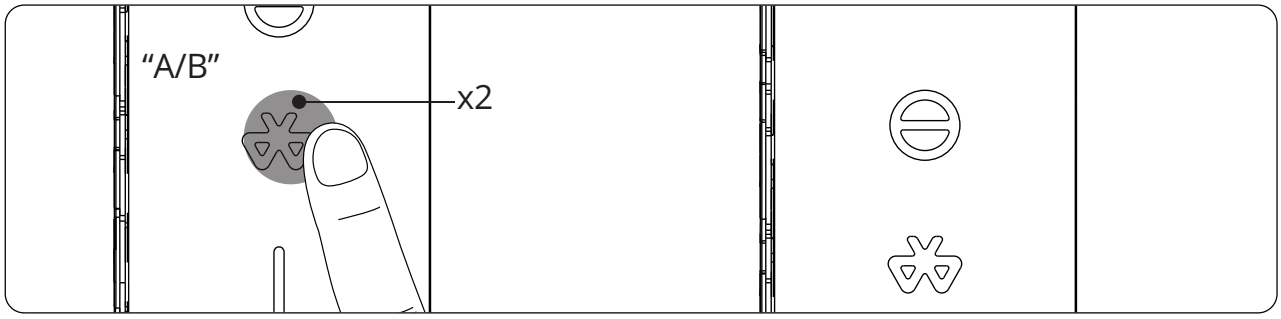

2. Appuyez deux fois sur le « bouton Bluetooth » de l'une ou l'autre des enceintes pour entrer en mode d'appairage stéréo avec le voyant bleu qui clignote.

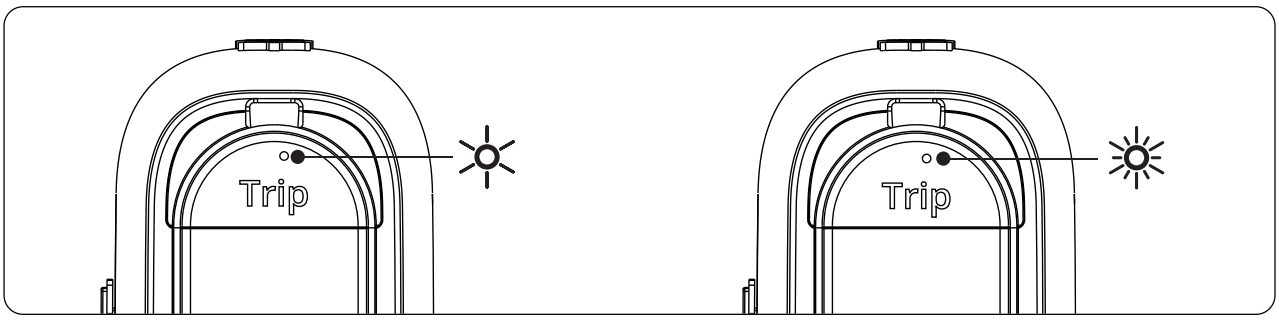

3. Si l'appairage est réussi, l'indicateur Bluetooth de l'enceinte hôte clignotera en bleu tandis que l'indicateur d'appairage stéréo de l'enceinte vice restera allumé en bleu.

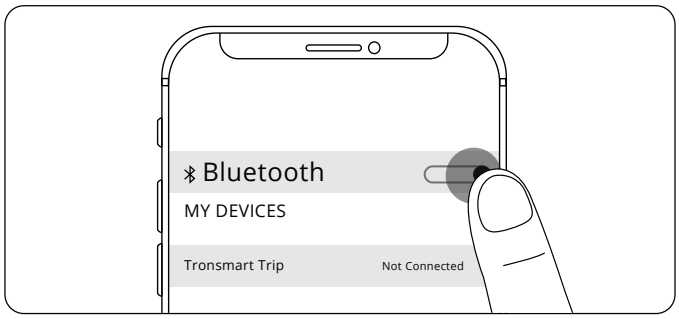

4. Recherchez et cliquez sur "Tronsmart Trip" pour coupler.

Déconnectez-vous du mode stéréo sans fil véritable

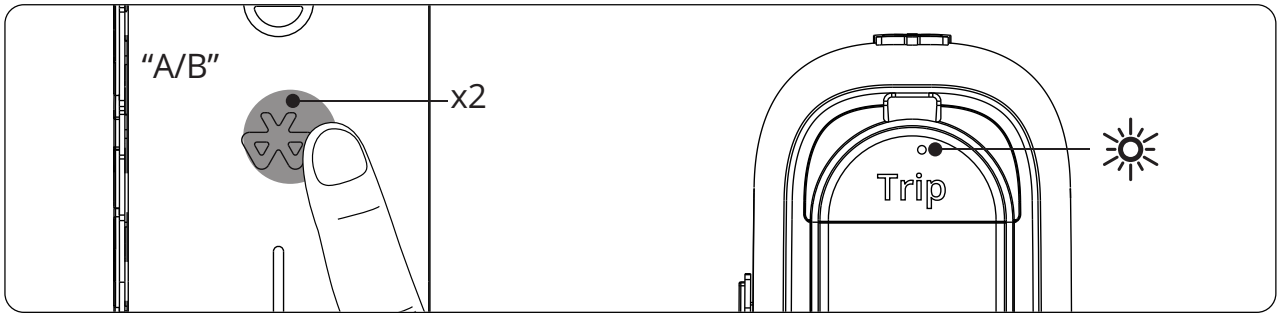

Appuyez deux fois sur le « bouton Bluetooth » avec le voyant bleu qui clignote.

Mode d'entrée auxiliaire

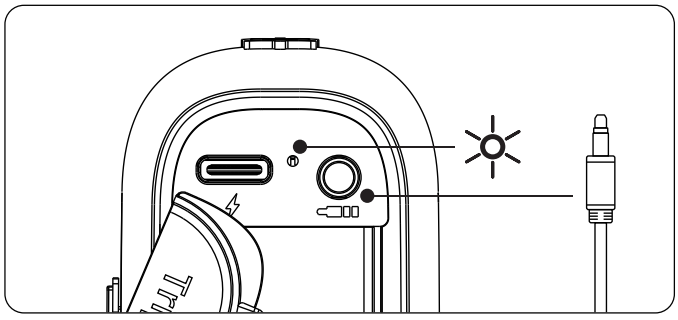

Connectez simplement l'enceinte à votre appareil non Bluetooth via le câble jack audio 3,5 mm.
Remarque: après avoir branché un câble audio, le haut-parleur passera automatiquement en mode Aux-in.

Arrêt automatique

L'enceinte s'éteindra automatiquement après 10 minutes si elle ne s'associe à aucun appareil via Bluetooth. Lorsque la batterie est faible, le haut-parleur s'éteint également automatiquement.

Specifications

Modèle	Trip
Couleur	Noir/Bleu/Gris/Rouge
Bluetooth	5.3
Décodage Audio	SBC
Bluetooth Compatibilité	HFP/AVRCP/A2DP
Transmission Bluetooth	18m/59ft
Gamme de Fréquences	20Hz-20KHz
Durée de Lecture	Jusqu'à 20 Hours (on a 50% Volume)
Capacité de la Batterie Li	2000mAh
Puissance	10W RMS
Étanche	IPX7
Temps de Charge	3 Hours
Alimentation Électrique	5V/800mA via Type-C Port
Dimension	169.5 x 81 x 40.7mm/6.67 x 3.19 x 1.6inch
Poids	328g/11.6oz

Fonctions

Allumer/éteindre	Appuyez sur ou maintenez le bouton pendant 2s
Activer l'assistant vocal	Appuyez sur le bouton deux fois
Lecture / Pause	Appuyez le bouton une fois
Déconnecter	Appuyez sur ou maintenez le bouton pendant 2s
Volume +/-	Appuyez sur ou maintenez le bouton Volume /
Piste précédente/suivante	Appuyez sur ou maintenez le bouton Volume / pendant 2s
Répondre /raccrocher un appel	Appuyez le bouton une fois
Refuser appels	Appuyez sur ou maintenez le bouton pendant 2s
Réinitialiser	Appuyez sur ou maintenez le bouton & pendant 3s

Entretien et Maintenance

- N'utilisez pas de détergents ou de produits de nettoyage pour nettoyer le produit, car tout type de produit chimique peut rendre cet appareil inutilisable.
- Ne démontez pas ce produit. Il ne contient aucune pièce réparable par l'utilisateur.
- Ne le laissez pas tomber ou ne sautez pas dessus et traitez-le avec soin pour obtenir les meilleures performances.
- Conservez le produit dans un endroit sec. La poussière, la saleté et l'humidité peuvent s'accumuler sur le corps du produit s'il est conservé dans un endroit inadapté.
- Ne jetez pas ce produit au feu, car les piles pourraient exploser ou fuir.

Informations sur la Garantie

Votre enceinte Haut-parleur extérieur portable Tronsmart Trip est garantie pendant 12 mois à compter de la date d'achat contre tout défaut matériel et fabrication dans des conditions normales d'utilisation et d'entretien. Tronsmart n'est pas responsable de l'utilisation accidentelle de ce produit et sa responsabilité ne dépassera pas le prix d'achat du produit. Si vous rencontrez un quelconque problème lors de l'utilisation du produit, n'hésitez pas à contacter notre équipe d'assistance à la clientèle à l'adresse **support@tronsmart.com**.

русский

Благодарим Вас за покупку Портативная уличная колонка Tronsmart Trip. Пожалуйста, прочтите руководство пользователя перед использованием и сохраните его для дальнейшего использования. Если у вас есть дополнительные вопросы или комментарии, свяжитесь с нами по почте: **support@tronsmart.com**

Содержание Упаковки

1 x Портативная уличная колонка Tronsmart Trip
1 x Аудио-кабель 3.5мм
1 X Зарядный Кабель Type-C
1 X Гарантийный Талон
1 X Руководство Пользователя

Конфигурация Кнопок

① Включение/Выключение
② Кнопка Bluetooth
③ Громкость-/Предыдущий Трек
④ Воспроизведение/Пауза
⑤ Громкость+/Следующий Трек
⑥ Порт Для Зарядки Type-C
⑦ Индикатор Bluetooth/
Индикатор True Wireless Stereo
⑧ Aux В Порту

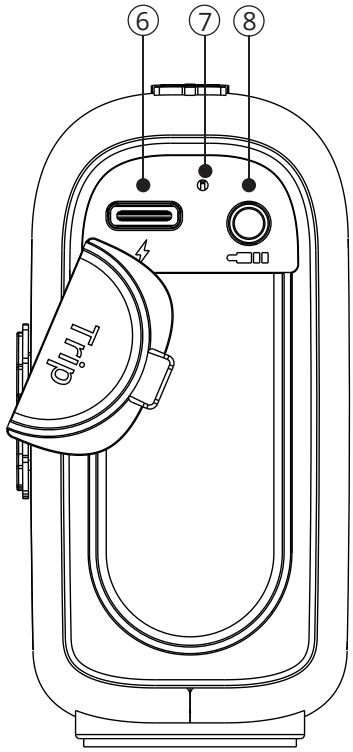

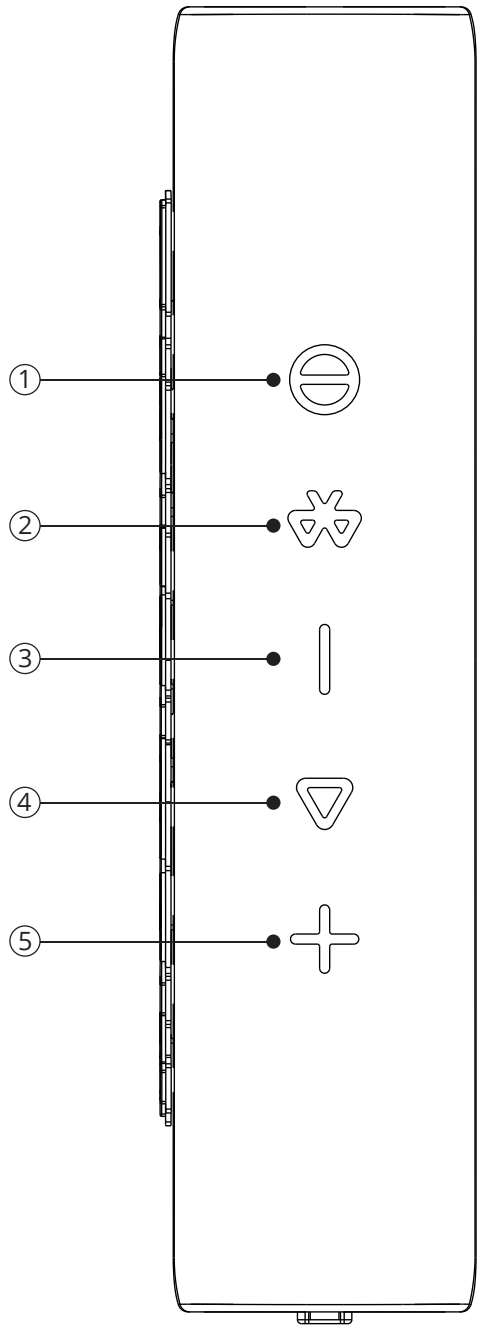

Как Использовать

Включение/Выключение

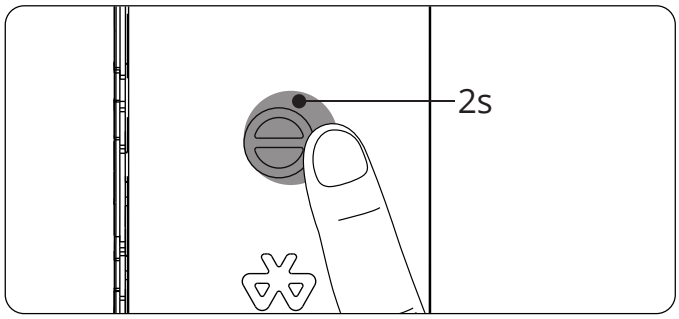

Нажмите кнопку питания на 2 секунды.

Режим True Wireless Stereo

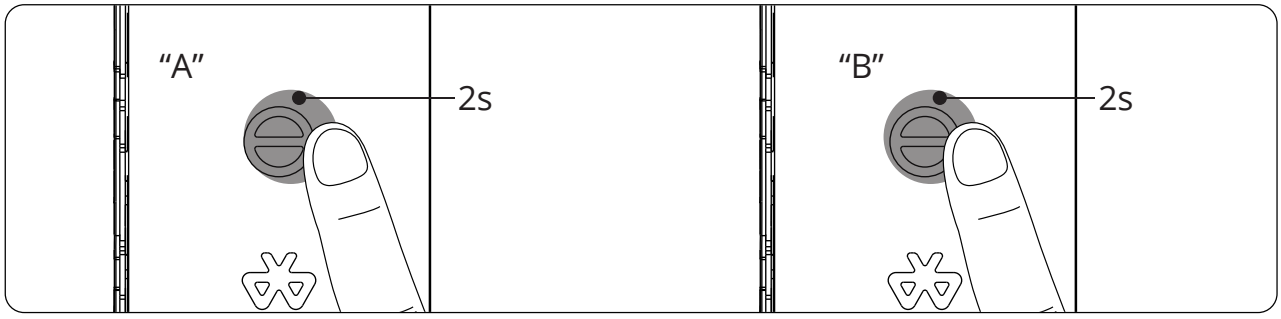

1. Сначала включите два динамика.

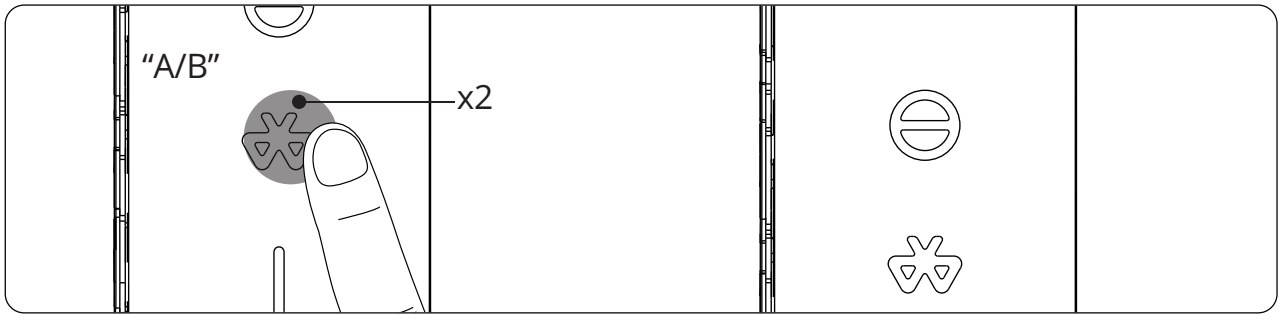

2. Дважды нажмите кнопку «Bluetooth» на любой из колонок, чтобы войти в режим стереопары, при этом синий индикатор мигает.

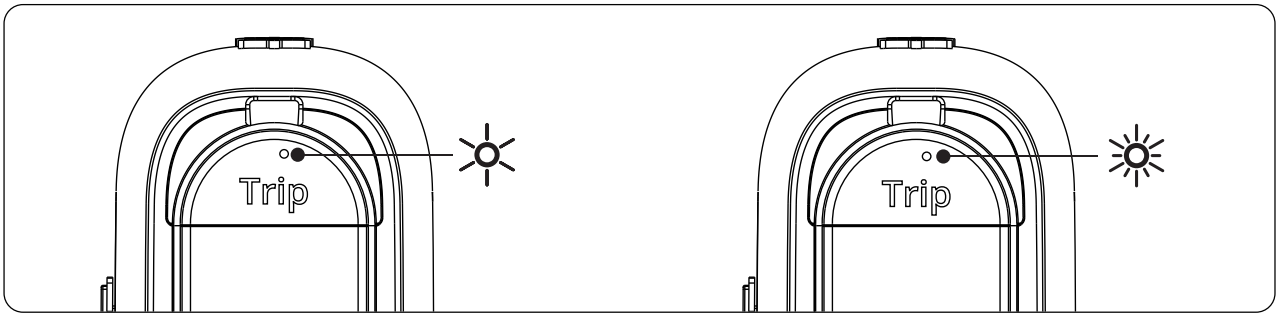

3. В случае успешного сопряжения индикатор Bluetooth на главном динамике будет мигать синим, а индикатор стереофонического сопряжения на втором динамике будет гореть синим цветом.

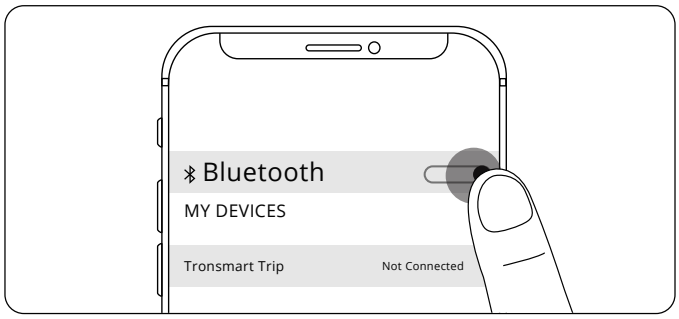

4. Найдите и нажмите «Tronsmart Trip», чтобы выполнить сопряжение.

Отключение от True Wireless Stereo Mode

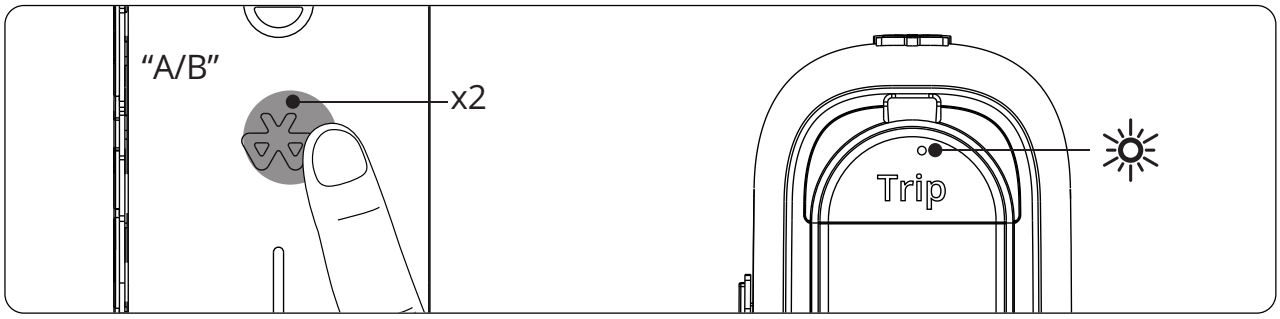

Дважды нажмите «кнопку Bluetooth» с мигающим синим индикатором.

Режим Aux-in

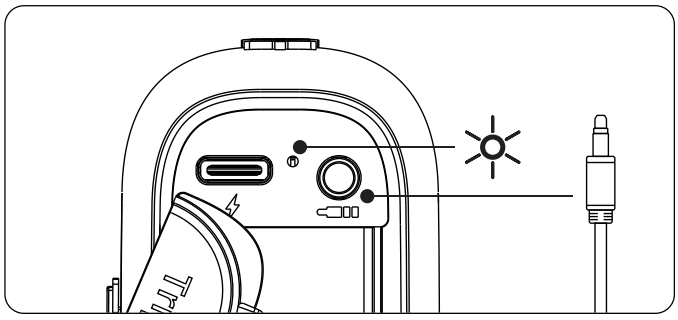

Просто подключите колонку к устройству без Bluetooth с помощью кабеля с аудиоразъемом 3,5 мм.
Примечание: После подключения аудио-кабеля колонка автоматически переключится в режим Aux-in.

Автоматическое Выключение

Динамик выключится автоматически через 10 минут, если он не сопрягается с каким-либо устройством через Bluetooth или не воспроизводит звук после сопряжения. Когда батарея разряжена, динамик также автоматически отключается.

Характеристики

Модель	Trip
Колорит	Черный/синий/серый/красный
Bluetooth	5.3
Аудио Декодирование	SBC
Bluetooth Совместимость	HFP/AVRCP/A2DP
Дальность Передачи	До 18м/59ft
Диапазон Частот	20 Гц - 20000 Гц
Время Проигрывания	До 20 часов (при 50% громкости)
Ёмкость Батареи	2000мАч
Мощность	10Вт
Защита От Воды	IPX7
Время Зарядки	3 часа
Источник Питания	5В /800mA Постоянного Тока, Через Порт Type-C
Размеры	169.5 x 81 x 40.7mm/6.67 x 3.19 x 1.6inch
Масса	328g/11.6oz

Функции

Включение/Выключение	Нажмите И Удерживайте Кнопку В ⏻ Течении 2 Сек
Активировать Голосового Помощника	Дважды Нажмите Кнопку ⏻
Проигрывание/Пауза	Нажмите Кнопку ⏵ Однажды
Отключить От Bluetooth	Нажмите И Удерживайте Кнопку В ᛒ Течении 2 Сек
Громкость +/-	Нажмите И Удерживайте Кнопку Громкость + / −
Следующий/Предыдущий Трек	Нажмите И Удерживайте Кнопку Громкость + / − Течении 2 Сек
Ответить/Повесить Трубку	Нажмите Кнопку ⏵ Однажды
Отклонить Звонок	Нажмите И Удерживайте Кнопку ⏵ Течении 2 Сек
Восстановить До Заводских Настроек	Нажмите И Удерживайте Кнопку В ᛒ & ⏻ Течении 3 Сек

Уход И Обслуживание

- Не используйте какие-либо моющие или чистящие средства для чистки устройства, так как химические вещества любого типа могут сделать его непригодным для использования.
- Не разбирайте этот продукт. Он не содержит частей, обслуживаемых пользователем.
- Не роняйте и не прыгайте на нем и обращайтесь с ним осторожно для достижения наилучших характеристик.
- Храните изделие в сухом месте. Пыль, грязь и влага могут накапливаться на корпусе продукта, если хранить его в неприемлемом месте.
- Не бросайте этот продукт в огонь, иначе батареи могут взорваться или протечь.

Информация О Гарантии

На вашу «Портативная уличная колонка Tronsmart Trip» первоначальному владельцу предоставляется гарантия в течение 12 месяцев с даты покупки в отношении дефектов материалов и изготовления при нормальном использовании и обслуживании. Tronsmart не несет ответственности за случайное использование этого продукта, и его ответственность не превышает покупную цену продукта. Если у вас возникли проблемы при использовании продукта, не стесняйтесь обращаться в нашу службу поддержки клиентов по адресу **support@tronsmart.com**.

日本語

この度はTronsmart Tripポータブル屋外スピーカーをお買い上げいただき、誠にありがとうございます。こちらの取扱説明書をよくお読みのうえ、正しくお使いください。お読みになったあとは、大切に保管し、必要なときにお読みください。もしご不明な点やご意見がございましたら、**support @ tronsmart.com** までメールにてお問い合わせくださいませ。

パッケージの内容

1 x Tronsmart Tripポータブル屋外スピーカー
1 x 3.5mmオーディオケーブル
1 x Type-C充電ケーブル
1 x保証カード
1 xユーザーマニュアル

ボタンの説明

① 電源を入れる/切る
② Bluetoothボタン
③ 音量-/前の曲
④ 再生/一時停止
⑤ 音量+/次の曲
⑥ Type-C 充電ポート
⑦ Bluetoothインジケーター/
　真のワイヤレスステレオインジケーター
⑧ オーディオケーブルアクセスポート

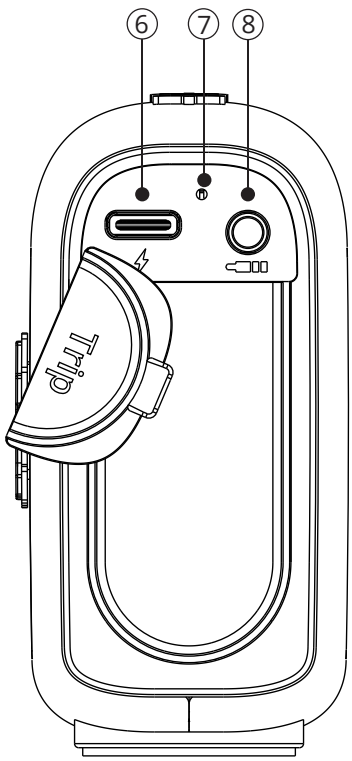

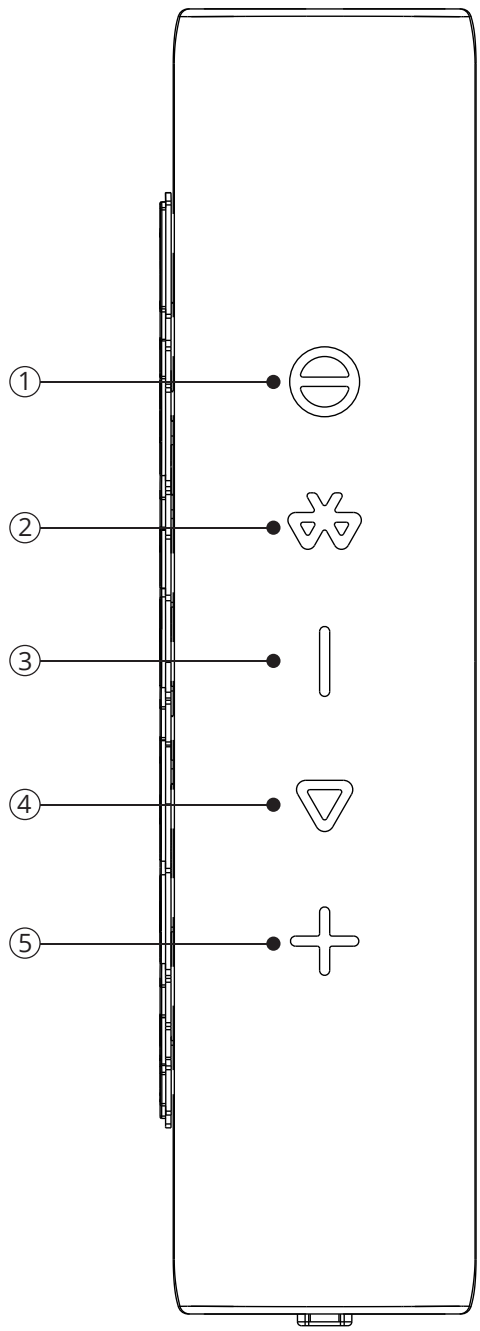

操作ガイド

電源を入れる/切る

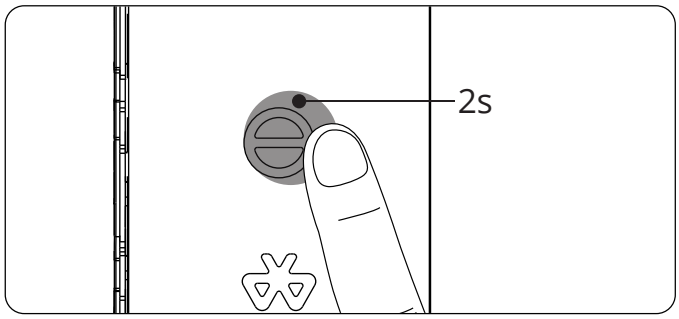

電源ボタンを2秒間押します。

真のワイヤレスステレオモード

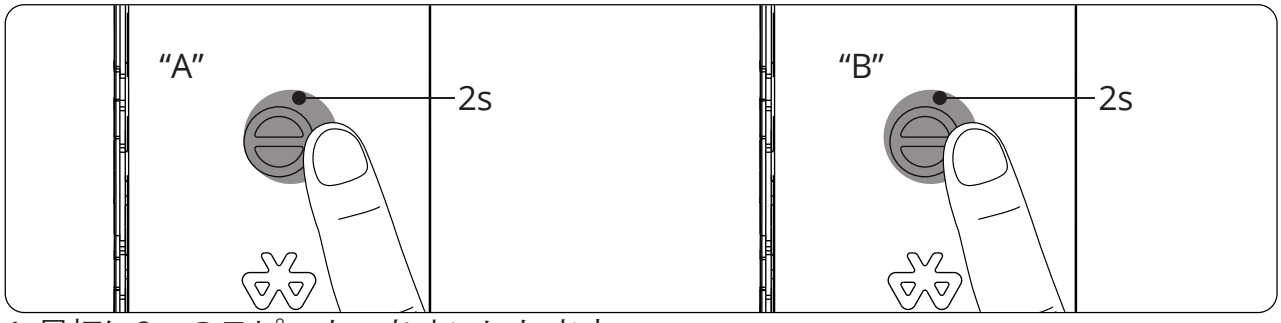

1. 最初に2つのスピーカーをオンにします。

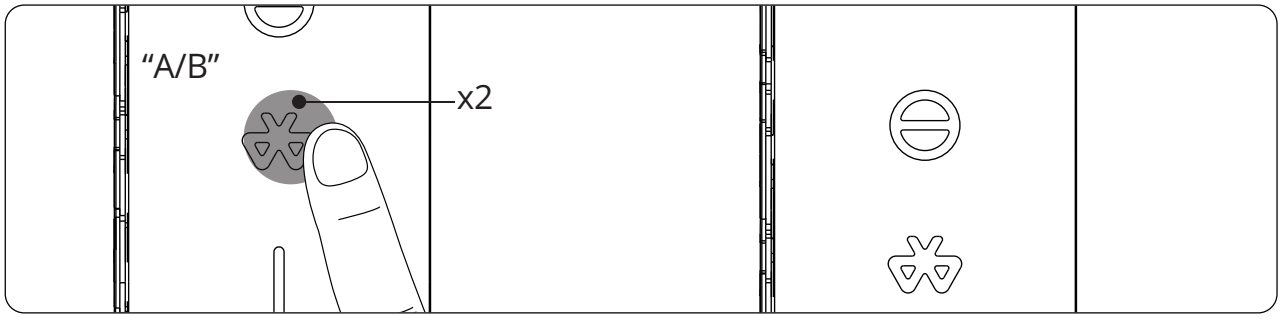

2. いずれかのスピーカーの「Bluetoothボタン」を2回押すと、青色のインジケーターが点滅してステレオペアリングモードになります。

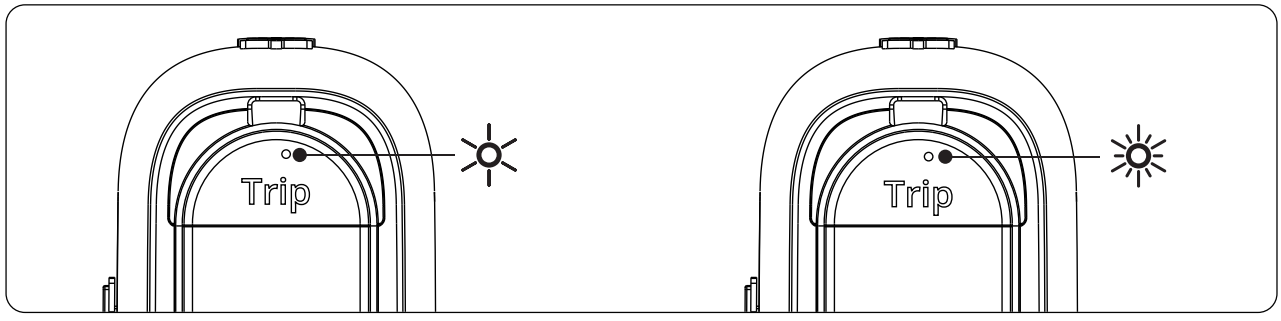

3. 正常にペアリングされると、ホストスピーカーのBluetoothインジケーターが青色に点滅し、副スピーカーのステレオペアリングインジケーターは青色のままになります。

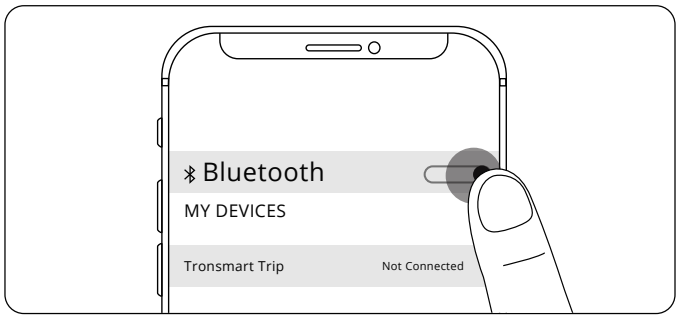

4.「TronsmartTrip」を検索してクリックし、ペアリングします。

真のワイヤレスステレオモードから切断する

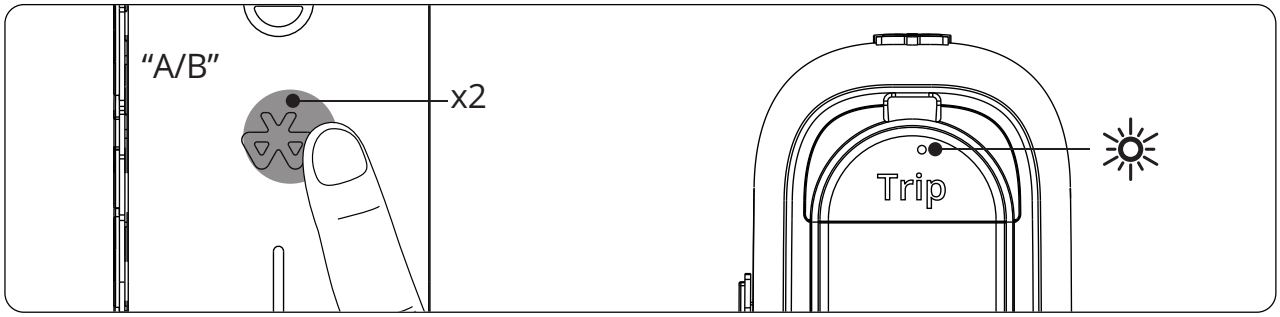

青いインジケーターが点滅している「Bluetoothボタン」を2回押します。

Aux-in モード

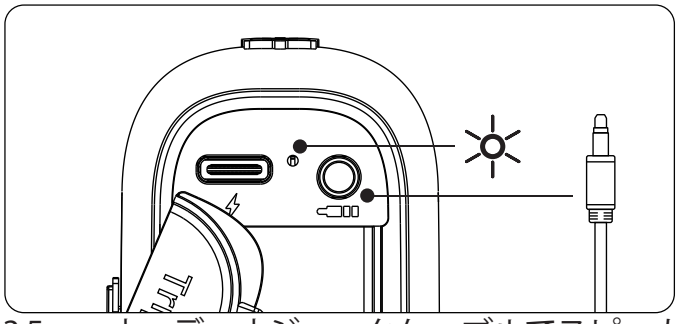

3.5 mmオーディオジャックケーブルでスピーカーを非Bluetoothデバイスに接続します。
注：オーディオケーブルを差し込むと、スピーカーは自動的にAux-inモードに切り替わります。

自動電源オフ

Bluetoothを介してデバイスとペアリングしない場合、またはペアリング後にサウンドが再生されない場合、スピーカーは10分後に自動的に電源がオフになります。 バッテリー残量が少ない場合、スピーカーの電源も自動的にオフになります。

仕様

モデル	Trip
色	黒/青/灰色/赤
Bluetooth	5.3
オーディオデコード	SBC
Bluetooth 交換性	HFP/AVRCP/A2DP
伝送距離	最大18メートル/59フィート
周波数帯域	20Hz-20KHz
プレイタイム	最大20時間 (50%のボリュームで)
リチウムイオン電池の性能	2000mAh
電源	10W
防水	IPX7
充電時間	3 時間
電力供給	5V/800mAh, Type-C ポートで
寸法	169.5 x 81 x 40.7mm/6.67 x 3.19 x 1.6inch
重量	328g/11.6oz

機能

電源を入れる/切る	⏻ ボタンを2秒間押す
音声アシスタントをアクティブにする	⏻ ボタン2回押す
再生/一時停止	▷ を一回押す
接続をきる	ᛒ ボタンを2秒間押す
音量 +/-	音量 ＋ / ― ボタンを一回押す
次/前の曲	音量 ＋ / ― ボタン2秒間押す
電話を応答する/切る	▷ ボタンを押す
電話を拒否する	▷ ボタン2秒間押す
リセット	ᛒ & ⏻ ボタンを3秒間押す

お手入れとメンテナンス

- 化学薬品を使用するとこのデバイスが使用できなくなる可能性があるため、製品の洗浄に洗剤や洗浄剤を使用しないでください。
- この製品を分解しないでください。 ユーザーが修理できる部品は含まれていません。
- 落としたり、飛び乗ったりしないでください。
- 本製品は乾燥した場所に保管してください。湿気によるほこり、汚れ、湿気は、不親切な場所に保管すると、製品の本体に蓄積する可能性がございます。
- 本製品を火中に放置すると、電池の破裂や液漏れの恐れがございます。

保証情報

「Tronsmart Tripポータブル屋外スピーカー」は、購入日から12ヶ月間、通常の使用およびサービスでの材料および製造上の欠陥に対して、購入日から12か月間元の所有者に保証されます。Tronsmartは、本製品にの誤用について責任を負わず、その責任は製品の購入価格を超えることはありません。製品の使用中に何か問題がある場合は、ご遠慮なくカスタマーサポートチーム（**support@tronsmart.com**）にご連絡くださいませ。

Tronsmart

SHENZHEN GEEKBUY E-COMMERCE CO., LTD.
Warehouse 101H, No. 49 Wuhe Avenue, Wuhe Community,
Bantian Street, Longgang District, Shenzhen, China
Email: support@tronsmart.com
800-270-1082 (USA & Canada)
+86-755-23603740 (Global)



www.tronsmart.com FCC ID: 2AV3Z-TRIP Made in China