DIGMA

РУКОВОДСТВО ПОЛЬЗОВАТЕЛЯ



ВИДЕОРЕГИСТРАТОР

FreeDrive 108 DUAL

СОДЕРЖАНИЕ

1. Меры предосторожности
2. Технические характеристики
3. Комплектация
4. Описание элементов управления
5. Установка
6. Органы управления
7. Меню настроек
8. Меню воспроизведения
9. Режимы отображения камер
10. Возможные проблемы и пути их решения
11. Примечание

Благодарим Вас за выбор продукции Digma!

Перед началом использования данного устройства, пожалуйста, внимательно прочтите руководство пользователя для обеспечения правильной эксплуатации изделия и предотвращения его повреждения.

Программное обеспечение, конструктивные особенности устройства и содержание данной инструкции могут быть изменены в целях усовершенствования продукта, без предварительного уведомления.

Изготовитель и дистрибьюторы данной продукции не несут ответственности за повреждения корпуса устройства, а также за ущерб, причиненный вследствие неправильной или несоответствующей эксплуатации пользователем.

Изготовитель оставляет за собой право изменения комплектации, технических характеристик и внешнего вида товара.

1. МЕРЫ ПРЕДОСТОРОЖНОСТИ

1. Установите устройство надлежащим образом. Не загораживайте обзор водителю и систему. В противном случае устройство может выйти из строя, или вы можете получить травмы.
2. Устанавливайте устройство вдали от источников магнитного поля, которые могут повредить оборудование.
3. При использовании устройства или в процессе форматирования не отключайте питание устройства, не вставляйте и не вынимайте карту TF. В противном случае карта TF может быть повреждена, или могут возникнуть ошибки в работе программы.
4. Карту TF данного продукта нельзя использовать для хранения других файлов. Пожалуйста, отформатируйте карту TF в устройстве, перед тем как использовать продукт и сделайте резервную копию видеозаписей и изображений.
5. Не вставляйте и не вынимайте кабель влажными руками во избежание поражения электрическим током.
6. Запрещается использовать продукт при температуре воздуха больше 60 ℃ или ниже 10℃. Не используйте продукт в условиях повышенной влажности.
7. Следует использовать зарядное устройство и принадлежности, которые подходят к этому устройству.
8. Используйте карты TF объемом до 32 ГБ.

2. ТЕХНИЧЕСКИЕ ХАРАКТЕРИСТИКИ

Экран: Жидкокристаллический / 3" / 320 x 240 Пикс
Процессор: GP2248
Сенсор: GC1024 (1280 x 720, 1.3 Мпикс)
Объектив: Широкоугольный / обзор до 140°
Фокусное расстояние: 2.6 мм
Видео формат: AVI
Поддерживаемое разрешение видео:
• Основная камера: 1920x1080 (25 к/с), 1280x720 (25 к/с), 848x480 (25 к/с), 640x480 (25 к/с)
• Камера заднего вида: 720x480 (23 к/с)
Формат фото: JPG
Поддерживаемое разрешение фото:
• Основная камера: 3264x2448 (8 Мпикс), 2592x1944 (5 Мпикс), 1920x1080 (2 Мпикс), 1280x960 (1.2 Мпикс)
• Камера заднего вида: 720x480 (0.4 Мпикс)
Карта памяти: TF-карта (поддержка до 32 ГБ)
Микрофон: Встроенный
Языки: Русский/Английский
Совместимость с ОС: Windows и Mac OS
Размер устройства: 87 x 53 x 34 мм
Вес устройства: 107 г

3. КОМПЛЕКТАЦИЯ

- Видеорегистратор FreeDrive 108 DUAL
- Камера заднего вида
- Крепление на лобовое стекло автомобиля
- USB-кабель
- Зарядное устройство
- Руководство пользователя
- Гарантийный талон

4. ОПИСАНИЕ ЭЛЕМЕНТОВ УПРАВЛЕНИЯ

1. Объектив
2. Кнопка Вниз
3. Кнопка Меню
4. Кнопка Вверх
5. Слот microSD-карты
6. Кнопка ОК/Запись
7. Кнопка Режимы
8. Кнопка Защита
9. Кнопка Питание
10. Динамик
11. Разъём держателя
12. Интерфейс подключения внешней камеры
13. Интерфейс miniUSB
14. Микрофон
15. Кнопка RESET
16. Индикатора питания/заряда (красный)
17. Индикатор работы (синий)
18. Дисплей

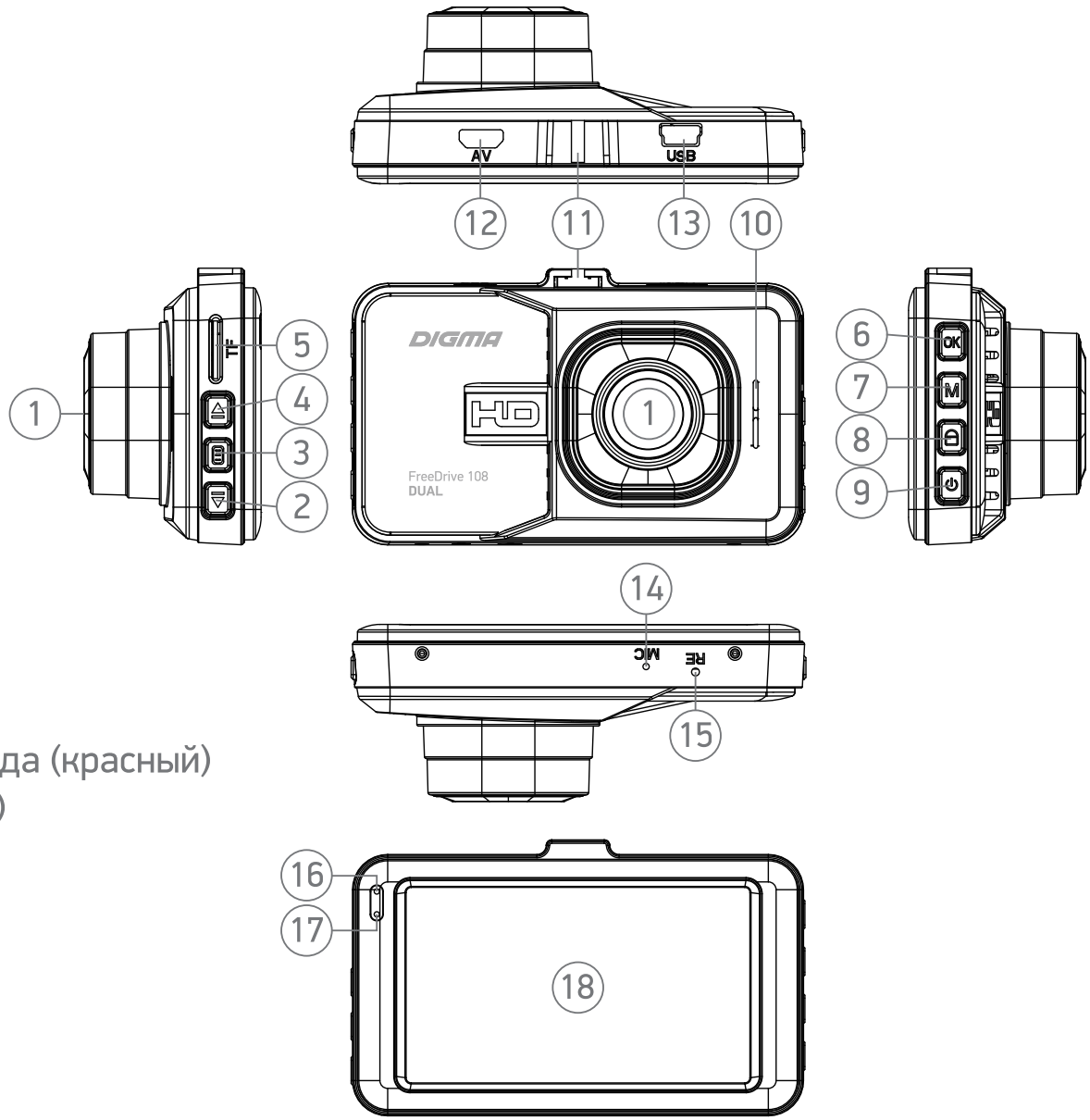

5. УСТАНОВКА

Перед использованием регистратора его необходимо установить на лобовое стекло автомобиля, установить внешнюю камеру заднего вида, подключить её к регистратору и подключить к регистратору адаптер питания.

УСТАНОВКА И ПОДКЛЮЧЕНИЕ ПИТАНИЯ

- выберите место на внутренней стороне лобового стекла автомобиля для установки регистратора Оптимальным местом является участок лобового стекла за зеркалом заднего вида, ниже его крепления к стеклу.
- протрите и по возможности обезжирьте участок стекла, на который будет крепиться держатель камеры.
- удалите защитную плёнку с поверхности вакуумного держателя
- прижмите держатель присоской к очищенной поверхности стекла, и удерживая его в таком положении переведите рычаг в верхнее положение
- присоедините регистратор к держателю
- проложите кабель адаптера питания под обшивкой салона и подведите его выходной конец с разъёмом мини-USB к установленному на лобовом стекле регистратору
- адаптер питания подключите к прикуривателю автомобиля
- подключите кабель адаптера питания к разъёму мини-USB регистратора (13)

УСТАНОВКА И ПОДКЛЮЧЕНИЕ КАМЕРЫ ЗАДНЕГО ВИДА

- выберите место и установите камеру заднего вида. Возможными местами крепления камеры заднего вида являются: задний бампер, место рядом с лампой подсветки заднего номера
- проложите провода под обшивкой салона автомобиля и подключите их согласно приведённой схемы (Схема 1)

Камера имеет два интерфейса подключения. Первый – микроUSB: питание самой камеры и видеосигнал. Подключается к разъёму 12 регистратора. Второй – два провода, красный (+) и

чёрный (GND): питание подсветки камеры и переключение камеры в режим парковки, при котором происходит наложение на изображение камеры изображения парковочной трапеции. Эти два провода подключаются к фонарю заднего хода.

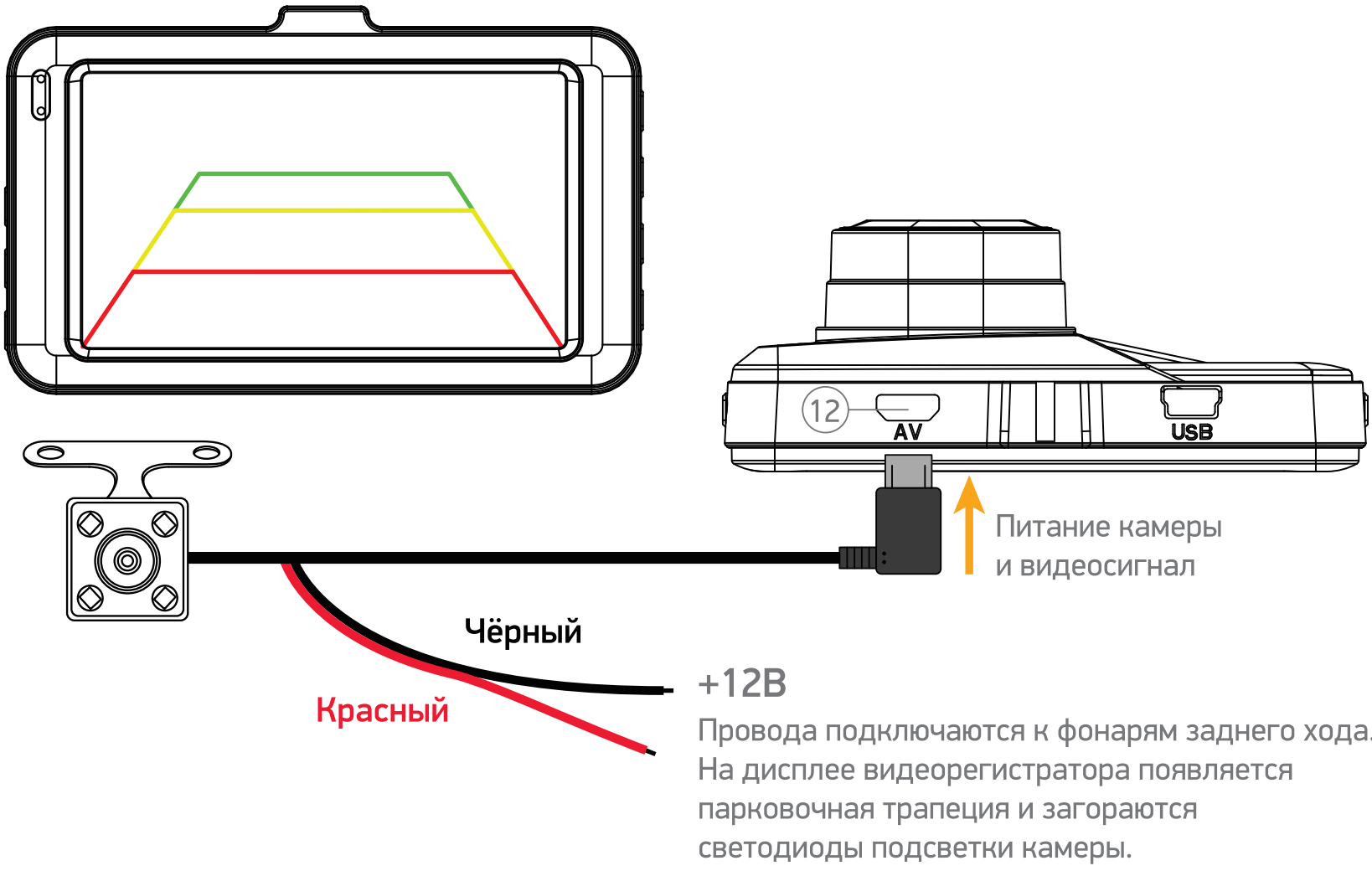

Схема 1

НАЧАЛО РАБОТЫ

Установите TF-карту в слот 5. Включите регистратор, подав напряжение в прикуриватель (положение ключа ACC/ON). При включении регистратор автоматически начнёт запись. Перед началом работы рекомендуется отформатировать TF-карту средствами регистратора. Для этого остановите запись, нажав кнопку ОК (6). Войдите в системные настройки, нажав кнопку МЕНЮ (3). Выберите пункт ФОРМАТИРОВАТЬ и подтвердите выбор кнопкой ОК. После окончания форматирования регистратор готов к работе.

В дальнейшем, при появлении напряжения в прикуривателе регистратор автоматически включится и, при установленной TF-карте, начнёт запись. При пропадании напряжения в прикуривателе регистратор остановит запись и автоматически выключится.

6. ОРГАНЫ УПРАВЛЕНИЯ

КНОПКА ВНИЗ (2)

В режиме меню перемещение вниз по списку. В режиме воспроизведения – листание отснятого материала. В режиме ВИДЕО – включение/выключение микрофона

КНОПКА МЕНЮ (3)

Кнопка меню настроек. Для входа в меню настроек предварительно остановите видеозапись. Кратковременно нажмите кнопку «Menu». Перечень пунктов меню и их описание приведены в разделе МЕНЮ НАСТРОЕК

КНОПКА ВВЕРХ (4)

В режиме меню перемещение вверх по списку. В режиме воспроизведения – листание отснятого материала. В режиме ВИДЕО при подключенной внешней камере – переключение режимов отображения двух камер на экране (см. РЕЖИМЫ ОТОБРАЖЕНИЯ КАМЕР)

СЛОТ MICROSD-КАРТЫ (5)

Слот для установки карты microSD. Обратите внимание на направление установки карты в слот.

Установка карты обратной стороной может повредить устройство и карту. При установке карты в устройство она будет определена как основной носитель информации: вся ранее записанная информация на карте может быть утеряна. Используйте высокоскоростные карты с классом записи 6 и выше.

КНОПКА ОК/ЗАПИСЬ (6)

Кнопка подтверждения выбора в меню. В режиме «Видео» начать/остановить видеозапись. В режиме «Фото» сделать снимок. В режиме «Воспроизведение» - начать воспроизведение видеофайла

КНОПКА РЕЖИМ (7)

Кнопка переключения режимов регистратора. Кратковременное нажатие переводит регистратор в один из следующих режимов работы: Видео -> Фото -> Воспроизведение

КНОПКА ЗАЩИТА (8)

В режиме видеозаписи кратковременное нажатие этой кнопки защищает текущий файл от перезаписи: при нажатии на кнопку на экране появится иконка замка. Повторное нажатие снимает защиту (иконка замка пропадает)

КНОПКА ПИТАНИЕ (9)

При появлении внешнего питания на разъёме 13, регистратор автоматически включится и, при наличии SD-карты, начнёт видеозапись. Однако регистратор может быть включен/выключен вручную с помощью кнопки «Power». Для включения регистратора кратковременно нажмите кнопку «Power». Для выключения регистратора длительно нажмите кнопку «Power».
Кратковременное нажатие в режиме видеозаписи – включение/выключение экрана

РАЗЪЁМ ВНЕШНЕЙ КАМЕРЫ (12)

Разъём для подключения внешней камеры.

ВНИМАНИЕ! Данный интерфейс не поддерживает USB-соединение и не предназначен для подключения каких-либо USB-устройств!

РАЗЪЁМ МИНИ-USB (13)

Разъём для подключения внешнего источника питания (идёт в комплекте) или для подключения к ПК. При появлении внешнего питания на разъёме 13 регистратор автоматически включится и, при наличии SD-карты, начнёт видеозапись. Во время записи, при пропадании внешнего питания на этом разъёме, регистратор автоматически остановит запись и выключится. Регистратор также может быть включен/выключен вручную с помощью кнопки «Power». При подключении к ПК на экране регистратора появится меню выбора режима: Флэш-память или Камера. Кнопками ВВЕРХ или ВНИЗ выберите нужный режим и нажмите кнопку ОК для подтверждения выбора.

Обратите внимание, что внутренняя батарея регистратора не предназначена для длительной автономной работы и служит в основном для поддержания внутреннего календаря в отсутствие внешнего питания и для корректного завершения записи при пропадании внешнего питания.

КНОПКА RESET (СБРОС) (15)

В случае если регистратор не реагирует на нажатия кнопок и/или подключение/отключение внешнего адаптера питания, нажмите кнопку «Reset».

ИНДИКАТОРЫ РЕЖИМА РАБОТЫ (16, 17)

Красный индикатор (16) отвечает за питание и зарядку батареи, синий (17) – отображает режим работы регистратора. Во время зарядки внутренней батареи красный индикатор горит. Как только батарея заряжена полностью – красный индикатор погаснет. Во время записи синий индикатор мигает. Если запись остановлена, синий индикатор горит постоянно.

7. МЕНЮ НАСТРОЕК

Регистратор имеет общее меню настроек для видео и фото режимов. Ниже приведён перечень доступных пунктов меню

Видеоразрешение: настройка разрешения видео в режиме видеозаписи. Доступные значения:

1920 x 1080 (25 к/с), 1280 x 720 (25 к/с), 848 x 480 (25 к/с), 640 x 480 (25 к/с). Разрешение внешней камеры фиксировано и составляет 720 x 480 (23 к/с)

Фоторазрешение: настройка разрешения фото в режиме фотосъёмки. Значения: 3264 x 2448 (8Mpx), 2592 x 1944 (5Mpx), 1920 x 1080 (2Mpx), 1280 x 960 (1.2Mpx). Разрешение внешней камеры фиксировано и составляет 720 x 480

Циклическая запись: : длительность записываемых видеофайлов. Значения: 2мин, 3мин, 5мин. При выборе одного из значений времени запись будет производиться в файлы установленной длины. При полном заполнении памяти самые старые файлы будут перезаписываться новыми.

Датчик движения: включение/выключение функции датчика движения, при которой регистратор автоматически начинает видеозапись при обнаружении в кадре движущихся объектов. Запись длится несколько секунд, после чего регистратор переходит в ждущий режим до следующего обнаружения движения. Значения: Вкл, Выкл

Баланс белого: регулировка цветовой гаммы изображения в зависимости от разных типов источника освещения. Значения: Автобаланс, Солнечно, Облачно, Вольфрам, Флуоресцент

Экспозиция: ручная корректировка светочувствительности сенсора. Значения: -3, -2, -1, 0, +1, +2, +3

Автозапись (Включение записи): автоматическое начало записи при включении питания регистратора. Значения: Вкл, Выкл

Выключение экрана: выключение экрана через установленный здесь промежуток времени с момента последнего нажатия. При выключении экрана регистратор продолжает находиться в том состоянии, в котором он был до выключения экрана. Значения: Выкл, 10сек, 20сек, 30сек. Выключить или включить экран во время видеозаписи можно кратковременным нажатием кнопки POWER (9)

Запись звука: включение/выключение записи звука во время видеозаписи. Значения: Вкл, Выкл.

Микрофон можно включать и отключать во время видеозаписи, кратковременным нажатием на кнопку ВНИЗ (2)

Режим парковки: в этом режиме регистратор в выключенном состоянии отслеживает состояние G-сенсора. Как только произойдёт сотрясение регистратора (машины), достаточное для обнаружения G-сенсором, регистратор включится и начнёт видеосъёмку. Значения: Вкл, Выкл. Обратите внимание, что в большинстве автомобилей при выключенном зажигании (ключ в положении OFF) питание в прикуривателе отсутствует. Для корректной работы этого режима необходимо принять дополнительные меры по обеспечению регистратора бесперебойным питанием в режиме парковки.

G-сенсор: позволяет отслеживать ускорения, как положительные, так и отрицательные (резкое торможение или резкое ускорение), автоматически идентифицируя таким образом экстренные ситуации и помечая текущий видеофайл атрибутом Read_Only, исключая его из цикла перезаписи*. Значения для настройки чувствительности сенсора: Выкл, Высокая, Средняя, Низкая.
** блокировка файлов от перезаписи, точно также как и включение и неправильная настройка чувствительности G-сенсора, могут привести к полному заполнению карты памяти, после чего видеорегистратор не сможет продолжать видеозапись. В этом случае для продолжения нормальной работы устройства понадобится очистка карты памяти*

Дата/Время:установка времени и даты

Язык: выбор языка системы. Значения: Русский, Английский

Штамп даты: включение/выключение штампа даты и времени – наложение на изображение информации о дате и времени видеозаписи. Значения: Выкл, Вкл

Штамп номера: включение/выключение штампа номера машины – наложение на изображение информации о номере машины (устанавливается в пункте ГОС.НОМЕР). Значения: Выкл, Вкл

ГОС.НОМЕР: установка регистрационного номера автомобиля. Максимальная длина номера девять символов. Кнопки ВВЕРХ или ВНИЗ используются для выбора символа, кнопка МЕНЮ – переход на следующую позицию, кнопка ОК – сохранение номера и выход в предыдущее меню.

Форматирование: форматирование microSD-карты. Вся информация с карты при этом будет удалена

Заводские установки: сброс всех настроек на заводские (по умолчанию)

Версия ПО: отображает версию встроенного программного обеспечения регистратора

8. МЕНЮ ВОСПРОИЗВЕДЕНИЯ

В режиме воспроизведения кратковременно нажмите кнопку МЕНЮ для удаления текущего файла.

9. РЕЖИМЫ ОТОБРАЖЕНИЯ КАМЕР

Регистратор имеет шесть режимов отображения основной камеры и внешней камеры (камеры заднего вида) на экране (Схема 2). Переключение режимов осуществляется кнопкой ВВЕРХ (4) только при подключенной внешней камере.

Шестой режим с изображением парковочной трапеции появляется на экране автоматически при включении заднего хода (на два дополнительных провода камеры подаётся напряжение 12В от фонаря заднего хода, см. УСТАНОВКА И ПОДКЛЮЧЕНИЕ КАМЕРЫ ЗАДНЕГО ВИДА

10. ВОЗМОЖНЫЕ ПРОБЛЕМЫ И ПУТИ ИХ РЕШЕНИЯ

Проблема: Невозможно выполнить фото/видео съемку.
Возможное решение: Проверьте, достаточно ли свободного места на TF-карте.



Схема 2

Проблема: Изображение не четкое.
Возможное решение: Проверьте чистоту объектива. Перед использованием необходимо протереть объектив специальной чистящей салфеткой.

11. ПРИМЕЧАНИЕ

Назначение

Данное устройство предназначено для записи на карту памяти microSD звука и видеоизображения дорожной ситуации из автомобиля.

Условия хранения
Устройство необходимо хранить при температуре от 5 до 40 градусов °С при относительной влажности не более 85%, избегать попадания прямых солнечных лучей.

Условия транспортировки
Устройство рекомендуется транспортировать в оригинальной упаковке.

Условия реализации
Устройство предназначено для реализации через розничные торговые сети и не требует специальных условий.

Условия утилизации
Для утилизации устройства обратитесь в авторизованный сервисный центр.

Информация об импортере указана на упаковке.
Дата производства указана на упаковке.

Гарантийный срок: 1 год
Срок службы: 24 месяца с даты продажи, но не более 30 с даты производства

DIGMA

Мультимедийная продукция

twitter.com/digma_news

https://vk.com/digma_official

www.facebook.com/Digma.TM

YouTube www.youtube.com/digmachannel

Изготовитель:
Nippon Klick Systems LLP; 40 Willoughby Road,
London N8 OJG, United Kingdom. Made in China

Ниппон Клик Системс ЛЛП; 40 Виллоугхби Роад,
Лондон Н8 ОЖГ, Великобритания. Сделано в Китае

Официальный сайт компании: www.digma.ru
Адреса сервисных центров: http://digma.ru/support/service/
Служба технической поддержки: www.digma.ru/support/help/
Полные условия гарантийного обслуживания: http://digma.ru/support/warranty/

EAC