NAVITEL

DR250 DUAL

Видеорегистратор

РУКОВОДСТВО ПОЛЬЗОВАТЕЛЯ



Введение

Уважаемый покупатель!
Благодарим Вас за приобретение продукта компании NAVITEL®.
NAVITEL DR250 DUAL – многофункциональный видеорегистратор с высоким качеством видео- и фотосъемки, а также множеством дополнительных функций, описанных в данном Руководстве пользователя. Внимательно прочитайте руководство перед использованием устройства и сохраните его для будущего использования.

Внешний вид устройства

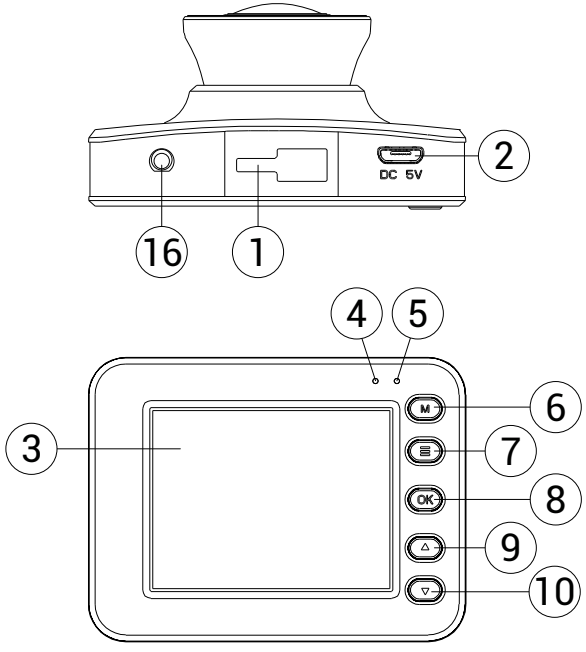

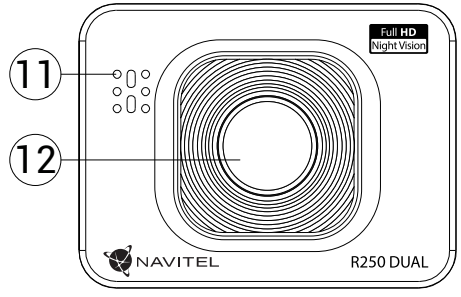

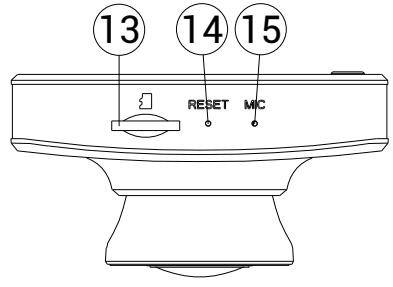

1. Крепление
2. Разъем micro-USB
3. Экран
4. Индикатор записи
5. Индикатор заряда
6. Кнопка Режим
7. Кнопка Меню
8. Кнопка OK
9. Кнопка Вверх
10. Кнопка Вниз
11. Динамик
12. Объектив
13. Слот microSD
14. Кнопка Сброс
15. Микрофон
16. Разъем для задней камеры

RU

Спецификация

Процессор	JL5401
Дисплей	2”, 320×240, IPS
Сенсор камеры	C2399 (night vision)
Формат видео	MOV (H.264)
Разрешение видео	1920×1080, 30 fps
Формат изображения	JPG
Разрешение изображения	12 Мп
Угол обзора	140°
Объектив	4 линзы из стекла
Задняя камера	Да, HD
Память	microSD карта
Объем microSD-карты	до 64 Гбайт

USB	micro-USB 2.0
Аккумулятор	100 мА·ч, 3.7 В
Питание	5 В, 1 А
Микрофон / динамик	Есть
Языки	английский, венгерский, латвийский, литовский, немецкий, польский, румынский, русский, словацкий, украинский, чешский, эстонский

RU

Примечание: технические характеристики могут меняться в результате обновлений.

Установка

1. Вставьте microSD-карту в соответствующий слот видеорегистратора. Используйте высокоскоростную (Class10 и выше) карту емкостью 8-64 Гбайт.

   - Во избежание повреждения устройства и/или карты памяти, не вставляйте и не извлекайте её во время работы видеорегистратора.
   - До начала записи требуется обязательно отформатировать карту памяти в видеорегистраторе. Это необходимо, чтобы избежать ошибок чтения и записи данных. Для форматирования в Меню выберите пункт Форматировать SD-карту и подтвердите выбранное действие.

2. Закрепите видеорегистратор на лобовом стекле при помощи крепления.
3. Подключите зарядное устройство к гнезду прикуривателя.
4. Подключите зарядное устройство к разъему видеорегистратора (micro-USB).
5. Отрегулируйте положение видеорегистратора.
6. Включите питание, убедитесь что видеорегистратор установлен правильно. Если видеорегистратор установлен правильно, загорится красный индикатор. Видеорегистратор включится и начнет запись (начнёт мигать синий индикатор).

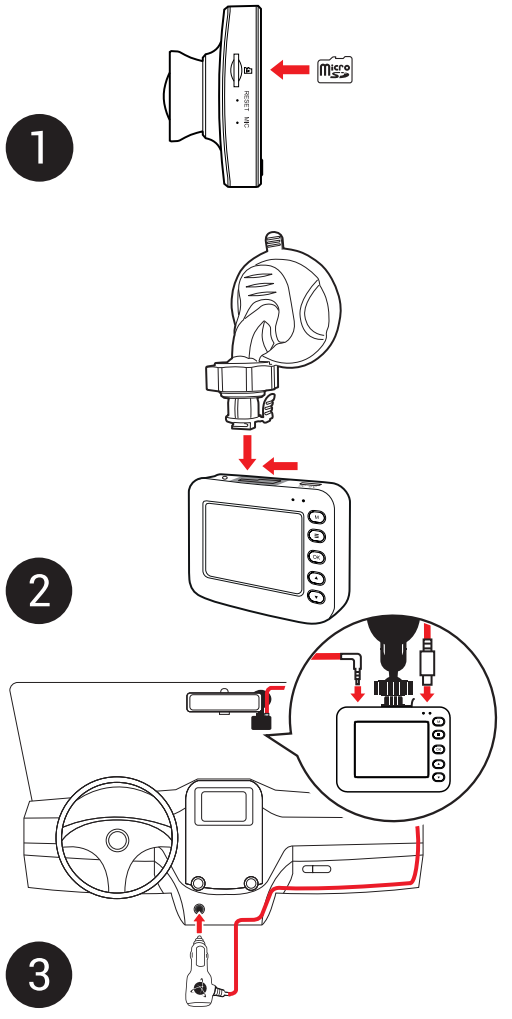

Меры предосторожности

- Используйте только оригинальный адаптер ЗУ. Использование другого адаптера может негативно повлиять на аккумулятор устройства. Используйте только одобренные производителем аксессуары.
- Допустимая температура внешней среды в режиме эксплуатации: от 0 до +35 °C. Температура хранения: от +5 до +45 °C. Относительная влажность: от 5% до 90% без конденсата (25 °C).
- Избегайте контакта с источниками огня во избежание взрыва или пожара.
- Не подвергайте устройство сильному механическому воздействию.
- Избегайте контакта устройства с источниками электромагнитного излучения.
- Следите за тем, чтобы объектив был чистым. Не используйте химические или моющие средства для чистки устройства; всегда выключайте устройство перед чисткой.
- Строго следуйте законам и регулирующим актам региона использования устройства. Это устройство не может использоваться в незаконных целях.
- Не разбирайте устройство самостоятельно. В случае его неисправности обратитесь в сервисный центр.

RU

Кнопки

Кнопка	Функции
M	Нажмите, чтобы переключиться между режимами Записи видео (STBY), Съемки фото, Просмотра видео и Просмотра фото. В режиме Записи видео (REC) нажмите, чтобы заблокировать / разблокировать файл (защищенный файл не может быть удален или перезаписан). В Меню нажмите, чтобы выбрать следующий раздел меню.
☰	Нажмите, чтобы перейти в Меню. В Меню нажмите, чтобы выбрать следующий раздел Меню.
OK	Нажмите и удерживайте 3 секунды для включения / выключения устройства. В режиме Записи видео (STBY) нажмите для начала записи. В режиме Записи видео (REC) нажмите, чтобы остановить запись. В режиме Съемки фото нажмите, чтобы сделать снимок. В режиме Воспроизведения нажмите, чтобы просмотреть файл, или приостановить / продолжить просмотр видеофайла. В Меню нажмите, чтобы выбрать пункт меню.
▲ ▼	В режиме Записи видео (STBY / REC) нажмите Вверх, чтобы переключиться между полноэкранными режимами основной или задней камеры. В режиме Записи видео (STBY / REC) нажмите Вниз, чтобы выключить / включить микрофон. В режиме Воспроизведения нажмите, чтобы выбрать предыдущий / следующий файл. В Меню нажмите, чтобы выбрать предыдущий / следующий пункт меню.
Reset	Если устройство не отвечает, нажмите для сброса.

RU

Примечание:

- Технические характеристики, функционал, комплектация и внешний вид устройства могут быть изменены производителем без предварительного уведомления.
- Встроенный аккумулятор предназначен только для записи аварийного события в режиме парковки и корректного выключения устройства при отключении питания; для полноценной работы устройства в любом из режимов требуется постоянное подключение питания.

Функции устройства

Форматирование карты памяти	Форматирование карты памяти в видеорегистраторе **строго необходимо для корректной работы устройства**. Форматирование карты требуется выполнять перед началом использования карты памяти, а также при возникновении ошибок записи и чтения данных. Для форматирования в Меню выберите пункт Форматировать SD-карту и подтвердите выбранное действие.
Запись видео	При подключении к источнику питания устройство включится и начнет запись автоматически (при этом замигает синий индикатор). Нажмите OK, чтобы остановить запись. Нажмите OK еще раз для записи нового видео. Каждое видео автоматически сохраняется.
Съемка фото	В режиме Записи видео (STBY) нажмите кнопку Режим, чтобы попасть в режим Съемки фото, затем нажмите OK, чтобы сделать снимок. Он будет сохранен автоматически.
Воспроизведение	В режиме Записи видео (STBY) дважды нажмите кнопку Режим, чтобы попасть в режим Воспроизведения. Выберите файл с помощью кнопок Вверх и Вниз, затем нажмите OK для воспроизведения файла. Вы можете приостановить / продолжить воспроизведение нажатием на кнопку OK, а также прокрутить вперед / назад кнопками Вверх / Вниз.
Циклическая запись	Эта функция позволяет сохранять видеозапись отдельными фрагментами, длительность которых можно настроить в Меню. Если на карте закончится место, незаблокированные файлы будут перезаписаны в том порядке, в котором они были созданы.
Интервальная запись	Параметры записи: 100 мс – запись с частотой 10 кадров в секунду (к/с), 200 мс – запись 5 к/с, 500 мс – запись 2 к/с. Запись воспроизводится ускоренно (30 к/с). Обычное воспроизведение недоступно.
Детектор движения	При обнаружении двигающегося объекта устройство автоматически начнет запись. Если объект не двигается более 20 секунд, запись прекратится.

Запись аудио	Записывайте видео со звуком или без.
Защита файла	В режиме Записи видео (REC) нажмите Режим, чтобы защитить текущую запись. Нажмите ещё раз, чтобы снять защиту. В режиме Воспроизведения, выберите файл, нажмите кнопку Меню, выберите пункт Защита, затем Заблокировать этот файл или Заблокировать все файлы. Защищенные файлы не могут быть удалены или перезаписаны. Выберите Разблокировать этот файл или Разблокировать все файлы, чтобы снять защиту.
Штамп	Введите штамп даты, который будет добавлен к видеозаписям.
Датчик удара	В случае столкновения устройство автоматически защитит текущую запись.
Режим парковки	Если, находясь в выключенном состоянии, устройство зафиксирует вибрацию, оно автоматически включится и начнет запись. Файл записи будет защищен.
Подзаряд батареи	При подключении устройства к источнику внешнего питания загорится красный индикатор. Когда батарея будет полностью заряжена, индикатор загорится зеленым.
Выключать дисплей	Устройство может автоматически выключать экран для снижения энергопотребления. В Меню можно выбрать временной интервал автоматического отключения экрана.

Камера заднего вида

С помощью камеры заднего вида вы можете получить изображение высокого разрешения позади вашего автомобиля для безопасной парковки или записи во время движения. Современная технология двойной записи позволяет сохранять изображение как впереди, так и позади автомобиля для регистрации любой непредвиденной ситуации.

Установка камеры заднего вида

1. Установите камеру на заднее стекло внутри автомобиля и отрегулируйте угол обзора.
2. Проложите провод по салону.
3. Подключите провод в разъем камеры заднего вида.

Примечание. Настоятельно рекомендуется работы по установке камеры проводить квалифицированным персоналом, имеющим необходимые навыки. Для прокладки кабеля могут потребоваться специальные инструменты или приспособления. Убедитесь в безопасности этих работ.

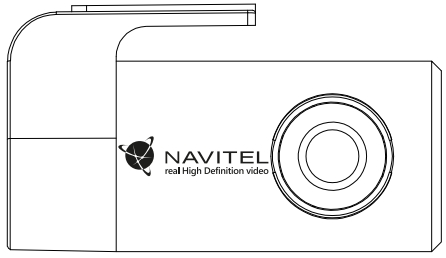

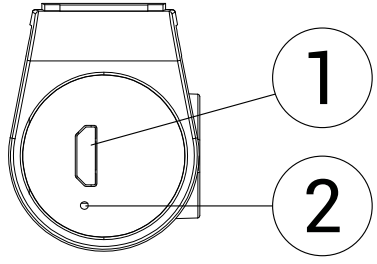

1. Разъем для видеокабеля
2. Индикатор работы

RU

Правила хранения, перевозки, реализации и утилизации

- Хранение и транспортировка устройства должны производиться в сухом помещении. Устройство требует бережного обращения, оберегайте его от воздействия пыли, грязи, ударов, влаги, огня и т.д.
- Реализация устройства должна производиться в соответствии с действующим законодательством РФ.
- После окончания срока службы устройство подлежит сдаче на утилизацию в соответствующий пункт приема электрического и электронного оборудования для последующей переработки и утилизации в соответствии с федеральным или местным законодательством.

Информация о мерах, которые следует принять при обнаружении неисправности оборудования

В случае обнаружения неисправности устройства обратитесь в авторизованный сервисный центр: 125190, Москва, Ленинградский проспект, д. 80, корп. 16, e-mail: service@navitel.ru

Полный список сервисных центров доступен на сайте www.navitel.ru.

Тип устройства: Видеорегистратор. Модель товара: NAVITEL DR250 DUAL.

Изготовитель: NAVITEL s.r.o. [НАВИТЕЛ с.р.о.].

Адрес изготовителя: U Habrovky 247/11, 140 00, Praha 4, Czech Republic [У Хабровки, 247/11, 140 00 Прага 4, Чешская Республика]. Тел.: +420 225 852 852 / +420 225 852 853.

RU

Сделано в Китае компанией NAVITEL s.r.o. [НАВИТЕЛ с.р.о.] на заводе Dongguan Digi-in Digital Technology Co., ltd. [Донггуан Диги-ин Диджитал Технолоджи Ко., Лтд].

Импортер в РФ: ООО «Торговый Дом ЦНТ», 125190, г. Москва, Ленинградский проспект, д. 80, корп. 16, тел.: +7 495 232 31 37.

Регистрационный номер сертификата соответствия: № ЕАЭС RU C-CZ.АЖ49.В.00470/20, сроком действия: до 08.10.2025. Выдан согласно требованиям Технического регламента ТР ТС 020/2011 Органом по сертификации “Апекс-сертификация” Общества с ограниченной ответственностью “Апекс” 09.10.2020.

Дата производства: указана в серийном номере на корпусе устройства в формате DR250DГГГГММ00000.

год месяц


NAVITEL