IT Istruzioni di montaggio e d'uso
DE Montage- und Gebrauchsanweisung
EN Instruction on mounting and use
FR Prescriptions de montage et mode d'emploi
NL Montagevoorschriften en gebruiksaanwijzingen
ES Montaje y modo de empleo
RU Инструкции по монтажу и эксплуатации
PT Instruções para montagem e utilização
FI Asennus- ja käyttöohjeet
NO Instrukser for montering og bruk
SV Monterings- och bruksanvisningar
HR Uputstva za montažu i za uporabu
CS Návod na montáž a používání
PL Instrukcja montażu i obsługi
RO INSTRUCTII DE MONTAJ SI FOLOSIRE
HU Felszerelési és használati utasítás
SK Návod k montáži a užití
SR Uputstva za montažu i upotrebu
SL Navodila za montažo in uporabo
UK Інструкція з монтажу і експлуатації
LT montavimo ir naudojimosi instrukcija
LV ierīkošanas un izmantošanas instrukcija
ET Paigaldus- ja kasutusjuhend
AR طـــرق التركيـــب والاســـتعمال

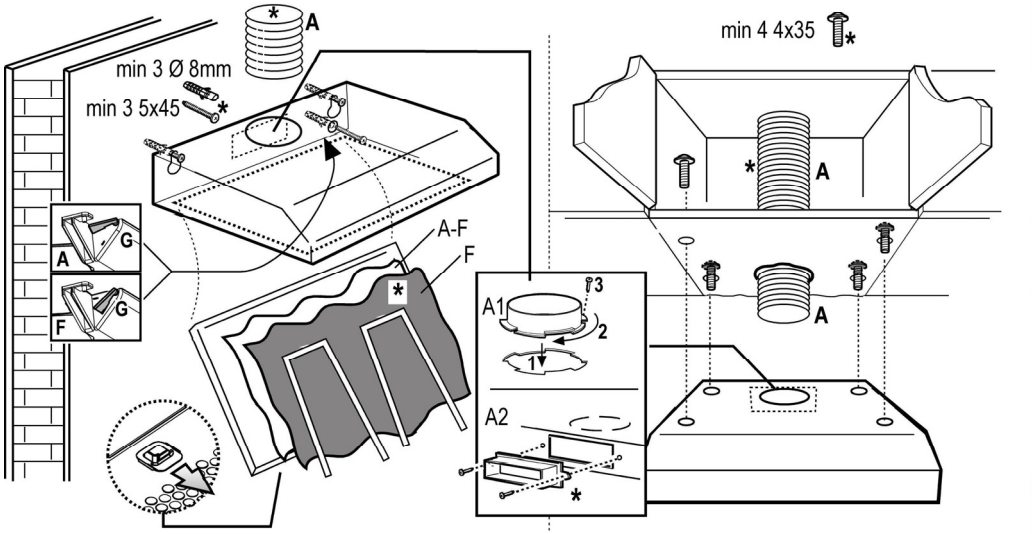
A
min 3 Ø 8mm
min 3 5x45
A
G
F
G
A-F
F
A1
3
2
1
A2
min 4 4x35
A
A

RU - Инструкция по монтажу у эксплуатации

RU - Примечание: принадлежности, обозначенные знаком "(*)" поставляются по спецзапросу только к некоторым моделям или в случае необходимости в закупке деталей, которые не были поставлены.

Убедиться в том, что внутри вытяжки не находятся (в связи с транспортировкой) комплектующие детали (напр., мешочки с винтами (*), гарантийные бланки (*) и т.д. В данном случае, выньте и сохраните их.

Производитель снимает с себя всякую ответственность за неполадки, ущерб или пожар, которые возникли при использовании прибора вследствие несоблюдения инструкций, приведенных в данном руководстве. Вытяжка предназначена исключительно для домашнего использования.

Вытяжка снабжена верхним отводом воздуха **(круглым – A1 – со штыковым затвором + винт)** и задним отводом **(прямоугольным – A2 – с креплением 2-мя шурупами**) для выброса дымов наружу **(режим отвода воздуха A)**; выберите желаемое направление отвода и снимите соответствующую убираемую металлическую стенку, смонтируйте патрубок под выводную трубу той же формы. Убедитесь в том, что **переключатель G** находится в положении **отвода (A)**. В случае, если выброс дымов и паров кухни наружу не представляется возможным, то Вы можете использовать вытяжку в **режиме рециркуляции воздуха** при условии установки угольного фильтра **(*)**; при этом отфильтрованный воздух с дымами и парами возвращается в помещение через переднюю решетку, размещенную над панелю управления (предварительно металлические стенки (убираемые металлические стенки не должны сниматься!). Убедитесь в том, что **переключатель G** находится в положении **рециркуляции (F)**.

⚠ Внимание!

Внимание! Не подключайте прибор к электрической сети, пока операции по установке полностью не завершены.

Прежде чем приступить к операциям по очистке или уходе отсоедините вытяжку от сети, вынув вилку или выключив общий выключатель электрической сети.

Для выполнения всех операций по установке и уходу используйте рабочие перчатки.

Дети или взрослые не должны пользоваться вытяжкой, если по своему физическому или психическому состоянию не в состоянии этого делать, или если они не обладают знаниями и опытом необходимыми для правильного и безопасного управления прибором.

Не оставляйте детей без присмотра, чтобы они не играли с прибором.

Не используйте вытяжку, если решетка неправильно установлена!

Категорически запрещается использовать вытяжку в качестве опорной плоскости, если это специально не оговорено.

Обеспечьте надлежащий воздухообмен помещения, когда Вы используете вытяжку в кухне одновременно с другими приборами на газу или на другом горючем.

Вытягиваемый воздух не должен выбрасываться наружу через воздуховод, используемый для выброса дымов от приборов с газовым сжиганием или с питанием другими горючими.

Категорически запрещается готовить блюда "под пламенем", поскольку свободное пламя может повредить фильтры и стать причиной пожара; поэтому, воздерживайтесь от этого в любом случае.

Жаренье в большом количестве масла должно производиться под постоянным контролем, имея в виду, что перегретое масло может воспламеняться.

При использовании вместе с прочими аппаратами для варки, открытые части прибора могут сильно нагреваться.

Что касается технических мер и условий по технике безопасности при отводе дымов, то придерживайтесь строго правил, предусмотренных регламентом местных компетентных властей.

Производите периодическую очистку вытяжки как внутри, так и снаружи (ПО КРАЙНЕЙ МЕРЕ, РАЗ В МЕСЯЦ с соблюдением условий, которые специально предусмотрены в инструкциях по обслуживанию данного прибора).

Несоблюдение инструкций по чистке вытяжки и по замене и чистке фильтров может стать причиной пожара.

Не используйте и не оставляйте вытяжку без правильно установленных лампочек в связи с возможным риском удара электрическим током.

Мы снимаем с себя всякую ответственность за неполадки, ущерб или сгорание прибора вследствие несоблюдения инструкций, приведенных в данном руководстве.

Данное изделие промаркировано в соответствии с Европейской директивой 2002/96/EC по утилизации электрического и электронного оборудования (WEEE).

Обеспечив правильную утилизацию данного изделия, Вы поможете предотвратить потенциальные негативные последствия для окружающей среды и здоровья человека, которые могли бы иметь место в противном случае.



Символ ▬ на самом изделии или сопроводительной документации указывает, что при утилизации данного изделия с ним нельзя обращаться как с обычными бытовыми отходами. Вместо этого, его следует сдавать в соответствующий пункт приемки электрического и электронного оборудования для последующей утилизации.

Сдача на слом должна производиться в соответствии с местными правилами по утилизации отходов.

За более подробной информацией о правилах обращения с такими изделиями, их утилизации и переработки обращайтесь в местные органы власти, в службу по утилизации отходов или в магазин, в котором Вы приобрели данное изделие.

Установка

Расстояние нижней грани вытяжки над опорной плоскостью под сосуды на кухонной плите должно быть не менее 50cm – для электрических плит, и не менее 65cm для газовых или комбинированных плит.
Если в инструкциях по установке газовой плиты оговорено большее расстояние, то учтите это.
Для установки Вы можете пользоваться шаблоном **(*)**.

⚠ Электрическое соединение

Напряжение сети должно соответствовать напряжению, указанному на табличке технических данных, которая размещена внутри прибора. Если вытяжка снабжена вилкой, подключите вытяжку к штепсельному разъему, отвечающему действующим правилам, который должен быть расположен в легкодоступном месте, что можно сделать и после установки. Если же вытяжка не снабжена вилкой (прямое подключения к сети), или штепсельный разъем не расположен в доступном месте, также и после установки, то используйте надлежащий двухполюсный выключатель, обеспечивающий полное размыкание сети при возникновении условий перенапряжения 3-ей категории, в соответствии с инструкциями по установке.
Внимание! прежде чем подключить к сети питания электрическую систему вытяжки и проверить исправное функционирование ее убедитесь в том, что кабель питания правильно смонтирован.
Внимание! Во избежание всяких рисков, операция по замене кабеля питания должна быть произведена персоналом компетентной службы техобслуживанияа.

Функционирование

Вытяжка оснащена щитом управления для контроля скорости вытяжного вентилятора и зажигания света для освещения рабочей поверхности плиты.

Уход

Внимание! Прежде чем выполнить любую операцию по чистке или техническому обслуживанию, отсоедините вытяжку от электросети, отсоединяя вилку или главный выключатель помещения.

Очистка

Вытяжка должна подвергаться частой очистке как внутри, так и снаружи (по крайней мере с той же периодичностью, что и уход за фильтрами для задержки жира). Для чистки используйте специальную тряпку, смоченную нейтральным жидким моющим средством. Не применяйте средства, содержащие абразивные материалы.
НЕ ПРИМЕНЯЙТЕ СПИРТ!
Внимание: Не соблюдение правил чистки прибора и замены фильтров может привести к риску возникновения пожара. Поэтому рекомендуем соблюдать приведенные инструкции.
Снимается любая ответственность в связи с возможными повреждениями двигателя и с пожарами, возникшими вследствие неправильного ремонта или несоблюдения вышеописанных предупреждений.

Фильтр задержки жира – Угольный фильтр (*): смонтирован/ы сзади решетки, должен/ны заменяться раз в месяц.
Если имеющаяся модель снабжена металлическим фильтром для задержки жира, мойте его каждый месяц неагрессивным моющим средством, вручную или в посудомоечной машине при низкой температуре и коротким циклом мойки.
При мойке в посудомоечной машине металлический фильтр может обесцвечиваться, но фильтрующие свойства его остаются абсолютно неизменными.

Замена ламп (Внимание! Прежде чем прикасаться к лампам убедитесь в том, что они остыли): Исопльзуйте только лампы макс. мощностью 40 Вт E14

RU

Условия гарантии на надплитные воздухоочистители (кухонные вытяжки) Turboair

Поздравляем Вас с удачным приобретением: фирма Turboair, крупнейший в мире производитель кухонных вытяжек, использовала весь свой 40-летний опыт в этой области для создания надежного и эффективного изделия. На приобретенный Вами воздухоочиститель установлен гарантийный срок 1 год, а также 2 года на мотор. Пожалуйста, ознакомьтесь с приведенными ниже условиями гарантии.
Данные указания должны помочь Вам использовать приобретенное Вами изделие с максимальной эффективностью и служат дополнением к руководству по эксплуатации.

Режим рециркуляции

В воздухоочиститель, работающий в режиме рециркуляции, нужно установить угольный фильтр. При этом в свободно устанавливаемых моделях рычаг переключения режимов должен находиться в положении F (фильтр).
Существует 2 вида угольных фильтров – стандартный и фильтр длительного использования. Угольные фильтры поглощают значительную часть запахов, дыма и испарений, образующихся при приготовлении пищи.
Срок службы стандартного угольного фильтра составляет 160 часов (при работе вытяжки). По истечении этого срока (в среднем 3-4 месяца использования) фильтр необходимо заменить. Срок службы фильтра длительного использования – 36 месяцев, по истечении которых фильтр также требует замены.

Просим обратить внимание, что в данном режиме влага не выводится из помещения, поэтому при образовании конденсата нужно позаботиться об установке воздуховода для удаления влажного воздуха.

Вытяжной режим

При работе в вытяжном режиме рычаг переключения режимов свободно устанавливаемых моделей должен находиться в положении A (вытяжка). Для эффективной работы воздухоочистителя очень важно, чтобы воздуховод, подсоединяемый к выходному отверстию на задней или верхней стороне корпуса воздухоочистителя, имел диаметр соответствующий диаметру выходного отверстия.

Особенности режимов работы

Наибольшая эффективность воздухоочистителя достигается в вытяжном режиме. Экономия от отсутствия необходимости приобретения сменных угольных фильтров в этом режиме может окупить затраты на установку вытяжного воздуховода.

Одноразовые жировые фильтры

Одноразовые жировые фильтры рассчитаны на 30 часов использования (во время работы вытяжки) и требуют замены в среднем 1 раз в месяц, вне зависимости от режима работы воздухоочистителя.

Металлические жировые фильтры

Срок эффективной службы металлических жировых фильтров составляет 30 часов (при использовании вытяжки). По истечении этого времени (в среднем 1-2 раза в месяц) фильтры необходимо вымыть в посудомоечной машине или с помощью жидкого моющего средства. При мытье фильтров не используйте абразивные моющие средства и средства, содержащие хлор.

Условия гарантии

На все бытовые кухонные вытяжки Turboair производителем установлен гарантийный срок 1 год, а также 2 года на моторы с момента даты покупки, в течение которого, в случае обнаружения в изделии неисправности, наши авторизованные сервисные центры устранят его безвозмездно (включая работу и замену запчастей). В течение гарантийного срока потребитель также имеет право на удовлетворение иных требований, предусмотренных действующим законодательством Российской Федерации.

Условие бесплатной замены в течение гарантийного срока не распространяется на расходные материалы, такие как фильтры и лампы подсветки.
Безвозмездное сервисное обслуживание в течение гарантийного срока производится при условии подтверждения даты приобретения изделия, а также при условии правильной установки изделия. Данные условия гарантии действительны на территории Российской Федерации и распространяются на все изделия, проданные и установленные на данной территории.

Условия гарантии на надплитные воздухоочистители (кухонные вытяжки) Turboair

RU

Если возникли проблемы

Если Ваш воздухоочиститель Turboair не работает, убедитесь, что все предохранители находятся в исправном состоянии и в сети есть напряжение.
Проверьте правильность подключения Вашего воздухоочистителя. Если он работает в вытяжном режиме, сечение воздуховода должно соответствовать значению, указанному в руководстве по эксплуатации. Убедитесь, что Вы вовремя заменили угольные и одноразовые жировые фильтры и провели очистку металлических фильтров.

Если, после всех проведенных проверок воздухоочиститель все-таки не работает, пожалуйста, обратитесь в один из наших авторизованных сервис-центров. Обратите внимание, что если изделие не работает по одной из вышеперечисленных причин, или гарантийный срок изделия истек, ремонт будет платным.

Негарантийные случаи

Следующие работы не являются гарантийными и не подпадают под действие гарантии:
а) установка изделия, включая монтаж, подключение или доработку электропроводки;
б) выполнение дополнительных электрических подсоединений;
в) инструктаж по эксплуатации изделия;
г) устранение неисправностей, вызванных несоблюдением руководства по эксплуатации;
д) устранение неисправностей, вызванных использованием изделия в целях, отличных от бытовых;
е) устранение неисправностей, вызванных использованием изделия не по назначению;
ж) устранение повреждений, возникших при транспортировке;
з) устранение неисправностей, вызванных ненадлежащими условиями среды (например, температуры), действиями непреодолимой силы или внешними причинами (например, бросками сетевого напряжения, молнией и т.д.), стихийными бедствиями и т.д.
и) исправление повреждений при обнаружении неквалифицированного вмешательства, самостоятельного ремонта и модернизации;
к) ремонт косметических и механических дефектов не влияющих на функциональность техники и безопасность ее использования;
л) использование воздуховода диаметра, менее указанного в инструкции по эксплуатации и при наличие преград для свободного прохождения воздуха в канале;
м) потеря товарного вида вследствие применения химических и абразивных веществ;
н) замена расходных материалов (осветительных ламп, угольных фильтров) и некоторых элементов управления.

Срок службы

Приобретенная Вами кухонная вытяжка имеет срок службы 10 лет при среднем времени ежедневного использования. Данный срок также относится к работе двигателя при условии его регулярного обслуживания, предписанного руководством по эксплуатации. Данное утверждение не относится к быстро изнашиваемым частям, таким как лампочки, фильтры, некоторые элементы управления и т.д.

Информационная служба

По всем возникающим вопросам вы можете обратиться по телефону бесплатной горячей линии 8-800-333-33-25.

Список авторизованных сервисных центров Вы можете найти на нашем сайте www.turboair.com в разделе СЕРВИС, или обратитесь по телефону горячей линии, чтобы узнать адрес и телефон сервисного центра, обслуживающего технику Turboair в Вашем городе.

ОТМЕТКА О ПРОДАЖЕ

Изделие, модель_____

Дата производства_____

Название, печать и подпись продавца _____

Дата приобретения_____

С гарантийными обязательствами ознакомлен.

Претензий по внешнему виду и комплектности не имею.

Подпись покупателя_____

RU

Условия гарантии на кухонные вытяжки TURBOAIR

Наименование предприятия-изготовителя:
TURBOAIR
Заводы-изготовители:
1. Turboair, Via Ermanno Casoli 2, 60044 Fabriano (AN), Italy, Италия;
2. Turboair, Localita Montirone 10, I-60030 Mergo (AN) Italy, Италия;
3. Elica Group Polska sp. zo.o, Inzynierska 3, 55221 Jelez Laskowice, Poland, Польша;
4. Exklusiv-Hauben GUTMANN GmbH, Mühlacker Straße 77, 75417 Mühlacker Deutschland, Германия;
5. Zhe Jiang Elica Putian Electric Co., Ltd. Shengzhou Pu Tian Strada 88, 312400, China, Китай;
6. AIR FORCE S.p.a., Fr.Marischio 140/E, Fabriano, 60044, Ancona, Italy, Италия;
7. Turboair, Via Venza, Cerreto D'esi, AN 60043, Italy, Италия;
8. Turboair, Contrada Serralta 49/a, I-60049 Serra S. Quirico (AN), Italy, Италия.

TURBOAIR
Данная продукция сертифицирована в соответствие российским требованиям безопасности согласно закону РФ «О защите прав потребителя».

EAC

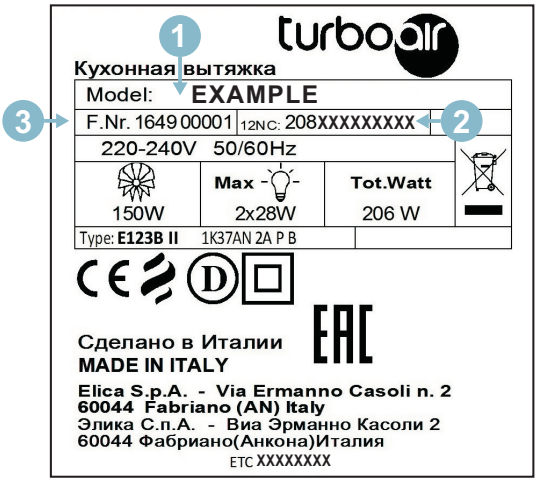

1

> Codice Modello
> Model
> Modelo de campana
> Modèle de la hotte
> Emhættens model
> Liesituulettimen malli
> Emhættens model
> Viftemodell
> Kåpmodell
> Модель
> Model
> Modell kód
> Обозначение на модела
> Mallikoodi

2

> 12 NC

3

> Data di fabbricazione
> Date
> Fecha de producciòn
> Date de fabrication
> Produktionsdatum
> Valmistuspäivä
> Produktionsdato
> Produksjonsdato
> Produktionsdat
> Дата изготовления (год, неделя)
> Gyártási dátum
> Дата на производство
> Valmistuspäivämäärä

TURBOAIR
an Elica group brand
Via Ermanno Casoli, 2
60044 Fabriano (AN), Italy

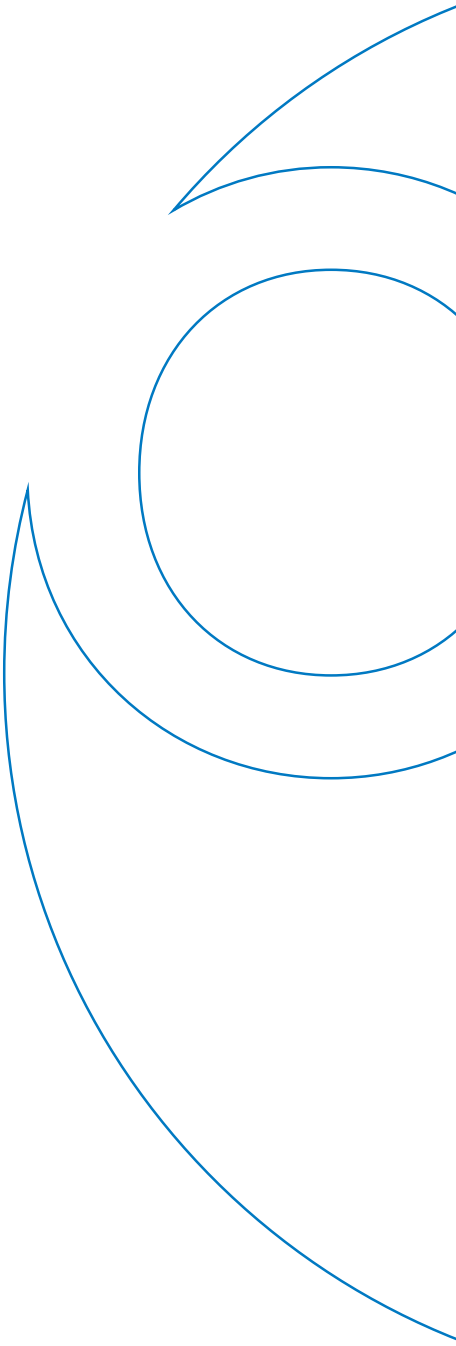

turboair.com