elica

**PL Instrukcja montażu i obsługi**
**CS Návod na montáž a používání**
**SK Návod k montáži a užití**
**HU Felszerelési és használati utasítás**
**BG Инструкции за монтаж и употреба**
**RO Instrucțiuni de montaj și utilizare**
**RU Инструкция по монтажу и эксплуатации**
**UK Інструкція з монтажу і експлуатації**
**ET Paigaldus- ja kasutusjuhend**
**LT Montavimo ir naudojimosi instrukcija**
**LV Ierīkošanas un izmantošanas instrukcija**
**SR Uputstva za montažu i upotrebu**
**SL Navodila za montažo in uporabo**
**HR Uputstva za montažu i za uporabu**
**TR Montaj ve kullanım talimatları**
**KK Монтаждау мен пайдалану нұсқауы**
**AR طـرق التركيـب والاسـتعمال**

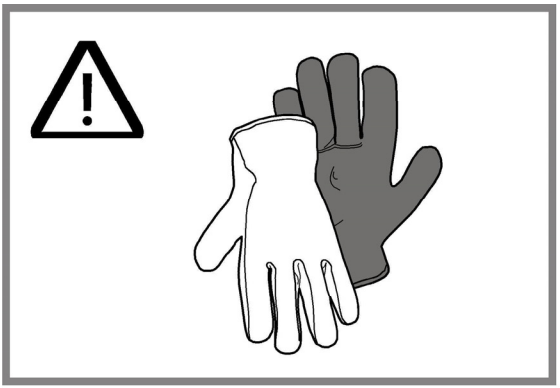

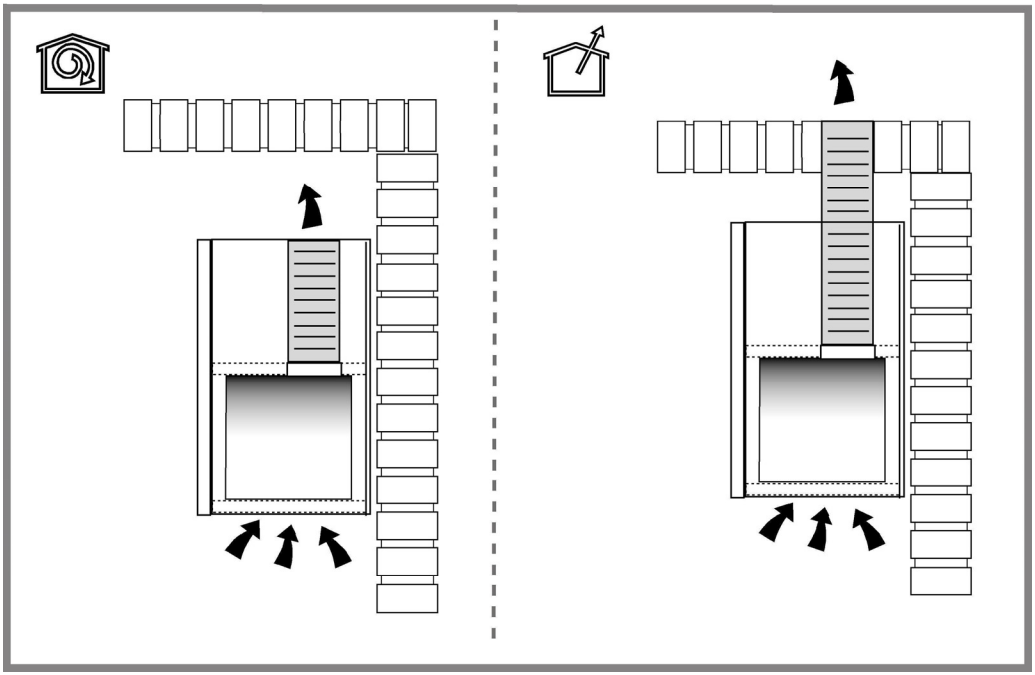

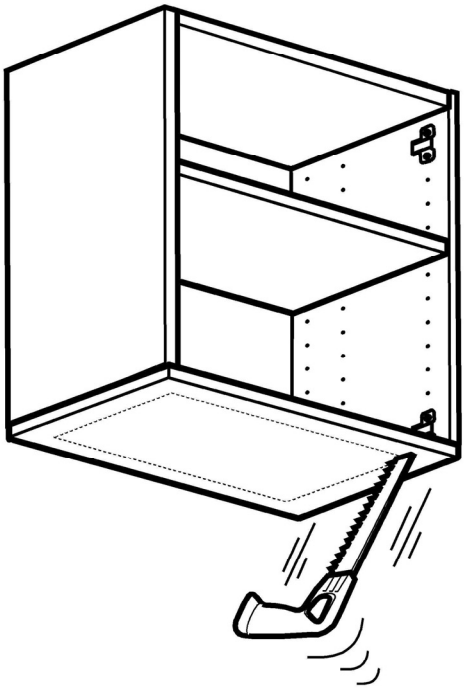

**60cm**

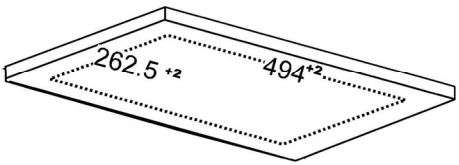


**90cm**

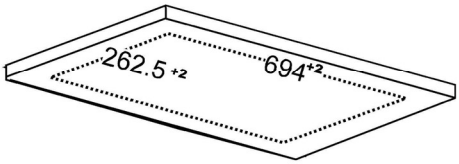

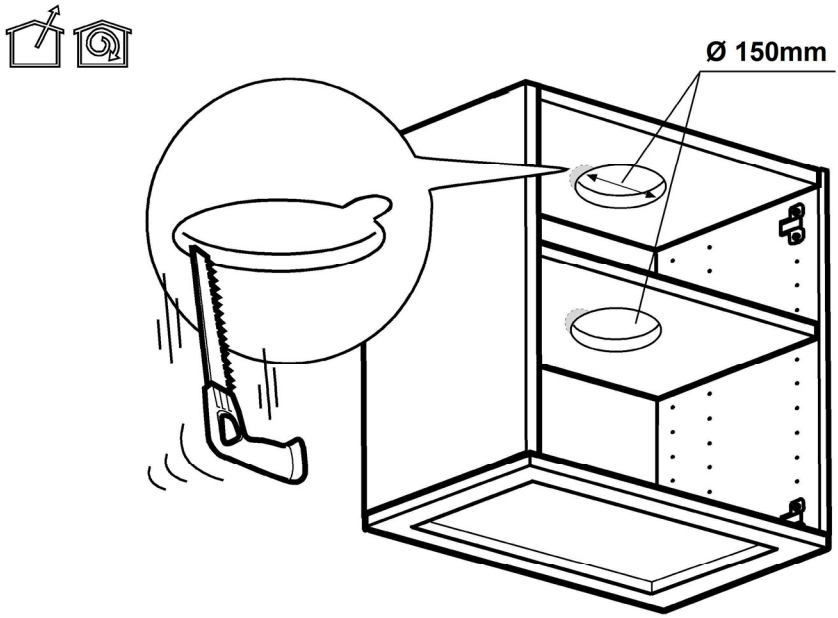


2

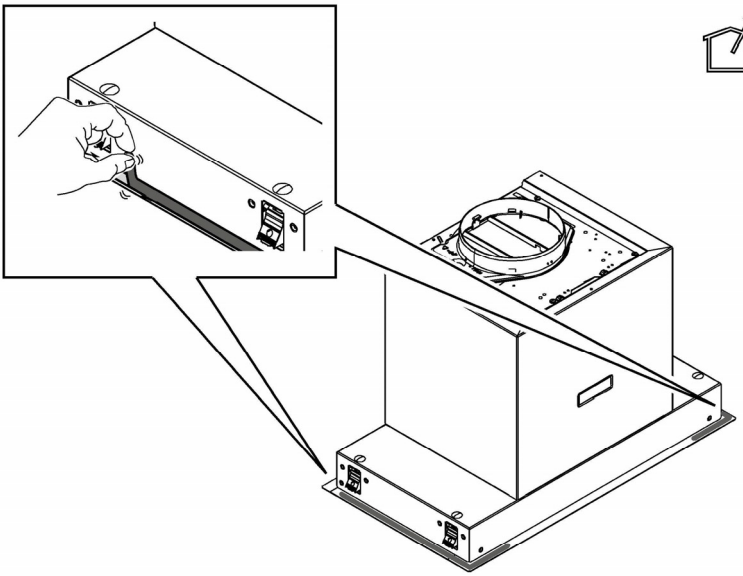

3

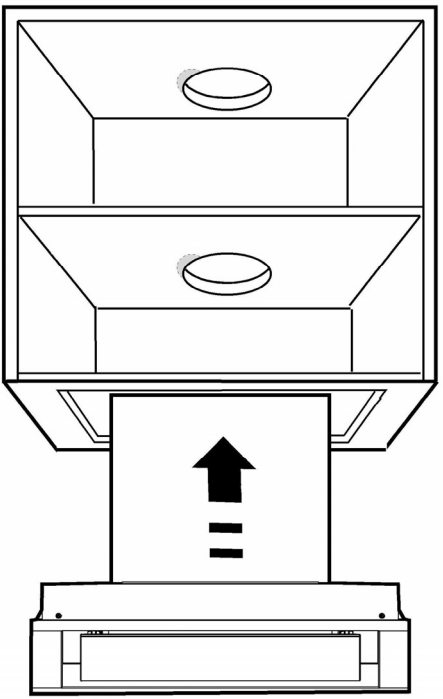

4

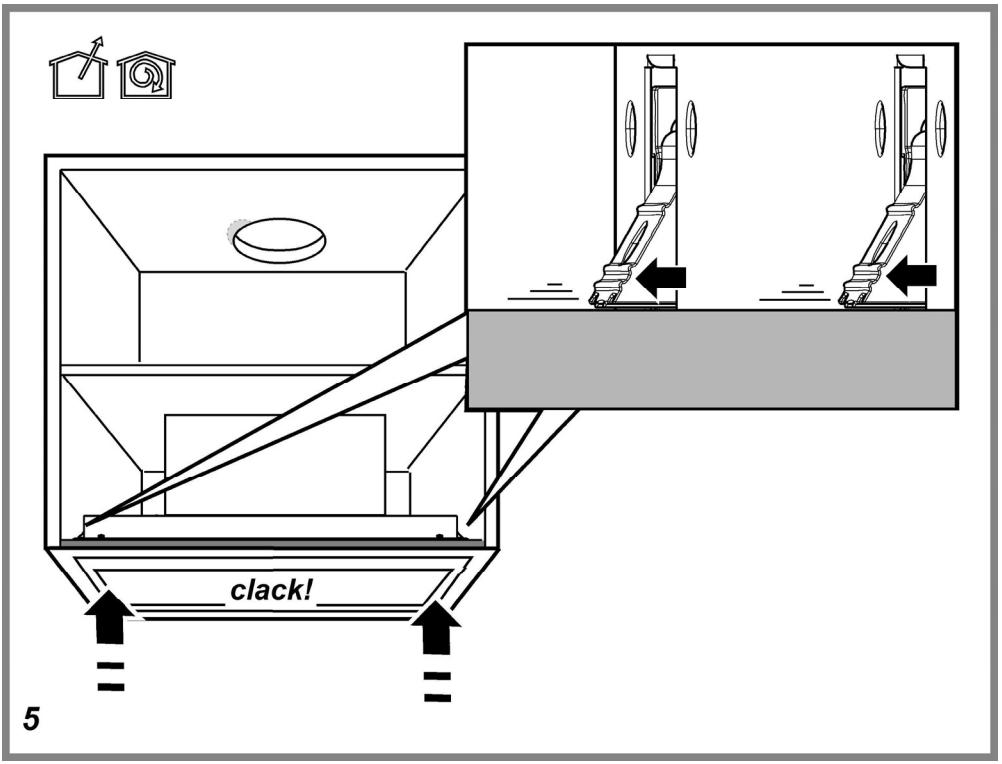


5

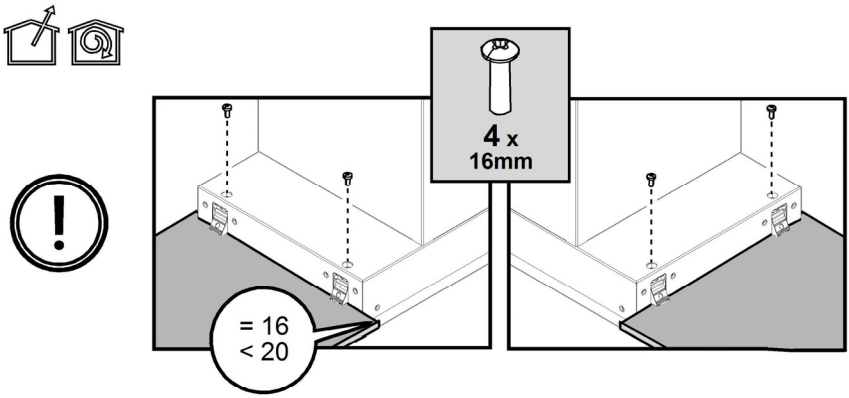
4 x
16mm
= 16
< 20

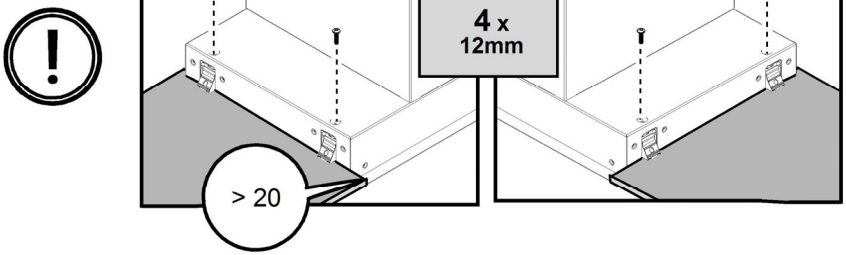
4 x
12mm
> 20

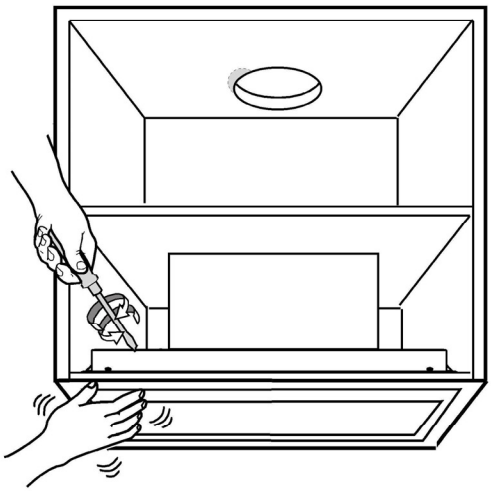



.

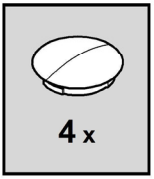


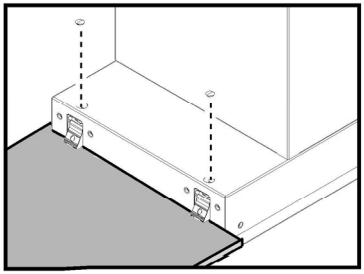

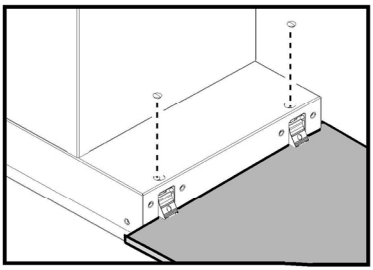

**7**

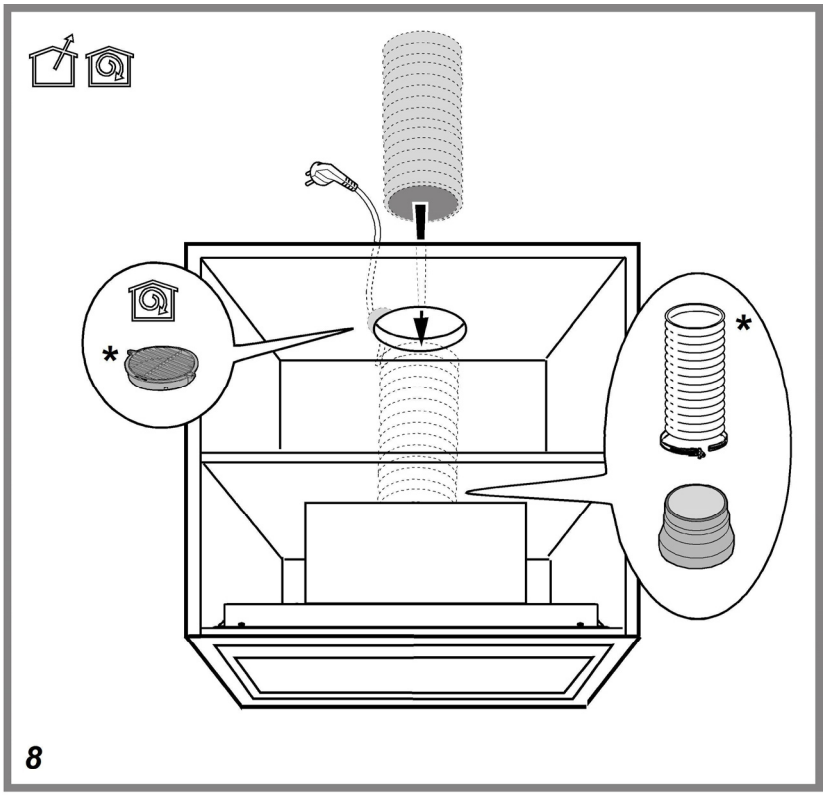


8

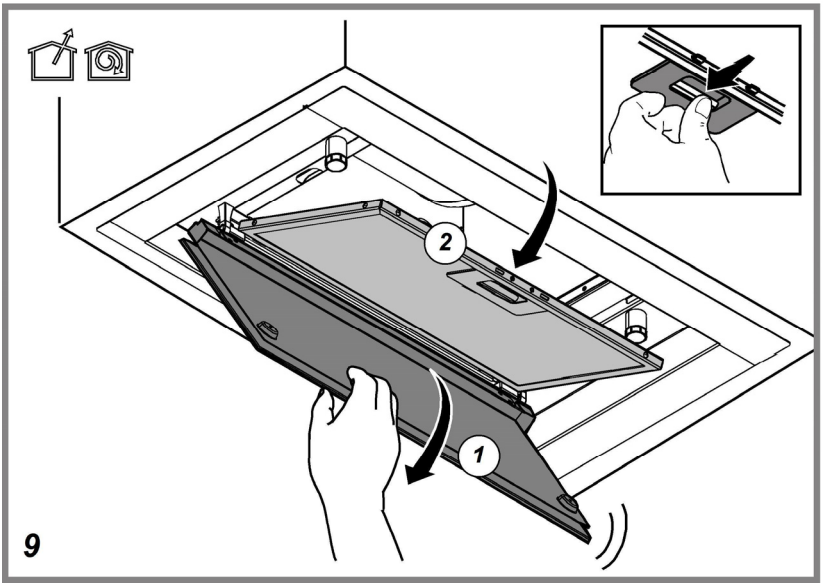


9

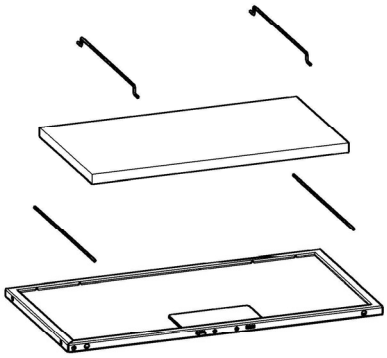

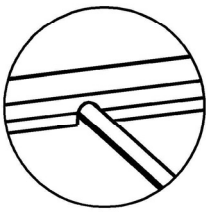

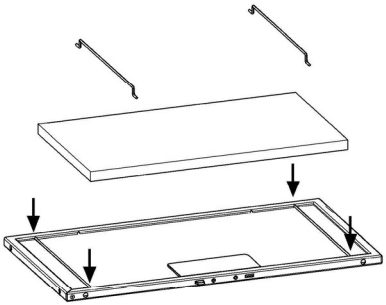

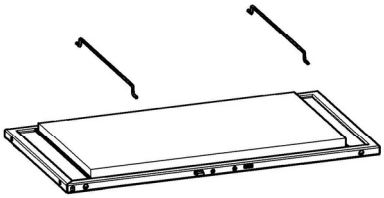

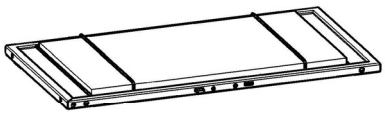

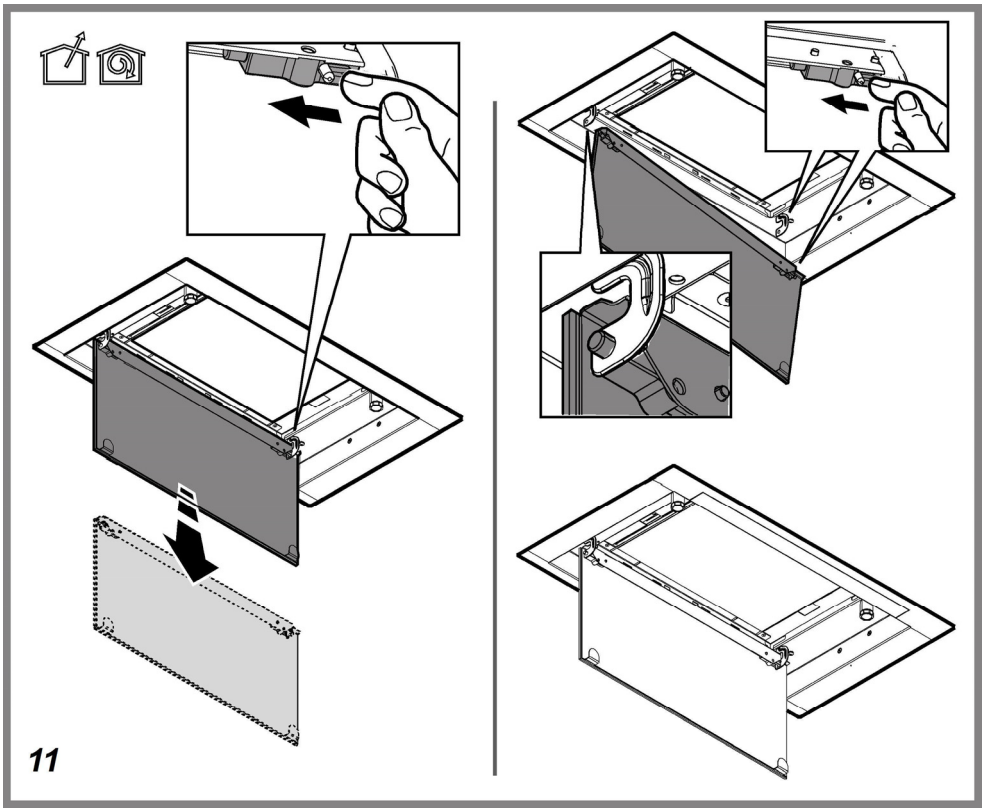
11

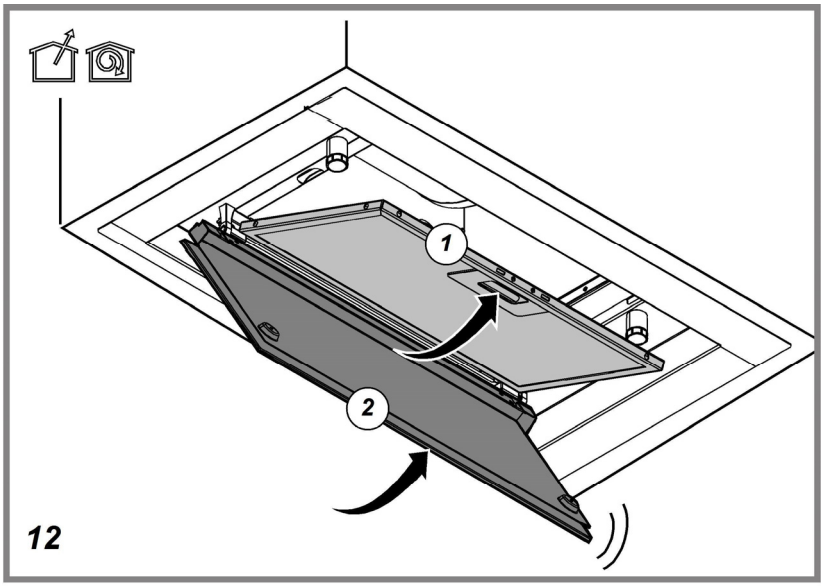


12

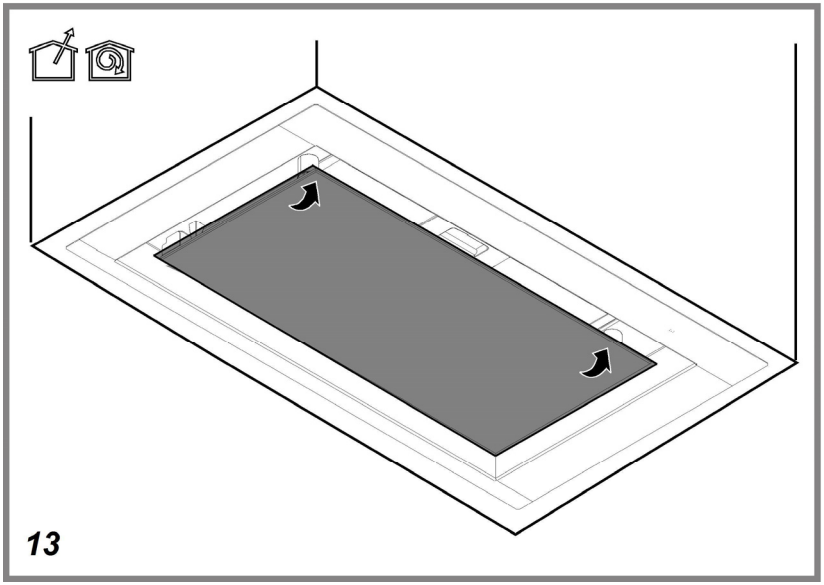

13

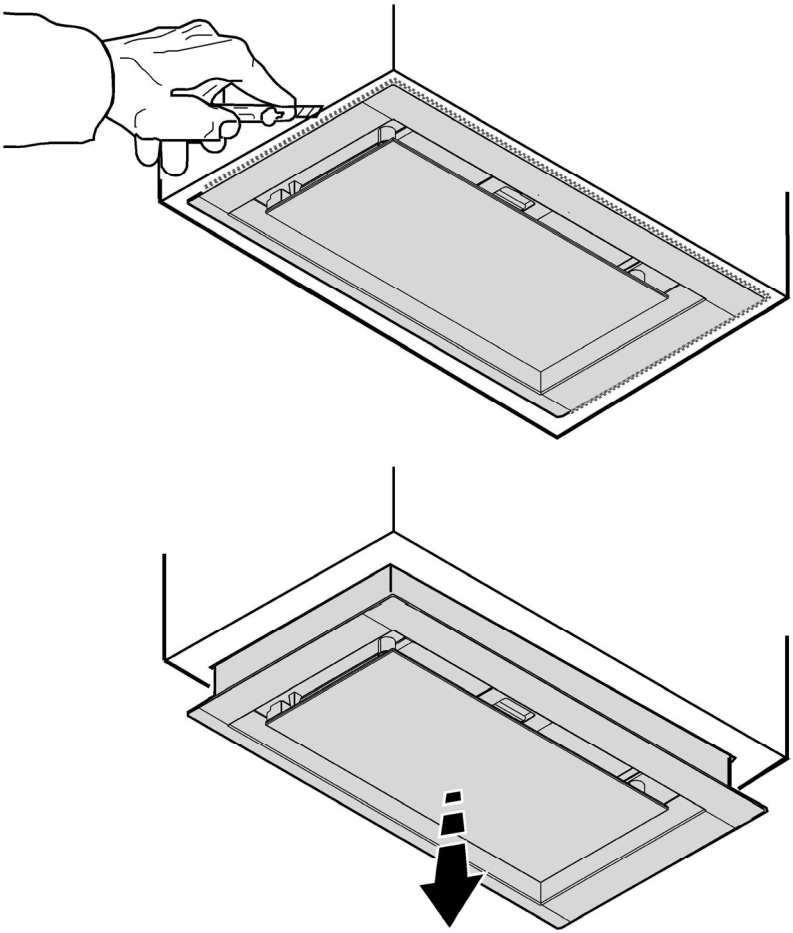

**A**

**Przy przeprowadzaniu instalacji urządzenia należy postępować według wskazówek podanych w niniejszej instrukcji.** Producent uchyla się od wszelkiej odpowiedzialności za uszkodzenia wynikłe na skutek instalacji niezgodnej z informacjami podanymi w niniejszej instrukcji. Okap służy do zasysania oparów kuchennych i jest przeznaczony wyłącznie do użytku domowego.

**Okap może różnić się pod względem wyglądu od okapu przedstawionego na rysunkach niniejszej instrukcji, ale zalecenia dotyczące obsługi, konserwacji i montażu pozostają niezmienione.**

- ! Należy zachować instrukcję obsługi aby móc z niej skorzystać w każdej chwili. W przypadku sprzedaży urządzenia lub przeprowadzki, należy upewnić się, że dołączono do niego instrukcję obsługi.
- ! Uważnie zapoznać się z treścią instrukcji obsługi, która dostarcza dokładne informacje dotyczące instalacji, użytkowania i pielęgnacji urządzenia..
- ! Nie dokonywać zmian elektrycznych czy mechanicznych w urządzeniu lub na przewodach odprowadzających.
- ! Przed przystąpieniem do montażu urządzenia należy sprawdzić czy któraś z jego części składowych nie jest uszkodzona. Jeśli tak, należy skontaktować się ze sprzedawcą i zaprzestać kontynuowania instalacji.

**Uwaga:** Elementy oznaczone symbolem "(*)" wchodzą wyłącznie w skład wybranych modeli, w pozostałych przypadkach powinny być zakupione osobno.

# Ostrzeżenia

Przed każdym rozpoczęciem czyszczenia lub konserwacji należy odłączyć okap od zasilania elektrycznego poprzez wyciągnięcie wtyczki lub odłączenie głównego bezpiecznika pomieszczenia.

W trakcie wykonywania wszystkich prac instalacyjnych i konserwacyjnych należy używać rękawice robocze.

Urządzenie może być używane przez dzieci w wieku nie niższym niż 8 lat oraz osoby o ograniczonej zdolności fizycznej, czuciowej lub psychicznej lub pozbawione doświadczenia czy niezbędnej wiedzy, pod warunkiem, że pozostaną pod nadzorem lub zostaną poinstruowane o bezpiecznym używaniu urządzenia i zrozumieją niebezpieczeństwa z nim związane. Dzieci powinny być pilnowane, aby nie bawiły się urządzeniem.

Czyszczenie i konserwacja nie może być wykonywana przez dzieci pozostawione bez opieki.

Pomieszczenie, w którym zainstalowany jest okap powinno posiadać odpowiednią wentylację, kiedy jest on używany jednocześnie z innymi urządzeniami zasilanymi gazem lub innymi paliwami.

Okap powinien być często czyszczony zarówno wewnętrznie jak i na zewnątrz (PRZYNAJMNIEJ RAZ NA MIESIĄC), należy bezwzględnie przestrzegać wskazówek zawartych w instrukcji konserwacji. Nieprzestrzeganie zasad czyszczenia okapu oraz wymiany i czyszczenia filtrów może spowodować ryzyko powstania pożaru.

Jest surowo zabronione przygotowywanie posiłków z płomieniem pod okapem.

Używanie wolnego płomienia jest szkodliwe dla filtrów i może spowodować pożary, dlatego należy tego unikać w każdym przypadku.

Smażenie musi być wykonywane pod kontrolą, aby uniknąć zapalenia się rozgrzanego oleju.

UWAGA: Kiedy powierzchnia do gotowania jest włączona dostępne części okapu mogą sią rozgrzać.

Aby wymienić lampkę należy użyć wyłącznie ten rodzaj lampki, który został wskazany w rozdziale konserwacja/wymiana lampki w niniejszej instrukcji.

**Uwaga!** Nie podłączać urządzenia do sieci elektrycznej dopóki instalacja nie zostanie całkowicie zakończona.

Jeśli chodzi o normy techniczne i bezpieczeństwa, których należy przestrzegać podczas wydalania oparów należy rygorystycznie przestrzegać zasad przewidzianych w regulaminie właściwych organów lokalnych.

Zasysane powietrze nie może być przekazane do kanału używanego do wydalania oparów wytworzonych przez urządzenia spalania gazów lub innych paliw.

Nie należy używać ani pozostawiać okapu pozbawionego

poprawnie zamontowanych lampek w związku z możliwością porażenia prądem.
Nigdy nie używać okapu bez poprawnie zamontowanej kratki!
Okap nie może być NIGDY używany, jako płaszczyzna oparcia, o ile nie zostało to wyraźnie wskazane.
Należy używać do instalacji wyłącznie śrub mocujących będących na wyposażeniu z produktem lub jeśli ich nie ma na wyposażeniu, zakupić właściwy rodzaj śrub. Używać śrub o odpowiedniej długości, które są opisane w Przewodniku do instalacji. W razie wątpliwości, skontaktować się z odnośnym autoryzowanym centrum obsługi lub z wykwalifikowanym personelem.
UWAGA! Niezainstalowanie śrub i urządzeń mocujących zgodnie z instrukcją może spowodować zagrożenia natury elektrycznej.
Niniejsze urządzenie posiada oznaczenia zgodnie z Dyrektywą Unijną 2012/19/EC w sprawie zużytego sprzętu elektrycznego i elektronicznego (WEEE).
Zapewniając prawidłowe złomowanie niniejszego urządzenia, przyczynią się Państwo do ograniczenia ryzyka wystąpienia negatywnego wpływu produktu na środowisko i zdrowie ludzi, które mogłoby zaistnieć w przypadku niewłaściwej utylizacji urządzenia.



Symbol ▬ na urządzeniu lub opakowaniu oznacza, że tego produktu nie można traktować jak innych odpadów komunalnych. Należy oddać go do właściwego punktu zbiórki i recyklingu sprzętów elektrycznych i elektronicznych.
Właściwa utylizacja i złomowanie pomaga w eliminacji niekorzystnego wpływu złomowanych urządzeń na środowisko oraz zdrowie. Aby uzyskać szczegółowe dane dotyczące możliwości recyklingu niniejszego urządzenia, należy skontaktować się z lokalnym urzędem miasta, służbami oczyszczania miasta lub sklepem, w którym produkt został zakupiony.
Urządzenie zostało zaprojektowane, przetestowane i wyprodukowane zgodnie z następującymi warunkami:
• Bezpieczeństwo: EN/IEC 60335-1; EN/IEC 60335-2-31, EN/IEC 62233.
• Wydajność: EN/IEC 61591; ISO 5167-1; ISO 5167-3; ISO 5168; EN/IEC 60704-1; EN/IEC 60704-2-13; EN/IEC 60704-3; ISO 3741; EN 50564; IEC 62301.
• EMC: EN 55014-1; CISPR 14-1; EN 55014-2; CISPR 14-2; EN/IEC 61000-3-2; EN/IEC 61000-3-3.
Sugestie dotyczące prawidłowego użytkowania w celu zmniejszenia wpływu na środowisko:
Włączyć okap na minimalne obroty w momencie rozpoczęcia gotowania i zostawić go włączony przez kilka minut po zakończeniu gotowania. Zwiększać obroty jedynie w przypadku dużej ilości dymu i pary oraz używać wysokich obrotów tylko w ekstremalnych sytuacjach. W razie potrzeby wymienić filtr/filtry węglowe, aby utrzymać dobrą skuteczność redukcji zapachów. W razie konieczności wyczyścić filtr/filtry smaru, aby utrzymać dobrą wydajność filtra smaru. Używać maksymalnej średnicy systemu wentylacyjnego wskazanej w niniejszej instrukcji, w celu optymalizacji wydajności i minimalizacji hałasu.

## Obsługa

Urządzenie można używać jako wyciąg (odprowadzanie oparów na zewnątrz) bądź jako pochłaniacz (opary są filtrowane i odprowadzane z powrotem do pomieszczenia).



### Okap pracujący jako wyciąg

Opary są usuwane na zewnątrz rurą odprowadzającą zamocowaną do kołnierza łączeniowego.
Średnica rury odprowadzającej musi być równa średnicy kołnierza łączeniowego.
**Uwaga**! Rura odprowadzająca nie jest dostarczona w komplecie z urządzeniem i należy ją zakupić.
Jeśli okap jest zaopatrzony w filtry węglowe, to muszą one zostać zdjęte.
Podłączyć okap do przewodu wentylacyjnego rurą odprowadzającą o średnicy odpowiadającej rozmiarowi wylotu z okapu (kołnierz łączeniowy).
Użycie przewodów o mniejszym przekroju powoduje zmniejszenie zdolności zasysania oraz drastyczne zwiększenie hałaśliwości okapu.
Producent, zatem, nie ponosi żadnej odpowiedzialności za ten stan.

- **!** Używać jak najkrótszego przewodu.
- **!** Używać przewodu o jak najmniejszej liczbie zagięć (maksymalny kąt zagięcia: 90°).
- **!** Unikać radykalnych zmian przekroju przewodu.



### Okap pracujący jako pochłaniacz

Aby używać okapu w tej wersji należy zainstalować filtr węglowy.
Można go kupić u sprzedawcy.
Zasysane powietrze jest oczyszczane z tłuszczu i zapachów zanim zostanie zwrócone do pomieszczenia przez kratki w górnej osłonie komina.

## Instalacja okapu

Minimalna odległość między powierzchnią, na której znajdują się naczynia na urządzeniu grzejnym a najniższą częścią okapu kuchennego powinna wynosić nie mniej niż 50cm w przypadku kuchenek elektrycznych i nie mniej niż 65cm w przypadku kuchenek gazowych lub typu mieszanego.
Jeżeli w instrukcji zainstalowania kuchni gazowej podana jest większa odległość, należy dostosować się do takich wskazań.



### Podłączenie elektryczne

Napięcie sieciowe musi odpowiadać napięciu wskazanemu na tabliczce umieszczonej w wewnętrznej części okapu. Jeśli okap jest wyposażony we wtyczkę, należy ją podłączyć do gniazdka zgodnego z obowiązującymi normami i umieszczonego w łatwo dostępnym miejscu, również po zakończonej instalacji.
Jeśli okap nie jest wyposażony we wtyczkę (bezpośrednie podłączenie do sieci) lub wtyczka nie znajduje się w łatwo dostępnym miejscu, również po zakończonej instalacji, należy

zastosować znormalizowany wyłącznik dwubiegunowy, który umożliwi całkowite odcięcie od sieci elektrycznej w warunkach nadprądowych kategorii III, zgodnie z zasadami instalacji.
**Uwaga!** Przed ponownym podłączeniem obwodu okapu do zasilania i sprawdzeniem poprawności jego działania należy się zawsze upewnić, czy przewód zasilający jest prawidłowo zamontowany.
**Uwaga!** Jeżeli przewód zasilający nieodłączalny ulegnie uszkodzeniu, to powinien on być wymieniony u wytwórcy lub w specjalistycznym zakładzie naprawczym albo przez wykwalifikowaną osobę w celu uniknięcia zagrożenia.

### Instalacja okapu

**Przed przystąpieniem do instalacji:**

- Sprawdzić, czy wymiary zakupionego produktu są stosowne do wybranego miejsca montażu.
- Zdemontować filtr węglowy (*), jeżeli znajduje się na wyposażeniu (patrz odpowiedni rozdział). Filtr należy ponownie zamontować tylko wtedy, gdy okap będzie używany w wersji filtrującej.
- Sprawdzić, czy wewnątrz okapu nie pozostawiono (z powodów związanych z transportem) dodatkowego materiału dostarczanego wraz z urządzeniem (na przykład woreczków z wkrętami (*), karty gwarancyjnej (*) itp), ewentualnie wyjąć je i zachować.

W przypadku zastosowania paneli i/lub ścian i/lub wiszących przedziałów bocznych, należy sprawdzić czy jest wystarczająco dużo miejsca do zainstalowania okapu, oraz czy istnieje łatwy dostęp do panelu sterowania.
**Aby zdjąć okap z zawieszenia** należy postępować w kierunku odwrotnym do montażu.
**Uwaga!** Stosować odpowiednie rękawice ochronne.
Rozpocząć, odklejając okap od dwustronnego lepiszcza, dzięki któremu okap przylega do dna zawieszenia (zobacz fig. 4). Zaleca się użycie noża, który należy wprowadzić między blachę okapu a dno zawieszenia po prawym i lewym boku. Rys. A
**Uwaga!** W przeciwnym razie, stosując siłę podczas wyciągania, blacha okapu może się bezpowrotnie odkształcić.

## Działanie okapu

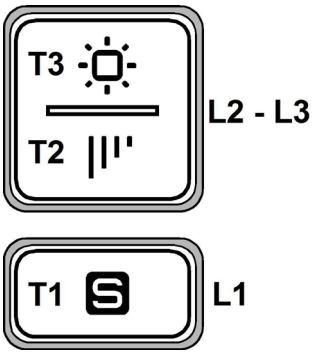


**T1.** Przycisk ON/OFF "Działanie w trybie automatycznym (czujnik), połączenie ze **SNAP®** " - patrz lista funkcji w kolejnym rozdziale
**T2.** Przycisk wyboru **prędkości** (mocy) zasysania: **1, 2, 3 intensywna**
**Uwaga:** Czas trwania prędkości **intensywnej** wynosi około 5 minut, po których jest automatycznie ustawiana prędkość **3.**
**T3.** Przycisk ON/OFF (krótkie naciśniecie) i regulacja intensywności światła (długie naciśnięcie).

**Wskaźnik nasycenia filtra**
Okap wskazuje kiedy należy wykonać konserwację filtrów:
**Filtr przeciwtłuszczowy (co około 40 godzin użytkowania):** wszystkie diody z czerwonym światłem
**Filtr zapachowego aktywnego węgla (co około 160 godzin używania):** wszystkie diody z czerwonym światłem , dioda **L2** i **L3** migoczą.

**Reset nasycenia filtrów**
Po wykonaniu konserwacji filtrów należy długo wcisnąć klawisz **T1 i T3**, diody **L1**, **L2** i **L3** migoczą, krótką chwilę, na czerwono, a następnie automatycznie się wyłączają.

**Włączenie wskaźnika nasycenia filtra zapachowego aktywnego węgła**
Ten wskaźnik jest zazwyczaj wyłączony. Aby go włączyć należy postępować w następujący sposób :
**Przy wyłączonym okapie** wcisnąć i przytrzymać przez dłuższy czas jednocześnie **T1** i **T2**: najpierw zaświeca się **L1**, a później także **L2** i **L3** po czym, po zwolnieniu klawiszy diody **L2** i **L3** krótko migoczą aby poinformować o wykonaniu włączenia.
**Wyłączenie DIODY zasysania filtra przeciwwęglowego:** powtórzyć wyżej opisaną czynność, najpierw zaświecają się jednocześnie diody **L1**, **L2** i **L3**, później tylko **L1,** po czym, po zwolnieniu klawiszy zaświecają się ponownie diody **L1, L2** i **L3 aby poinformować o wykonaniu wyłączenia**.

**Działanie okapu w trybie automatycznym (czujnik), połączenie ze SNAP®**

**Uwaga!** Przed użyciem funkcjonowania automatycznego zaleca się przystąpienie do "***Regulacji parametrów do Funkcjonowania automatycznego"*** (patrz poniższy rozdział) i podłączenie okapu do **SNAP®**.

**Działanie okapu w trybie automatycznym (czujnik)**

Okap zostanie włączony z najbardziej odpowiednią prędkością w zależności od oparów odczytanych przez czujnik, w który jest wyposażony.
Aby włączyć funkcję:
Nacisnąć na krótko przycisk **T1**, dioda LED **L1** zaczyna świecić światłem białym.

**Działanie okapu w trybie automatycznym ze SNAP®**

**Uwaga: SNAP®** jest pomocniczym urządzeniem zasysającym będącym w stanie działać razem z okapem.
W celu uzyskania dodatkowych informacji należy się zapoznać z instrukcją dostarczoną ze **SNAP®**
Aby włączyć funkcję:
Nacisnąć na krótko przycisk **T1**, dioda LED **L1** zaczyna świecić światłem pomarańczowym.

***Regulacja parametrów do działania w trybie automatycznym***

Regulacja parametrów następuje regularnie w sposób **automatyczny** za każdym razem, gdy okap zostaje podłączony do sieci elektrycznej (np. po pierwszej instalacji lub awarii zasilania elektrycznego) lub w sposób **ręczny.**
**Uwaga:** Wszystkie czynności ręczne kalibracji, wyboru, regulacji i podłączenia logicznego urządzeń opisanych poniżej są możliwe przy wyłączonym okapie (OFF) i wyłączonym działaniu w trybie automatycznym (**T1** OFF - **L1** wyłączona).

**Regulacja ręczna**

Do wykonania w razie odnotowania niewystarczającego Działania w trybie automatycznym, należy ją wykonać, gdy w kuchni występują normalne warunki środowiskowe.
Regulacja ręczna przewiduje:

- *Kalibrację okapu:*
- *Wybór płyty grzejnej (gazowa - indukcyjna lub elektryczna).*
- Podłączenie ze SNAP® (gdy zainstalowany).

**Kalibracja okapu**

Nacisnąć na długo przycisk **T1** (około 10 sek.), LED **L1** będzie migać wskazując, że rozpoczęła się kalibracja, proces kalibracji będzie trwał około 5 minut.

**Wybór płyty grzejnej** (gazowa - indukcyjna lub elektryczna)
Nacisnąć na długo przycisk **T2** (około 10 sek.)**,** wszystkie diody zaczną migać przez 5".
**W tym czasie** nacisnąć T1, aby wybrać posiadaną płytę grzejną:
Dioda LED pomarańczowa: płyta grzejna gazowa.
Dioda LED błękitna: płyta grzejna indukcyjna.
Dioda LED biała: płyta grzejna elektryczna
Odczekać 5", aby umożliwić okapowi zapisanie dokonanego wyboru, aż zgasną wszystkie LED.

**Podłączenie ze SNAP® (gdy zainstalowany).**

Połączenie między okapem i SNAP® jest automatyczne, nie jest konieczne wykonanie jakiegokolwiek ustawienia.

## Konserwacja

### Czyszczenie okapu

Do czyszczenia używać **WYŁĄCZNIE** szmatki nawilżonej płynnymi neutralnymi środkami czyszczącymi. **DO CZYSZCZENIA NIE NALEŻY UŻYWAĆ NARZĘDZI ANI PRZYRZĄDÓW!** Unikać stosowania produktów zawierających środki ścierne. **NIE STOSOWAĆ ALKOHOLU!**

### Panel

**Rys. 9-11-12-13**
**Konserwacja panelu**
**Demontaż:**
**a.**pociągnąć panel (STRONA PRZEDNIA) w dół,
**b.**odłączyć go z zawiasów tylnych.
**Czyszczenie:**
Panel powinien być czyszczony z tą samą częstotliwością, co filtr przeciwtłuszczowy; użyć wilgotnej szmatki i łagodnego detergentu.
Unikać stosowania ściernych środków czyszczących. NIE STOSOWAĆ ALKOHOLU!
**Montaż :**
Postępować w kierunku przeciwnym do demontażu.
**Uwaga!** Należy zawsze sprawdzić czy panel jest prawidłowo umocowany.

### Filtr przeciwtłuszczowy

**Rys. 9-12**
**Zatrzymuje cząstki tłuszczu pochodzące z gotowania.**
Musi być czyszczony co najmniej raz w miesiącu, za pomocą środka czyszczącego nie żrącego, ręcznie lub w zmywarce w niskiej temperaturze i krótkim cyklu mycia.
Mycie w zmywarce metalowego filtra tłuszczowego może spowodować jego nieznaczne odbarwienie, to jednak nie pogarsza parametrów jego pracy.
Aby wyjąć filtr tłuszczowy należy pociągnąć za klamkę sprężynową.

### Filtr na węgiel ( tylko dla wersji filtrującej)

**Rys. 10**
**Zatrzymuje przykre zapachy pochodzące z gotowania.**
Nasycenie filtra następuje po krótszym lub dłuższym okresie użytkowania w zależności od rodzaju kuchni i od regularności z jaką jest wykonywane czyszczenie filtra tłuszczowego. Wkład filtra powinien być w każdym razie wymieniony po upływie nie więcej niż czterech miesięcy.
NIE wolno myć lub regenerować filtra.
**Filtr węglowy okrągły**
Założyć po jednym filtrze z każdego boku tak, aby zakryć ochronną kratkę wirnika silnika, po czym obrócić w kierunku zgodnym z ruchem wskazówek zegara.
Aby zdemontować, obrócić w kierunku przeciwnym do ruchu wskazówek zegara.

### Wymiana lampek

Okap zaopatrzony jest w system oświetlenia, który bazuje się na technologii LED.
LED gwarantują optymalne oświetlenie, trwałość 10 razy większą od lamp tradycyjnych i pozwalają zaoszczędzić 90% energii elektrycznej.

W celu wymiany należy zwrócić się do serwisu obsługi technicznej.

Výrobce odmítá převzít jakoukoliv odpovědnost za případné závady, škody nebo vznícení digestoře, které byly způsobeny nedodržením těchto předpisů. Digestoř je projektována pro odsávání dýmů a par při vaření a je určena pouze k domácím účelům.

**Digestoř může mít odlišný vzhled od ilustrací na výkresech této příručky, nicméně návod k použití, údržba a montáž zůstávají nezměněny.**

- **!** Je důležité uchovat si tuto příručku, abyste ji mohli konzultovat v jakémkoliv okamžiku. V případě prodeje, postoupení či stěhování si zajistěte, aby zůstala společně s přístrojem.
- **!** Přečtěte si pozorně návod: obsahuje důležité informace o instalaci, užití a bezpečnosti.
- **!** Neměňte elektrickou či mechanickou úpravu výrobku anebo vývodního zařízení.
- **!** Před instalací zařízení zkontrolujte, zda některá ze součástí není poškozena. V opačném případě kontaktujte prodejce a nepokračujte v instalaci.

Poznámka: detaily označené symbolem "(*)" jsou volitelné doplňky, dodávané pouze pro některé modely nebo součástky, které je nutné dokoupit.

# Výměna žárovek

Před jakýmkoli čištěním či údržbou odpojte digestoř z elektrické sítě odpojením ze zásuvky nebo vypnutím hlavního domovního vypínače.

Při jakýchkoli úkonech spojených s instalací či údržbou používejte ochranné rukavice.

Tento přístroj mohou používat děti starší 8 let a osoby se sníženými tělesnými, smyslovými či duševními schopnostmi nebo osoby bez patřičných zkušeností a znalostí, pouze pokud jsou pod neustálým dozorem nebo byly poučeny o bezpečném použití výrobku a jsou si vědomy rizik spojených s jeho použitím.

Je nutné se ujistit, zda si děti nehrají se zařízením.

Čištění a údržba nesmí být prováděna dětmi bez dozoru.

Místnost musí být dostatečně větraná, pokud je digestoř používána společně s jinými spalovacími zařízeními na plyn či jiná paliva.

Vnitřní a vnější části digestoře musí být často čištěny (NEJMÉNĚ JEDNOU ZA MĚSÍC), za dodržení výslovných pokynů uvedených v návodu k údržbě.

Při nedodržení pokynů pro čištění digestoře a výměnu a čištění filtrů hrozí nebezpečí požáru.

Je přísně zakázáno připravovat pod digestoří pokrmy na ohni.

Použití otevřeného ohně může poškodit filtry a způsobit požáry, proto oheň nesmí být nikdy používán.

Zvýšenou pozornost je nutné věnovat smažení, protože přehřátý olej by se mohl vznítit.

POZOR: Pokud je varná deska v provozu, přístupné části digestoře se mohou stát velmi teplými.

Při výměně žárovky používejte pouze typ žárovky uvedený v tomto návodu, v části věnované údržbě/výměně žárovek.

**Pozor!** Nepřipojujte přístroj k elektrické síti, dokud instalace nebude zcela ukončena.

Co se týče technických a bezpečnostních opatření pro odvod kouře, postupujte přesně podle předpisů příslušných místních orgánů.

Odsávaný vzduch musí být odváděn do potrubí používaného pro odtah kouřů vznikajících při použití spalovacích zařízení na plyn či jiná paliva.

Nepoužívejte a nenechávejte digestoř bez správně instalovaných žárovek, jelikož hrozí nebezpečí úrazu elektrickým proudem.

Nikdy nepoužívejte digestoř bez správně namontované mřížky!

Digestoř nesmí být NIKDY používána jako opěrná plocha, pokud pro tento účel není výslovně určena.

Při instalaci používejte pouze úchytné šrouby dodané z výrobkem. Pokud šrouby nejsou součástí vybavení, zakupte správný typ šroubů. Používejte šrouby se správnou délkou, podle pokynů v Návodu pro instalaci. V případě pochyb se obraťte na pověřený servis nebo se poraďte s odborným personálem.

POZOR! V případě chybějící instalace šroubů a úchytných prvků dle pokynů uvedených v tomto návodu může dojít k vzniku nebezpečí elektrické povahy.

Tento spotřebič je označený v souladu s evropskou směrnicí 2012/19/EC o likvidaci elektrického a elektronického zařízení (WEEE). Zajištěním správné likvidace tohoto výrobku pomůžete zabránit případným negativním důsledkům na životní prostředí a lidské zdraví, ke kterým by nevhodnou likvidací tohoto výrobku mohlo dojít.



Symbol ▬ na výrobku nebo na dokumentech přiložených k výrobku udává, že tento spotřebič nepatří do domácího odpadu. Spotřebič je
nutné odvézt do sběrného místa pro recyklaci elektrického a elektronického zařízení.
Likvidace musí být provedena v souladu s místními předpisy o ochraně životního prostředí, které se týkají likvidace odpadu.
Podrobnější informace o zpracování, rekuperaci a recyklaci tohoto výrobku zjistíte u příslušného místního úřadu, služby pro likvidaci domovního odpadu nebo v obchodě, kde jste výrobek zakoupili.

Přístroj byl navržen, testován a vyroben v souladu s:
• Bezpečnost: EN/IEC 60335-1; EN/IEC 60335-2-31, EN/IEC 62233.
• Výkonnost: EN/IEC 61591; ISO 5167-1; ISO 5167-3; ISO 5168; EN/IEC 60704-1; EN/IEC 60704-2-13; EN/IEC 60704-3; ISO 3741; EN 50564; IEC 62301.
• EMC: EN 55014-1; CISPR 14-1; EN 55014-2; CISPR 14-2; EN/IEC 61000-3-2; EN/IEC 61000-3-3.
(Osobitý mezinárodní výbor pro rádiové rušení, pozn. překl)
Doporučení pro správné použití s cílem snížit dopad na životní prostředí:
Zapněte digestoř na minimální rychlost, když začnete s vařením a nechte ji běžet několik minut poté, co jste vaření ukončili. Zvyšte rychlost pouze v případě nadměrného množství kouře nebo páry a použijte podpornou rychlost (i) jenom v extrémních situacích. Vyměňte uhlíkový filtr (y), je-li to nutné pro udržování účinnosti snižování zápachu. Vyčistěte tukový filtr (y), je-li to nutné pro udržování jeho účinnosti. Použijte maximální průměr potrubního systému, jak je uvedeno v tomto návodu, pro optimalizaci účinnosti a minimalizaci hluku.

## Použití

Digestoř je možné použít s odsáváním mimo místnost, nebo s recirkulačním filtrem pro čištěním vzduchu v místnosti.



### Odsávání mimo místnost

Páry jsou vyváděny mimo místnost odtahovím potrubím upevněného na spojovací přírubě.
Průměr odtahového potrubí se musí rovnat průměru spojovacího prstence.
Pozor! Odtahové potrubí není součástí vybavení a je třeba ho zakoupit.
Jestliže je digestoř vybavena filtry s uhlíkem, musejí být vyňaty.
Napojte digestoř na odtahového potrubí se stejným průměrem jako vývod vzduchu (spojovací příruba).
Použití odtahového potrubí s menším průměrem způsobí snížení výkonu a zvýšení hluku.
Za to výrobce odmítá jakoukoliv zodpovědnost.
! Používejte co nejkratší odtahové potrubí.
! Používejte odtahové potrubí s co nejmenším počtem záhybů (maximální úhel záhybu: 90°).
! Vyhněte se zásadním změnám sekce vedení odtahu.



### Odsávání s recilkulací

Odsávaný vzduch bude před návratem do místnosti zbaven tuku a pachů. K použití digestoře v této verzi je nutné instalovat dodatečný systém filtrování na základě aktivních uhlíků.

## Instalace

Minimální vzdálenost mezi podporou nádoby na varné ploše a nejnižší částí digestoře nesmí být menší než 50cm v případě elektrických sporáků 65cm v případě plynových či smíšených sporáků.
Pokud návod na instalaci varného zařízení na plyn doporučují větší vzdálenost, je třeba se tímto pokynem řídit.



### Elektrické připojení

Síťové napětí musí odpovídat napětí uvedenému na štítku s charakteristikami umístěného uvnitř krytu. Pokud je kryt vybaven přípojkou, stačí jej zapojit do zásuvky odpovídající stávajícím normám, která se nachází ve snadno dosažitelném prostoru i po provedené montáži. Pokud kryt není vybaven přípojkami (přímé připojení k síti) nebo se zásuvka nenachází ve snadno dosažitelném prostoru i po provedené montáži , je třeba použít dvojpólový vypínač odpovídající normám, který zaručí úplné odpojení od sítě v podmínkách kategorie přepětí III, v souladu s pravidly instalace.
**Pozor!** Dříve než opět napojíte obvod digestoře na síťové napájení a ověříte správné fungování, zkontrolujte si vždy, že síťový kabel byl správně namontován.
**Pozor!** Výměna napájecího kabelu musí být provedena pouze odborným technickým personálem určeným k tomuto druhu úkonů za účelem vyvarovat se jakémukoliv riziku.

### Instalace

**Před zahájením instalace:**

- Zkontrolujte, zda má zakoupený výrobek vhodné rozměry pro zvolený prostor instalace.
- Odložte filtr/y s aktivním uhlím – jsou-li dodány (viz příslušný odstavec). Je třeba jej/je namontovat zpět v případě, že hodláte používat odsavač ve filtrační verzi.
- Zkontrolujte, zda se uvnitř odsavače nenachází (z přepravních důvodů) materiál příslušenství (například sáčky se šrouby, záruky atd.), případně je vyjměte a uschovejte.

V případě existence panelů a/nebo stěn a/ nebo /postranních závěsných skříněk si ověřte zda existuje dostatečný prostor pro montáž digestoře a zda je stále možné přistupovat bez problémů k řídícímu panelu.
**Při demontáži digestoře ze závěsné konstrukce** postupujte opačným způsobem než při montáži.
**Pozor!** Používejte vhodné pracovní rukavice proti pořezání.

Nejdříve digestoř odlepte od oboustranné lepící vrstvy, protřednictvím které je připevněna k závěsné konstrukci (viz také obr. 4)
Při tomto úkonu použijte nožík, který vsunete mezi plech digestoře a dno závěsné konstrukce na pravé a levé straně. Obr. A
**Pozor!** V opačném případě by při vytahování mohlo dojít k ohnutí a vážnému poškození plechu digestoře

## Provoz

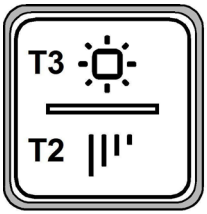





- **T1.** Hlavní tlačítko „Automatický provoz (snímač)", spojení se zařízením **SNAP® "** - viz seznam funkcí v následujícím odstavci
- **T2.** Tlačítko ovládání **rychlosti** (výkonu) odsávání:**1**, **2**, **3**, **intenzivní**
  **Poznámka: Intenzivní** rychlost funguje přibližně 5 minut, poté se automaticky přepne na rychlost **3.**
- **T3.** Hlavní tlačítko (krátké stisknutí) a nastavení intenzity světla (dlouhé stisknutí).

**Ukazatel zanesení filtrů**
Digestoř signalizuje, že je nutné provést údržbu filtrů:
**Tukový filtr (přibližně každých 40 hodin provozu):** všechny LED kontrolky svítí červeně
**Pachový filtr s aktivním uhlím (přibližně každých 160 hodin provozu):** všechny LED kontrolky svítí červeně, LED kontrolky **L2** a **L3** blikají

**Reset zanesení filtrů**
Po provedení údržby filtrů dlouze stiskněte tlačítka **T1 a T3**, LED kontrolky **L1**, **L2** a **L3** krátce zablikají červeně a poté definitivně zhasnou.

**Aktivace ukazatele zanesení pachového filtru s aktivním uhlím**
Tento ukazatel je za normálních okolností vypnutý. Pro aktivaci postupujte následujícím způsobem:
**S vypnutou digestoří** současně stiskněte a přidržte stisknutá tlačítka **T1** a **T2**: nejdříve se rozsvítí **L1**, poté i **L2** a **L3** a po uvolnění tlačítek LED kontrolky **L2** a **L3** krátce zablikají, čímž signalizují úspěšnou aktivaci.
**Deaktivace LED kontrolky zanesení uhlíkového filtru:** zopakujte výše uvedený postup; nejdříve se současně rozsvítí LED kontrolky **L1**, **L2** a **L3**, poté jen **L1,** a po uvolnění tlačítek se znovu rozsvítí LED kontrolky **L1, L2** a **L3**,, čímž signalizují úspěšnou deaktivaci.

**Automatické fungování (snímač), spojení se SNAP®**
**Upozornění!** Doporučujeme provést „***Nastavení parametrů pro automatické fungování***" (viz odstavec níže), než budete automatické fungování používat a připojit odsavač ke **SNAP®**.

**Automatické fungování (snímač)**
Odsavač se zapne při nejvhodnější rychlosti podle intenzity výparů z vaření zjištěné snímačem ve výbavě odsavače.
Pro aktivaci této funkce:
Krátce stiskněte tlačítko **T1**, kontrolka LED **L1** se bíle rozsvítí.

**Automatické fungování odsavače se SNAP®**

**Poznámka:** Zařízení **SNAP®** je odsávací jednotka, která dokáže fungovat společně s odsavačem.
Podrobnější informace najdete v návodu v příloze zařízení **SNAP®**
Pro aktivaci této funkce:
Krátce stiskněte tlačítko **T1**, kontrolka LED **L1** se oranžově rozsvítí.

***Nastavení parametrů pro automatické fungování***
Nastavení parametrů proběhne pravidelně **automaticky** při každém opakovaném zapnutí odsávače do elektrické sítě (např.: při první instalaci ebo po výpadku napájení) nebo **manuálně**.
**Poznámka:** Veškeré popsané manuální operace kalibrace, výběru, nastavení a logického spojení jsou možné na vypnutém odsávači (VYP) a s vypnutím automatickým provozem (**T1** VYP - **L1** zhasnuta) .

**Manuální nastavení**
Je třeba ji provést, pouze pokud si všimnete neuspokojivého automatického fungování, a provádí se ve chvíli, kdy jsou v kuchyni dodrženy běžné podmínky prostředí.
Manuální nastavení zahrnuje:

- *Kalibraci odsávače:*
- *Volbu varné desky (plynová - indukční nebo elektrická).*
- Spojení se zařízením SNAP® (je-li nainstalováno).

**Kalibraci odsávače**
Dlouze stiskněte tlačítko **T1** (cca. 10 sekund), kontrolka LED **L1** bliká na znamení, že došlo k zahájení kalibrace, proces kalibrace potrvá přibližně 5 minut.

**Volba typu varné desky** (plynová - indukční nebo elektrická)

Dlouze stiskněte tlačítko **T2** (cca na 10 sekund)**,** všechny kontrolky led začnou blikat přibližně na 5 sekund.
**V této lhůtě** stiskněte tlačítko T1 a vyberte tak vaši varnou desku:
oranžová kontrolka LED: plynová varná deska
bledě modrá kontrolka LED: indukční varná deska

bílá kontrolka LED: elektrická varná deska
Vyčkejte 5 sekund, aby odsávač mohl zaznamenat provedenou volbu, a poté všechny kontrolky LED zhasnou.

**Spojení se zařízením SNAP® (je-li nainstalováno).**
Spojení mezi odsavačem a zařízením SNAP® proběhne automaticky, není třeba provádět žádné nastavení.

# Údržba

## Čištění
Pro čištění je třeba použít **VÝHRADNĚ** látku navlhčenou neutrálními tekutými čistícími prostředky. **NEPOUŽÍVEJTE ŽÁDNÉ NÁSTROJE NEBO POMŮCKY NA ČIŠTĚNÍ. NEPOUŽÍVEJTE ALKOHOL!**

## Panel
**Obr. 9-11-12-13**
**Údržba panelu**
**Demontáž:**
**a.** zatáhněte panel (PŘEDNÍ ČÁST) rozhodně směrem dolů
**b.** vyhákněte jej ze zadních závěsů.
**Čištění:**
odsávací panel je třeba čistit se stejnou frekvencí jako tukový filtr, používejte hadřík namočený do neutrálních tekutých čistících prostředků.
Vyvarujte se používání produktů obsahujících abraziva. NEPOUŽÍVEJTE ALKOHOL!
**Montáž :**
Panel se zahákne zezadu a upevní zepředu (upevnění pomocí magnetů).
**Upozornění!** Vždy zkontrolujte, zda je panel dobře upevněný na svém místě.

## Tukový filtr
**Obr. 9-12**
**Zadržuje částice tuku uvolňující se při vaření.**
Tukový filtr se musí 1 x do měsíce vyčistit .
Je možné jej čistit ručně jemným mycím prostředkem nebo v kuchyňské myčce při nejnižší teplotě a kratším programu.
Demontáž tukového filtru je znázorněna - zatlačte na západku filtru.

## Filtr s aktivním uhlíkem (jen u filtrační verze)
**Obr. 10**
**Tento filtr pohlcuje nepříjemné pachy vznikající při vaření.**
Saturace filtru s uhlíkem nastane po více či méně dlouhém užití, tj. závisí na typu kuchyně a pravidelném čištění filtru proti mastnotám. V každém případě je nutné nahradit patronu maximálně jednou za 4 měsíce.
NEMŮŽE být umýván či regenerován.
**Kruhový filtr s uhlíkem**
Umístěte po jednom na každé straně k pokrytí obou ochranných mřížek rotoru motoru a pak otáčejte ve směru hodinových ručiček.
K odmontování otáčejte proti směru hodinových ručiček.

## Výměna žárovek
Digestoř je vybavena osvětlovacím systémem založeným na technologii DIOD.
DIODY zaručují optimální osvětlení, s trvanlivostí až 10 krát delší než tradiční svídtila a umožňují úspory 90% elektrické energie.

Pro výměny se obraťte na servisní službu.

**Prísne dodržiavajte pokyny uvedené v tomto návode.** Výrobca odmieta prevziať akúkoľvek zodpovednosť za prípadné poškodenie, poruchy, škody, alebo vznietenie odsávača, ktoré bolo spôsobené nedodržaním týchto predpisov. Odsávač pár slúži výhradne na odsávanie pár, dymu, pachov vzniknutých pri varení a je určený výhradne pre domáce použitie.

**Odsávač pary môže mať odlišný výzor ako je zobrazené na nákrese v tejto knižke, ale napriek tomu návody pre použitie, údržba a montáž ostanú rovnaké.**

- **!** Je dôležité uchovať si túto príručku, aby ste ju mohli Použiť v akomkoľvek okamihu. V prípade predaje, postúpení či sťahovaní zaistite, aby zostala spoločne s odsávačom pár.
- **!** Pozorne si prečítajte návod: obsahuje dôležité informácie o inštalácii, použití a bezpečnosti.
- **!** Nemeňte elektrickú či mechanickú úpravu výrobku alebo potrubie na odvod pár.
- **!** Skôr než budete pokračovať s inštaláciou zariadenia, overte, všetky súčiastky či nie sú poškodené. V opačnom prípade obráťte sa na predajcu a nepokračujte v inštalácii.

**Poznámka:** detaily označené symbolom "(*)" sú voliteľné doplnky, dodávané iba pre niektoré modely alebo súčiastky, ktoré je nutné dokúpiť.

# Upozornenia

Pred každým čistením alebo údržbou, odpojte odsávač pár od elektrickej siete vytiahnutím zástrčky alebo vypnutím hlavného vypínača bytu.

Pre všetky inštalačné a údržbové operácie používajte pracovné rukavice.

Zariadenie môže byť používané deťmi vo veku nie menej ako 8 rokov a osobami so zníženými fyzickými, zmyslovými alebo duševnými schopnosťami, alebo nedostatkom skúseností a potrebných znalostí, pokiaľ sú pod primeraným dozorom, alebo dostali pokyny o bezpečnom užívaní zariadenia a keď si uvedomujú s ňou spojené nebezpečenstvo.

Deti musia byť kontrolované, aby sa nehrali so zariadením.

Čistenie a údržbu nesmú vykonávať deti bez dozoru.

Miestnosť musí mať dostatočné vetranie, keď kuchynský odsávač pár sa používa súčasne s inými zariadeniami spaľujúce plyn alebo iných palív.

Odsávač pár sa musí pravidelne čistiť ako vnútorne tak zvonka (ASPOŇ RAZ ZA MESIAC), v každom prípade rešpektujte ako je výslovne uvedené v návode na údržbu.

Nedodržiavanie noriem čistenia odsávača pár a výmeny a čistenia filtrov môže spôsobiť požiare.

Je prísne zakázané pod odsávačom pár robiť jedlá na plameni.

Používanie otvoreného ohňa poškodzuje filtre a môže spôsobiť požiar a preto sa mu treba v každom prípade vyhnúť.

Vyprážanie musí byť vykonané pod kontrolou, aby prehriaty olej sa nezapálil.

POZOR: Keď je varná doska v prevádzke, prístupné časti odsávača pary sa môžu zahriať.

Pri výmene lampy používajte len typ lampy uvedený v sekcii údržba/výmena lampy v tejto príručke.

**Pozor!** Nepripájajte zariadenie do elektrickej siete, kým inštalácia nie úplne dokončená.

Pokiaľ ide o technické a bezpečnostné opatrenia, ktoré sa majú prijať pre vypúšťanie výparov, prísne sa dodržujte nariadeniam ustanovenými príslušnými miestnymi úradmi .

Odsávaný vzduch nesmie byť dopravený do potrubia používaného pre vypúšťanie výparov produkovaných zariadeniami spaľujúcimi plyn alebo iné palivá.

Nepoužívajte alebo nechajte odsávač pár bez správne namontovaných lámp kvôli možnému riziku úrazu elektrickým prúdom.

Nikdy nepoužívajte odsávač pár bez správne namontovanej mriežky!

Odsávač pár sa nesmie NIKDY používať ako nosný povrch, pokiaľ nie je výslovne uvedené

Používajte len upevňovacie skrutky dodávané s výrobkom pre inštaláciu alebo, ak nie sú súčasťou dodávky, kúpte správny typ skrutiek. Používajte správnu dĺžku skrutiek, ktorá je označená v Návode na inštaláciu. Ak si nie ste istí, poraďte sa s autorizovaným servisným strediskom alebo podobným kvalifikovaným personálom.

POZOR! Chýbajúca inštalácia upevňovacích skrutiek alebo prostriedkov v súlade s týmito pokynmi môže spôsobiť úraz elektrickým prúdom.

Tento spotrebič je označený v súlade s európskou smernicou 2012/19/EC o likvidácii elektrického a elektronického zariadenia (WEEE).
Uistením sa, že tento výrobok bol po svojej životnosti odstránený správnym spôsobom, užívateľ prispieva k predchádzaniu možným negatívnym následkom pre životné prostredie a zdravie.



Symbol ▬ výrobku alebo na jeho sprievodnej dokumentácii, upozorňuje, že s týmto výrobkom sa nesmie zaobchádzať ako s domácim odpadom, ale musí byť odovzdaný do príslušné miesta zberu pre recykláciu elektrických a elektronických prístrojov. Zbaviť sa ho riadením sa podľa miestnych zákonov o odstránení odpadkov. Kvôli dokonalejším informáciám o zaobchádzaní, znovuzískaní a recyklácii tohto výrobku, kontaktujte príslušné miestne úrady, služby pre zber domáceho odpadu alebo predajňu , v ktorej výrobok bol zakúpený.

Prístroj bol navrhnutý, testovaný a vyrobený v súlade s:
• Bezpečnosť: EN/IEC 60335-1; EN/IEC 60335-2-31, EN/IEC 62233.
• Výkonnosť: EN/IEC 61591; ISO 5167-1; ISO 5167-3; ISO 5168; EN/IEC 60704-1; EN/IEC 60704-2-13; EN/IEC 60704-3; ISO 3741; EN 50564; IEC 62301.
• EMC: EN 55014-1; CISPR 14-1; EN 55014-2; CISPR 14-2; EN/IEC 61000-3-2; EN/IEC 61000-3-3.
(CISPR - Osobitný medzinárodný výbor pre rádiové rušenie, pozn. prekl.)
Odporúčania pre správne použitie s cieľom znížiť dopad na životné prostredie: Zapnite digestor na minimálnu rýchlosť, keď začnete s varením a nechajte ho bežať niekoľko minút po ukončení varenia. Zvýšte rýchlosť len v prípade veľkého množstva dymu a pary a použite podpornú rýchlosť (rýchlosti) len v extrémnych situáciách. Vymeňte uhlíkový filter (filtre), ak je to potrebné na udržiavanie dobrej účinnosti zníženia zápachu. Vyčistite tukový filter (filtre), ak je to potrebné na udržiavanie jeho účinnosti. Použite maximálny priemer potrubného systému, ako je uvedené v tomto návode, na optimalizáciu účinnosti a minimalizáciu hluku.

## Používanie

Digestor je možné použiť s odsávaním mimo miestnosť, alebo s recirkulačným filtrom pre čistenie vzduchu v miestnosti.

### Odsávacia verzia

Výpary sú vypúšťané von prostredníctvom výfukového potrubia upevneného na spojovacej prírube.
Priemer výfukového potrubia sa musí zhodovať s priemerom spojovacieho prstenca.
**Upozornenie!** Odťahové potrubie nie je súčasťou výbavy a je nutné ho zakúpiť.
Ak odsávač pary je vybavený uhlíkovými filtrami, tak tie musia byť vybraté.
Napojte digestor na odťahové potrubie s rovnakým priemerom ako vývod vzduchu (spojovacia príruba).
Použitie odvodových trubíc a otvorov do steny s menším priemerom má za následok zníženie odsávadsej výkonnosti e drastické zvýšenie hlučnosti.
V tejto zásluhe sa vyhýba každej zodpovednosti.
! Používajte čo najkratšie odťahové potrubie.
! Používajte odťahové potrubie s čo najmenším počtom záhybov (maximálny uhol záhybu: 90°).
! Vyhnite sa zásadným zmenám sekcie vedenia odťahu.

### Filtračná verzia

Odsávaný vzduch bude pred návratom do miestnosti zbavený tukov a pachov. K použitiu digestora v tejto verzii je nutné inštalovať dodatočný systém filtrovania na základe aktívnych uhlíkov.
Nasatý vzduch sa pred znovu privodením do miestnosti najprv odmastí a sa zbaví zápachu. Aby sa mohol odsávač pary používať v takejto verzii, je potrebné nainštalovať doplňujúci filtračný systém na základe aktívneho uhlia.

## Montáž

Minimálna vzdialenosť medzi podporou nádoby na varnej ploche a najnižšou časťou digestora nesmie byť menšia než 50cm v prípade elektrických sporákov, 65cm v prípade plynových či kombinovaných/zmiešaných sporákov.
Pokiaľ návod na inštaláciu varného zariadenia na plyn odporúča väčšiu vzdialenosť, je treba sa týmto pokynom riadiť.

### Elektrické napojenie

Sieťové napätie musí zodpovedať napätiu uvedenému na štítku s charakteristikami umiestnenom vo vnútri odsávača. Pokiaľ je odsávač vybavený prípojkou/vidlicou, stačí ju zapojiť do zásuvky zodpovedajúcej aktuálnym normám, ktorá sa nachádza v ľahko dosiahnuteľnom priestore aj po prevedenej montáži. Pokiaľ odsávač nie je vybavený prípojkami/vidlicou (priame pripojenie k sieti) alebo sa zásuvka nenachádza v ľahko dosiahnuteľnom priestore aj po prevedení montáže, je nutné použiť dvojpólový vypínač zodpovedajúci normám, ktorý zaručí úplné odpojenie od siete v podmienkach kategórie prepätí III, v súlade s pravidlami inštalácie.
**Upozornenie!** Skôr než opäť napojíte obvod digestora na sieťové napájanie a overíte správne fungovanie, skontrolujte si vždy, že sieťový kábel bol správne namontovaný.
**Upozornenie!** Výmena napájacieho kábla musí byť prevedená príslušnou schválenou technickou službou.

### Montáž

**Pred začatím inštalácie:**
- Skontrolujte, či má zakúpený výrobok vhodné rozmery pre zvolený priestor inštalácie.
- Odložte filter/y s aktívnym uhlím – ak sa dodávajú (viď príslušný odstavec). Je potrebné ich namontovať späť v prípade, že hodláte používať odsávač vo filtračnej verzii.
- Skontrolujte, či sa vo vnútri odsávača nenachádza (z

prepravných dôvodov) materiál príslušenstva (napríklad vrecká so šraubami, záruky atd.), prípadne ich vyberte a uschovajte.

V prípade prítomnosti panelov a/alebo stien a/alebo bočných nosníkov, presvedčiť sa, či je dostatočný priestor pre inštaláciu odsávača pary a nech je stále možnosť ľahko prístúpiť k riadiacemu panelu.

**Ak chcete vybrať odsávača pary zo závesnej skrinky** postupujte opačným montážnym krokom.

**Pozor!** Používajte vhodné ochranné rukavice odolné rezu.

Začnite odpojením odsávača pary z obojstranného lepiacej pásky, ktorá ho udržuje priliehajúco k spodnej strane skrinky (pozri tiež obr. 4).

Preto použite rezačku, ktorá sa vsunie medzi plech odsávača pary a spodok skrine vpravo, vľavo. Obr. A .

**Pozor!** V opačnom prípade, pri násilnom vyberaní, plech odsávača pary by sa mohol nenapraviteľne deformovať.

## Činnosť

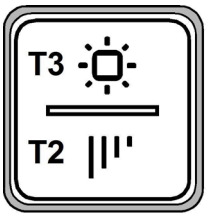





**T1.** Hlavný vypínač „Automatická prevádzka (snímač)" spojenia so zariadením **SNAP®** " - pozri zoznam funkcií v nasledovnom odstavci

**T2.** Tlačidlo ovládania **rýchlosti** (výkonu) odsávania:**1**, **2**, **3**, **intenzívna**

**Poznámka: Intenzívna** rýchlosť zostane zapnutá približne 5 minút, potom sa automaticky prepne na rýchlosť **3.**

**T3.** Hlavné tlačidlo (krátke stlačenie) a nastavenie intenzity svetla (dlhé stlačenie).

**Ukazovateľ nasýtenia filtra**

Digestor indikuje, že je nutné vykonať údržbu filtrov:

**Tukový filter (každých 40 hodín prevádzky):** všetky kontrolky Led s červeným svetlom

**Pachový filter s aktívnym uhlím (približne každých 160 hodín prevádzky):** všetky kontrolky Led s červeným svetlom, Led **L2** a **L3** blikajú

**Reset nasýtenia filtrov**

Po vykonaní údržby filtrov, stlačte a podržte tlačidlo **T1 a T3**, led **L1**, **L2** a **L3** krátko blikajú s červeným svetlom a potom sa definitívne zhasnú.

**Aktivácia indikátora nasýtenia pachového filtra s aktívnym uhlím**

Tento ukazovateľ je normálne deaktivovaný. Ak ho chcete aktivovať, postupujte nasledovne:

**Pri vypnutom digestore** stlačte a podržte po dlhú dobu a súčasne **T1** a **T2**: najprv sa zapne **L1** potom aj **L2** a **L3** po čom pri uvoľnení tlačidiel **L2** a **L3** blikajú krátko pre oznámenie vykonanej aktivácie.

**Deaktivácia LED nasýtenia uhlíkového filtra:** opakujte vyššie uvedené operácie, najprv sa rozsvietia súčasne led **L1**, **L2** a **L3** potom len **L1,** po čom, pri uvoľnení tlačidiel, sa zapnú znovu led **L1, L2** a **L3,** čím oznamujú vykonanú deaktiváciu.

**Automatická prevádzka (snímača), spojenie so SNAP®**

**Upozornenie!** Odporúčame vykonať „***Nastavenie parametrov automatickej prevádzky***" (pozri odsek nižšie) skôr, ako použijete automatickú prevádzku, a pripojiť odsávač na **SNAP®**.

**Automatická prevádzka (snímač)**

Odsávač sa zapne pri optimálnej rýchlosti podľa intenzity výparov varenia zistených snímačov odsávača.

Na aktiváciu tejto funkcie:

Krátko stlačte tlačidlo **T1**, kontrolka LED **L1** sa bielo rozsvieti.

**Automatická prevádzka odsávača so zariadením SNAP®**

**Poznámka:** Zariadenie **SNAP®** predstavuje jednotku pomocného odsávania, ktorá môže fungovať spoločne s odsávačom.

Podrobnejšie informácie nájdete v návode v prílohe zariadenia **SNAP®**

Na aktiváciu tejto funkcie:

Krátko stlačte tlačidlo **T1**, kontrolka LED **L1** sa oranžovo rozsvieti.

***Nastavenie parametrov pre automatickú prevádzku***

Nastavenie parametrov prebehne pravidelne **automaticky** pri každom opakovanom zapojení odsávača do elektrickej siete (napr: pri prvej inštalácii či po výpadku napájania) alebo **manuálne**.

**Poznámka:** Všetky nižšie popísané manuálne operácie kalibrácie, výberu, nastavenia a logického spojenia sú možné na vypnutom odsávači (VYP.) a vypnutou automatickou prevádzkou (**T1** VYP. - **L1** zhasnutá) .

**Manuálne nastavenie**

Je treba ho vykonať, pokiaľ si všimnete neuspokojivú automatickú prevádzku, a vykonáva sa iba v prípade, že v kuchyni sú bežné podmienky prostredia.

Manuálne nastavenie zahŕňa:

- *Kalibráciu odsávača:*
- *Výber typu varnej dosky (plynová - indukčná alebo elektrická).*
- Spojenie so zariadením SNAP® (pokiaľ je nainštalované).

**Kalibrácia odsávača**
Dlho stlačte tlačidlo **T1** (na cca. 10 sekúnd), kontrolka LED **L1** bliká na znamenie, že sa spustila kalibrácia, proces kalibrácie potrvá asi 5 minút.

**Výber typu varnej dosky** (plynová - indukčná alebo elektrická)
Dlho stlačte tlačidlo **T2** (na cca- 10 sekúnd)**,** všetky kontrolky LED začnú blikať na 5 sekúnd.
**V tejto lehote** stlačte tlačidlo T1 a vyberte vašu varnú dosku:
oranžová kontrolka LED: plynová varná doska
bledo modrá kontrolka LED: indukčná varná doska
biela kontrolka LED: elektrická varná doska
Vyčkajte 5 sekúnd, aby odsávač mohol zaznamenať vykonanú voľbu, potom všetky kontrolky LED zhasnú.

**Spojenie so zariadením SNAP® (pokiaľ je nainštalované).**
Spojenie medzi odsávačom a zariadením SNAP® je automatické, nevyžaduje sa žiadne nastavenie.

# Údržba

## Čistenie
Pri čistení je treba použiť **VÝLUČNE** látku navlhčenú neutrálnymi tekutými čistiacimi prostriedkami.
**NEPOUŽÍVAJTE ŽIADNE NÁSTROJE ALEBO POMOCKY NA ČISTENIE. NEPOUŽÍVAJTE ALKOHOL!**

## Panel
**Obr. 9-11-12-13**
**Údržba panelu**
**Demontáž:**
**a.** Vytiahnuť panel (PREDNÁ STRANA) pevne nadol
**b.** odpojiť ho od zadných spojovacích článkov.
**Čistenie:**
Sací panel by sa mal čistiť v rovnakých intervaloch ako tukový filter, použiť handričku navlhčenú neutrálnymi čistiacimi prostriedkami.
Vyhnúť sa používaniu prostriedkov obsahujúcich brúsne prostriedky. NEPOUŽÍVAŤ ALKOHOL!
**Montáž :**
Panel je pripojený k zadnej časti a upevnený spredu (pripevnený pomocou magnetov).
**Pozor!** vždy skontrolovať, aby panel bol bezpečne pripevnený na svojom mieste.

## Protitukový filter
**Obr. 9-12**
**Udržuje častice tukov pochádzajúcich z varenia.**
Musí byť čistený jedenkrát za mesiac s nedráždivými čistiacimi prostriedkami, ručne alebo v umývačke riadu s nízkou teplotou a s krátkym umývacím cyklom.
Umývaním v umývačke riadu, protitukový kovový filter môže vyblednúť, ale jeho filtračné vlastnosti sa tým vôbec nezmenia.
Na odpojenie protitukových filtrov potiahnite za pružinový háčik.

## Uhoľný filter (iba pre filtračnú verziu)
**Obr. 10**
**Udržuje nepríjemné zápachy pochádzajúce z varenia.**
Nasýtenie filtra s uhlíkom nastane po viac či menej dlhom užívaní, tj. závisí na type kuchyne a pravidelnom čistení filtra proti mastnotám. V každom prípade je nutné nahradiť filter približne raz za 4 mesiace. NEMÔŽE byť umývaný alebo regenerovaný.
**Okružno uhoľný filter**
Použiť jedno na každú stranu po zakrytie obidvoch ochranných mriežok motorovej vrtule, za tým pootočiť smerom hodinových ručičiek.
Kôli odmontovaniu pootočiť oproti smeru hodinových ručičiek.

## Výmena žiaroviek
Odsávač pary je vybavený systémom osvetlenia založenom na technoloógii LED.
Kontrolky LED zaručujú optimálne osvetlenie, trvanie až 10 krát dhlhšie ako tradičné žiarovky a umožňujú ušetriť 90% elektrickej energie.

Pre výmenu, obrátiť sa na technický servis.

Ezen kézikönyv utasításait szigorúan be kell tartani. Az itt feltüntetett utasítások be nem tartásából származó bármilyen hiba, kár vagy tűzesettel kapcsolatban a gyártó felelősséget nem vállal. A páraelszívó a főzési pára és füst elszívására szolgál, kizárólag háztartási használatra.

**Az elszívó esztétikai megjelenésében eltérhet a jelen kézikönyv ábráin szereplőtől, de a használati, karbantartási és felszerelési utasítások nem változnak**.

- **!** Fontos, hogy ezt a kézikönyvet megőrizze, hogy bármikor tájékozódhasson belőle. Eladás, átadás vagy költözés esetén gondoskodjon arról, hogy a kézikönyv a terméket kísérje.
- **!** Az útmutatásokat figyelmesen olvassa el: fontos tájékoztatások találhatók köztük a telepítésre, a használatra és a biztonságra vonatkozóan.
- **!** Ne módosítsa a termék elektromos vagy mechanikai rendszerét, vagy a kivezető csöveket.
- **!** A berendezés beszerelésének megkezdése előtt győződjön meg róla, hogy minden alkatrész sérülésmentes-e. Ellenkező esetben forduljon a viszonteladóhoz és ne szerelje fel a berendezést.

Megjegyzés: A (*) jellel jelzett alkatrészek extrák, csak bizonyos modellekhez járnak, illetve a készülékkel nem szállított, megvásárolandó alkatrészek.

# Figyelmeztetés

Bármilyen tisztítási és karbantartási művelet megkezdése előtt, a készüléket le kell választani az elektromos hálózatról! Húzza ki a készülék villásdugóját, vagy áramtalanítsa a háztartási elosztódoboz főkapcsolóját lekapcsolva!

Minden beszerelési és karbantartási munkálathoz használjon munkavédelmi kesztyűt!

A készüléket 8 éven felüli gyerekek, valamint a csökkent fizikális, érzékszervi és szellemi képességekkel bíró személyek, illetve azok, akik nem rendelkeznek megfelelő tudással és tapasztalattal, kizárólag megfelelő felügyelet mellett használhatják, illetve abban az esetben, ha megfelelő útmutatást kaptak a készülék biztonságos használatát illetően és megértették a készülék használatával járó veszélyeket!

Ne engedje, hogy a gyermekek játsszanak a készülékkel!

A készülék tisztítását és karbantartását gyermekek csak felügyelet mellett végezhetik!

Az elszívó más, gáz- vagy egyéb tüzelőanyagú készülékkel való egyidejű használata esetén biztosítani kell a helyiség megfelelő szellőzését!

Az elszívót mind belül, mind kívül (LEGALÁBB HAVONTA EGYSZER) rendszeres gyakorisággal tisztítani kell!

A kézikönyvben feltüntetett karbantartási utasításokat minden esetben tartsa be!

Az elszívó tisztítási előírásainak, valamint a szűrők cseréjének és tisztításának figyelmen kívül hagyása tűzveszélyt okoz!

Az elszívó alatt szigorúan tilos nyílt lángon készíteni ételt!

A nyílt láng használata károsítja a szűrőket és tűzveszélyt okozhat, emiatt minden esetben kerülni kell a nyílt láng használatát!

Ne hagyja őrizetlenül a sütést, mert a túlhevült olaj meggyulladhat!

FIGYELEM! A főzőlap működése közben az elszívó hozzáférhető részei felforrósodhatnak!

Az izzó cseréjéhez kizárólag az e kézikönyv „karbantartás - izzó cseréje" c. részben megadott típusú izzót használjon!

**Figyelem!** Ne csatlakoztassa a készüléket az elektromos hálózatra, amíg a beszerelést teljesen el nem végezte!

A füstelvezetéshez szükséges műszaki és biztonsági intézkedéseket illetően, az illetékes helyi hatóságok vonatkozó rendeleteit szigorúan tartsa be!

A keringetett levegőt nem szabad a gáz- vagy egyéb égéstermék üzemű készülékek füstjének elvezetéshez használt csőben szállítani!

Ne használja az elszívót helytelenül felszerelt lámpával, illetve ne hagyja azt lámpa nélkül, mert áramütést okozhat!

Soha ne használja az elszívót felszerelt rostély nélkül!

Az elszívót SOHA ne használja tárolófelületként, hacsak az

ilyen célra való használata nincs egyértelműen jelezve!
Beszereléshez kizárólag a készülékhez mellékelt csavarokat használja! Amennyiben a csavar nem része a csomagnak, ügyeljen a megfelelő típusú csavarok beszerezésére! A beszerelési útmutatóban feltüntetett, megfelelő hosszúságú csavarokat használjon! Kétség esetén kérjen tájékoztatást a szakszerviztől, vagy hasonló képesítésű személyzettől!
FIGYELEM! A csavarok és rögzítő elemeknek nem az útmutató szerinti felhelyezése áramütés-veszélyt okozhat!
A készüléken található jelzés megfelel az elektromos és elektronikus berendezések hulladékairól szóló 2012/19/EC európai irányelvben (WEEE) foglalt előírásoknak.
A hulladékká vált termék szabályszerű elhelyezésével Ön segít elkerülni a környezettel és az emberi egészséggel kapcsolatos azon esetleges negatív következményeket, amelyeket a termék nem megfelelő hulladékkezelése egyébként okozhatna.
A terméken vagy a termékhez mellékelt dokumentumokon feltüntetett



jelzés arra utal, hogy ez a termék nem kezelhető háztartási hulladékként. Ehelyett a terméket a villamos és elektronikus berendezések újrahasznosítását végző telephelyek valamelyikén kell leadni.
Kiselejtezéskor a hulladékeltávolításra vonatkozó helyi környezetvédelmi előírások szerint kell eljárni.
A termék kezelésével, hasznosításával és újrahasznosításával kapcsolatos bővebb tájékoztatásért forduljon a lakóhelye szerinti polgármesteri hivatalhoz, a háztartási hulladékok kezelését végző társasághoz vagy ahhoz a bolthoz, ahol a terméket vásárolta.

A berendezést a következő szabványoknak megfelelően tervezték, gyártották, és ellenőrizték:
• Biztonság: EN/IEC 60335-1; EN/IEC 60335-2-31, EN/IEC 62233.
• Teljesítmény: EN/IEC 61591; ISO 5167-1; ISO 5167-3; ISO 5168; EN/IEC 60704-1; EN/IEC 60704-2-13; EN/IEC 60704-3; ISO 3741; EN 50564; IEC 62301.
• Elektromágneses összeférhetőség EMC: EN 55014-1; CISPR 14-1; EN 55014-2; CISPR 14-2; EN/IEC 61000-3-2; EN/IEC 61000-3-3.
A megfelelő használatot és a környezetre gyakorolt káros hatás mérséklését elősegítő javaslatok: Az elszívót a minimum sebességen kapcsolja be akkor, amikor a főzést megkezdi, és hagyja néhány percig üzemelni még azt követően is, hogy a főzést befejezte. A berendezést csak akkor kapcsolja nagyobb sebességfokozatra, ha a főzés közben nagy mennyiségű füst vagy gőz keletkezik, és csak akkor használja az intenzív sebességet, ha arra ténylegesen szükség van. Cserélje ki a szénszűrőket akkor, amikor a berendezés jelzi ennek szükségességét, így biztosíthatja, hogy a készülék hatékonyan nyeli el a szagokat. A megfelelő szűrőképesség biztosítása érdekében cserélje ki a zsírszűrőt akkor, amikor a berendezés erre figyelmeztet. A hatékonyság növelése és a zajszint csökkentése érdekében tanácsos a jelen útmutató által megadott maximális csőátmérőket alkalmazni.

## Használat

Az elszívót úgy tervezték, hogy kivezetett üzemmódban a szabadba történő kibocsátással, vagy filteres, keringtetett üzemmódban működhessen.



**Kivezetett üzemmód**

A gőzök kivezetése a gyűjtőkarimához rögzített elvezető csövön történik.
Az elvezetőcső átmérője az összekötő gyűrű átmérőjével azonos kell legyen
**Figyelem**! Kivezetőcső nincs a csomagban, külön kell azt megvennie.
Amennyiben az elszívó szénfilteres, szükséges annak kiemelése.
Csatlakoztassa a páraelszívót a levegőkimenettel (csatlakozó karima) azonos átmérőjű kivezető csőhöz.
A kisebb átmérőjű cső használata az elszívás hatásfokának csökkenését és a készülék zajszintjének drasztikus növekedéséhez vezet.
Ezért ezzel kapcsolatban felelősséget nem vállalunk.
! Minimális hosszúságú csővezetéket használjon.
! A csővezeték a lehető legkevesebb hajlattal rendelkezzen (maximális hajlásszög: 90°).
! Kerülje a cső deformálódását.



**Keringtetett üzemmód**

Az elszívott levegő zsírtalanításra, majd szagtalanításra kerül, mielőtt a terembe visszaáramoltatásra kerülne. Az elszívó ilyen üzemmódban való használatához szükséges további, aktív szén alapú szűrőrendszer installálása.

## Felszerelés

A főzőkészülék felülete és a konyhai szagelszívó legalsó része közötti minimális távolság nem lehet kisebb, mint 50cm elektromos főzőlap, és 65cm gáz vagy vegyes tüzelésű főzőlap esetén.
Ha a gázfőzőlap beszerelési utasításában ennél nagyobb távolság szerepel, azt kellfigyelembe venni.

### ⚠ Villamos bekötés

A hálózati feszültségnek azonosnak kell lennie a konyhai páraelszívó belsejében elhelyezett műszaki adattáblán feltüntetett feszültséggel. Ha az elszívó rendelkezik villásdugóval, csatlakoztassa egy hozzáférhető helyen elhelyezett, az érvényben lévő szabványoknak megfelelő dugaszoló aljzathoz, akár a beszerelést követően is. Ha nem rendelkezik csatlakozódugóval (közvetlen csatlakozás a hálózathoz) vagy a dugaszoló aljzat nem hozzáférhető, szereljen fel egy szabványos, kétpólusú megszakítót akár a beszerelést követően is, amely III. túláram-kategória esetén biztosítja a hálózatról való teljes leválasztását, a telepítési szabályoknak megfelelően.

**Figyelem!** mielőtt az elszívó áramkörét visszaköti a hálózatba és ellenőrzi, hogy az elszívó helyesen működik-e, mindig ellenőrizze azt is, hogy a hálózati vezeték beszerelése szabályos-e.
**Figyelem!** A kockázatok megelőzése érdekében a tápkábel cseréjét csak az engedéllyel rendelkező műszaki szervizszolgálat végezheti!

## Felszerelés

**PMielőtt a telepítést elkezdené:**

- Ellenőrizze, hogy a megvásárolt termék a kiválaszott telepítési helynek megfelelő méretű-e.
- Vegye le az aktív szenes filtert/filtereket (*) ha van a gépen (lásd a vonatkozó bekezdést is). Ezt csak akkor kell visszaszerelni, ha az elszívót keringtetett üzemmódban kívánja használni.
- Ellenőrizze, hogy az elszívó belsejében nem maradtak-e (szállítási igények miatt) tartozékok (például csavarokat tartalmazó zacskók (*), garanciaokmány (*) stb.) ha igen, vegye ki és őrizze meg.

Oldalsó panelek és/vagy falak és/vagy faliszekrények esetén győződjön meg róla, hogy elegendő hely áll rendelkezésre az elszívó beszerelésére, illetve a vezérlő panel minden esetben könnyen hozzáférhető legyen.
**Az elszívó felső szekrényből való kiemeléséhez** a beszerelési eljárással ellentétesen járjon el.
**Figyelem!** Használjon megfelelő munkavédelmi kesztyűt a vágási sérülés elkerülésére!
Az elszívót először a felsőszekrény aljához rögzítő dupla-oldalú ragasztószalagról fejtse le (lásd a 4. ábrát).
Használjon sniccert, az elszívó lemeze és a felsőszekrény alja közé bal, illetve jobb oldalról nyúljon be. A. ábra
**Figyelem!** A kihúzás erőltetésével az elszívó fémlapja helyrehozhatatlanul deformálódhat.

## Működése

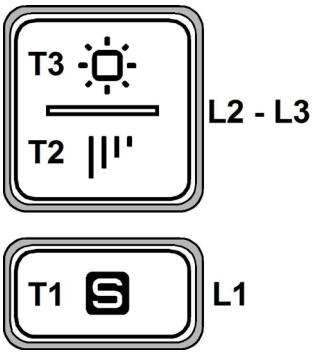


**T1.** ON/OFF gomb "Automatikus működés (érzékelő), csatlakozás **SNAP®-pel**" - lásd a funkciók listáját a következő bekezdésben
**T2.** Szívási **sebesség** (teljesítmény) vezérlőgomb:**1**, **2**, **3**, **intenzív**

**Megjegyzés:** Az **intenzív** sebesség kb. 5 percig tart, miután automatikusan beállítódik a **3** sebesség.
**T3.** ON/OFF gomb (rövid megnyomás) és fényerősség beállítása (hosszan tartó megnyomás).

**Szűrőtelítettség kijelző**
Az elszívó kijelzi, ha a szűrők tisztítása/cseréje szükséges.
**Zsírszűrő (körülbelül 40 üzemóránként):** minden led piros fénnyel ég.
**Aktív szénfilter (160 üzemóránként)**: minden led piros fénnyel ég, az **L2** és **L3** led villog.

**Szűrő telítettség kijelzések újraállítása**
Miután elvégezte a szűrők karbantartását, tartsa hosszan lenyomva a **T1** és **T3** gombokat! Az **L1**, **L2** és **L3** led piros fénnyel felvillan, majd teljesen kialszik.

**Az aktív szénszűrő telítettség kijelzés aktiválása**
Ez a kijelző alap esetben nem aktív. Bekapcsolását az alábbiak szerint végezze:
**Kikapcsolt páraelszívón** egyszerre nyomja meg és tartsa hosszan lenyomva a **T1** és **T2** gombokat! Először az **L1,** majd azután az **L2** és **L3** led is kigyullad. A gombok felengedése után az **L2** és **L3** rövid villogással jelzi a beállítás megtörténtét.
**A szénfilter telítettség kijelző led kikapcsolása**
Ismételje meg a fent leírt műveletet! Először az **L1**, **L2** és **L3** gyullad fel egyszerre, majd csak az **L1** led. A kikapcsolás megtörténtét a gombok felengedésekor az **L1**, **L2** és **L3** led ismét felgyulladása jelzi.

**Automatikus működés (érzékelő), csatlakoztatás SNAP®-pel**
**Figyelem!** Tanácso elvégezni az "***Automatikus működéshez szükséges paraméterek beállítása"*** (lásd az alábbi bekezdést) az automatikus működés használata és az elszívónak a **SNAP®**-hoz való csatlakoztatása előtt.

**Automatikus működés (érzékelő)**
Az elszívó bekapcsol az elszívó érzékelője által észlelt főzési páráknak leginkább megfelelő sebességen.
E funkció aktiválásához:
Nyomja meg rövid ideig a **T1** gombot, az **L1** LED fehér színnel világít.

**Az elszívó automatikus működése SNAP®-pel**

**Megjegyzés:** A **SNAP®** egy kiegészítő elszívó egység, mely az elszívóval működik.

További információért tekintse meg a **SNAP®**-hez mellékelt kézikönyvet.
E funkció aktiválásához:
Nyomja meg rövid ideig a **T1** gombot, az **L1** LED narancssárga színnel világít.

***Az automatikus működéshez szükséges paraméterek beállítása***
A paraméterek beállítása **automatikusan** valahányszor az

elszívó csatlakoztatásra kerül az elektromos hálózathoz (pl. telepítés előtt vagy áramszünet után) vagy **manuálisan** történik.
**Megjegyzés:** Az alább leírt összes manuális kalibrálási, kiválasztási, beállítási és logikai csatlakozási művelet kikapcsolt elszívó (OFF) és kikapcsolt automatikus működés mellett végezhető el (**T1** OFF - kikapcsolt **L1**).

**Manuális beállítás**
Akkor végezze el, ha az automatikus működés elégtelen és akkor kell elvégezni, amikor a konyhában normális környezeti feltételek állnak fenn.
A manuális beállítás az alábbiakat tartalmazza:

- *Az elszívó kalibrálása:*
- *A főzőlap kiválasztása (gáz - indukciós vagy elektromos).*
- Csatlakoztatás a SNAP®-pel (ha telepítve van).

**Az elszívó kalibrálása**
Hosszú ideig tartsa lenyomva a **T1** gombot (kb. 10 mp), az **L1** LED villog és azt jelzi, hogy a kalibrálás megkezdődött. A kalibrálási folyamat kb. 5 percig tart.

**A főzőlap kiválasztása** (gáz - indukciós vagy elektromos)
Hosszú ideig tartsa lenyomva a **T2** gombot (kb. 10 mp)**,** az összes led elkezd villogni 5"-ig.
**Ez időn belül** nyomja meg a T1 gombot a főzőlap kiválasztásához:
Narancssárga led: gáz főzőlap.
Kék led: indukciós főzőlap.
Fehér led: elektromos főzőlap.
Várjon 5 mp-ig, hogy lehetővé tegye az elszívó számára a kiválasztás beállítását és, hogy az összes led kialudjon.

**Csatlakoztatás a SNAP®-pel (ha telepítve van).**
A csatlakozás az elszívó és a SNAP® között automatikus, nincs szükség semmiféle beállításra.

# Karbantartás

## Tisztítás
A tisztításhoz KIZÁRÓLAG semleges folyékony mosószerrel átitatott nedves ruhát használjon. **A TISZTÍTÁSHOZ NINCS SZÜKSÉG SEMMMILYEN ESZKÖZRE.** Kerülje a súrolószert tartalmazó mosószerek használatát. **NE HASZNÁLJON ALKOHOLT!**

## Panel
**ábra 9-11-12-13**
**A panel karbantartása**
**Leszerelés:**
**a.** Húzza határozottan lefelé a panelt (ELÜLSŐ OLDAL).
**b.** Akassza ki a hátulsó zsanérokból.
**Tisztítás:**
A szívópanelt a zsírszűrőhöz hasonló gyakorisággal kell tisztítani. A művelethez semleges folyékony tisztítószerrel átitatott ruhát kell használni. A dörzshatású termékek használata kerülendő. NE HASZNÁLJON ALKOHOLT!

**Felszerelés:**
A panelt hátulról kell beakasztani és elöl kell rögzíteni (a rögzítés a mágnesekkel történik).
**Figyelem!** Mindig ellenőrizze, hogy a panel jól van rögzítve a helyére.

## Zsírszűrő filter
**ábra 9-12**
**Visszatartja a főzésből eredő zsírrészecskéket.**
Havonta egyszer nem agresszív tisztítószerrel, kézzel vagy mosogatógépben, alacsony hőfokon és rövid ciklussal el kell mosogatni.
Mosogatógépben történő mosogatás a zsírszűrő elszíneződését okozhatja, de ez nem változtat hatékonyságán.
A zsírszűrő filter leszereléséhez húzza meg a rugós horgot.

## Szénfilter (csak keringtetett változat esetén)
**ábra 10**
**Magában tartja a főzésből származó kellemetlen szagokat.**
A szénfilter telítődése többé vagy kevésbé hosszú idő alatt történik meg, a tűzhely típusától és a zsírszűrő tisztogatásának rendszerességétől függően. Mindenképpen cserélni kell a betétet legalább négyhavonként.
NEM lehet kimosni vagy regenerálni
**Köralakú szénfilter**
A motorforgató védőrács takarásához mindkét oldalra helyezzen fel egyet, majd forgassa az óramutató járásával megegyező irányban.
Szétszereléshez forgassa az óramutató járásával ellentétes irányban.

## Égőcsere
Az elszívó LED technológiára épülő világítási rendszerrel van felszerelve.
A LEDEK optimális megvilágítást biztosítanak, a hagyományos lámpák élettartamánál 10-szer nagyobb élettartammal rendelkeznek, mindemellett 90%-os elektromos energia megtakarítást tesznek lehetővé.

Izzócsere esetén forduljon a szakszervízhez.

Придържайте се стриктно към тук посочените инструкции. Фирмата не носи отговорност за евентуални неизправности, повреди или възпламеняване на уреда, възникнали в резултат на неспазване на инструкциите в настоящото упътване. Аспираторът е проектиран за аспириране на дима и парата, които се отделят при готвене, и е предназначен само за битова употреба.

**Аспираторът може да се различава външно от чертежите поместени в настоящото упътване, но независимо от това инструкциите за употреба, поддръжката и инсталирането са абсолютно същите.**

- ! Съветваме Ви да съхранявате настоящото упътване за да може да го използвате във всеки един момент. При продажба, отдаване под наем или преместване, упътването за употреба трябва да остане заедно с продукта.
- ! Прочетете внимателно инструкциите! Те съдържат важна информация относно инсталирането, употребата и мерките за безопасност.
- ! Забранено е нанасянето на електрически или механически изменения върху продукта и върху въздуховодните тръби!
- ! Преди да пристъпите към инсталирането на уреда, уверете се, че няма увредени части. Ако има такива, свържете се с търговския представител и не пристъпвайте към инсталиране.

**Забележка:** Частите, отбелязани с "(*)", са опция и се доставят само с някои модели или пък са недоставени части, които да се закупят отделно.

# Предупреждения

Преди каквато и да било операция, свързана с почистването или поддръжката, изключете аспиратора от ел. мрежата, като извадите щепсела от контакта или изключите главния прекъсвач в жилището.

При извършване на всички операции свързани с инсталирането и поддръжката, използвайте работни ръкавици.

Уредът може да бъде използван от деца на възраст не по-ниска от 8 години и от лица с ограничени физически, сетивни или умствени възможности или хора без опит или необходимите познания, но при условие че са под наблюдение или след като са получили необходимите инструкции за безопасно използване на уреда и свързаните с него опасности.

Не позволявайте на децата да си играят с уреда!

Почистването и поддръжката не трябва да се извършва от деца без набюдението на възрастен.

Помещението трябва да разполага с достатъчна вентилация когато аспираторът се изпозва едновременно с други уреди на газ или друг вид гориво.

Аспираторът трябва да се почиства често както отвътре така и отвън (ПОНЕ ВЕДНЪЖ В МЕСЕЦА).

Придържайте се към инструкциите посочени в наръчника за поддръжка!

Неспазването на инструкциите за почистване на аспиратора и за подмяна и почистване на филтрите води до риск от пожар.

Строго забранено е приготвянето на ястия фламбе под аспиратора.

Използването на открит пламък е вредно за филтрите и може да предизвика пожар, затова трябва на всяка цена да се избягва.

Приготвянето на пържени храни трябва да се извършва под наблюдение, тъй като сгорещеното олио може да се възпламени.

ВНИМАНИЕ: Когато готварският плот работи, достъпните части на аспиратора могат да се нагорещят.
За да подмените лампите, използвайте само тези, които са посочени в раздел „Поддръжка/подмяна на лампите“, както е посочено в настоящия наръчник за експлоатация.
**Внимание!** Не свързвайте уреда към ел. мрежата докато не сте приключили окончателно с монтажа.
Що се отнася до техническите размери и мерките за безопасност, които трябва да предприемете за отвеждането на димните газове навън, Ви препоръчваме да се придържате стриктно към правилата, предвидени в регламентите на компетентните местни власти.
Аспирираният въздух не трябва да се насочва към тръбопроводите, които се използват за отвеждане на димните газове, отделящи се при използването на уреди работещи с газ или друг вид гориво.
Не използвайте и не оставяйте аспиратора без правилно монтирани лампички поради евентуален риск от токов удар.
Никога не използвайте аспиратора без правилно монтирана решетка!
Аспираторът не трябва НИКОГА да се използва като опорен плот освен ако това не е специално указано.
При монтажа използвайте само фиксиращите болтове, които са доставени заедно с уреда или ако няма такива, закупете подходящи болтове. Използвайте болтове с подходяща дължина, както е посочено в наръчника за инсталиране. При наличие на съмнения, моля свържете се с оторизирания сервиз за техническо обслужване или квалифициран персонал.
ВНИМАНИЕ! Неисталирането на болтовете и механизмите за фиксиране в съответствие с настоящите инструкции може да доведе до рискове от електрическо естество.
Този уред отговаря на изискванията на :
- Европейската директива 2012/19/ЕС
- Waste Electrical and Electronic Equipment (WEEE).
Уверявайки се, че този уред ще бъде рециклиран по подобаващият за това начин, Вие допринасяте за опазването на околната среда и вашето здраве.



Символът ▬ върху уреда или в придружаващата го документация посочва, че този продукт не трябва да бъде считан за домашен отпадък, а трябва да бъде предаден в специално предназначените за това пунктове за рециклиране на електрическа и електронна техника. Придържайте се към местните нормативи за преработка на отпадъци. За по-подробна информация във връзка с предаването, събирането и рециклирането на този продукт ви съветваме да се обърнете към компетентните местни служби, службите за събиране на домашни отпадъци или магазинът, в който сте закупили този ел. уред.

Уредът е проектиран, тестван и произведен в съответствие с:
• Безопасност: EN/IEC 60335-1; EN/IEC 60335-2-31, EN/IEC 62233.
• Работни характеристики: EN/IEC 61591; ISO 5167-1; ISO 5167-3; ISO 5168; EN/IEC 60704-1; EN/IEC 60704-2-13; EN/IEC 60704-3; ISO 3741; EN 50564; IEC 62301.
• EMC - Електромагнитна съвместимост: EN 55014-1; CISPR 14-1; EN 55014-2; CISPR 14-2; EN/IEC 61000-3-2; EN/IEC 61000-3-3.
Предложения за правилна употреба, за да се намали въздействието върху околната среда: Включете (ON) аспиратора на минимална скорост, когато започнете да готвите и го оставете да работи няколко минути след приключване на готвенето. Увеличавайте скоростта само в случай на голямо количество дим и пари и използвайте увеличените скорости само в екстремни ситуации. Сменяйте филтъра/филтрите с активен въглен, когато е необходимо, за да поддържате добра ефективност на намаляване на миризмата. Почиствайте филтъра/филтрите за мазнини, когато е необходимо, за да поддържате добра ефективност на филтъра за мазнините. Използвайте максималния диаметър на системата за отвеждане на въздуха, посочен в това ръководство за оптимизиране на ефективността и за намаляване на шума.

## Употреба

Аспираторът има следното предназначение: всмуква и отвежда навън или филтрира въздуха, като едновременно с това го рециклира.



### Аспирираща версия

Парата се отвежда навън посредством въздуховодна тръба свързана със съединителния фланец.
Диаметърът на въздуховодната тръба трябва да отговаря на диаметъра на съединителния пръстен.
**Внимание!** Въздуховодната тръба не е включена към аксесоарите и трябва да бъде закупена отделно.
Ако аспираторът е снабден с филтри с активен въглен, въпросните трябва да бъдат отстранени.
Свържете аспиратора към въздуховодни тръби и отвори в стената. Диаметърът на тръбите трябва да съответства на диаметъра на съединителния фланец за отвеждане на въздуха.
Свързването към въздуховодни тръби и отвори с по-малък диаметър намалява капацитета на аспириране и увеличава значително шума по време на работа.
В тези случаи фирмата не поема никаква отговорност.

**!** Използвайте тръба с необходимата дължина.
**!** Използвайте тръба с възможно най-малко тръбни колена (с максимален ъгъл на извивка: 90°).
**!** Не променяйте рязко сечението на тръбите!



### Филтрираща версия

Аспирираният въздух се пречиства и освежава преди да

влезе отново в обръщение в помещението. За да използвате аспиратора в този вариант на работа трябва да инсталирате допълнителна филтрираща система на базата на филтри с активен въглен.

## Монтиране

Минималното разстояние между повърхността, на която се поставят съдовете за готвене и най-ниската част на кухненския аспиратор, трябва да бъде не по-малко от 50cm в случай на електрически печки и не по-малко от 65cm, в случай на газови или комбинирани печки.
Ако в инструкциите на газовия уред за готвене е посочено по-голямо разстояние, то трябва да се има предвид.

### ⚠ Ел. връзка

Напрежението в ел.мрежата трябва да отговаря на напрежението, което е посочено върху етикета с данните за аспиратора, поставен от вътрешната му страна. Ако е снабден с щепсел свържете аспиратора към контакт, съответстващ на действащите норми и намиращ се на лесно достъпно място дори и след приключване на монтажа. Ако не е снабден с щепсел (директно свързване към мрежата), или щепселът не е на достъпно място след приключване на монтажа, използвайте двуполюсен прекъсвач според нормите, така че да се осигури пълно изключване на мрежата при свръхнапрежение III, в съответствие с правилата за монтиране.
**Внимание!** Преди да свържете отново аспиратора към мрежата и да проверите дали функционира правилно, проверете дали кабелът е монтиран както трябва.
**Внимание!** Подмяната на захранващия кабел трябва да се извършва от оторизирания сервиз за техническа помощ, за да се избегне всякакъв риск.

### Монтаж

**Преди да пристъпите към монтажа::**

- Уверете се, че закупеният от Вас продукт отговаря по размери на избраното място за инсталиране.
- Отстранете филтъра/филтрите с активен въглен (разбира се, ако избраният от Вас модел разполага с такъв). За да извършите това проследете операциите в съответния параграф. Монтирайте филтрите отново само в случай, че желаете да използвате аспиратора във вариант на филтрираща версия.
- Уверете се, че по време на транспорта във вътрешната част на аспиратора не са попаднали дребни предмети, като например пликчета с винтове, гаранционни карти и др.; ако намерите такива отстранете ги и ги запазете.

При наличието на панели, стени и/или странични шкафове уверете се, че разполагате с достатъчно място за да инсталирате аспиратора, и че
имате винаги безпрепятствен достъп до командното табло.
**За да демонтирате аспиратора и да го отделите от шкафа,** моля изпълнете операциите по монтаж в обратен ред.
**Внимание!** Използвайте подходящи работни ръкавици устойчиви на срязване.
Разлепете двустранната лента, която придържа аспиратора към дъното на шкафа (вж. също и фиг. 4).
За целта използвайте макетно ножче, което може да влезе в пространството между ламарината на аспиратора и дъното на шкафа от дясната и лявата страна (фиг. A).
**Внимание!** В противен случай, при евентуален натиск ламарината на аспиратора би могла да се изкриви необратимо.

## Начин на употреба

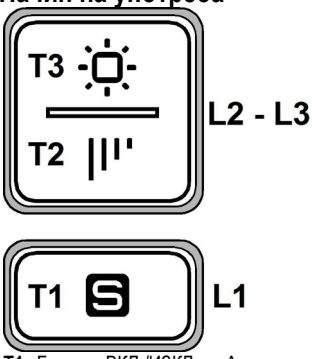


**T1.** Бутон ВКЛ./ИЗКЛ. „Автоматично функциониране (сензор), свързване със **SNAP®** “ – вижте списъка с функции в следващия параграф
**T2.** Бутон за регулиране на **скоростта** (мощността) на аспирация: **1**, **2**, **3**, **интензивна**

**Забележка:** Скоростта **интензивна** има продължителност от около 5 минути, след което аспираторът преминава автоматично на скорост **3.**

**T3.** Бутон ВКЛ./ИЗКЛ. (кратко натискане) и регулиране на интензивността на светене (дълго натискане).

**Индикатор за замърсяване на филтрите**
Аспираторът посочва кога е необходимо да се извърши поддръжка на филтрите:
**Филтър за мазнини (приблизително на всеки 40 работни часа):** всички светодиоди светят в червено.
**Филтър за улавяне на миризми с активен въглен (приблизително на всеки 160 работни часа):** всички светодиоди светят в червено, светодиоди **L2** и **L3** премигват.

**Нулиране замърсяването на филтрите**
След като извършите поддръжката на филтрите, натиснете бутони **T1 и T3**, светодиодите **L1**, **L2** и **L3** ще премигват накратко в червено, след което ще изгаснат окончателно.

**Активиране на индикатора за замърсяване на филтъра за улавяне на миризми с активен въглен**
По принцип този индикатор е деактивиран. За да го активирате изпълнете следните операции:

**При изключен аспиратор** натиснете едновременно бутони **T1** и **T2** и задръжте: първо се включва бутон **L1**, а след това **L2** и **L3,** след което, при отпускане на бутоните, **L2** и **L3** премигват за кратко, което означава, че индикаторът е активиран.

**Деактивиране на светодиодите за замърсяване на филтъра с активен въглен:** повторете горепосочената операция, първо се включват едновременно светодиоди **L1**, **L2** и **L3,** а след това само **L1,** след което, при отпускане на бутоните, се включват отново светодиоди **L1, L2** и **L3,** което означава, че индикаторът е деактивиран.

**Автоматично функциониране (сензор), свързване със SNAP®**

**Внимание!** Препоръчва се да преминете към ***„Регулиране на параметрите за автоматично функциониране“*** (вижте долния параграф), преди да пристъпите към употреба на автоматичното функциониране и свързване на аспиратора със **SNAP®**.

**Автоматично функциониране (сензор)**

Аспираторът се включва на скоростта, която е най-подходяща на базата на изпаренията при готвене, установени от сензора, с който е снабден аспираторът.

За да активирате тази функция:

натиснете за кратко бутона **T1**, светодиодът **L1** светва в бяло.

**Автоматично функциониране на аспиратора със SNAP®**

**Забележка: SNAP®** е устройство за допълнително аспириране, което може да функционира заедно с аспиратора.

За повече информация се консултирайте с ръководството, предоставено със **SNAP®**

За да активирате тази функция:

натиснете за кратко бутона **T1**, светодиодът **L1** светва в оранжево.

***Регулиране на параметрите за автоматично функциониране***

Регулирането на параметрите редовно става **автоматично**, когато бъде прекъснато свързването на аспиратора с електрическата мрежа (т.е. при първо инсталиране и при прекъсване на захранването от мрежата) или **ръчно**.

**Забележка:** Всички описани ръчни операции по калибриране, избор, регулиране и логическо свързване са възможни при изключен аспиратор (ИЗКЛ.) и изключен автоматичен режим (**T1** ИЗКЛ. – **L1** изгасен).

**Ръчно регулиране**

Да се изпълнява, когато се забележи незадоволително функциониране на автоматичния режим, и трябва да се извърши, когато в кухнята се установят нормални условия на околната среда.

Ръчното регулиране предвижда:

- *Калибриране на аспиратора:*
- *Избор на готварски плот (газ – индукционен или електрически).*
- Свързване със SNAP® (когато е инсталиран).

**Калибриране на аспиратора**

Натиснете продължително бутона **T1** (около 10 сек); светодиодът **L1** светва, за да покаже, че е инициирано калибриране, обработката на калибрирането ще продължи около 5 минути.

**Изберете типа готварски плот** (газ – индукционен или електрически)

Натиснете продължително бутона **T2** (около 10 сек), всички светодиоди започват да мигат за 5 сек.

**През това време** натиснете T1, за да изберете притежавания готварски плот:

Оранжев светодиод: газов готварски плот.

Син светодиод: индукционен готварски плот.

Бял светодиод: електрически готварски плот.

Изчакайте 5 секунди, за да позволите на аспиратора да регистрира направения избор, след което всички светодиоди изгасват.

**Свързване със SNAP® (когато е инсталиран).**

Свързването между аспиратора и SNAP® е автоматично, не е необходимо да се извършват никакви настройки.

## Поддръжка

### Почистване

За почистването използвайте **ЕДИНСТВЕНО** кърпа, навлажнена с неутрални течни почистващи препарати. **НЕ ИЗПОЛЗВАЙТЕ ИНСТРУМЕНТИ ИЛИ ПРИБОРИ ЗА ПОЧИСТВАНЕ!**

Избягвайте препарати, които съдържат абразивни частици. **НЕ ИЗПОЛЗВАЙТЕ СПИРТ!**

### Панел

**Фиг. 9-11-12-13**

**Поддръжка на панел**

**Разглобяване:**

**a.** издърпайте панела (ПРЕДНА СТРАНА) решително надолу

**b.** откачете го от задните панти.

**Почистване:**

панелът за аспирация трябва да се почиства на същите интервали, както филтъра за мазнини, използвайте кърпа, навлажнена с течни неутрални препарати.

Избягвайте употребата на абразивни продукти. НЕ ИЗПОЛЗВАЙТЕ СПИРТ!

**Монтаж :**

Панелът се закача от задната част и се фиксира от предната част (фиксиране с магнити).

**Внимание!** винаги проверявайте, дали панелът е добре фиксиран на неговото място.

### Филтър за мазнини

**Фиг. 9-12**

**Филтърът задържа мазните частици, отделяни при готвене.**

Почиства се веднъж месечно с неутрални препарати. Мие се ръчно или в съдомиялна машина на ниска температура и кратък режим на измиване.

При миене на филтъра за мазнини в съдомиялна машина е възможно той да се обезцвети, но това в никакъв случай не намалява способността му на филтриране.

За да разглобите филтъра за мазнините, дръпнете дръжката с пружинен механизъм.

## Филтър с активен въглен (само за филтрираща версия)

**Фиг. 10**

**Задържа неприятните миризми, които се отделят при пържене.**

Филтърът с активен въглен се запушва приблизително след дълъг период на използване в зависимост от начина на готвене и от това колко често почиствате филтъра .

Във всеки случай е необходимо да подменяте филтъра с активен въглен на всеки четири месеца или когато индикаторът за засищане на филтрите показва, че е необходимо.

Не се мие нито може да се използва повторно.

**Кръгъл филтър с активен въглен**

Поставете по един филтър от всяка страна, така че да се покрият двете предпазни решетки на работното колело на мотора, след което завъртете по посока на часовниковата стрелка.

При демонтажа завъртете в посока обратна на часовниковата стрелка.

## Подмяна на ел. крушки

Аспираторът разполага с осветителна система със СВЕТОДИОДИ.

СВЕТОДИОДИТЕ гарантират оптимално осветление, до 10 пъти по-силно от традиционните лампи и позволяват 90% икономия на електроенергия.

За подмяна се обърнете към сервиза за техническо обслужване.

**Urmăriţi îndeaproape instrucţiunile conţinute în acest manual**. Producătorul îşi declină orice responsabilitate în cazul daunelor sau incendiilor provocate aparatului şi derivate dintr-o utilizare incorectă şi din nerespectarea instrucţiunilor conţinute în acest manual. Hota a fost proiectată pentru aspirarea gazelor arse şi vaporilor rezultaţi în urma coacerii şi este destinată doar utilizării casnice.

**Hota poate fi din punct de vedere estetic diferită faţă de cea ilustrată în desenele acestui manual, totuşi instrucţiunile de utilizare, întreţinere şi instalare rămân aceleaşi.**

- ! Este important să păstraţi acest manual pentru a-l putea consulta în orice moment. În caz de vânzare, cesiune sau mutare, asiguraţi-vă că acesta rămâne împreună cu produsul.
- ! citiţi cu atenţie instrucţiunile: există informaţii importante privind instalarea, utilizarea şi siguranţa.
- ! Nu efectuaţi modificări de tip electric sau mecanic asupra produsului sau asupra ţevilor de evacuare.
- ! Înainte de instalarea aparatului, verificaţi dacă toate componentele nu sunt deteriorate.În caz contrar, contactaţi furnizorul şi nu continuaţi cu instalarea.

**Notă:** Părţile contrasemnate de simbolul "(*)" sunt accesorii furnizate numai pentru câteva modele sau sunt părţi care nu sunt în dotaţie şi trebuie să fie cumpărate.

# Avertismente

Înainte de orice operaţiune de curăţare sau de întreţinere, deconectaţi hota de la reţea prin scoaterea ştecherului sau deconectaţi sursa de alimentare cu energie.

Purtaţi întotdeauna mănuşi de lucru pentru toate operaţiunile de instalare şi întreţinere.

Acest aparat poate fi folosit de copii cu vârsta peste 8 ani şi persoane cu capacităţi fizice, senzoriale sau mentale reduse sau lipsite de experienţă şi cunoştinţe, dacă sunt sub supravegheate şi au fost instruite cu privire la utilizarea aparatului în condiţii de siguranţă şi înţeleg riscurile implicate.

Copiiilor nu trebuie să li se permită să manipuleze comenzile sau să se joace cu aparatul.

Curăţarea şi întreţinerea nu se face de către copii fără supraveghere.

Locul în care este instalat aparatul trebuie să fie ventilat suficient, în cazul în care hota de bucătărie se utilizează împreună cu alte dispozitive de ardere a gazelor sau a altor combustibili.

Hota trebuie să fie curăţată în mod regular atât în interior cât şi în exterior(cel puţin o dată pe lună).

Da respectare in mod expres ceea ce este indicat în Instrucţiunile de întreţinere.

Defectarea capotei de curăţare a aparatului,schimbarea şi curăţarea filtrelor poate provoca incendii.

Gătirea alimentelor cu foc cu flacără direct sub hotă este strict interzisă.

Utilizarea flăcării este dăunătoare filtrelor şi poate provoca risc de incendiu; prin urmare, trebuie evitată în orice situaţie. Orice prăjire trebuie să se facă cu grijă, pentru a se asigura că uleiul nu se supraîncălzeste şi aprinde.

AVERTISMENT: Părţile accesibile ale hotei pot deveni fierbinti când este hota este utilizat cu aparate de gătit.

Pentru înlocuirea becurilor, utilizati numai tipul de becuri indicat în secţiunea Întreţinere/Înlocuirea becurilor din acest manual.

**AVERTISMENT!** Nu conectaţi aparatul la reţeaua electrică până când instalarea este complet terminată.

În ceea ce priveşte măsurile tehnice şi de siguranţă care trebuie adoptate pentru evacuarea fumului, este important să se urmărească îndeaproape normele locale.

Sistemul de evacuare a fumului pentru acest aparat nu trebuie să fie conectat la nici sistem de ventilaţie existent care este folosit în alte scopuri, cum ar fi evacuarea gazelor de ardere rezultate de la aparatele consumatoare de gaz sau alţi combustibili.

Nu folosiţi şi nu lăsaţi hota fără bec montat corect din cauza riscului de electrocutare.

Nu folosiţi niciodată hota fără ca aceasta să aibă grilele montate în mod eficient.

Hota nu trebuie utilizată NICIODATĂ ca suprafaţă de sprijin dacă acest lucru nu este precizat in mod expres.

Folosiţi numai şuruburile de fixare furnizate împreună cu produsul pentru instalare sau, în cazul în care nu sunt incluse,

achiziţionaţi tipul corespunzător de şuruburi.
Use the correct length for the screws which are identified in the Installation Guide.
În caz de incertitudine, consultaţi un centru de asistenţă service autorizat sau o persoană cu calificare corespunzătoare.
AVERTISMENT! Neinstalarea şuruburilor sau a dispozitivul de fixare în conformitate cu aceste instrucţiuni poate duce la pericolelor de natură electrică.
Acest aparat este marcat în conformitate cu Directiva Europeană 2012/19/EC referitoare la Deşeurile de Echipament Electric şi Electronic (WEEE).
Asigurându-vă că acest produs este eliminat în mod corect, contribuiţi la prevenirea potenţialelor consecinţe negative asupra mediului înconjurător şi sănătăţii persoanelor, consecinţe care ar putea fi provocate de aruncarea necorespunzătoare la gunoi a acestui produs.



Simbolul ▬ de pe produs, sau de pe documentele care însoţesc produsul, indică faptul că acesta nu poate fi aruncat împreună cu deşeurile menajere. Trebuie predat la punctul de colectare corespunzător, pentru reciclarea echipamentului electric şi electronic.
Aruncarea la gunoi a aparatului trebuie făcută în conformitate cu normele locale pentru eliminarea deşeurilor.
Pentru informaţii mai detaliate privind eliminarea, valorificarea şi reciclarea acestui produs, vă rugăm să contactaţi administraţia locală, serviciul de eliminare a deşeurilor menajere sau magazinul de unde aţi cumpărat produsul.

Aparat proiectat, testat şi fabricat în conformitate cu:
• Siguranţă: EN/IEC 60335-1; EN/IEC 60335-2-31, EN/IEC 62233.
• Randament: EN/IEC 61591; ISO 5167-1; ISO 5167-3; ISO 5168; EN/IEC 60704-1; EN/IEC 60704-2-13; EN/IEC 60704-3; ISO 3741; EN 50564; IEC 62301.
• EMC: EN 55014-1; CISPR 14-1; EN 55014-2; CISPR 14-2; EN/IEC 61000-3-2; EN/IEC 61000-3-3.
Recomandări pentru o utilizare corespunzătoare în scopul reducerii impactului asupra mediului: Când începeţi să gătiţi, porniţi hota la viteză minimă şi lăsaţi-o să funcţioneze timp câteva minute după ce aţi terminat de gătit. Măriţi viteza în cazul cantităţilor mari de fum sau vapori şi utilizaţi viteza/ele sporită/e doar în cazuri extreme. Înlocuiţi filtrul/ele de carbon, atunci când este necesar, pentru a menţine o eficienţă optimă de reducere a mirosului. Curăţaţi filtrul/ele de grăsime, atunci când este necesar, pentru a menţine o eficienţă optimă a filtrului. Utilizaţi diametrul maxim al sistemului de conducte indicat în acest manual pentru a optimiza eficienţa şi pentru a reduce la minimum nivelul de zgomot.

## Utilizarea

Hota a fost realizată pentru a fi utilizată în versiunea aspirantă cu evacuare externă sau în versiunea filtrantă cu riciclu intern.



### Versiunea aspirantă

Vaporii sunt evacuaţi către exterior prin intermediul unui tub de evacuare fixat la flanşa de racord.
Diametrul tubului de evacuare trebuie să fie echivalent cu diametrul inelului de conexiune.
**Atenţie**! Tubul de evacuare nu se furnizează din dotare; acesta trebuie achiziţionat.
Dacă hota este prevăzută cu filtre de carbon, acestea trebuie să fie scoase.
Racordaţi hota la cablurile şi orificiile de evacuare prin perete cu diametru egal cu ieşirea aerului (flanşa de record).
Utilizarea tuburilor şi orificiilor de evacuare la perete cu diametrul mai mic va determina o diminuare a prestaţiilor de aspirare şi o creştere drastică a zgomotului.
Se declină însă orice responsabilitate în acest sens.
! Folosiţi un tub de lungime minimă indispensabilă.
! Folosiţi un tub cu un număr cât mai mic de curbe posibil (unghiul maxim al curbei: 90°).
! Evitaţi schimbările drastice de secţiune ale tubului.



### Versiunea filtrantă

Aerul aspirat va fi degresat şi dezodorizat înainte de a fi reorientat în cameră. Pentru a utiliza hota în această versiune este necesar să instalaţi un sistem de filtrare suplimentar pe bază de carbon activ.

## Instalarea

Distanţa minimă între suprafaţa suportului recipientelor pe dispozitivul de gătit şi partea de jos a hotei nu trebuie să fie mai mică de 50cm în cazul maşinilor de gătit electrice, şi de 65cm în cazul maşinilor de gătit cu gaz sau mixte.
Dacă instrucţiunile dispozitivului de gătit cu gaz specifică o distanţă mai mare, este necesar să ţineţi cont de aceasta.

### ⚠ Conexarea Electrică

Tensiunea din reţea trebuie să corespundă cu tensiunea la care se referă eticheta situată în interiorul hotei. Dacă este prevăzută cu ştecher conectaţi hota la o priză conform cu normele în vigoare, poziţionată într-o zona accesibilă şi după instalare. Dacă nu este prevăzută cu ştecher (conexiunea este direct la reţea) sau ştecherul nu este poziţionat într-o zonă accesibilă şi după instalare, aplicaţi un întrerupător bipolar la normă care să asigure deconectarea completă de la reţea în condiţiile categoriei de supratensiune III, conform regulilor de instalare.
**Atenţie!** înainte de a efectua conectarea circuitului hotei la alimentaţia din reţea şi de a verifica funcţionarea corectă, controlaţi totdeauna dacă cablul a fost montat în mod corect.
**Atenţie!** înlocuirea cablului de alimentare trebuie să fie efectuată numai de către serviciul de asistenţă tehnică autorizat în aşa fel încât să poată preveni orice risc.

### Montarea

**Informaţii preliminare pentru instalare:**
• Verificaţi ca produsul cumpărat să fie de dimensiune şi

volum adept zonei de instalare alese.

- Scoateţi filtrul/filtrele de cărbun activ dacă sunt furnizate (a se vedea paragraful relativ). Acesta/aceste vor fi instalate numai dacă se utilizează hota în versiunea filtrantă.
- Verificaţi ca in interiorul hotei să nu fie (pentru motive de transport) materiale de echipament (de exemplu: pungi cu şuruburi, garanţia etc.), eventual să le scoateţi şi să le păstraţi.

În caz de prezenţă de panouri şi/sau corpuri suspendate laterale, verificaţi să existe spaţiu suficient pentru a instala hota şi să fie întotdeauna posibil accesul uşor la panoul de comenzi.

**Pentru a îndepărta hota din unitatea de perete, efectuați în ordine inversă fazele de montare.**

**Atenție!** Folosiți mănuși de protecție corespunzătoare rezistente la tăiere.

Începeți desprinderea hotei de pe adezivul cu două fețe care ține o fixată de partea de jos a unității de perete (a se vedea, de asemenea, fig. 4)

Prin urmare, utilizați un cutter care poate fi strecurat între foaia metalică a hotei și partea inferioară a unității de perete pe laturile dreapta și stânga. Fig. A

**Atenție**! În caz contrar, dacă utilizați forța în timpul extracției, foaia metalică hotei ar putea fi deformată iremediabil

## Funcţionarea

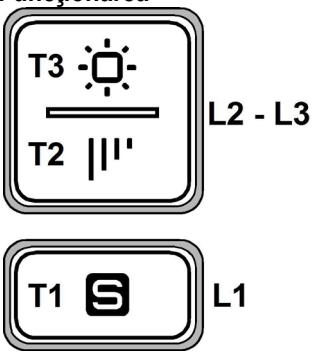


**T1.** Tasta ON/OFF "Funcționare automată (senzor), conexiune cu **SNAP®** " - vezi lista funcțiilor din paragraful următor

**T2.** Tasta de control **viteză** (putere) de aspirare:**1**, **2**, **3**, **intensivă**

**Notă:** Viteza **intensivă** are o durată de aproximativ 5 minute, după care se setează automat viteza **3.**

**T3.** Tasta ON/OFF (apăsare scurtă) și reglarea intensității luminii (apăsare lungă).

**Indicator de saturaţie filtre**

Hota indică atunci când este necesar să se efectueze lucrări de întreţinere a filtrelor:

Filtru antigrăsimi (la fiecare 40 de ore de utilizare): Toate LED-urile cu lumină roşie

Filtru de mirosuri cu carbon activ (la fiecare 160 de ore de funcţionare): Toate LED-urile cu lumină roşie, LED-ul L2 şi L3 clipesc

**Reset saturaţie filtre**

După efectuarea întreţinerii filtrelor, apăsaţi şi menţineţi apăsat butonul T1 şi T3; LED-urile L1, L2 şi L3 clipesc scurt in roşu şi apoi se opresc definitiv.

**Activare indicator saturaţie filtru mirosuri cu carbone activ**

Acest indicator este in mod normal dezactivat. Pentru a-l activa, procedaţi in modul urmator:

Cu hota oprită, ţineţi apăsat pentru o mai lungă perioadă de timp, T1 şi T2 simultan: mai întâi se aprinde L1 apoi şi L2 şi L3, după care, atunci cand butoanele sunt eliberate, LED.urile L2 şi L3 clipesc scurt pentru a indica activarea reuşită.

Dezactivare LED saturaţie filtru cu carbon: repetaţi procedeul descris mai sus; mai intii se aprind simultan LED-urile L1, L2 şi L3 apoi doar L1, după care, la eliberarea butoanelor, se aprind din nou LED-urile L1, L2 şi L3, pentru a indica dezactivarea cu succes.

**Funcţionare automată (senzor), conexiune cu SNAP®**

**Atenţie!** Se recomandă să efectuaţi "***Reglarea parametrilor pentru funcţionarea automată"*** (vezi paragraful de mai jos) înainte de a folosi funcționarea automată și de a conecta hota la **SNAP®**.

**Funcţionare automată (senzor)**

Hota se va aprinde la viteza cea mai adecvată în funcție de fumurile de coacere detectate de senzorul cu care este dotată hota.

Pentru a activa această funcție:

Apăsați scurt tasta **T1**, LEDUL **L1** se aprinde în alb.

**Funcționarea automată a hotei cu SNAP®**

**Notă : SNAP®** este o unitate de aspirare auxiliară care poate funcționa împreună cu hota.

Pentru informații suplimentare, consultați manualul furnizat împreună cu **SNAP®**

Pentru a activa această funcție:

Apăsați scurt tasta **T1**, LEDUL **L1** se aprinde în portocaliu.

***Reglarea parametrilor pentru Funcţionarea automată***

Reglarea parametrilor se face **automat** de fiecare dată când hota este reconectată la rețeaua electrică (de ex. la prima instalare sau după o pană de curent) sau **manual**.

**Notă:** Toate operațiunile manuale de calibrare, selectare, reglare și conectare logică descrise mai jos sunt posibile cu hota stinsă (OFF) și funcționarea automată stinsă (**T1** OFF - **L1** stins).

**Reglarea manuală:**
Se efectuează atunci când observați o funcționare nesatisfăcătoare a Funcționării automate și trebuie efectuată atunci când în bucătărie există condiții de mediu normale.
Reglarea manuală prevede:

- *Calibrarea hotei:*
- *Selectarea tipului planului de coacere (gaz - inducție sau electric).*
- Conexiune cu SNAP® (când este instalat).

**Calibrarea hotei**
Apăsați îndelung tasta **T1** (aprox. 10sec), LEDUL **L1** clipește arătând că a început calibrarea, procesul de calibrare va dura aprox. 5 minute.

**Selectarea tipului planului de coacere** (gaz - inducție sau electric)
Apăsați îndelung tasta **T2** (aprox. 10sec)**,** toate ledurile încep să clipească timp de 5".
**În acest interval** apăsați T1 pentru a selecta planul de coacere pe care îl aveți:
Led Portocaliu: plan de coacere pe gaz.
Led Albastru: plan de coacere cu inducție.
Led Alb: plan de coacere electric
Așteptați 5" pentru a permite hotei să înregistreze selecția efectuată, până când se sting toate ledurile.

**Conexiune cu SNAP® (când este instalat).**
Conectarea dintre hotă și SNAP® este automată, nu trebuie să efectuați nicio setare.

# Întreţinerea

## Curăţarea

Pentru curăţare folosiţi **EXCLUSIV** un material îmbibat cu detergenţi lichizi neutri. **NU UTILIZAȚI UNELTE SAU INSTRUMENTE PENTRU CURĂȚARE**! Evitaţi folosirea produselor pe bază de abrazivi **NU FOLOSIŢI ALCOOL!**

## Panou

**Fig. 9-11-12-13**
**Întreținerea panoului**
**Demontarea:**
**a.** trageți panoul (PARTEA DIN FAȚĂ) în jos cu putere
**b.** scoateți-l din balamalele din spate.
**Curățirea:**
panoul aspirant trebuie curățat cu aceeași frecvență ca filtrul de grăsimi, cu o cârpă înmuiată în detergent lichid neutru.
Evitați să folosiți produse abrazive. NU FOLOSIȚI ALCOOL!
**Montajul :**
Panoul trebuie prins în partea din spate și fixat în partea din față (fixare cu magneți).
**Atenție!** Verificați întotdeauna dacă panoul este bine fixat în locul său.

## Filtru anti-grăsimi

**Fig. 9-12**
**Captează particulele de grăsime care apar în timpul pregătirii alimentelor.**
Trebuie curăţat o dată pe lună cu detergenţi neabrazivi, manual sau utilizând maşina de spălat vase, la temperaturi scăzute şi folosind un program scurt.
Filtrul metalic anti-grăsimi, spălat cu maşina de spălat vase se poate decolora, dar nu-şi va pierde caracteristicile de filtrare.
Pentru demontarea filtrului trageţi mânerul de prindere cu resort.

## Filtru de cărbune (numai pentru versiunea filtrantă)

**Fig. 10**
**Reţine mirosurile neplăcute, derivate în urma procesului de coacere.**
Saturaţia filtrului de cărbune depinde de folosirea mai mult sau mai puţin prelungită a tipului de maşina de gătit precum şi de curăţarea regulară a filtrului pentru grăsime. În orice caz, cartuşul filtrului trebuie înlocuit cel mult la fiecare patru luni.
NU-l spălaţi sau refolosiţi
**Filtru de cărbune circular**
Aplicaţi unul pe margine pentru acoperirea ambelor grilaje de protecţie a rotorului motorului, apoi rotiţi în sens orar.
Pentru demontare rotiţi în sens antiorar.

## Înlocuirea becurilor

Hota este dotată cu un sistem de iluminare bazat pe tehnologia LED.
LEDURILE garantează o iluminare optimă, o durată de până la 10 ori mai mare faţă de becurile tradiţionale şi permit economisirea a 90% de energia electrică.

Pentru înlocuire adresaţi-vă serviciului de asistenţă tehnică.

***Изделие хозяйственно-бытового назначения.*** Производитель снимает с себя всякую ответственность за неполадки, ущерб или пожар, которые возникли при использовании прибора вследствие несоблюдения инструкций, приведенных в данном руководстве. Вытяжка служит для всасывания дыма и пара при приготовлении пищи и предназначена только для бытового использования.

**Вытяжка может иметь дизайн, отличающийся от вытяжки показанной на рисунках данного руководства, тем не менее, руководство по эксплуатации, техническое обслуживание и установка остаются те же.**

- ! Очень важно сохранить эту инструкцию, чтобы можно было обратиться к ней в любой момент. Если изделие продается, передается или переносится обеспечить, чтобы инструкция всегда была с ним.
- ! Внимательно прочитайте инструкцию. В ней находится важная информация по установке, эксплуатации и безопасности.
- ! Запрещается выполнять изменения в электрической или механической части изделия или в трубах рассеивания.
- ! Перед началом установки оборудования убедитесь в целостности и сохранности всех компонентов. При наличии любых повреждений обратитесь к поставщику и ни в коем случае не начинайте монтаж оборудования.

**Примечание:** принадлежности, обозначенные знаком "(*)" поставляются по спецзапросу только к некоторым моделям или в случае необходимости в закупке деталей, которые не были поставлены.

# Внимание!

Перед началом какой либо операции по чистке или обслуживанию, отключить вытяжку от электрической сети вынимая вилку из розетки или отключая общий выключатель помещения. Ля всех операций по установке и обслуживанию использовать рабочие рукавицы.

Прибор может быть использован детьми не младшими 8 лет и особами со сниженными физическими, сенсорными или умственными способностями, или же с недостаточным опытом ясли находятся под контролем, или если были обучены использовать прибор в безопасный способ и если понимают связанные с этим опасности.

Дети должны быть под контролем и не должны играть с прибором.

Операции по чистке и обслуживанию не должны проводиться детьми без надзора

Помещение должно иметь достаточную вентиляцию, когда кухонная вытяжка используется одновременно с другими приборами что работает газе или других топливах.

Вытяжка должна часто быть чищена как внутри, так и с наружи (ХОТЯ БЫ ОДИН РАЗ В МЕСЯЦ), додерживаться того, что указано в инструкциях по обслуживанию.

Не соблюдение норм чистки вытяжки и замены и чистки фильтров увеличивает риск загорания.

Строго запрещено приготовление еды на открытом огне под вытяжкой.

Использование открытого пламени наносит ущерб фильтрам и может привести к загораниям, поэтому должно избегаться в любом случаи.

Жаренье должно проводиться под надзором чтобы избежать, что раскалённое подсолнечное масло загорится.

ВНИМАНИЕ: Когда варочная поверхность работает, доступные части вытяжки могут нагреваться.

Для замены лампочки освещения использовать только тип лампочки указанный в разделе обслуживания/замены лампочки этого руководства.

**Внимание!** Не подключать прибор до электрической сети до тех пор, пока установка полностью не закончена.

То что касается технических мер и мер безопасности в применения до сброса паров строго додерживаться того что предусматривается по нормам локальных компетентных органов.

Всасываемый воздух не должен быть выпускаться в

трубу, используемую для выбросов дымов приборами, что работают на газе или других топливах.
Не использовать или оставлять вытяжку без лампочек правильно установленных с риском получить удар электрическим током.
Никогда не использовать вытяжку без правильно установленной решётки!
Вытяжка НИКОГДА не должна использоваться, как опорная поверхность, если только не указано.
Использовать только винты для фиксирования в комплекте с продуктом для установки или, если нет в комплекте, приобрести винты правильного типа. Использовать правильную длину винтов что указана в руководстве по установке. В случаи сомнений, консультироваться в авторизированном центре по обслуживанию или с квалифицированным персоналом.
ВНИМАНИЕ! Не установка соответствующих винтов и приспособлений для фиксирования в соответствии с этими инструкциями может привести к рискам электрического происхождения.
Данное изделие промаркировано в соответствии с Европейской директивой 2012/19/EC по утилизации электрического и электронного оборудования (WEEE).
Обеспечив правильную утилизацию данного изделия, Вы поможете предотвратить потенциальные негативные последствия для окружающей среды и здоровья человека.



Символ ▬ на самом изделии или сопроводительной документации указывает, что при утилизации данного изделия с ним нельзя обращаться как с обычными бытовыми отходами. Вместо этого, его следует сдавать в соответствующий пункт приемки электрического и электронного оборудования для последующей утилизации.
Сдача на слом должна производиться в соответствии с местными правилами по утилизации отходов.
За более подробной информацией о правилах обращения с такими изделиями, их утилизации и переработки обращайтесь в местные органы власти, в службу по утилизации отходов или в магазин, в котором Вы приобрели данное изделие.

Устройство разработано, испытано и изготовлено в соответствии с:
• Безопасность: EN/IEC 60335-1; EN/IEC 60335-2-31, EN/IEC 62233.
• Эксплуатационные характеристики: EN/IEC 61591; ISO 5167-1; ISO 5167-3; ISO 5168; EN/IEC 60704-1; EN/IEC 60704-2-13; EN/IEC 60704-3; ISO 3741; EN 50564; IEC 62301.
• EMC: EN 55014-1; CISPR 14-1; EN 55014-2; CISPR 14-2; EN/IEC 61000-3-2; EN/IEC 61000-3-3. Предложения для правильного использования в целях снижения воздействия на окружающую среду: Включите вытяжной колпак на минимальной скорости, когда начинаете готовить, и оставьте его работать в течение нескольких минут после того, как закончите готовить. Увеличивайте скорость только в случае большого количества дыма и пара, и прибегайте к использованию повышенных скоростей только в экстремальных ситуациях. Заменяйте угольный фильтр(ы), когда это необходимо, для поддержания хорошей эффективности уменьшения запахов. Очищайте жировой/ые фильтр(ы), когда это необходимо, для поддержания хорошей эффективности жирового фильтра. Используйте максимальный диаметр системы воздуховодов, указанный в данном руководстве, для оптимизации эффективности и минимизации уровня шума.

## Пользование

Вытяжка сконструирована для работы в режиме отвода воздуха наружу или рециркуляции воздуха.



### Исполнение с отводом воздуха

В этом режиме испарения выводятся наружу через гибкий трубопровод, подсоединенный к соединительному кольцу.
Диаметр выводной трубы должен соответствовать диаметру соединительного кольца.
Внимание! Выводная труба не входит в комплект и должна быть приобретена отдельно.
вытяжка снабжена угольным фильтром, то уберите его
Подсоединить вытяжку к выводной трубе с диаметром соответствующим отверстию выхода воздуха (соединительный фланец).
Установка труб с меньшим диаметром даст уменьшение мощности всасывания воздуха и резкое увеличение уровня шума.
Производитель снимает с себя всякую ответственность по отношению выше сказанного.

- ! Использовать трубу с минимально необходимой длиной.
- ! Использовать трубу с наименьшим количеством изгибов (максимальный угол изгиба: 90°).
- ! Избегать резкого изменения сечения трубы.



### Исполнение в режиме рециркуляции

Должен использоваться угольный фильтр, имеющийся в наличии у вашего дистрибутора. Втягиваемый воздух обезжиривается и дезодорируется перед тем, как вновь возвращается в помещение через верхнюю решетку.

## Установка

Расстояние нижней грани вытяжки над опорной плоскостью под сосуды на кухонной плите должно быть не менее 50cm – для электрических плит, и не менее 65cm для газовых или комбинированных плит.
Если в инструкциях по установке газовой плиты оговорено большее расстояние, то учтите это.



### Электрическое соединение

Напряжение сети должно соответствовать напряжению,

указанному на табличке технических данных, которая размещена внутри прибора. Если вытяжка снабжена вилкой, подключите вытяжку к штепсельному разъему. Он должен отвечать действующим правилам и быть расположен в легкодоступном месте. Включить в розетку можно после установки. Если же вытяжка не снабжена вилкой (прямое подключения к сети), или штепсельный разъем не расположен в доступном месте, также и после установки, то используйте надлежащий двухполюсный выключатель, обеспечивающий полное размыкание сети при возникновении условий перенапряжения 3-ей категории, в соответствии с инструкциями по установке.

**Внимание!** прежде чем подключить к сети питания электрическую систему вытяжки и проверить исправное функционирование ее убедитесь в том, что кабель питания правильно смонтирован.

**Внимание!** Во избежание всяких рисков, операция по замене кабеля питания должна быть произведена персоналом компетентной службы техобслуживанияа.

## Установка

**Перед началом монтажа:**

- Проверьте, чтобы размеры приобретенного Вами изделия подходили к выбранному месту его монтажа.
- Снимите угольный фильтр/ы, если они имеются (смотрите также соответствующий раздел). Фильр/ы устанавливаются обратно, только если Вы хотите использовать вытяжку в режиме рециркуляции.
- Проверьте, чтобы внутри вытяжки не оставалось предметов, помещенных туда на время ее транспортировки) (например, пакетиков с шурупами, листков гарантии и т.д.), если они имеются, выньте их и сохраните.

В случае наличия панелей и/или стенок и/или навесных боковых элементов, проверить, чтобы было достаточно места для установки вытяжки и чтобы всегда была возможность свободного доступа к панели управления.

**Чтобы снять вытяжку с навесной мебели** приступать в обратной последовательности монтажа.

**Внимание!** Использовать соответствующие против порезов рабочие рукавицы.

Начинать с отклеивания вытяжки от двухсторонней липкой ленты, что удерживает её приклеенной к нижней части навесной мебели (смотри также рис. 4).

Использовать для этого резачок для поддевания между металлом вытяжки и нижней частью навесной мебели на правой и левой стороне, рис. A .

**Внимание!** Иначе, применяя силу в процессе вынимания, металл вытяжки может безвозвратно деформироваться.

## Функционирование

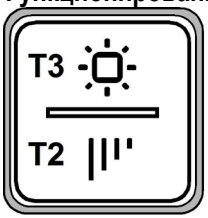





**T1.** Клавиша ВКЛ/ВЫКЛ "Автоматического режима работы (с датчиком), связи с модулем **SNAP®** " - см. список функций в следующем параграфе

**T2.** Клавиша управления **скоростью** (мощностью) всасывания: **1**, **2**, **3**, **интенсивная**

**Примечание:** Работа с **интенсивной** скоростью длится 5 мин, после чего вытяжка возвращается к работе со скоростью **3.**

**T3.** Клавиша ВКЛ/ВЫКЛ (кратковременное нажатие) и регулировки интенсивности освещения (продолжительное нажатие).

**Индикатор насыщения фильтров**

Вытяжка указывает, когда необходимо провести обслуживание фильтров:

**Жировой фильтр (приблизительно каждых 40 часов использования):** все Led красным цветом

**Фильтр активированного угля для запахов (приблизительно каждых 160 часов использования):** все Led красным цветом, led **L2** и **L3** мигают.

**Сброс фильтров насыщения**

После проведения обслуживания фильтров нажать на длительное время кнопку **T1 и T3**, led **L1**, **L2** и **L3** недолго мигают красным цветом, чтобы потом окончательно выключиться.

**Активация индикатора насыщения фильтра активированного угля для запахов**

Этот индикатор, как правило, не активный. Чтобы активировать его провести следующие действия:

**При выключенной вытяжке** нажать одновременно и держать нажатой на длительное время **T1** и **T2**: сначала включится **L1** потом также **L2** и **L3** после чего отпустив кнопки led **L2** и **L3** недолго мигают и указывают произошедшую активацию.

**Отключение LED насыщения фильтра активированного угля:** повторить операцию, описанную сверху, сначала включатся одновременно led **L1**, **L2** и **L3** потом только **L1,** после чего с отпусканием кнопок включатся заново led **L1, L2** и **L3,** указывая произошедшее отключение.

**Работа вытяжки в автоматическом режиме (с датчиком), соединение с модулем SNAP®**

**Внимание!** Рекомендуется выполнить пункт "***Регулировка параметров для работы в автоматическом режиме"*** (см. нижеследующий параграф) перед тем, как использовать автоматический режим работы и подсоединять вытяжку к модулю **SNAP®**.

**Работа в автоматическом режиме (с датчиком)**

Вытяжка будет включаться со скоростью, в наибольшей степени соответствующей концентрации дымов, обнаруженной датчиком, которым она оснащена.

Для активирования этой функции:

Кратковременно нажмите клавишу **T1**, светодиод **L1** загорится белым светом.

**Работа вытяжки в автоматическом режиме с модулем SNAP®**

**Примечание: SNAP®** представляет собой вспомогательный модуль всасывания, который может работать вместе с вытяжкой.

Дополнительную информацию см. в руководстве, прилагаемым к модулю **SNAP®**

Для активирования этой функции:

Кратковременно нажмите клавишу **T1**, светодиод **L1** загорится оранжевым светом.

***Регулировка параметров для работы в автоматическом режиме***

Регулировка выполняется **автоматически** при каждом подключении вытяжки к сети электропитания (например, при первом включении или после сбоя и восстановления подачи электропитания) или же **вручную**.

**Примечание:** Все описанные ниже ручные операции калибровки, выбора, регулировки и установки логической связи возможны при выключенной (OFF) вытяжке и отключенном автоматическом режиме (**T1** OFF - **L1** не горит) .

**Ручная регулировка**

Подлежит выполнению, если наблюдается неудовлетворительная работа в автоматическом режиме; ее следует выполнять при нормальном состоянии окружающей среды в кухне.

К ручной калибровке относятся:

- *Калибровка вытяжки:*
- *Выбор типа варочной панели (газовой - индукционной или электрической).*
- Связь с модулем SNAP® (когда таковой установлен).

**Калибровка вытяжки**

Нажмите на продолжительное время клавишу **T1** (примерно на 10 секунд), при этом светодиод **L1** станет мигать, указывая на начало выполнения калибровки; процесс калибровки занимает примерно 5 минут.

**Выбор типа варочной панели** (газовой - индукционной или электрической)

Нажмите на продолжительное время клавишу **T2** (примерно на 10 секунд), при этом все светодиоды будут мигать в течение 5 секунд.

**В течение этого времени** нажмите T1 для выбора имеющегося у вас типа варочной панели:

Светодиод горит оранжевым светом: газовая варочная панель.

Светодиод горит голубым светом: индукционная варочная панель.

Светодиод горит белым светом: электрическая варочная панель

Подождите 5 секунд, чтобы дать вытяжке сохранить сделанный выбор - после сохранения погаснут все светодиоды.

**Связь с модулем SNAP® (когда таковой установлен).**

Соединение между вытяжкой и модулем SNAP® выполняется автоматически, и для этого не требуется какая-либо настройка.

## Уход

### Очистка

Для чистки используйте **ТОЛЬКО** специальную тряпку, смоченную нейтральным жидким моющим средством. **НЕ ИСПОЛЬЗУЙТЕ НИКАКИЕ ИНСТРУМЕНТЫ ДЛЯ ОЧИСТКИ**. Не применяйте средства, содержащие абразивные материалы. **НЕ ПРИМЕНЯЙТЕ СПИРТ!**

### Панель

**Рис. 9-11-12-13**

**Техобслуживание панели**

**Съем:**

**a.** решительно вытащите панель (ВЕРХНЯЯ СТОРОНА) по направлению вниз;

**b.** снимите её с задних петель (шарниров).

**Чистка:**

Вытяжная панель должна чиститься с той же периодичностью, что и фильтр для жира, для чистки используйте тряпочку, увлажнённую в жидком и щадящем моющем веществе.

Не допускайте использования для чистки абразивных (царапающих поверхность) материалов. НЕ ПРИМЕНЯЙТЕ СПИРТ!

**Установка:**

Панель закрепляется сзади и фиксируется спереди (магнитная фиксация).

**Внимание!** Всегда убеждайтесь, чтобы панель была надежно закреплена и зафиксирована на своём месте.

### Фильтры задержки жира

**Рис. 9-12**

**Удерживает частицы жира, исходящие от плиты.**

Фильтр следует чистить ежемесячно неагрессивными моющими средствами, вручную или в посудомоечной машине при низкой температуре и экономичном цикле

мытья.
При мытье в посудомоечной машине может иметь место некоторое обесцвечивание фильтра задержки жира, но его фильтрующая характеристика остается абсолютно неизменной.
Для снятия фильтра задержки жира потяните к себе подпружиненную ручку отцепления фильтра.

## Угольный фильтр (только в режиме рециркуляции)

**Рис. 10**

**Удаляет неприятные запахи кухни.**

Насыщение угольного фильтра происходит по истечении более или менее длительного периода эксплуатации, предопределяемого типом кухни и периодичностью очистки фильтров задержки жира. В любом случае, заменяйте картридж по крайней мере через каждые 4 месяца.
Угольный фильтр НЕ подлежит мойке или регенерации.

**Круглый угольный фильтр**

Покрыть фильтрами обе стороны для зачехления защитных решеток ротора двигателя, после чего вращать фильтр по часовой стрелке.
Для снятия - вращать против часовой стрелки.

## Замена ламп

Вытяжка оборудована освещением на светодиодах LED. Светодиоды обеспечивают оптимальное освещение, их срок службы в 10 раз превышает срок работы традиционных лампочек, и позволяют экономить 90% электроэнергии.

Для замены светодиодов обращаться в службу технического обслуживания.

**Чітко дотримуватися приведених в даному керівництві інструкцій.** Виробник знімає з себе всяку відповідальність за неполадки, збитки або пожар, що може мати місце при використанні прибору внаслідок невиконання інструкцій, приведених в даному керівництві. Витяжний ковпак спроектований для всмоктування диму та пару, що утворюється під час приготування їжі та призначений лише для побутового використання..

**Кухонна витяжка може мати дизайн, що відрізняється від витяжки зображенної на малюнках цієї інструкції але в любому випадку інструкції з монтажу, технічному обслуговування та експлуатації залишаються без змін.**

- ! Важливо зберегти ці інструкції для того, щоб можна було звернутися до них в любий час. У випадку продажу, передачі чи переїзду, переконатися в тому щоб інструкції були разом з виробом.
- ! Уважно прочитати інструкції: В них міститься важлива інформація з встановлення, використання та безпеки.
- ! Заборонено виконувати електричні чи механічні зміни у виробі чи у вивідних каналах.
- ! Перш ніж приступити до монтажу виробу перевірте чи всі компоненти немають дефектів та не є пошкодженими. У протилежному випадку звертатися в місце продажу та зупинити монтування виробу.

**Примітка:** деталі, зазначені знаком "(*)" постачаються по спеціальному замовленню лише до деяких моделей, або у випадку необхідності в закупці деталей, які не були поставлені.

# Попередження по безпеці

Перед початком будь якої операції по очищенню або обслуговуванню, відключити витяжку від електричної сітки витягуючи вилку з розетки або відключаючи загальний виключатель приміщення. Для усіх операцій по установці та обслуговуванню використовувати робочі рукавиці.

Пристрій може використовуватися дітьми не молодшими 8 років та особами із зниженими фізичними, сенсорними або розумовими здібностями, або з недостатнім досвідом якщо знаходяться під контролем, або були навчені використовувати пристрій в безпечній спосіб та якщо розуміють пов'язані з тим небезпеки.

Діти повинні бути під контролем і не повинні гратися з пристроєм.

Операції по чищенню та обслуговуванню не повинні проводитися дітьми без нагляду.

Приміщення повинно мати достатню вентиляцію коли витяжка використовується одночасно з іншими пристроями що працюють на газі або інших паливах.

Витяжка повинна части бути очищеною як всередині так і на зовні (ХОЧА Б ОДИН РАЗ НА МІСЯЦЬ), дотримуватися в будь якому випадку того, що вказується в інструкціях по обслуговуванню.

Не дотримання норм очищення та заміни і очищення фільтрів збільшує ймовірність ризику загоряння.

Суворо заборонено приготування їди на відкритому вогні під витяжкою.

Використання відкритого полум'я наносить збиток фільтрам і може призвести до загорання, тому потрібно уникати в будь якому випадку.

Жарення повинно проводитися під наглядом щоб уникнути що розігріта олія загориться.

УВАГА: Коли поверхня варіння працює доступні частини можуть нагріватися.

Для заміни лампочки освітлення використовувати тільки тип лампочки вказаний в розділі обслуговування/заміна лампочки цього посібника.

**Увага!** Не підключати пристрій до електричної сітки до тих пір, поки не буде повністю закінчена установка.

Що стосується технічних мір та мір безпеки у використанні що відноситься до викидів парів, суворо дотримуватися норм місцевих компетентних органів.

Повітря що втягується, не повинно випускатися в трубу яка використовується для викиду димів пристроями що

працюють на газі та інших паливах.
Не використовувати або залишати витяжку без правильно встановлений лампочок з ризиком отримати удар електричним током.
Ніколи не використовувати витяжку без правильно встановленої решітки!
Витяжка НІКОЛИ не повинна використовуватися як опорна поверхня, якщо тільки не вказується.
Використовувати гвинти для фіксування в наборі з продуктом для установки, якщо немає в наборі, придбати гвинти правильного типу. Використовувати правильну довжину гвинтів яка вказується в посібнику по встановленню. У випадку сумнівів, консультуватися в авторизованому центрі або з кваліфікованим персоналом.
УВАГА! Не встановлювання відповідних гвинтів і пристроїв для фіксування у відповідності з цими інструкціями може привести до ризиків електричного походження.
Даний виріб промаркований відповідно до Європейської директиви 2012/19/ЕС, утилізація електричного і електронного обладнання (WEEE). Забезпечуючи вірну утілізацію цього виробу, Ви допоможете попередити потенційні негативні наслідки для оточуючого середовища і здоров'я людини, котрі могли б мати місце в протилежному випадку.



Символ ▬ на самому виробі або на супроводжуючому його документі вказує, що при утилізації цього виробу з ним не можна поводитися як зі звичайними побутовими відходами. Він має здаватися у відповідний пункт прийому електричного і електронного обладнання для подальшої утилізації. Здавання на злам повинно виконуватися згідно з місцевими правилами по утилізації відходів. Для більше детальної інформації про правила поводження з такими виробами, їх утилізації і переробки звертайтесь в місцеві органи влади, в службу по утилізації відходів, або в магазин, в якому Ви придбали даний виріб.

Прилад спроектовано, випробувано і виготовлено згідно з:
• Безпека: EN/IEC 60335-1; EN/IEC 60335-2-31, EN/IEC 62233.
• Експлуатаційні якості: EN/IEC 61591; ISO 5167-1; ISO 5167-3; ISO 5168; EN/IEC 60704-1; EN/IEC 60704-2-13; EN/IEC 60704-3; ISO 3741; EN 50564; IEC 62301.
• EMC: EN 55014-1; CISPR 14-1; EN 55014-2; CISPR 14-2; EN/IEC 61000-3-2; EN/IEC 61000-3-3. Поради для правильної експлуатації та для зниження впливу на середовище: Вмикайте витяжку на мінімальну швидкість перед початком приготування їжі, і залишайте її працювати на декілька хвилин після закінчення приготування. Збільшуйте швидкість тільки у разі великої кількості диму і пару та використовуйте наддув тільки у крайніх випадках. Для підтримання високої ефективності видалення запахів, за необхідності, виконуйте заміну вугільного(-их) фільтру(-ів). Для підтримання високої ефективності фільтру жирів, за необхідності, виконуйте чистку фільтру(-ів) жирів. Використовуйте максимальний діаметр системи повітроводів, що вказаний у інструкції для оптимізації ефективності та мінімізації шуму.

## Використання

Витяжка розроблена для роботи в режимі всмоктування, виводячи повітря назовні або в фільтруючому режимі з рециркуляцією повітря.

### Режим відводу

Пари виводяться назовні через вивідну трубу закріплену до фланця з'єднання.
Діаметр вивідної труби повинен відповідати діаметру з'єднувального кільця.
**Увага!** Вивідна труба не постачається і тому необхідно її придбати окремо.
Якщо витяжний ковпак має вугільні фільтри, то їх треба зняти.
Під'єднати ковпак до настінної вивідної труби та вивідного отвору з однаковим діаметром виходу повітря (з'єднуючий фланець).
Використання настінних вивідних труб та отворів з меншим діаметром приведе до зменшення ефективності всмоктування та значне збільшення рівня шуму.
Тому ми знімаємо з себе всяку відповідальність по вищесказаному.**!** Використати якомога короткий витяжний канал.
**!** Використати витяжний канал з якомога найменшою кількістю поворотів (максимальний кут повороту: 90°).
**!** Уникати різких змін площі перерізу витяжного каналу.

### Режим рециркуляції

Втягнуте повітря знежирюється та очищується та знову повертається в приміщення. Для того, щоб використовувати ковпак у цьому режимі, необхідно встановити додаткову систему фільтрів з активованим вугіллям.

## Інсталяція

Відстань нижньої відчастини витяжки до посуду на кухонній плиті має бути не менше 50cm, у випадку електричних плит, та 65cm, у випадку газових та комбінованих плит.

Необхідно приймати до уваги відстані, якщо вказуються в інструкції з інсталяції газової плити.

### Під'єднання до електромережі

Напруга в електромережі має відповідати вказаним характеристикам на етикетці, яка знаходиться всередині витяжки. Якщо в комплект входить вилка під'єднання в електромережу, то слід під'єднати витяжку до розетки, що відповідає існуючим нормам та знаходиться в доступному місці, що можна виконати й після інсталяції. Якщо ж вилка не входить в комплект (пряме під'єднання в електромережу), або розетка не знаходиться в доступному місці, також і після інсталяції, то слід вмонтувати належний

двох-полюсний вимикач, який забезпечить повне відключення від мережі в умовах перенапруги III категорії, в повній відповідності з правилами інсталяції.

**Увага!** перед тим як знову підключити витяжку до електромережі і перевірити правильність роботи, завжди контролюйте щоб шнур мережі був змонтований вірно.

**Увага!** Заміна електрошнура має здійснюватись авторизованими службами технічного обслуговування.

## Інсталяція

**Перед початком монтажу:**

- Перевірте щоб розміри придбаного Вами виробу підходили до вибраного місця його монтажу.
- Зніміть вугільний фільтр/и якщо він/вони присутні (дивитись також відповідний розділ). Фільтр/и знову встановлюються якщо Ви хочете використовувати ковпак в режимі рециркуляції.
- Перевірити щоб всередині ковпака не залишалося предметів, поміщених туди на час його транспортування (наприклад, пакетиків з шурупами, листів гарантії і т.п.), якщо вони є, вийміть їх і збережіть.

Якщо є бокові панелі та/або стінки, та/або навісні шафки, перевірте, щоб було достатньо місця для встановлення витяжки та щоб можна було без перешкод дістатися до панелі управління.

**Для того щоб зняти витяжку з навісних меблів** проводити роботи по монтажу у зворотньому напрямку.

**Увага!** Використовувати відповідні проти порізів робочі рукавиці.

Починати з відклеювання витяжки від двохсторонньої липкої стрічки, що утримує її приклеєною до нижньої частини навісних меблів. (дивись також мал. 4).

Використовувати цей різачок для прорізання між металом витяжки і нижньою частиною навісних меблів на правій і лівій стороні, мал. A.

**Увага!** В іншому випадку, застосовуючи силу в процесі знімання, метал витяжки може безповоротно деформуватися.

## Функціонування

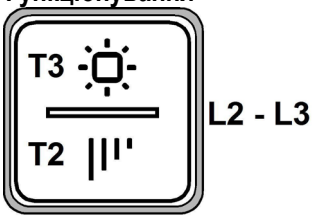





**T1.** Кнопка ВВІМКН/ВИМКН "Автоматичний режим роботи (датчик), з'єднання з **SNAP®** " - див. перелік функцій у наступному розділі

**T2. Швидкість** всмоктування (потужність) - кнопка керування:**1**, **2**, **3**, **інтенсивний**

**Примітка: Інтенсивна** швидкість триває протягом близько 5 хвилин, потім вона автоматично встановлюється на швидкість **3.**

**T3.** Кнопка ВВІМКН/ВИМКН (коротке натискання) і налаштування інтенсивності світла (тривале натискання).

**Індикатор насичення фільтрів**

Витяжка вказує коли необхідно провести обслуговування фільтрів:

**Жирові фільтри (приблизно кожних 40 годин використання):** всі Led червоним світлом

**Фільтри активованого вугілля для запахів (приблизно кожних 160 годин використання):** всі Led червоним світлом, led **L2** і **L3** мигають

**Скидання сигналу насичення фільтрів**

Після проведення обслуговування фільтрів натиснути на довший час кнопку **T1 і T3**, led **L1**, **L2** і **L3** недовго мигають червоним, щоб потім остаточно виключитися.

**Активація індикатора насичення фільтру активованого вугілля для запахів**

Цей індикатор як правило відключений. Щоб активувати його необхідно провести наступні дії:

**При виключеній витяжці** натиснути одночасно і тримати натиснутою на довший час **T1** і **T2**: спочатку включиться **L1** потім також **L2** і **L3** після чого з відпусканням кнопок led **L2** і **L3** мигають на короткий час вказуючи проведену активацію.

**Відключення LED насичення фільтру активованого вугілля:** повторити операцію описану вверху, спочатку одночасно включаться led **L1**, **L2** і **L3** потім тільки **L1,** після чого з відпусканням кнопок включаться заново led **L1, L2** і **L3,** вказуючи проведене відключення.

**Автоматична робота (датчик), з'єднання з SNAP®**
**Увага!** Рекомендується провести процедуру ***"налаштування параметрів Автоматичної роботи"***(див. нижче) перед початком використання пристрою в автоматичною режимі з підключенням до **SNAP®**.

**Автоматична робота (датчик)**
Витяжка буде вмикатися на швидкість, що найкраще відповідає умовам готування, які виявляє датчик.
Щоб активувати цю функцію:
Натисніть і відпустіть кнопку **T1**, СІД **L1** загориться білим кольором.

**Автоматична робота з SNAP®**

**Примітка: SNAP®** це допоміжний блок виведення повітря, який працює разом з витяжкою.
Детальна інформація викладена у посібнику, що надається із **SNAP®**
Щоб активувати цю функцію:
Натисніть і відпустіть кнопку **T1**, СІД **L1** загориться оранжевим кольором.

***Налаштування параметрів автоматичного режиму роботи***
Налаштування параметру належним чином відбувається **автоматично**, коли витяжка підключається до мережі живлення (наприклад: при першому ввімкнені або після відключення живлення), або **вручну**.
**Примітка:** Усі ручні операції з калібрування, вибору, налаштування та встановлення логічного з'єднання, описані нижче, стають можливими після вимкнення витяжки (ВИМКН) та вимкнення автоматичного режиму роботи (ВИМКН) (**T1** ВИМКН- **L1** ВИМКН).

**Налаштування вручну**
Повинне виконуватися тоді, коли ви помітили, що автоматичний режим роботи працює незадовільно; таке налаштування застосовується при нормальних умовах середовища на кухні.
Налаштування вручну передбачає:

- *Калібрування витяжки:*
- *Вибір типу варильної поверхні (газова, індукційна, електрична).*
- З'єднання з SNAP® (при встановленні).

**Калібрування витяжки:**
Натисніть та утримуйте кнопку **T1** (приблизно 10 секунд), світлодіод **L1** почне блимати, вказуючи на те, що калібрування розпочалося, калібрування триватиме приблизно 5 хвилин.

**Вибір типу варильної поверхні** (газова, індукційна, електрична)
Натисніть і утримуйте кнопку **T2** (приблизно 10 секунд)**,** всі світлодіоди почнуть блимати протягом 5 секунд.
**У цей час** натисніть T1, щоб обрати вашу варильну поверхню:
Оранжевий світлодіод: газова варильна поверхня.
Синій світлодіод: індукційна варильна поверхня.
Білий світлодіод: електрична варильна поверхня.
Зачекайте 5 секунд, щоб витяжка запам'ятала вибір а також доки все світлодіоди згаснуть.

**З'єднання з SNAP® (при встановленні).**
З'єднання між витяжкою і SNAP® встановлюється автоматично, налаштування не потрібні.

## Догляд

### Чистка
Для чистки використовуйте **ЛИШЕ** спеціальну серветку, намочену нейтральним рідким миючим засобом. **НЕ ВИКОРИСТОВУЙТЕ ЗАСОБІВ АБО ІНСТРУМЕНТІВ ДЛЯ ОЧИЩЕННЯ!**
Не використовуйте засоби що мають абразивні матеріали. **НЕ ВИКОРИСТОВУЙТЕ СПИРТ!**

### Панель
**Мал. 9-11-12-13**
**Технічне обслуговування панелі**
**Демонтаж:**
**a.** потягніть панель (ПЕРЕДНЮ ЧАСТИНУ) донизу, прикладаючи зусилля
**b.** відчепіть від шарнірів на задній стінці.
**Очищення:**
Витяжну панель слід очищувати з тією ж періодичністю, що і жировий фільтр. З цією метою використовуйте вологу тканину з нейтральним миючим засобом.
Не використовуйте засоби, що містять абразивні частинки. НЕ ЗАСТОСОВУЙТЕ СПИРТ.
**Монтаж :**
Панель кріпиться з боку задньої стінки та фіксується спереду (фіксація за допомогою магніту).
**Увага!** Завжди перевіряйте, щоб панель була міцно зафіксована на своєму місці.

### Фільтр затримки жирів
**Мал. 9-12**
**Затримує жирові сполучення, що виникають під час приготування їжі.**
Повинен чиститись один раз на місяць не сильнодіючими миючими засобами, вручну або в посудомийній машині при низькій температурі і з коротким циклом.
При митті в посудомийній машині металевий фільтр затримки жиру може втратити колір, але його характеристики з фільтрування жодним чином не зміняться.
Для зняття фільтру затримки жиру потягніть на себе пружинну ручку відчеплення фільтру.

### Вугільний фільтр (тільки в режимі рециркуляції)
**Мал. 10**
**Вбирає неприємні запахи кухні.**
Перевірка вугільного фільтру на насичення проводиться після більш менш довгого періоду використання в

залежності від типу кухні і регулярності очистки фільтру жирів. У будь-якому випадку необхідно заміняти патрон максимум кожні чотири місяці.
НЕ підлягає миттю чи поновленню.

**Круглий вугільний фільтр**

Прикласти фільтри по обидві сторони для покриття захисних ришіток ротора двигуна, після чого повернути фільтр за годинниковою стрілкою.
Для знаття - повернути фільтр проти годинникової стрілки.

## Заміна Ламп

Витяжка обладнана системою освітлення на основі технології діодів (LED).
ДІОДИ забезпечують оптимальне освітлення, тривалість їх в 10 раз вища від звичайних лампочок та дають 90% економії електроенергії.
Щодо їх заміни звертайтеся до служби технічного обслуговування.

**Järgige täpselt käesolevas juhendis antud juhiseid.** Seadme valmistaja keeldub igasugusest vastutusest seadmega seotud võimalike ebameeldivuste, rikete või tulekahjude eest, mis tulenevad selles juhendis antud juhiste eiramisest. Õhupuhasti on ette nähtud küpsetuslõhnade ja -aurude eemaldamiseks üksnes koduses majapidamises.

**Õhupuhasti kujundus võib olla teistsugune kui selles brošüüris toodud joonistel, kuid kasutus-, hooldus- ja paigaldusjuhendid on samad.**

- **!** Hoidke juhendit alles, et saaksite seda igal hetkel uurida. Veenduge müügi, võõrandamise või kolimise korral, et juhend jääks toote juurde.
- **!** Lugege juhised tähelepanelikult läbi: siin on tähtsat teavet paigaldamise, kasutamise ja ohutuse kohta.
- **!** Ärge muutke toodet ega selle väljatõmbetorusid elektriliselt ega mehaaniliselt.
- **!** Enne seadme paigaldamist veenduge, et selle osad ei oleks kahjustunud. Vastasel korral ärge seadet paigaldage, vaid pöörduge edasimüüja poole.

**Märkus.** Sümboliga "(*)" tähistatud osad on lisaseadmed, mis kuuluvad ainult mõne mudeli juurde, või seadmed, mis ei kuulu komplekti ja tuleb eraldi osta.

# Ohuabinõud

Enne puhastamist või hooldamist lülitage kubu elektrivõrgust välja, võtke juhe seinast või lülitage ruumi üldlüliti välja.

Puhastamise ja hoolduse ajal kasutage töökindaid.

Masinat tohivad kasutada lapsed alates 8. eluaastast ja füüsiliste, sensoorsete või mentaalsete häiretega inimesed või eelneva kogemuse ja teadmisteta isikud vaid järelevalve all või kui neid on õpetatud masinat ohutult kasutama ja nad mõistavad seotud ohtusid.

Lapsi peab valvama ja nad ei tohi masinaga mängida.

Järelevalveta lapsed ei tohi masinat puhastada ega hooldada.

Ruumis peab olema piisav ventilatsioon, kui kubu kasutatakse koos teiste seadmetega, mis kasutavad gaasi või teisi süttivaid aineid.

Õhupuhastit tuleb korrapäraselt puhastada nii seest kui ka väljast (VÄHEMALT KORD KUUS), pidades seejuures kinni hooldusjuhendis esitatud täpsetest nõuetest.

Kui õhupuhasti puhastusnõudeid ja kohustust filtreid puhastada või vahetada eiratakse, tekib tulekahju oht.

Kubu all ei tohi toidukasutamisel kasutada leeke.

Lahtise tule kasutamine kahjustab filtreid ja võib põhjustada tulekahju, seepärast tuleb selle kasutamist vältida.

Praadimine peab olema kontrollitud tingimustes, et vältida kuuma õli süttimist.

TÄHELEPANU: Pliidi kasutamise ajal võivad kubu välised osad muutuda tuliseks.

Pirni vahetamisel kasutage juhendi hooldus/varuosade osas kirjeldatud pirni tüüpi.

**Tähelepanu! Ärge ühendage elektrivõrku seadet enne täielikku paigaldamist.**

Tehniliste ja ohutusmeetmete kasutamisel järgige alati kohalike võimude kehtestatud nõudeid.

Kubu sissetõmmatud õhku ei tohi juhtida torusse, kuhu juhitakse ka gaasil või teistel kütustel töötavate seadmete suits.

Ärge kasutage kubu, kui pirnid ei ole nõuetekohaselt paigaldatud, elektrilöögioht.

Mitte kasutada kubu ilma võreta!

Kubu ei TOHI kunagi kasutada toetuspinnana, kui seda ei ole eraldi välja toodud.

Paigaldamisel kasutage kaasasolevaid kinnituskruvisid, kui neid ei ole kaasas, siis ostke õiget tüüpi kruvid. Kasutage kruvisid, mille pikkus vastab paigaldusjuhistele. Kahtluse korral pöörduge teeninduse või vajaliku väljaõppega inimese poole.

TÄHELEPANU! Puudulik kruvide ja kinnitusseadmete paigaldamine, mis ei vasta juhistele, toob kaasa elektrilöögiohu.

Seade on märgistatud direktiivi 2012/19/EC (elektri- ja elektroonikaseadmete jäätmete kohta) (Waste Electrical and Electronic Equipment, WEEE) kohaselt. Kui hoolitsete selle eest, et see toode kõrvaldatakse kasutusest õigesti, aitate vältida võimalikke negatiivseid tagajärgi keskkonnale ja tervisele.



Sümbol ▬ tootel või sellega kaasas olevates dokumentides näitab, et toodet ei tohi käidelda nagu olmejäätmeid, vaid see tuleb anda elektri- ja elektroonikaseadmete jäätmete vastuvõtupunkti, kust see läheb taasringlusse. Järgige kohalikke jäätmete kõrvaldamise

alaseid õigusnorme. Lisateabe saamiseks selle toote käitlemise, taaskasutamise ja ringlussevõtu kohta võtke ühendust vastava kohaliku asutuse, olmejäätmete kogumise ettevõtte või selle firmaga, kelle käest te toote ostsite.

Seade on välja töötatud, testitud ja toodetud vastavalt:
• Ohutus: EN/IEC 60335-1; EN/IEC 60335-2-31, EN/IEC 62233.
• Jõudlus EN/IEC 61591; ISO 5167-1; ISO 5167-3; ISO 5168; EN/IEC 60704-1; EN/IEC 60704-2-13; EN/IEC 60704-3; ISO 3741; EN 50564; IEC 62301.
• Elektromagnetiline ühilduvus: EMC: EN 55014-1; CISPR 14-1; EN 55014-2; CISPR 14-2; EN/IEC 61000-3-2; EN/IEC 61000-3-3.
Soovitused keskondlike mõjude vähendamiseks kasutamise ajal:
Lülita tõmbekapp minimaalkiirusel sisse kohe kui oled hakanud sööki valmistama ning lase sel töötada paar minutit pärast toidu valmimist. Suurenda töökiirust vaid suure suitsu või auru korral ning kasuta intensiivrežiimi ainult hädavajaduse korral. Vaheta vajaduse tekkides välja söefiltrid, et tagada piisav lõhnaeemaldus. Puhasta vajaduse tekkides rasvafiltrid, et tagada piisav rasvaeemaldus. Kasutada juhendis näidatud maksimaalset ärajuhtimisava, et optimeerida tõhusus ja vähendada müra.

## Kasutamine

Õhupuhasti on valmistatud nii, et seda saaks kasutada nii väljatõmberežiimis kui ka õhku filtreeriva toasisese tsirkulatsiooniga režiimis.

### Väljatõmberežiim

Aur viiakse välja ühendusäariku külge kinnitatud väljatõmbetoru abil.
Väljatõmbetoru diameeter peab olema sama suur kui ühendusvõru oma.
**Tähelepanu**! Väljatõmbetoru ei kuulu komplekti ja tuleb ise osta.
Kui õhupuhastil on söefiltrid, tuleb need eemaldada.
Ühendage õhupuhasti väljatõmbetorude ja seinal asuvate väljalaskeavadega, mille diameeter on võrdne õhupuhasti väljalaskeava (ühendusäärikuga) omaga.
Peenemate torude ja väiksemate seinal asuvate väljalaskeavade kasutamisel väheneb tõmme ja suureneb oluliselt müra.
Seetõttu ei võta meie sellisel juhul endale mingit vastutust.

! Kasutage minimaalse vajaliku pikkusega toru.
! Kasutage võimalikult väheste põlvedega toru (torupõlve maksimaalne nurk: 90°).
! Vältige toru ristlõike olulist muutumist.

### Filtreeriv versioon

Välja tõmmatud õhk puhastatakse rasvast ja lõhnatustatakse, enne kui see tagasi siseruumidesse juhitakse. Sellel režiimil kasutamiseks tuleb paigaldada täiendav aktiivsöega filtreerimissüsteem.

## Paigaldamine

Minimaalne vahekaugus pliidi pinna ja köögi õhupuhasti alumise ääre vahel ei tohi elektripliidi puhul olla väiksem kui 50cm ning gaasi- või kombineeritud pliidi puhul väiksem kui 65cm.
Kui gaasipliidi paigaldusjuhendis nõutakse suuremat vahekaugust, tuleb seda arvesse võtta.

### ⚠ Elektriühendus

Võrgupinge peab vastama õhupuhasti sees asuval andmesildil toodud pingele. Kui õhupuhastil on pistik, ühendage see kehtivatele eeskirjadele vastavasse pistikupessa, mis asub ka pärast õhupuhasti paigaldamist ligipääsetavas kohas. Kui õhupuhastil pistikut ei ole (puhasti on otse võrku ühendatud) või kui pistik ei asu kohas, mis jääks ka pärast õhupuhasti paigaldamist ligipääsetavaks, paigaldage nõuetekohane kahepooluseline lüliti, mis kindlustaks vastavalt paigalduseeskirjadele III kategooria liigpinge korral täieliku eraldamise vooluvõrgust.
**Tähelepanu!** Enne kui lülitate õhupuhasti uuesti elektrivõrku ja kontrollite, kas see töötab korralikult, kontrollige alati, kas võrgukaabel on korralikult monteeritud.
**Tähelepanu!** Riski vältimiseks peab elektrijuhtme asendamine läbi viidud olema selleks autoriseeritud inimeste poolt.

### Paigaldamine

**Enne paigaldamise algust:**

- Kontrollige, kas ostetud toote mõõdud sobivad varem väljavalitud paigalduspiirkonna mõõtudega.
- Eemaldage aktiivsöefilter/-filtrid, kui seade on nendega varustatud (vt ka vastavat punkti). See/need pannakse tagasi ainult siis, kui õhupuhastit tahetakse kasutada filtreerival režiimil.
- Kontrollige, ega õhupuhasti sees ei ole (transportimise ajal sinna sattunud) selle juurde kuuluvaid esemeid (nt kruvidega ümbrikke, garantiidokumente jms). Kui on, siis võtke need välja ja hoidke alles.

Kui õhupuhasti ümber jääb seinatahvleid ja/või -paneele ja/või seinakappe, siis kontrollige, et õhupuhasti paigaldamiseks oleks piisavalt ruumi ning et juhtpaneelile pääseks alati hõlpsasti ligi.
**Et õhupuhasti kapi küljest lahti võtta,** tehke paigaldamisele vastupidised toimingud.
**Tähelepanu!** Kasutage sisselõikamiskindlaid töökindaid.
Alustage eemaldamist sellest, et võtate lahti kahepoolse kleeplindi, mis hoiab õhupuhastit kapi põhja küljes (vt ka joonist 4).
Kasutage lõikeriista, et eraldada õhupuhasti katteplaadi vasak ja parem serv kapi põhja küljest. Joonis A
**Tähelepanu!** Kui kasutate lahtivõtmisel liigset jõudu, võib õhupuhasti kattekiht saada parandamatuid kahjustusi.

## Töötamine

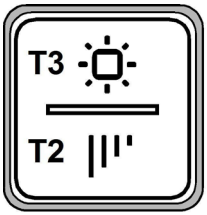





**T1.** SISSE/VÄLJA nupp "Automaatne talitlus (andur), **SNAP®-** iga ühendamine" - vt funktsioonide loendit järgnevast osast.

**T2.** Imamis**kiiruse** (võimsus) juhtnupp:**1**, **2**, **3**, **suur**
**Märkus: Suur** kiirus kestab umbes 5 minutit, seejärel lülitub automaatselt sisse **3.** kiirus**.**

**T3.** SISSE/VÄLJA nupp (lühike vajutus) ja valguse intensiivsuse seadistamine (pikk vajutus).

**Filtrite küllastumise indikaator**
Õhupuhasti annab märku, kui filtreid on vaja hooldada.
**Rasvafilter (u iga 40 kasutustunni järel)**: kõik leedlambid on punased.
**Aktiivsöel põhinev lõhnafilter (u iga 160 kasutustunni järel)**: kõik leedlambid on punased, leedid **L2** ja **L3** vilguvad.

**Filtrite küllastumise lähtestamine**
Kui filtrid on hooldatud, hoidke all nuppe **T1** ja **T3**. Leedid **L1**, **L2** ja **L3** hakkavad korraks punaselt vilkuma ja lülituvad siis välja.

**Aktiivsöel põhineva lõhnafiltri küllastumise märguande aktiveerimine**
Üldiselt on see märguanne inaktiveeritud. Selle aktiveerimiseks toimige järgmiselt.
Vajutage ja hoidke **väljalülitatud õhupuhastil** pikemalt korraga all nuppe **T1** ja **T2**. Kõigepealt süttib leed **L1**, siis **L2** ja **L3**. Seejärel laske nupud lahti – leedid **L2** ja **L3** vilguvad korraks, mis tähendab, et märguanne on aktiveeritud.
**Söefiltri küllastumise leedide inaktiveerimine:** korrake eespool kirjeldatud toimingut. Kõigepealt süttivad korraga põlema leedid **L1**, **L2** ja **L3**, seejärel ainult leed **L1**. Nuppude lahtilaskmisel süttivad uuesti põlema kõik leedid – see tähendab, et märguanne on aktiveeritud.

**Automaatne töö (sensor), ühendamine seadmega SNAP®**
**Hoiatus!** Soovitame käitada toimingut ***"Automaatse töö seaded"*** (vt altpoolt), enne kui käitate seadet automaatrežiimis ja ühendatuna funktsiooniga **SNAP®**.

**Automaatne töö (sensor)**
Kubu lülitub sisse sensori tuvastatud toiduvalmistamistingimustele sobivaimal kiirusel.
Selle funktsiooni aktiveerimiseks tehke järgmist:
Vajutage lühidalt nuppu **T1**, LED **L1** süttib valgena.

**Automaatne töö koos seadmega SNAP®**
**Märkus. SNAP®** on täiendav väljatõmbeseade, mis toimib koos kubuga.
Täpsemaid üksikasju saate vaadata kasutusjuhendist, mis on lisatud seadmele **SNAP®**
Selle funktsiooni aktiveerimiseks tehke järgmist:
Vajutage lühidalt nuppu **T1**, LED **L1** süttib oranžina.

***Parameetrite seadistamine automaatseks tööks***
Parameetrite seadistamine toimub alati **automaatselt,** kui kubu ühendatakse vooluvõrku (näiteks esimesel paigaldamisel või pärast elektrikatkestust) või **käsitsi**.
**Märkus:** Alljärgnevalt kirjeldatud käsitsi kalibreerimine, valimine, seadistamine ja loogikaühenduste tegemine on võimalik ainult siis, kui kubu on VÄLJA lülitatud ja automaatne talitlus on VÄLJAS (**T1** VÄLJAS - **L1** VÄLJAS).

**Käsitsi seadistamine**
Vajalik, kui automaatne talitlus toimib mitterahuldavalt. Tuleb teha siis, kui köögis on normaalsed keskkonnatingimused.
Käsitsi seadistamine hõlmab järgmisi toiminguid:

- *Kubu kalibreerimine:*
- *pliidi tüübi (gaasi-, induktsioon- või elektripliidi) valimine.*
- SNAP®-iga ühendamine (kui on paigaldatud).

**Kubu kalibreerimine:**
hoidke nupp **T1** all (umbes 10 sekundit), LED **L1** vilgub, mis osutab kalibreerimise alustamisele. Kalibreerimisprotsess kestab umbes 5 minutit.

**Pliidi tüübi** (gaasi-, induktsioon- või elektripliidi) **valimine**
Hoidke nupp **T2** all (umbes 10 s)**,** kõik LEDid vilguvad umbes 5 s.
**Sel ajal** vajutage nupule T1 ja valige oma pliidi tüüp:
Oranž LED: gaasipliit.
Sinine LED: induktsioonpliit.
Valge LED: elektripliit
Oodake 5 s, kuni kubu salvestab tehtud valiku ja kõik LEDid kustuvad.

**SNAP®-iga ühendamine (kui on paigaldatud).**
Kubu ja seadme **SNAP®** vaheline ühendus on automaatne, seda ei ole vaja seadistada.

# Hooldus

## Puhastamine

Puhastamiseks kasutage **AINULT** neutraalse vedela puhastusvahendiga niisutatud lappi. **ÄRGE KASUTAGE PUHASTAMISEKS TÖÖRIISTU VÕI VAHENDEID!**

Vältige abrasiivseid aineid sisaldavaid vahendeid. **ÄRGE KASUTAGE PUHASTAMISEKS ALKOHOLI!**

## Paneel

**Joonis 9-11-12-13**

**Paneeli hooldus**

**Lahtivõtmine**

a. Tõmmake paneeli (ESIMEST POOLT) tugevalt allapoole

b. Võtke paneel tagumiste hingede küljest lahti

**Puhastamine**

Äratõmbepaneeli tuleb puhastada sama sagedasti kui rasvafiltrit, kasutades neutraalse puhastusvahendiga niisutatud lappi.

Ärge kasutage abrasiivseid vahendeid. MITTE KASUTADA ALKOHOLI.

**Paigaldamine**

Paneeli tagumine külg kinnitatakse haakide ja esimene magnetitega.

**Tähelepanu!** Veenduge, et paneel oleks oma kohale kindlalt fikseeritud.

## Rasvafilter

**Joonis 9-12**

**Püüab kinni toiduvalmistamisel tekkivad rasvaosakesed.**

Seda tuleb kord kuus mittesööbivate puhastusvahenditega puhastada kas käsitsi või nõudepesumasinas madala temperatuuri ja lühikese tsükliga.

Nõudepesumasinas pesemisel võib metallist rasvafilter värvi muuta, aga tema filtreerimisomadusi ei muuda see vähimalgi määral.

Rasvafiltri eemaldamiseks tõmmake hooba.

## Aktiivsöefilter (ainult filtreeriva režiimi jaoks)

**Joonis 10**

**Absorbeerib toiduvalmistamisel tekkivad ebameeldivad lõhnad.**

Söefilter küllastub kas lühema või pikema kasutamise järel olenevalt pliidist ja sellest, kui korrapäraselt rasvafiltrit puhastatakse. Igal juhul tuleb kassett välja vahetada vähemalt iga nelja kuu tagant.

Seda EI TOHI pesta ega taasaktiveerida

**Ümmargune söefilter**

Asetage üks filter kummalegi küljele nii, et need kataks mootori tööratta mõlemad kaitsevõred, seejärel pöörake päripäeva.

Nende mahavõtmiseks pöörake vastupäeva.

## Pirnide vahetamine

Õhupuhasti on varustatud LED-valgustitega.

LED-lambid tagavad optimaalse valguse kuni kümme korda pikema kestvusega võrreldes tavalampidega ning nende elektrienergia kokkuhoid on 90%.

Pirnide väljavahetamiseks pöörduge teeninduskeskuse poole.

**Griežtai laikykitės naudojimosi instrukcijų.** Gamintojas neprisiima jokios atsakomybės, jei montuojant prietaisą buvo nesilaikoma naudojimosi instrukcijoje nurodytų taisyklių ir tokiu būdu prietaisas sugedo, buvo pažeistas ar užsidegė. Gartraukis skirtas dūmams ir garams, susidariusiems gaminant maistą, ištraukti. Jis skirtas naudoti tik namuose.

**Išoriškai gaubtas gali atrodyti kitaip, nei pavaizduota šioje brošiūroje, tačiau naudojimosi, priežiūros ir montavimo nurodymai lieka tokie patys.**

- ! Svarbu saugoti šias instrukcijas, kad galėtumėte jas bet kuriuo metu pasiskaityti. Jei gaminį parduotumėte, perleistumėte kitiems ar perkeltumėte į kitą vietą, įsitikinkite, kad instrukcijos liktų kartu su gaminiu.
- ! Įdėmiai perskaitykite instrukcijas: jose pateikta svarbi informacija apie įdiegimą, naudojimą ir saugumą.
- ! Nekeiskite elektrinių ar mechaninių gaminio ar iškrovimo vamzdžių savybių.
- ! Prieš įrengdami gaminį, patikrinkite visus jo komponentus, ar nepažeisti. Jei pažeisti, nutraukite įrengimo darbus ir susisiekite su platintoju.

**Pastaba:** Detalės, pažymėtos simboliu (*), yra pasirenkami priedai, esantys tik kai kurių modelių komplektacijoje, arba detalės, kurių komplekte nėra ir kurias reikia įsigyti atskirai.

# Saugos taisyklės

Prieš atlikdami bet kokius valymo ar priežiūros veiksmus, atjunkite gartraukį nuo elektros tinklo ištraukdami maitinimo laido kištuką ar išjungdami pagrindinį namo jungiklį.

Atlikdami visus montavimo ir priežiūros darbus mūvėkite darbines pirštines.

Vaikai nuo 8 metų amžiaus ir asmenys su ribotomis fizinėmis, jutimo ar psichinėmis galimybėmis, ar neturintys patirties ar reikalingų žinių, gali naudoti aparatą su priežiūra arba gavę atitinkamas instrukcijas apie saugų aparato naudojimą bei supratę visus pavojus, susijusius su jo naudojimu.

Vaikai turi būti prižiūrimi, kad nežaistų su įrenginiu.

Valymas ir priežiūra negali būti atliekama vaikų be priežiūros.

Patalpoje turi būti pakankama ventiliacija, kai virtuvinis gartraukis naudojamas vienu metu kartu su kitais įrenginiais, naudojančiais dujų ar kitų medžiagų degimą.

Gartraukis turi būti dažnai valomas tiek iš vidaus, tiek iš išorės (MAŽIAUSIAI VIENĄ KARTĄ PER MĖNESĮ), bet kuriuo atveju rekomenduojama vadovautis priežiūros instrukcijose pateiktais nurodymais.

Nesilaikant gartraukio valymo bei filtrų keitimo ir valymo instrukcijų, gali kilti gaisro pavojus.

Griežtai draudžiama gaminti patiekalus su ugnimi po gartraukiu.

Atviros liepsnos naudojimas pažeidžia filtrus ir gali sukelti gaisrą, dėl to jos būtina vengti.

Kepimas turi būti nuolatos stebimas, kad įkaitęs aliejus neužsidegtų.

DĖMESIO: Viryklei veikiant, prieinamos gartraukio dalys gali tapti karštos.

Lempos keitimui naudokite tik šių instrukcijų vadove esančiame priežiūros skyriuje nurodytus lempų tipus.

**Dėmesio!** Nejunkite įrenginio prie elektros tinklo, kol jis nėra visiškai sumontuotas.

Griežtai laikykitės vietinės valdžios pateiktų taisyklių dėl išmetamų dūmų techninių matmenų ir saugumo.

Įsiurbiamas oras negali būti išleidžiamas į vamzdyną naudojamą dūmų, susidariusių dėl dujų ar kitų medžiagų degimo, išmetimui.

Nenaudokite ir nepalikite gartraukio tinkamai nesumontavę lempų, nes rizikuojate elektros nutrenkimu.

Niekuomet nenaudokite gartraukio tinkamai nesumontavę grotelių!

Gartraukis JOKIAIS BŪDAIS negali būti naudojamas, kaip atrama, nebent aiškiai nurodyta kitaip.

Montavimui naudokite tik kartu su gaminiu gautus tvirtinimo varžtus, o jeigu jų negavote, naudokite tinkamo tipo varžtus. Naudokite tinkamo ilgio varžtus, kuris nurodytas Montavimo vadove. Iškilus dvejonėms, kreipkitės į įgaliotą aptarnavimo centrą ar panašų kvalifikuotą personalą.

DĖMESIO! Netinkamai sumontavus varžtus ir kitas tvirtinimo detales nurodytas šiose instrukcijose, gali kilti pavojų su elektra.

Šis prietaisas pažymėtas remiantis ES Direktyva 2012/19/EC dėl elektros ir elektroninės įrangos atliekų, (EEĮ atliekų). Pasirūpindamas, kad šis gaminys būtų išmestas tinkamai, vartotojas padeda išvengti neigiamų pasekmių aplinkai ir

sveikatai.



Simbolis ▬ ant gaminio ar jo dokumentuose rodo, kad šis gaminys neturi būti priskiriamas buitinėms atliekoms, o turi būti pristatytas į tam tikrą atliekų surinkimo punktą elektrinių ir elektroninių aparatų pakartotiniam panaudojimui. Gaminį išmeskite laikydamiesi vietinių atliekų šalinimo normų. Norėdami gauti daugiau informacijos apie šio gaminio apdorojimą, rinkimą ir pakartotinį panaudojimą, kreipkitės į specialią vietinę įstaigą, buitinių atliekų rinkimo centrą ar parduotuvę, kurioje gaminys buvo pirktas.

Prietaisas suprojektuotas, išbandytas ir pagamintas pagal:
• Sauga: EN/IEC 60335-1; EN/IEC 60335-2-31, EN/IEC 62233.
• Eksploatavimas: EN/IEC 61591; ISO 5167-1; ISO 5167-3; ISO 5168; EN/IEC 60704-1; EN/IEC 60704-2-13; EN/IEC 60704-3; ISO 3741; EN 50564; IEC 62301.
• Elektromagnetinis suderinamumas: EMC: EN 55014-1; CISPR 14-1; EN 55014-2; CISPR 14-2; EN/IEC 61000-3-2; EN/IEC 61000-3-3. Tinkamo naudojimo patarimai, siekiant sumažinti poveikį aplinkai: Kai pradedate virti, įjunkite gartraukį, nustatykite mažiausią greitį ir, baigę virti, palikite jį veikti dar kelioms minutėms. Padidinkite greitį tik tuomet, jei susikaupia daug dūmų ar garų, o forsuotąją veikseną naudokite tik kraštutiniais atvejais. Kad išlaikytumėte kvapų sugėrimo efektyvumą, keiskite anglies filtrą(-us). Kad išlaikytumėte riebalų filtro(-us) veiksmingumą, valykite jį (juos). Naudokite didžiausio šiame vadove nurodyto skersmens kanalus, kad išlaikytumėte prietaiso efektyvumą ir sumažintumėte jo skleidžiamą triukšmą.

## Naudojimas

Gaubtas gali būti naudojamas oro ištraukimo į išorę režimu arba vidinės recirkuliacijos filtravimo režimu.

### Oro ištraukimo režimas

Garai ištumiami į išorę per iškrovos vamzdį, pritvirtintą prie jungės.
Vamzdžio skersmuo privalo atitikti sujungimo žiedo skersmenį.
**Dėmesio**! Iškrovimo vamzdis nepridedamas, jį reikia pirkti atskirai.
Jei gaubte yra anglies filtrų, juos reikia išimti.
Prijungti gaubtą prie išvedamųjų vamzdžių ir išvedamųjų angų sienoje, kurių skersmuo atitiktų sandarinimo flanšą.
Jei nutekėjimo žarnos ir angos sienoje yra mažesnio skersmens, sumažėja traukiamoji geba ir stipriai padidėja triukšmingumas.
Gamintojas neprisiima su tuo susijusios atsakomybės.
! Naudokite pakankamo ilgio vamzdį.
! Naudokite kuo tiesesnį vamzdį (didžiausias vamzdžio nuokrypio kampas – 90°).
! Stenkitės iš esmės nekeisti vamzdžių sekcijų.

### Filtravimo režimas

Prieš patekdamas į kambarį, įtraukiamas oras nuriebalinamas ir dezodoruojamas. Norėdami naudotis šios versijos filtru, privalote įdiegti papildomą filtravimo aktyviaja anglimi sistemą.

## Įrengimas

Jei viryklė elektrinė, mažiausias atstumas tarp viryklės kaitlentės paviršiaus ir žemiausios virtuvinio gaubto dalies turi būti 50cm, o jei viryklė dujinė ar kombinuota – 65cmo jei viryklė dujinė ar kombinuota.
Jei dujinės viryklės įrengimo instrukcijoje nurodomas didesnis atstumas, būtina į tai atsižvelgti.

### Prijungimas prie elektros tinklo

Įtampa elektros tinkle turi atitikti įtampą, nurodytą etiketėje, priklijuotoje gaubto viduje. Jei yra kištukas, reikia įjungti gaubtą į rozetę, atitinkančią galiojančius nuostatus ir esančią prieinamoje vietoje net ir po gaubto įdiegimo. Jeigu kištuko (yra numatytas tiesioginis prijungimas prie elektros srovės) arba nėra rozetės prieinamoje vietoje net ir po gaubto įdiegimo, yra naudojamas dvipolis jungiklis, pagal visas įdiegimo taisykles užtikrinantis visišką atsijungimą nuo elektros tinklo per aukštos įtampos atveju.
**Dėmesio!** Prieš vėl prijungdami gaubtą prie elektros maitinimo tinklo ir patikrindami, ar jis tinkamai veikia, visada įsitikinkite, ar tinklo kabelis tinkamai įmontuotas.
**Dėmesio!** Siekiant išvengti rizikos, maitinimo laido pakeitimą turėtų atlikti įgalioti techninės pagalbos specialistai.

### Montavimas

**Prieš pradedami įrengimą:**
- Patikrinkite, ar įsigyto gaminio dydis tinka pasirinktai įrengimo vietai.
- Pašalinkite aktyviosios anglies filtrą (-us), jei jis (jie) yra komplekte, (taip pat žiūrėkite atitinkamą pastraipą). Jį (juos) reikia įmontuoti tik norint naudoti gaubtą filtravimo režimu.
- Patikrinkite (transportavimo tikslais), ar gaubto viduje nėra įrangos detalių (pavyzdžiui, maišelių su varžtais, garantijų ir t.t.), jas išimkite ir saugokite.

Jeigu virtuvėje yra pakabintos lentynos ir/arba spintelės ir/arba kiti baldų elementai, užtikrinkite pakankamą erdvę gaubtui įrengti ir lengvą prieigą prie jo valdymo skydelio.
**Norėdami išimti gartraukį iš spintelės,** atlikite montavimo veiksmus atvirkštine tvarka.
**Dėmesio!** Mūvėkite tinkamas nuo įsipjovimo apsaugančias pirštines.
Visų pirma pašalinkite dvipusę lipnią juostą, kuria gartraukis pritvirtintas prie spintelės apatinės dalies (taip pat žiūrėkite 4 pav.)
Šiam veiksmui atlikti naudokite peiliuką, įkiškite jį tarp gartraukio plokštės ir spintelės apatinės dalies dešinėje ir

kairėje pusėse. Pav. A

**Dėmesio!** Išimdami gartraukį, nenaudokite jėgos, priešingu atveju gartraukio plokštė gali būti nepataisomai deformuota.

## Veikimas

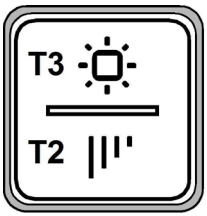


**L2 - L3**




**L1**

**T1.** ĮJUNGIMO / IŠJUNGIMO mygtukas „automatinis valdymas (jutiklis), prijungimas su **SNAP®** " – žr funkcijų sąrašą kitame skyriuje

**T2.** Siurbimo **greičio** (stiprumo) valdymo mygtukas:**1**, **2**, **3**, **stiprus**

**Pastaba: Stiprus** greitis trunka apie 5 minutes, tada automatiškai persijungiama į **3** greitį.

**T3.** ĮJUNGIMO / IŠJUNGIMO mygtukas (trumpas paspaudimas) ir šviesos intensyvumo parametras (ilgas paspaudimas)

**Filtrų prisisotinimo indikatorius**

Gartraukis perspėja apie būtinybę atlikti filtrų priežiūrą:

**Riebalų filtras (apytiksliai kas 40 naudojimo valandų):** visi šviesos diodai skleidžia raudoną šviesą

**Aktyviosios anglies filtras nuo kvapų (apytiksliai kas 160 naudojimo valandų):** visi šviesos diodai skleidžia raudoną šviesą, o šviesos diodai **L2** ir **L3** mirksi

**Filtrų prisisotinimo signalo šalinimas**

Atlikę filtrų priežiūrą, paspauskite ir laikykite nuspaudę mygtukus **T1 ir T3**, šviesos diodai **L1**, **L2** ir **L3** mirksi raudona šviesa kurį laiką ir išsijungia.

**Aktyviosios anglies filtras nuo kvapų prisisotinimo indikatoriaus įjungimas**

Paprastai šis indikatorius išjungtas. Norėdami jį įjungti, atlikite tokius veiksmus:

**Esant išjungtam gartraukiui**, vienu metu paspauskite ir laikykite nuspaudę mygtukus **T1** ir **T2**: iš pradžių įsijungia **L1**, vėliau – **L2** ir **L3**, o atleidus nuspaustus mygtukus, šviesos diodai **L2** ir **L3** pradeda mirksėti, tai reiškia, kad funkcija įjungta.

**Anglies filtro prisisotinimo indikatoriaus išjungimas:** pakartokite išvardytus veiksmus – iš pradžių vienu metu įsijungia šviesos diodai **L1**, **L2** ir **L3**, vėliau – tik **L1,** o atleidus nuspaustus mygtukus, vėl įsijungia šviesos diodai **L1, L2** ir **L3,** tai reiškia, kad funkcija išjungta.

**Automatinis veikimas (jutiklio), prijungimas prie SNAP®**

**Dėmesio!** Rekomenduojame paleisti procedūrą ***„Automatic operation settings“ (automatinio paleidimo nustatymai)*** (žr. toliau) prieš paleidžiant įrenginį automatiniu režimu, prijungtu prie **SNAP®**.

**Automatinis veikimas (jutiklio)**

Gartraukis įsijungs greičiu, geriausiai tinkančiu maisto ruošimo sąlygoms, kurias aptiko jo jutiklis.

Norėdami aktyvuoti šią funkciją:

trumpam paspauskite **T1** mygtuką, **L1** šviesos diodas švies baltai.

**Automatinis veikimas su SNAP®**

**Pastaba: SNAP®** yra pagalbinis ištraukimo prietaisas, veikiantis kartu su gartraukiu.

Daugiau informacijos ieškokite kartu su **SNAP® pateikiamame vadove**

Norėdami aktyvuoti šią funkciją:

trumpam paspauskite **T1** mygtuką, **L1** šviesos diodas švies oranžine spalva.

***Parametro nustatymas automatiniam veikimui***

Parametrų nustatymas vyksta **automatiškai** prijungus gartraukį prie elektros tinklo (pvz., pirmą kartą montuojant ar po to, kai dingo elektra) arba **rankiniu būdu**.

**Pastaba:** Visi toliau aprašyti rankiniai kalibravimo, pasirinkimo, nustatymo ir prijungimo veiksmai yra įmanomi, kai gartraukis ir automatinis veikimas yra išjungti (**T1** „OFF“ – **L1** „OFF“).

**Rankinis nustatymas**

Naudokite, jei pastebėjote, kad automatinis nustatymas veikia netinkamai. Atliekamas esant įprastoms aplinkos sąlygoms virtuvėje.

Į rankinį nustatymą įeina:

- *Gartraukio kalibravimas:*
- *Viryklės tipo pasirinkimas (dujinė, indukcinė ar elektrinė).*
- Prijungimas prie „SNAP®“ (jei įdiegta).

**Gartraukio kalibravimas:**

Laikykite nuspaudę mygtuką **T1** (apie 10 sekundžių), sumirksės šviesos diodų lemputė **L1**. Tai reiškia, kad prasidėjo kalibravimo procesas, kuris truks apie 5 minutes.

**Viryklės tipo pasirinkimas** (dujinė, indukcinė ar elektrinė).

Laikykite nuspaudę mygtuką **T2** (apie 10 sek.)**,** visos šviesos diodų lemputės mirksės apie 5 sek.

**Per ši laikotarpį**paspauskite T1, kad pasirinktumėte savo viryklės tipą:

Oranžinė lemputė: dujinė viryklė.

Mėlyna lemputė: indukcinė viryklė.

Balta lemputė: elektrinė viryklę.

Palaukite 5 sek., kad gartraukis įrašytų pasirinkimą ir užgestų visos šviesos diodų lemputės.

**Prijungimas prie „SNAP®“ (jei įdiegta).**
Gartraukio prijungimas prie „SNAP®“ yra automatinis, nustatymai nereikalingi.

## Priežiūra

### Valymas
Valymui naudokite **TIK** šluostę, suvilgytą skystu neutraliu valikliu. **NENAUDOKITE VALYMO REIKMENŲ AR INSTRUMENTŲ!**
Nenaudokite abrazyvinių valymo priemonių. **NENAUDOKITE SPIRITO!**

### Valdymo skydelis
**9-11-12-13 pav.**
**Skydelio priežiūra**
**Išmontavimas:**
**a.** stipriai paspauskite skydelį (PRIEKINĘ PUSĘ) į apačią,
**b.** nukabinkite jį nuo užpakalinių vyrių.
**Valymas:**
siurbimo skydelis valomas taip pat dažnai, kaip ir tepalo filtras; naudokite neutraliuose plovikliuose sumirkytą šluostę.
Nenaudokite abrazyvinių medžiagų turinčių produktų. NENAUDOKITE ALKOHOLIO!
**Montavimas:**
skydelio užpakalinė dalis užkabinama ir pritvirtinama priekyje (tvirtinama magnetu).
**Dėmesio!** Visada patikrinkite, ar skydelis gerai užfiksuotas savo vietoje.

### Nuo riebalų saugantis filtras
**9-12 pav.**
### Sulaiko kepamų riebalų daleles.
Turi būti valomas vieną kartą per mėnesį švelniais valikliais, rankiniu būdu ar indaplovėje atitinkamoje temperatūroje ir trumpuoju ciklu.
Plaunant metalinį nuo riebalų saugantį filtrą indaplovėje, jis gali prarasti spalvą, bet jo filtravimo savybės išliks nepakitusios
Norėdami išmontuoti riebalų filtrą, patraukite spyruoklinę atkabinimo rankeną.

### Anglies filtras (tik filtravimo režimu)
**10 pav.**
**Naikina nemalonius kvapus, atsirandančius maisto gaminimo metu.**
Anglies filtras prisipildo naudojant jį ilgą laiką, priklausomai nuo virtuvės tipo ir riebalų filtro valymo reguliarumo. Bet kokiu atveju, kapsulę reikia keisti mažiausiai kas keturis mėnesius.
NEGALIMA plauti ar regeneruoti.
**Apvalūs anglies filtrai**
Pridėkite po vieną filtrą prie kiekvieno šono, padengdami variklio diską apsaugančias groteles, po to pasukite juos laikrodžio rodyklės kryptimi.
Norėdami nuimti filtrus, pasukite kiekvieną filtrą prieš laikrodžio rodyklę.

### Lempų keitimas
Gartraukyje įrengta diodų technologijos apšvietimo sistema. Diodai užtikrina optimalų apšvietimą, be to, jų naudojimo laikas iki 10 kartų ilgesnis nei tradicinių lempučių, taigi sutaupoma 90 % elektros energijos.

Jei norite juos pakeisti, kreipkitės į techninio aptarnavimo tarnybą.

Stingri sekot instrukcijām, kas atrodas šajā rokasgrāmatā. Netiek uzņemta jebkāda atbildība par iespējamām grūtībām, kaitējumiem vai ugunsgrēkiem, kas var notikt ierīcei šīs rokasgrāmatas instrukciju neievērošanas gadījumā. Gaisa nosūcējs tika izveidots, lai iesūktu ēdiena gatavošanas dūmus un tvaikus un ir domāts tikai izmantošanai mājās apstākļos.

**Gaisa nosūcējam var būt estētieskie defekti, nekā tas ir uzrādīts šīs gramatiņas attēlos, bet jebkurā gadījumā, lietošanas, tehniskās apkopes un instalācijas instrukcijas paliek tādas pašas.**

- **!** Ir svarīgi saglabāt šo rokasgrāmatu, lai varētu ar to konsultēties jebkurā brīdī. Pārdošanas, nodošanas vai pārbraukšanas gadījumā, pārliecināties, ka paliek kopā ar produktu.
- **!** Uzmanīgi izlasīt instrukcijas: ir svarīga informācija par installēšanu, lietošanu un drošību.
- **!** Neveikt elektriskas vai mehāniskas izmaiņas uz produkta vai izlādes caurulēm.
- **!** Pirms sākt ierīces instalāciju, pārbaudīt, ka neviena sastāvdaļa nav bojāta. Pretējā gadījumā, sazināties ar pārdevēju un neveikt instalāciju.

**Piezīme:** Īpašas detaļas ar simbolu (*) ir opcionāli piederumi, kuri tiek piegādāti tikai ar dažiem modeļiem, vai detaļas, kuras nav piegādātas un, kuras ir jāiegādājās.

# Drošības brīdinājumi

Pirms jebkuras tīrīšanas vai tehniskās apkopes darbības, atslēgt gaisa nosūcēju no elektrotīkla, izņemot kontaktdakšu vai atslēdzot strāvas elektroapgādi.

Visu uzstādīšanas un apkopes operāciju laikā vienmēr jāvalkā darba cimdi.

Bērni no 8 gadu vecuma vai personas ar ierobežotām fiziskajām, sensorālajām vai garīgajām spējām vai ar nepietiekamu pieredzi un zināšanām šo ierīci var izmantot tikai tad, ja tiek atbilstoši uzraudzīti vai arī, norādot, kā ierīci droši izmantot un, lai būtu saprotami ar to saistītie riski.

Bērniem nav atļauts darbināt kontrolierīces vai rotaļāties ar iekārtu.

Bērni nedrīkst veikt tās tīrīšanu un uzturēšanu bez uzraudzības.

Telpās, kurās ir uzstādīta iekārta, ir jābūt pietiekamai ventilācijai, ja virtuves gaisa nosūcējs tiek lietots kopā ar citām gāzes sadedzināšanas iekārtām vai citu kurināmo.

Gaisa nosūcējs ir jātīra gan no iekšpuses, gan no ārpuses (VISMAZ VIENU REIZI MĒNESĪ), jebkurā gadījumā, ievērojot to, kas ir skaidri uzrādīts tehniskās apkopes instrukcijās.

Gaisa nosūcēja tīrīšanas un filtru nomainīšanas un tīrīšanas normu neievērošana izraisa ugunsgrēku riskus.

Ir stingri aizliegts pagatavot ēdienus “flambē” veidā zem pārsega.

Atklātās uguns izmatošana ir kaitīga filtriem un var provocēt ugunsgrēkus, tādēļ no tā jebkurā gadījumā ir jāizvairās.

Cepšana ir jāveic to uzraugot, lai izvairītos no pārkarsušās eļļas degšanas.

UZMANĪBU! Pieejamajās daļas var ievērojami sasildīties, kad tiek izmantotas kopā ar ierīcēm ēdiena gatavošanai.

Spuldzes nomaiņai izmantojiet tikai spuldzes veidu, kas norādīts šīs rokasgrāmatas lampu apkopes/nomaiņas sadaļā.

**BRĪDINĀJUMS!** Nepievienojiet ierīci elektrotīklam, līdz instalācija nav pilnībā pabeigta.

Attiecībā uz tehniskajiem un drošības pasākumiem, kas jāpieņem, lai izvadītu dūmus, ir svarīgi rūpīgi ievērot vietējo iestāžu noteikumus.

Šīs ierīces cauruļvadu sistēma nedrīkst būt pieslēgta kādai citai esošai ventilācijas sistēmai, kas tiek izmantota jebkādiem citiem mērķiem, piemēram, dūmu izvadīšanai no iekārtām, kurās izmanto gāzi vai citu kurināmo.

Neizmantot vai neatstāt gaisa nosūcēju bez pareizi ierīkotām spuldzēm iespējama elektriskā trieciena riska dēļ.

Nekad nelietojiet gaisa nosūcēju bez pienācīgi instalētiem elektrotīkliem.

Gaisa nosūcēju nekad nedrīkst izmantot kā atbalsta virsmu, ja vien nav īpaši norādīts.

Izmantojiet tikai stiprinājuma skrūves, kas iekļautas komplektācijā ar izstrādājumu tā uzstādīšanai, vai arī, ja tās nav piegādātas, iegādājieties pareizā veida skrūves.

Izmantojiet pareizā garuma skrūves, kas identificētas Uzstādīšanas rokasgrāmatā.

Šaubu gadījumā sazinieties ar pilnvarotu servisa palīdzības centru vai līdzīgu kvalificētu personu.

BRĪDINĀJUMS! Nespēja uzstādīt skrūves vai stiprinājuma ierīci saskaņā ar šiem norādījumiem, var izraisīt elektriskā

apdraudējuma risku.
Šī ierīce atbilst Eiropas Direktīvai 2012/19/EC, Waste Electrical And Electronic Equipment (WEEE). Pārliecinoties, vai šis produkts tiek izmests ārā pareizā veidā, izmantotājs veicina izvairīšanos no negatīvajām sekām apkārtējai videi un veselībai.



Simbols ▬ uz produkta vai uz pievienotās dokumetācijas nozīmē, ka ar šo produktu nav jārīkojas, kā mājas atkritumam, bet tas ir jānogādā uz tam domātu savākšanas punktu, kur atkārtoti izlieto elektriskās un elektroniskās ierīces. Tas ir jāizmet, respektējot vietējos likumus, kas attiecas uz atkritumu aizvākšanu. Pēc papildus informācijas par produkta izmantošanu, apstrādi un atkārtotu izlietošanu, ir jāgriežas vietējā iestādē ,kas nodarbojas ar attiecīgo jautājumu, atkritumu atkārtotās izlietošanas servisu, vai uz veikalu, kur produkts tika iegadāts.

Ierīce ir izstrādāta, pārbaudīta un ražota atbilstoši šādām prasībām.
• Drošība: EN/IEC 60335-1; EN/IEC 60335-2-31, EN/IEC 62233.
• Veiktspēja: EN/IEC 61591; ISO 5167-1; ISO 5167-3; ISO 5168; EN/IEC 60704-1; EN/IEC 60704-2-13; EN/IEC 60704-3; ISO 3741; EN 50564; IEC 62301.
• EMC: EN 55014-1; CISPR 14-1; EN 55014-2; CISPR 14-2; EN/IEC 61000-3-2; EN/IEC 61000-3-3. Pareizas lietošanas ieteikumi, lai samazinātu ietekmi uz vidi. Ieslēdziet nosūcēju ar minimālo ātrumu, kad sākat gatavošanu un atstājiet to ieslēgtu pāris minūtes pēc tam, kad gatavošana ir pabeigta. Palieliniet ātrumu tikai tad, ja ir liels daudzums dūmu un tvaiku, un izmantojiet palielināto ātrumu (-us) tikai ārkārtējos gadījumos. Nomainiet ogles filtru (-s), ja nepieciešams, lai uzturētu labu smaku samazināšanas efektivitāti. Notīriet tauku filtru (-s), ja nepieciešams, lai uzturētu labu tauku filtra efektivitāti. Izmantojiet vēdināšanas sistēmas maksimālo diametru, kas norādīts šajā rokasgrāmatā, lai uzlabotu efektivitāti un samazinātu troksni.

## Izmantošana

Gaisa nosūcējs ir veidots, lai to izmantotu iesūkšanas versijā ar evakuāciju uz ārpusi vai filtrēšanas versijā ar iekšējo recirkulāciju.

### Iesūkšanas versija

Tvaiki tiek izvadīti uz ārpusi, caur izvadīšanas cauruli, kas ir piefiksēts pie atloksavienojuma.
Izvadīšanas curule diametram ir jābūt vienlīdzīgam ar savienošanas gredzena diametru.
**Uzmanību**! Evakuācijas caurule nav dota līdzi un tā ir jāiegādājas.
Ja gaisa nosūcējam ir ogļu filtri, tiem ir jābūt noņemtiem.
Pievienot gaisa nosūcēju pie izvadīšanas sienas caurulēm un atvērumiem ar diametru, kas ir vienāds gaisa izejas diametram (savienošanas atloks).
Sienas izvadīšanas cauruļu un atvērumu izmantošana ar mazāku diametru, noteiks iesūkšanas rezultātu pazeminăšanos un stipru trokšņu paaugstinăšanos.
Tādēļ, tiek noraidīta jebkura atbildība šajā sakarā.
! Izmantot garu cauruli, pēc iespējas mazāku.
! Izmantot cauruli ar pēc iespējas mazāk locījumiem (locījuma maksimālais leņķis: 90°).
! Izvairīties no curules diametra straujām izmaiņām.

### Versija ar filtru

Iesūktais gaiss tiek attaukots un deodorēts pirms tā nosūtīšanas telpā. Lai izmantotu gaisa nosūcēju šajā versijā, ir nepieciešams ierīkot papildus filtrēšanas sistēmu uz aktīvo ogļu pamata.

## Ierīkošana

Minimālam attālumam starp plīts virsmu, kur tiek novietoti tilpumi un viszemākās gaisa nosūcēja daļas nav jābūt mazākam par 50cm elektriskās plīts gadījumā un 65cm gāzes un kombinētas virtuves gadījumā.
Gadījumā, ja ierīkošanas instrukcijās gāzes ierīcei tiek precizēts lielāks attālums, ir nepieciešams to ievērot.

### ⚠ Elektriskā pieslēgšana

Tīkla spriegumam ir jāatbilst spriegumam, kurš ir atzīmēts uz īpašas etiķetes, kura atrodas gaisa nosūcēja iekšpusē. Ja nosūcējam ir kontaktdakša, pievienot to rozetei, kura atbilst pastāvošiem likumiem un atrodas pieejamā zonā arī pēc installēšanas.
Ja gaisa nosūcējam nav kontaktdakšas (tieša pieslēgšana pie elektriskās sistēmas) vai arī kontaktdakša neatrodas pieejamā zonā, arī pēc installēšanas, pielietot normām atbilstošu bipolāru slēdzi, kurš nodrošina pilnu atslēgšanu no tīkla sprieguma, pārslodzes kategorijas III nosacījumos, saskaņā ar ierīkošanas likumiem.
**Uzmanību!** pirms pieslēgt gaisa nosūcējau pie tīkla barošanas un pirms pārbaudīt tā pareizu darbošanos, vienmēr pārbaudīt ka tīkla kabelis ir ierīkots pareizi.
**Uzmanību!** Barošanas vada nomainīšanu ir jāveic tehniskās apkalpošanas dienestam, lai novērstu jebkuru risku.

### Ierīkošana

**Pirms uzsākt ierīkošanu:**
- Pārbaudīt vai iegādātajam produktam ir piemēroti izmēri izvēlētajai ierīkošanas zonai.
- Noņemt aktīvās ogles filtru/s, ja tādi ir piegādāti ar ierīci (skat. attiecīgu paragrāfu). Tam/tiem ir jābūt montētam/tiem atpakaļ, tikai ja Jūs vēlaties izmantot gaisa nosūcēju filtrācijas versijā.
- Pārbaudīt vai gaisa nosūcējā nav (transportēšanas dēļ) pievienotu detaļu (piem., maisiņi ar skrūvēm, garantijas utt), gadījumā, ja tas tā ir, tie ir jāizņem un jāsaglabā.

Gadījumā, ja virtuvē ir malējie paneļi un/vai sienas un/vai piekaramie skapīši, iepriekš pārbaudīt, vai ir pietiekoši daudz brīvas vietas, lai instalētu gaisa nosūcēju un, ka ir vienmēr būs iespējams viegli piekļūt pie komandu paneļa.

**Lai noņemtu gaisa nosūcēju no skapīša,** ir jāveic darbības, kas ir pretējas montāžai.

**Uzmanību!** Izmantot atbilstošus pretsagriešanas darba cimdus.

Sākt darbību, noņemot gaisa nosūcēju no divpusīga skoča, kas to tura piestiprinātu pie skapīša dibena (skat. arī attēlu 4).

Pielietot nazīti, kas ir jāievada starp gaisa nosūcēja metāla daļu un skapīša dibenu, labā un kreisā pusē. Att. A.

**Uzmanību!** Pretējā gadījumā, ja tiek pielietots spēks gaisa nosūcēja izņemšanai, tā metāla daļa varētu nelabojami salocīties.

## Darbošanās

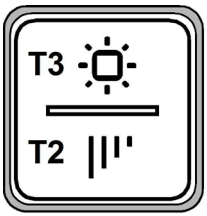


**L2 - L3**




**L1**

**T1.** IESLĒGŠANAS/IZSLĒGŠANAS poga „Automātiska darbība (sensors), savienojums ar **SNAP®** ” — skatiet funkciju sarakstu nākamajā punktā.

**T2.** Sūkšanas **ātruma** (jaudas) vadības poga: **1**, **2**, **3**, **intensīvs**

**Piezīme. Intensīvs** ātrums ilgst apmēram 5 minūtes, pēc tam automātiski pārslēdzas uz ātrumu **3.**

**T3.** IESLĒGŠANAS/IZSLĒGŠANAS poga (nospiežot īsi) un gaismas intensitātes iestatīšana (nospiežot ilgāk).

**Filtru piesātināšanās uzrādītājs**

Gaisa nosūcējs uzrāda kad ir nepieciešams veikt filtru tehnisko apkopi:

**Tauku filtrs (aptuveni katru 40. lietošanas stundu):** visi LED ar sarkanu gaismu

**Aktīvās ogles smaku filtrs (aptuveni katru 160. lietošanas stundu):** visi LED ar sarkanu gaismu, LED **L2** un **L3** mirgo.

**Filtru piesātināšanas iestatīšana uz nulli (*reset*)**

Pēc filtru tehniskās apkopes veikšanas, ilgāku laiku piespiest taustu **T1 un T3**, LED **L1**, **L2** un **L3** mirgo uz īsu brīdi sarkanā krāsā, un tad galīgi izslēdzas.

**Aktīvās ogles smaku filtru piesātināšanās uzrādītāja iedarbināšana**

Parasti šis uzrādītājs ir atslēgts. Lai to iedarbinātu, ir jārīkojas sekojošajā veidā:

**Kad gaisa nosūcējs ir izslēgts** ir jāpiespiež un jātur piespiesti uz ilgāku laiku un vienlaicīgi **T1** un **T2**: no sākuma ieslēdzas **L1**, pēc tam arī **L2** un **L3,** pēc kā, atlaižot taustus, LED **L2** un **L3** īsu laiku mirgo, lai uzrādītu notikušo iedarbināšanu.

**Ogles filtra piesātināšanās LED atslēgšana:** atkārtot augstāk aprakstīto operāciju, no sākuma vienlaicīgi iedegas LED **L1**, **L2** un **L3,** pēc kā, atlaižot taustus, no jauna iedegas LED **L1, L2** un **L3,** lai uzrādītu notikušo atslēgšanu.

**Automātiska darbība (sensors), savienojums ar SNAP®**

**Uzmanību!** Ieteicams palaist procedūru ***“Automātiskās darbības iestatījumi”*** (skatiet tālāk) pirms ierīces izmantošanas automātiskajā režīmā, kas savienots ar **SNAP®**.

**Automātiskā darbība (sensors)**

Nosūkšanas pārsegs ieslēgsies ātrumā, kas ir vislabāk piemērots gatavošanas apstākļiem, ko nosaka sensors.

Lai aktivizētu šo funkciju,

īsi nospiediet pogu **T1**, un gaismas diode **L1** iedegsies baltā krāsā.

**Automātiska darbība ar SNAP®**

**Piezīme. SNAP®** ir papildu izplūdes ierīce, kas darbojas kopā ar nosūkšanas pārsegu.

Papildinformāciju skatiet rokasgrāmatā, kas iekļauta **SNAP® komplektā**

Lai aktivizētu šo funkciju,

īsi nospiediet pogu **T1**, un gaismas diode **L1** iedegsies oranžā krāsā.

***Parametra iestatījums automātiskai darbībai***

Parametra iestatīšana notiek noteiktā laikā **automātiski,**, kad nosūkšanas pārsegs tiek pievienots elektrotīklam (piemēram, uzstādot pirmoreiz vai pēc strāvas padeves pārtraukuma) vai **manuāli**.

**Piezīme.** Visas kalibrēšanas, atlasīšanas, iestatīšanas un loģiskās savienošanas manuālās darbības, kas aprakstītas turpmāk, ir iespējamas ar izslēgtu nosūkšanas pārsegu un izslēgtu automātisko darbību (**T1** izslēgts, **L1** izslēgts).

**Manuāla iestatīšana**

Jāveic, ja pamanāt, ka automātiskā darbība ir neapmierinoša; jāveic, ja virtuvē ir normāli vides apstākļi.

Manuālā iestatīšana iekļauj:

- *nosūkšanas pārsega kalibrēšanu;*
- *plīts veida atlasīšanu (gāzes, indukcijas vai elektriskā);*
- savienošanu ar SNAP® (ja uzstādīts).

**Nosūkšanas pārsega kalibrēšana**
Turiet nospiestu pogu **T1** (apmēram 10 sekundes); gaismas diode **L1** mirgo, lai norādītu, ka sākusies kalibrēšana, kalibrēšanas process ilgst apmēram 5 minūtes.

**Plīts veida atlasīšana** (gāzes, indukcijas vai elektriskā)
Turiet nospiestu pogu **T2** (apmēram 10 sek)**,** visas gaismas diodes sāk mirgot 5 sek.
**Šajā periodā** nospiediet T1, lai atlasītu savu plīti:
oranža gaismas diode: gāzes plīts;
zila gaismas diode: indukcijas plīts;
balta gaismas diode: elektriskā plīts.
Pagaidiet 5 sekundes, lai nosūkšanas pārsegs ierakstītu atlasīto opciju, līdz nodziest visas gaismas diodes.

**Savienojums ar SNAP® (ja uzstādīts).**
Savienojums starp nosūkšanas pārsegu un SNAP® tiek izveidots automātiski — iestatījumi nav nepieciešami

# Tehniskā apkalpošana

## Tīrīšana
Tīrīšanai ir jāizmanto **TIKAI** mitrs audums, kurš ir samitrināts ar neitrāliem šķidriem mazgāšanas līdzekļiem. **NELIETOT TĪRĪŠANAI RĪKUS VAI INSTRUMENTUS!**
Neizmantot jebkuru abrazīvus saturošu produktu. **NEIZMANTOT ALKOHOLU!**

## Panelis
**Attēls 9-11-12-13**
**Paneļa uzturēšana**
**Demontāža:**
**a.** vilkt paneli (PRIEKŠPUSĒ) stingri leju;
**b.** atāķēt to no aizmugures eņģēm.
**Tīrīšana:**
nosūkšanas panelis jātīra tikpat bieži kā tauku filtrs, izmantojot audumu, kas samitrināts ar neitrāliem šķidriem mazgāšanas līdzekļiem.
Izvairieties lietot abrazīvus produktus. NELIETOJIET SPIRTU!
**Montāža:**
panelis jāieāķē aizmugures daļā un iepriekš jānofiksē (stiprinājums ar magnētiem).
**Uzmanību!** vienmēr pārliecinieties, vai panelis ir droši vietā.

## Prettauku filtrs
**Attēls 9-12**
**Notur tauku daļiņas, kas tiek veidotas no ēdiena pagatavošanas.**
Prettauku filtram ir jābūt tīrītam katru mēnesi, ar neagresīviem līdzekļiem, manuāli vai trauku mazgājamā mašīnā, pie zemas temperatūras un izmantojot īso ciklu. Ja tas tiek mazgāts trauku mazgājamā mašīnā, prettauku filtra metāla detaļas var kļūt nespodras, bet jebkurā gadījumā to spējas nemainās
Lai noņemtu tauku filtru, ir jāvelk debloķēšanas atsperes rokturis.

## Aktīvo ogļu filtrs (Tikai Versijai ar Filtru)
**Attēls 10**
**Notur nepatīkamas smaržas, kuras veidojas no ēdiena gatavošanas.**
Ogles filtra piesātināšana notiek pēc vairāk vai mazāk ilgas izmantošanas, atkarībā no virtuves veida un tauku filtru tīrīšanas biežuma. Jebkurā gadījumā, ir nepieciešams nomainīt kartridžu katru ceturto mēnesi.
NEVAR būt mazgāts vai atjaunots.
**Cirkulārs ogļu filtrs**
Pielietot vienu filtru katrai pusei, lai nosegtu dzinēja lāpstiņriteņa abus aizsardzības režģus, pēctam pagriezt pulksteņrādītāja virzienā.
Nomontēšanai pagriezt pretēji pulksteņrādītāja virzienam.

## Spuldžu nomainīšana
Gaisa nosūcējs ir aprīkots ar apgaismošanas sistēmu, kas pamatojas uz LED tehnoloģiju.
LED nodrošina optimālu apgaismošanu, kas ilgst 10 reizes vairāk par tradicionālajām spuldzītēm un ļauj ietaupīt 90% elektriskās enerģijas.

Nomainīšanai griezties uz tehniskās apkalpošanas servisu.

**Strogo se pridržavajte objašnjenja koje donosi ovaj priručnik.** Otklanjamo bilo kakvu odgovornosti za eventualne neprilike, štetu ili požar izazvan na aparatu koji proizlazi od nepoštovanja uputstava koje donosi ovaj priručnik. Aspirator je projektovan da bi usisao paru i dim koji se stvaraju prilikom kuvanja i namenjen je za isključivo kućansku upotrebu.

**Kuhinjska napa može imati drugačiji estetski izgled u odnosu na ono što se prikazuje na slikama u ovom priručniku, u svakom slučaju uputstva o upotrebi, održavanju i instalaciji ostaju nepromenjenima.**

- **!** Važno je da sačuvate ovaj priručnik da bi ga mogli konsultovati u svakom trenutku. U slučaju da prodate, poklonite ili premestite ovaj proizvod treba da se uverite da je priručnik uvek zajedno sa proizvodom.
- **!** Pažljivo pročitajte uputstva: ona pružaju važne informacije o instalaciji, upotrebi i o sigurnosti.
- **!** Ne obavljate varijacije/izmene bilo mehaničke bilo električne prirode na proizvodu ili na cevima za izbacivanje.
- **!** Pre nego što počnete sa instalacijom aparata uverite se da nijedna komponenta nije oštećena. U suprotnom slučaju kontaktirajte proizvođača i nemojte nastaviti sa instalacijom.

**Napomena:** Pojedinosti koje su obeležene simbolom "(*)" su opcionalni pribor koji je priložen samo sa nekim modelima ili se radi o pojedinim delovima koji nisu priloženi,a koje treba da kupite.

# Upozorenja

Pre bilo koje operacije čišćenja ili održavanja, odvojite aspirator od električnog napajanja tako da uklonite utičnice ili odspojite glavni prekidač u kući.

Uvek nosite radne rukavice za sve operacije instalacije i održavanja.

Ovaj aparat mogu da koriste deca ne mlađa od 8 godina i osobe sa smanjenim fizičkim, osetilnim ili mentalnim sposobnostima ili sa nedostatkom iskustva i potrebnog znanja, ako se nalaze pod kontorolom ili nakon primanja uputstava za sigurno korišćenje aparata i razumevanja opasnosti do kojih može da dođe prilikom korišćenja.

Deca moraju da budu pod kontrolom kako se ne bi igrala s aparatom. Čišćenje i održavanje ne smeju da obavljaju deca bez kontrole.

Prostorija mora da bude dovoljno prozračena kada se kuhinjska aspirator koristi zajedno s ostalim aparatima na gas ili drugo sagorevanje.

Aspirator mora redovito da se čisti iznutra i izvana (BAREM JEDANPUT MESEČNO). Takođe, treba da se pridržavate izričitih uputstava za održavanje.

Nepridržavanje uputstava za čišćenje aspiratora i za promenu i čišćenje filtera može da izazove požar.

Strogo je zabranjeno pripremati hranu na plamenu ispod aspiratora.

Upotreba otvorenog plamena štetna je za filtere i može da izazove požar, zato ga treba u svakom slučaju izbegavati.

Prženje treba da se obavlja pod kontrolom kako bi se izbeglo da se pregrejano ulje zapali.

PAŽNJA: Kada je ploča za kuhvanje u funkciji, dostupni delovi aspiratora mogu da postanu vrući.

Za zamenu žarulje, koristite samo tip žarulje naveden u poglavlju održavanje/zamena
žarulje u ovom manualu.

**Pažnja!** Ne spajajte aparat na električnu mrežu dok instalacija nije potpuno završena.

Što se tiče tehničkih mera i mera sigurnosti koje moraju da se poduzmu prilikom ispuštanja para, treba se strogo pridržavati odredbi i propisa lokalnih vlasti.

Ispušni vazduh ne sme da bude prenošen kanalom za ispuštanje para proizvedenih od strane aparata na gas ili drugo sagorevanje.

Nemojte da koristite ili ostavljate aspirator bez pravilno montiranih žarulja zbog moguće opasnosti od strujnog udara.

Nikada ne koristite aspirator bez pravilno montirane mreže!

Aspirator se ne smije NIKADA koristiti kao površina za odlaganje, osim ako to nije izričito navedeno.

Koristite samo šarafe za montažu isporučene sa proizvodom, ili, ako nisu isporučeni, kupite pravilnu vrstu vijaka. Koristite pravilnu duljinu za šarafe, navedenu u Vodiču za instalaciju. Ako ste u nedoumici, obratite se ovlaštenom servisu ili sličnom kvalifikovanom osoblju.

PAŽNJA! Neuspešna instalacija šarafa i zatvarača u skladu s ovim uputama, može da rezultira opasnostima električne prirode.

Ovaj je aparat označen u skladu sa Evropskom Direktivom 2012/19/EC, Waste Electrical and Electronic Equipment (WEEE). Proverite da li je ovaj proizvod odbačen na pravilan način jer na taj način korisnik pridonosi sprečavanju eventualnih negativnih posledica za zdravlje i za okolinu.



Simbol ▬ na proizvodu ili na popratnoj dokumentaciji ilustruje da se ovaj proizvod ne sme tretirati kako kućni otpad nego treba da se odloži na prikladnom sabirnom mestu za odbacivanje električnih i elektronskih aparata . Odložite ovaj otpad na način da se strogo pridržavate lokalnih pravilnika o odbacivanju smeća. Za dobijanje detaljnijih informacija o tretmanu, odbacivanju i ponovnom korištenju ovog proizvoda, stupite u kontakt sa prikladnim lokalnim ustanovama, službom za sakupljanje kućnog otpada i/ili sa prodavnicom u kojoj ste kupili ovaj proizvod.

Апарати дизајнирани, тестирани и произведени у складу са:

• Безбедносним прописима: EN/IEC 60335-1; EN/IEC 60335-2-31, EN/IEC 62233.

• Прописима о перформансама: EN/IEC 61591; ISO 5167-1; ISO 5167-3; ISO 5168; EN/IEC 60704-1; EN/IEC 60704-2-13; EN/IEC 60704-3; ISO 3741; EN 50564; IEC 62301.

• EMC: EN 55014-1; CISPR 14-1; EN 55014-2; CISPR 14-2; EN/IEC 61000-3-2; EN/IEC 61000-3-3.

Предлози за правилно коришћење у циљу смањења утицаја на животну средину: Укључите аспиратор на минималну брзину када почнете са кувањем и држите га укљученим још неколико минута након завршеног кувања. Повећајте брзину само у случају велике количине дима и паре и користите појачану брзину (е) само у екстремним ситуацијама. Замените угаљ филтар(е) само када је то потребно да бисте одржали ефикасност смањења непријатних мириса. Очистите филтер (е) за уклањање масноће када је то потребно за одржавање добре ефикасности тог истог филтера. Користите максимални пречник система димовода наведеног у овом приручнику да бисте оптимизовали ефикасност и смањили буку.

## Korištenje

Kuhinjska napa je napravljena da bi se koristila u usisnoj verziji sa spoljašnjim izbacivanjem ili u filtracijskoj verziji sa unutrašnjim kruženjem.

### Usisna verzija

Para se izbacuje napolje uz pomoć cevi za izbacivanje koja je pričvršćena sa spojnom prirubnicom.

Prečnik cevi za izbacivanje treba da bude isti kao i prečnik spojnog prstena.

**Upozorenje**! Cev za izbacivanje nije priložena i treba da je kupite.

Ako je kuhinjska napa opremljena karbonskim filterima, treba da ih uklonite.

Povežite kuhinjsku napu sa cevima i rupama za ispuštanje kroz zid sa prečnikom koji je jednak izlazu za vazduh (spojna prirubnica).

Upotreba cevi i otvora za izbacivanje kroz zid sa manjim prečnikom dovodi do smanjivanja sposobnosti usisavanja i do drastičnog povećanja nivoa buke.

Zato otklanjamo sa sebe bilo koju odgovornost koja je posledica toga.

- ! Koristite cev koja ima minimalnu potrebnu dužinu.
- ! Koristite cev koja ima što manji mogući nagib (maksimalni nagib: 90°).
- ! Izbegavajte drastične promene prečnika cevi.

### Filtracijska verzija

Usisavani vazduh se pročišćava od masnoća te se parfimira dezodorantom pre nego što se vrati u prostoriju.Da bi koristili kuhinjsku napu u ovoj verziji potrebno je da postavite dodatni sistem za filtraciju na bazi aktivnih karbona.

## Instalacija

Minimalna udaljenost između površine koja služi da se postave posude na uređaj za kuvanje i najnižeg dela kuhinjske nape ne sme da bude manja od 50cm u slučaju da se radi o električnim kuhinjama i 65cm cm u slučaju da se radi o kuhinjama na gas ili mešovitim kuhinjama.Ukoliko uputstva za instalaciju uređaja za kuvanje na gas specifikuju veću udaljenost, morate da se pridržavate tih uputstava.

### Električno povezivanje

Napon mreže treba da odgovara naponu koji je naveden na etiketi karakteristika koja se nalazi u unutrašnjosti kuhinjske nape. Ukoliko postoji utikač povežite kuhinjsku napu sa utičnicom koja je u skladu sa propisima na snazi i koja je postavljena na pristupačnom mestu čak i posle instalacije.

Ukoliko je kuhinjska napa bez utikača, (direktno povezivanje na mrežu) ili utičnica nije postavljena na pristupačnom mestu , čak i posle instalacije postavite dvopolni utikač koji obezbeđuje kompletno isključenje sa mreže u uslovima kategorije previsokog napona III, u skladu sa pravilima o instalaciji.

**Upozorenje!** pre nego što ponovo povežete kuhinjsku napu sa električnom mrežom i kontrolišete pravilno funkcionisanje, proverite da li je kabl mreže montiran na pravilan način.

**Upozorenje!** Zamenu kabla za napajanje treba da obavi autorizovana servisna služba ili jedna osoba koja poseduje sličnu kvalifikaciju.

### Montaža

**Pre nego što počnete sa instalacijom :**

- Proverite da proizvod kojeg ste nabavili ima odgovarajuće dimenzije u odnosu na zonu u kojoj ste ga odlučili postavljati.
- Izvadite aktivni/e karbonski/e filter/e ukoliko je/su priložen/i (konsultujte paragraf koji se odnosi na to). Istog/e treba da ponovo postavite samo ako želite da koristite kuhinjsku napu u filtracijskoj verziji.

- Kontrolišite da se u unutrašnjosti kuhinjske nape ne nalazi popratni materijal (na primer kese sa vijcima, garancije itd. koje su stavljene unutra zbog jednostavnijeg transporta , eventualno ih uklonite i sačuvajte .

U slučaju postojanja panela i/Ili pregrada i/ili bočno visećeg nameštaja, kontrolišite ima li dovoljno prostora da bi se moglo postaviti kuhinjsku napu i da je u svakom momentu moguće jednostavno pristupiti panelu sa komandama.

**Da biste uklonili aspirator sa zidne jedinice,** poduzmite korake suprotne od toka montaže.

**Pažnja!** Koristite radne rukavice koje štite od rezanja.

Počnite tako da odvojite aspirator od obostrane lepljive trake koja ga prianja za dno zidne jedinice (vidi takođe sliku 4)

Zato koristite skalpel koji provucite između limenog ruba na aspiratoru i dna zidne jedinice nadesno i nalevo. Sl. A

**Pažnja!** U suprotnom, ako tokom vađenja koristite silu, limeni rub na aspiratoru mogao bi da se nepopravljivo iskrivi.

## Funkcionisanje

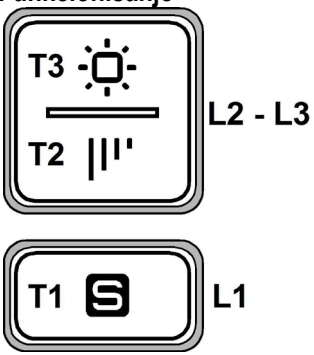


**T1.** Taster ON/OFF "Automatski rad (senzor), povezivanje sa **SNAP® jedinicom**" - vidi spisak funkcija u narednom paragrafu

**T2.** Taster za kontrolu **brzine** (snage) aspiracije:**1**, **2**, **3**, **intenzivna**

**Napomena: Intenzivna** brzina traje oko 5 minuta, nakon čega se automatski postavlja brzina **3.**

**T3.** Taster ON/OFF (kratak pritisak) i regulacija jačine svetla (dug pritisak).

**Indikator zasićenja filtera**

Aspirator pokazuje kada je potrebno da se izvrši održavanje filtera:

**Filter za masnoću (otprilike svakih 40 sati upotrebe):** sva led svetla upale se u crvenoj boji

**Filter za miris od aktivnog karbona (otprilike svakih 160 sati upotrebe):** sva led svetla upale se u crvenoj boji, led svetla **L2** i **L3** trepere

**Resetiranje indikatora zasićenja filtera**

Posle izvršenja održavanja filtera, dugo pritisnite dugmad **T1 i T3**, led svetla **L1**, **L2** i **L3** kratko će da trepću u crvenoj boji a onda će defitinitvo da se ugase.

**Aktivacija indikatora zasićenja filtera za miris od aktivnog karbona**

Ovaj indikator je normalo deaktiviran. da ga aktivišete postupite na sledeći način:

**Aspirator mora da bude zatvoren,** pritisnite i držite dugo pritisnutu dugmad **T1** i **T2**: prvo će da se upali **L1** a onda i **L2** i **L3** nakon čega, kad otpustite dugmad, led svetla **L2** i **L3** kratko trepere da ukažu na uspešnu.

**Deaktivacija LED svetla indikatora zasićenja karbonskog filtera:** ponovite gornju operaciju, prvo će da se upale u isto vreme led svetla **L1**, **L2** i **L3,** a onda samo **L1,** nakog čega, kada otpustite dugmad, ponovo će da se upale led svetla **L1, L2** i **L3,** da ukažu na uspešnu deaktivaciju.

**Automatski rad (senzor), povezivanje s jedinicom SNAP®**

**Pažnja!** Preporučuje se da izvršite "***Podešavanje parametara za automatski rad"*** (vidi paragraf niže) pre nego što počnete da koristite automatski rad i pre nego što povežete aspirator na jedinicu **SNAP®**.

**Automatski rad (senzor)**

Aspirator će se upaliti pri brzini koja najviše odgovara u zavisnosti od dimova koji nastaju prilikom kuvanja, a koje je detektovao senzor kojim je opremljen aspirator.

Za aktiviranje ove funkcije, postupite na sledeći način:

Pritisnite na kratko taster **T1**, LED svetlo **L1** će se upaliti i biće bele boje.

**Automatski rad aspiratora s jedinicom SNAP®**

**Napomena:** Jedinica **SNAP®** je pomoćna jedinica aspiracije koja može da radi zajedno s aspiratorom.

Za više informacija pogledajte priručnik koji je isporučen s jedinicom **SNAP®**

Za aktiviranje ove funkcije, postupite na sledeći način:

Pritisnite na kratko taster **T1**, LED svetlo **L1** će se upaliti i biće narandžaste boje.

***Podešavanje parametara za automatski rad***

Podešavanje parametara redovno se vrši **automatski** svaki put kad se aspirator priključi na električnu mrežu (npr.: prilikom prvog instaliranja ili nakon nestanka struje) ili **ručno**.

**Napomena:** Sve ručne operacije kalibracije, odabira, regulacije i logičkog povezivanja moguće su kad je aspirator ugašen (OFF) i kad je automatski rad isključen (**T1** OFF - **L1** ugašen).

**Ručna regulacija**

Vrši se kad niste zadovoljni kako funkcioniše Autmatski rad, a vrši se kad u kuhinji postoje normalni ambijentalni uslovi.

Ručnom regulicijom moguća je sledeće:

- *Kalibracija aspiratora:*
- *Odabir ploče za kuvanje (plinska - indukcijska ili električna).*
- Povezivanje sa SNAP® jedinicom (kad je ona

instalirana).

**Kalibracija aspiratora**
Pritisnite dugo taster **T1** (oko 10sek.), LED **L1** trepti što je znak da je počela kalibracija; postupak kalibracije traje oko 5 minuta.

**Odabir ploče za kuvanje** (plinska - indukcijska ili električna)
Pritisnite dugo taster **T2** (oko 10sek.), sva led svetla počinju da trepte na 5".
**U tom roku** pritisnite T1 da odaberete ploču za kuvanje koju imate:
Narandžasto led svetlo: plinska ploča za kuvanje.
Plavo led svetlo: indukcijska ploča za kuvanje.
Belo led svetlo: električna ploča za kuvanje
Sačekajte 5" da aspirator registruje odabir koji ste napravili, dok se sva led svetla ne ugase.

**Povezivanje sa SNAP® jedinicom (kad je ona instalirana).**
Povezivanje između aspiratora i SNAP® jedinice je automatsko, nije potrebno izvršiti nikakvu postavku.

# Održavanje

## Čišćenje
Za čišćenje koristite isključivo meku ovlaženu krpu i tečne neutralne deterdžente. Nemojte da koristite alate ili pomagala za čišćenje.
Izbegavajte upotrebu proizvoda koji grebu. **NE UPOTREBLJAVAJTE ALKOHOL !**

## Panel
**Sl. 9-11-12-13**
**Održavanje ploče**
**Skidanje:**
**a.** povucite ploču (PREDNJU STRANU) odlučno prema dole
**b.** otkačite je sa zadnjih šarki.
**Čišćenje:**
Usisnu ploču treba čistiti sa istom frekvencijom kao i filter za mast, koristite krpu navlaženu sa neutralnim tečnim deterdžentom .
Izbegavajte upotrebu abrazivnih proizvoda. NEMOJTE KORISTITI ALKOHOL!
**Montiranje :**
Ploča se mora pričvrstiti sa zadnje strane i fiksirana sa prednje (pričvršćivanje sa magnetima).
**Pažnja!** Uvek proverite da je ploča dobro fiksirana i na svom mestu.

## Filter za uklanjanje masnoće
**Sl. 9-12**
**Zadržava masne čestice koje su posledica kuvanja.**
Treba da se čisti jedan put na mesec sa neagresivnim deterdžentima, ručno ili u mašini za pranje posuđa na niskim temperaturama i uključujući kratak ciklus pranja.
Posle pranja u mašini za pranje posuđa metalni filter za uklanjanje masnoće može da izgubi boju (može da deluje isprano) ali njegove filtracijske karakteristike se neće nimalo promeniti.
Ako želite da izvadite filter za uklanjanje masnoće povucite ručicu za otkačivanje koja ima oprugu.

## Aktivni karbonski filter (Samo za Filtracijsku Verziju)
**Sl. 10**
**Zadržava neprijatne mirise koji su posledica kuvanja.**
Do zasićenja karbonskog filtera dolazi posle produžene upotrebe i zavisi od vrste kuhinje i od toga koliko često se prao filter za uklanjanje masnoće. U svakom je slučaju potrebno zameniti kartušu svaka 4 meseca.
NE može se prati ili obnavljati.
**Kružni karbonski filter**
Postavite jedan sa svake strane da bi pokrio obe zaštitne rešetke obrtajnog dela motora, posle čega pomerite u smeru kazaljki na satu.
Da biste razmontirali okrenite u smeru suprotnom od smera kazaljki na satu.

## Zamenjivanje Lampe
Kuhinjska napa je opremljena sistemom rasvete koja se bazira na LED tehnologiji.
LED garantuje optimalnu rasvetu, trajnost za 10 puta veću od tradicionalnih lampi i omogućuju uštedu električne energije za 90% .

Što se tiče njihove zamene obratite se tehničkom servisu.

**Strogo se držite navodil iz tega priročnika.** Zavračamo vsakršno odgovornost za morebitne neprilike, škodo ali požare na napravi, ki bi izvirali iz neupoštevanja navodil iz tega priročnika. Napa je zasnovana za odsesovanje dimnih plinov in pare, ki nastajajo pri kuhanju in je namenjena izključno za domačo uporabo.

**Napa se lahko po izgledu razlikuje od slik iz te knjižice, navodila za uporabo, vzdrževanje in namestitev pa so enaka.**

- **!** Priročnik hranite v kraju, kjer si ga je mogoče kadarkoli pogledati. Če napravo prodate, odstopite ali premestite naj priročnik ostane vedno ob izdelku.
- **!** Pozorno preberite navodila: saj navajajo pomembne informacije o namestitvi, uporabi in varnosti.
- **!** Napravi ne spreminjajte električnih ali mehanskih lastnosti, ne posegajte v izpušne odvode.
- **!** Pred namestitvijo naprave se prepričajte, da so vsi njeni sestavni deli nepoškodovani. Če ne bi bilo tako, pokličite pooblaščenega prodajalca in naprave ne nameščajte.

**Opomba:** detajli, označeni s simbolom "(*)", so opcijski dodatki, ki so dobavljeni le z nekaterimi modeli ali niso dobavljeni, saj so razpoložljivi proti plačilu.

# Opozorila

Pred vsakršnim čiščenjem ali vzdrževanjem izključite električno napajanje nape, tako da vtič izvlečete iz vtičnice ali izklopite glavno stikalo.

Pri vseh postopkih namestitve in vzdrževanja uporabljajte delovne rokavice.

Aparata naj ne uporabljajo otroci, mlajši od 8 let, in osebe z zmanjšanimi fizičnimi, senzoričnimi ali umskimi zmožnostmi oziroma s premalo izkušnjami in znanja, razen če jih pri tem nadzoruje pristojna oseba ali so bili poučeni o varni uporabi aparata in se zavedajo s tem povezanih nevarnosti.

Otroke je treba imeti pod nadzorom, da se ne bi igrali z napravo.

Otroci naj aparata ne čistijo in naj na njem ne izvajajo vzdrževalnih del brez nadzora.

Ko se kuhinjsko napo uporablja istočasno z drugimi napravami, ki delujejo na plin ali na druga goriva, mora biti prostor dovolj prezračen.

Napo pogosto čistite tako zunaj kot znotraj (VSAJ ENKRAT MESEČNO), v vsakem primeru upoštevajte, kar izrecno narekujejo navodila za vzdrževanje v tem priročniku.

Neupoštevanje pravil za čiščenje nape in zamenjavo ter čiščenje filtrov predstavlja tveganje za požar.

Pod napo je strogo prepovedana priprava flambiranih jedi.

Odprti ogenj je škodljiv za filtre in lahko povzroči požar, zato je uporaba slednjega v vsakem primeru prepovedana.

Cvrtje zahteva stalen nadzor, da se pregreto olje ne bi vnelo.

POZOR: Med delovanjem kuhalne plošče se dostopni deli nape lahko močno segrejejo.

Pri menjavi uporabite le tip žarnice, ki je naveden v poglavju o vzdrževanju/zamenjavi žarnice v teh navodilih.

**Pozor!** Naprave ne priključujte na električno omrežje, dokler inštalacija ni v celoti zaključena.

Kar zadeva tehnične in varnostne ukrepe za odvod dimov, morate strogo upoštevati določbe pristojnih krajevnih organov.

Vsesani zrak se ne sme usmerjati v cevovod, ki služi kot odvod za pline, katere proizvajajo naprave, ki delujejo na plin ali druga goriva.

Nape ne uporabljajte oziroma je ne puščajte z nepravilno nameščenimi žarnicami, saj obstaja tveganje električnega udara.

Nape nikoli ne uporabljajte, če rešetka ni pravilno nameščena!

Nape NIKOLI ne uporabljajte kot odlagalne površine, razen če je to izrecno dovoljeno.

Za nameščanje izdelka uporabite le priložene pritrdilne vijake. Če jih ni na voljo, pa kupite pravo vrsto vijakov. Uporabite vijake prave dolžine, ki so navedeni v navodilih za namestitev.

V primeru dvomov se posvetujte s pooblaščenim servisnim centrom ali s podobno usposobljeno osebo.

POZOR! Če pri montaži vijakov in pritrdilnih elementov ne upoštevate teh navodil, obstaja nevarnost električnega udara.

Ta naprava je označena skladno z Evropsko direktivo 2012/19/EC, Waste Electrical and Electronic Equipment (WEEE oziroma direktivo o odpadni električni in elektronski opremi). S pravilnim odlaganjem tega izdelka uporabnik prispeva k preprečevanju morebitnih negativnih posledic na okolje in zdravje.



Znak ▬ na izdelku ali na priloženi dokumentaciji označuje, da se ga ne sme zavreči med komunalne odpadke, temveč odnesti na ustrezno zbirno mesto za recikliranje odpadne električne in elektronske opreme. Napravo zavrzite skladno z lokalnimi predpisi, ki veljajo na področju odlaganja odpadkov. Za dodatne informacije o ravnanju, ponovni uporabi in recikliranju tega izdelka se obrnite na ustrezno lokalno službo, zbirni center komunalnih odpadkov ali trgovino, kjer ste izdelek kupili.

Aparat je bil zasnovan, testiran in izdelan v skladu z:
• Varnost: EN/IEC 60335-1; EN/IEC 60335-2-31, EN/IEC 62233.
• Rezultati: EN/IEC 61591; ISO 5167-1; ISO 5167-3; ISO 5168; EN/IEC 60704-1; EN/IEC 60704-2-13; EN/IEC 60704-3; ISO 3741; EN 50564; IEC 62301.
• EMC: EN 55014-1; CISPR 14-1; EN 55014-2; CISPR 14-2; EN/IEC 61000-3-2; EN/IEC 61000-3-3. Predlogi za pravilno uporabo, s katero lahko zmanjšate vpliv na okolje: Napo prižgite na minimalni moči ON ob začetku kuhanja, in jo pustite, naj deluje tudi nekaj minut po koncu kuhanja. Hitrost povečajte le takrat, ko je prisotno veliko dimov in pare, način(e) boost uporabite le v izjemnih situacijah. Ogleni(e) filter(re) po potrebi zamenjajte, ter tako ohranite učinkovitost pri odpravljanju neprijetnih vonjav. Maščobni(e) filter(re) očistite po potrebi, ter tako ohranite njegovo (njihovo) učinkovitost. Uporabite sistem cevi maksimalnih diametrov, naveden v tem priročniku, ter tako optimizirajte učinkovitost in zmanjšajte hrup.

## Uporaba

Napa je izdelana za uporabo v odzračevalni različici z zunanjim odvodom ali obtočni oz. filtracijski z notranjim obtokom.



### Odzračevalna različica

Hlapi so usmerjeni navzven po odvodni cevi, ki je pritrjena na priključno prirobnico.
Premer odvodne cevi mora biti enak premeru spojnega obročka.
**Pozor**! Odvodna cev ni priložena napi in jo je potrebno kupiti ločeno.
Če je napa opremljena z oglenimi filtri, je slednje potrebno odstraniti.
Povežite napo s cevmi in odprtinami z vodoravnim odtokom enakega premera kot je premer izhoda za zrak (spojna prirobnica).
Uporaba cevi in odprtin z vodoravnim odtokom, ki imajo manjši premer, bo vplivala na zmanjšanje uèinkov sesanja in moèno poveèala hrupnost.
Zato za tako delovanje odklanjamo vsakršno odgovornost.

! Cevovod naj bo dolg toliko, kolikor znaša najmanjša nujna dolžina.
! Cevovod naj ima čim manj krivin (največji kot upogiba: 90°).
! Izogibajte se izrazitim spremembam smeri cevovoda.



### Obtočna različica

Iz vsesanega zraka so pred ponovnim vnosom v prostor odstranjeni maščoba in neprijetne vonjave. Pri uporabi nape v tej izvedbi je potrebno namestiti dodatni filter na osnovi aktivnega oglja.

## Inštalacija

Minimalna razdalja med podporno površino posod na kuhalni površini in spodnjim delom nape za kuhinjske prostore ne sme biti manjša od 50cm pri električnih štedilnikih in 65cm pri plinskih ali mešanih štedilnikih.
Če je v navodilih za instalacijo plinskega kuhalnika napisana večja razdalja, jo je treba tudi upoštevati.



### Električna povezava

Omrežna napetost mora ustrezati napetosti, navedeni na nalepki z lastnostmi, nameščeni v notranjosti nape. Če ima napa vtič, slednjega vstavite v vtičnico, ki je skladna z veljavnimi predpisi in se nahaja na takem mestu, ki bo dostopno tudi po vgradnji naprave. Če napa nima vtiča (neposredna povezava na omrežje) ali se vtič nahaja na takem mestu, ki po vgradnji naprave ne bi bilo dostopno, namestite dvopolno stikalo, skladno s predpisi, ki zagotavlja popoln izklop iz omrežja v pogojih prenapetostnega razreda III, skladno s predpisi o inštalaciji.
**Pozor!** pred ponovnim priklopom tokokroga nape na omrežno napajanje in kontrolo pravilnega delovanja, vselej preverite, ali je omrežni kabel pravilno nameščen.
**Pozor!** Zamenjavo napajalnega kabla mora izvesti pooblaščena servisna služba, tako da se prepreči vsakršno tveganje.

### Montaža

**Pred pričetkom namestitve:**

- Preverite, ali dimenzije kupljenega izdelka ustrezajo izbranemu prostoru namestitve.
- Odstranite filter/e z aktivnim ogljem, če je/so priložen/i (glejte tudi ustrezni odstavek). Namestite ga/jih le, če želite uporabiti napo v odzračevalni različici.
- Prepričajte se, da v notranjosti nape (zaradi prevoznih razlogov) ni morebitnega priloženega materiala (na primer, ovojnice z vijaki, garancije itd.); če je, ga odstranite in shranite.

V primeru prisotnosti stranskih plošè in/ali sten in/ali zidnih omaric, preverite, da je dovolj prostora za namestitev nape in, da je vedno možen enostaven dostop do upravljalne plošèe.
**Če želite napo sneti iz omarice**, sledite postopku namestitve v nasprotnem vrstnem redu.
**Pozor!** Uporabite ustrezne protiurezne rokavice.
Najprej odlepite napo z dvostranskega lepilnega traku, s

katerim je pritrjena na dno omarice (oglejte si tudi sliko 4).
V ta namen uporabite olfa nož, ki ga vstavite med pločevino nape in dno omarice na levi in desni strani. Slika A
**Pozor!** Če ne storite tako, temveč poskušate na silo odstraniti napo, se njena pločevina lahko nepopravljivo ukrivi.

## Delovanje

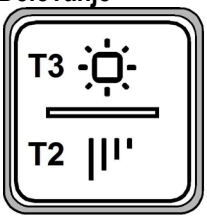





**T1.** Tipka ON/OFF "Samodejno delovanje (senzor), povezava s **SNAP®** " - glej seznam funkcij v naslednjem odstavku
**T2.** Gumb za nadzor **hitrosti** (moč) aspiracije:**1**, **2**, **3**, **intenzivno**

**Opomba: Intenzivno** delovanje traja približno 5 minut, nato pa se samodejno preklopi v hitrost **3.**

**T3.** Gumb ON/OFF (kratek pritisk) in nastavitev svetilnosti luči (dolg pritisk).

**Indikator zasičenosti filtrov**
Napa prikaže, kdaj je treba izvesti vzdrževanje filtrov:
**Maščobni filter (na približno 40 ur uporabe):** vse rdeče LED-lučke
**Filter za vonjave z aktivnim ogljem (na približno 160 ur uporabe):** vse rdeče LED-lučke, LED-lučki **L1** in **L2** utripata

**Tipka ponastavitve zasičenosti filtrov**
Po opravljenem vzdrževanju filtrov za daljši čas stisnite tipki **T1 in T3**, rdeče LED-lučke **L1**, **L2** in **L3** utripajo za kratek čas, nato pa dokončno ugasnejo.

**Vklop indikatorja zasičenosti oglenega filtra za vonjave**
Običajno je ta indikator izklopljen. Za vklop izvedite sledeče korake:
**Ko je napa izklopljena**, pritisnite tipki **T1** in **T2** in ju za dalj časa zadržite hkrati stisnjeni: najprej se prižge lučka **L1**, nato pa tudi **L2** in **L3**, po sprostitvi obeh tipk pa začneta **L2** in **L3** za kratek čas utripati, kar prikazuje opravljen vklop.

**Izklop LED-lučke o zasičenosti oglenega filtra**: ponovite zgoraj opisani postopek. Najprej se hkrati prižgejo LED-lučke **L1, L2** in **L3**, nato pa samo **L1**, nakar se ob sprostitvi tipk ponovno prižgejo **L1**, **L2** in **L3**, kar označuje opravljen izklop.

**Samodejno delovanje (senzor), povezava s pomočjo SNAP®**

**Pozor!** Priporočamo vam, da pred začetkom uporabe samodejnega delovanja izvedete "***Nastavitev parametrov za samodejno delovanje"*** (glejte spodnji odstavek) in priključite napo na sistem **SNAP®**.

**Samodejno delovanje (senzor)**
Napa se bo prižgala in začela delovati z najprimernejšo hitrostjo glede na kuhinjski dim, ki ga zazna senzor na napi.
Za vklop te funkcije:
Na kratko pritisnite tipko **T1**, tako da bo LED lučka **L1** zasvetila belo.

**Samodejno delovanje nape s pomočjo SNAP®**

**Opomba: SNAP®** je pomožna aspiracijska enota, ki lahko deluje skupaj z napo.

Več informacij lahko poiščete v priročniku naprave **SNAP®**
Za vklop te funkcije:
Na kratko pritisnite tipko **T1**, tako da bo LED lučka **L1** zasvetila oranžno.

***Nastavitev parametrov za samodejno delovanje***
**Samodejna** nastavitev se povsem običajno izvede vsakič, ko se napa priključi na električno omrežje (npr.: pri prvi namestitvi ali po izpadu električne energije) ali se nastavi **ročno**.
**Opomba:** Vse postopke kalibracije, izbire, nastavitve in logičnih povezav, ki so opisani spodaj, je potrebno izvesti, ko sta izključena napa (OFF) in samodejno delovanje (**T1** OFF - **L1** ugasnjena):

**Ročna nastavitev**
Se izvede v primeru neustreznega samodejnega delovanja, pogoji v kuhinji pa morajo biti normalni.
Ročna nastavitev vključuje:

- *Kalibriranje nape:*
- *Izbiro kuhalne površine (plin - indukcijska ali električna)*
- Povezavo s SNAP® (če je nameščen).

**Kalibriranje nape**
Pridržite tipko **T1** (pribl. 10sek), LED **L1** začne utripati in tako opozori, da se je kalibriranje začelo, sam postopek kalibracije pa bo trajal približno 5 minut.

**Izbira kuhalnika (plinski -** indukcijski ali električni)
Pridržite tipko **T2** (pribl. 10sek), **v**se led lučke bodo 5 sek utripale.
**V tem času** pritisnite T1 in izberite vrsto vašega kuhalnika:
Oranžna led: plinski kuhalnik.
Modra led: indukcijski kuhalnik.
Bela led: električni kuhalnik
Počakajte 5", da napa registrira izbrano vrsto kuhalnika, dokler se vse led lučke ugasnejo.

**Povezava s SNAP® (če je nameščen).**
Povezava med napo in **SNAP®** je samodejna, ni potrebnih nobenih nastavitev.

# Vzdrževanje

## Čiščenje

Za čiščenje uporabljajte **IZKLJUČNO** vlažno krpo, navlaženo z nevtralnim detergentom. **ZA ČIŠČENJE NE UPORABLJAJTE NOBENIH ORODIJ ALI INSTRUMENTOV.** Ne uporabljajte izdelkov, ki vsebujejo abrazivne elemente. **NE UPORABLJAJTE ALKOHOLA!**

## Plošče

**Sl. 9-11-12-13**

**Vzdrževanje plošče**

**Demontaža:**

**a.** ploščo (SPREDNJO STRAN) čvrsto povlecite navzdol

**b.** Odklopite jo s tečajev na zadnji strani.

**Čiščenje:**

sesalno ploščo čistite enako pogosto kot filter maščobe; uporabljajte krpo, navlaženo z nevtralnim tekočim detergentom.

Ne uporabljajte grobih čistil. NE UPORABLJAJTE ALKOHOLA!

**Montaža :**

Zadnji del plošče vstavite v tečaja in pritrdite sprednji del (pritrditev z magneti).

**Pozor!** vedno preverite, ali je plošča trdno vpeta na svojem mestu.

## Maščobni filter

**Sl. 9-12**

**Zaustavlja maščobne delce, ki nastajajo pri kuhanju.**

Očistiti ga je treba enkrat mesečno z ne agresivnimi čistilnimi sredstvi, ročno ali v pomivalnem stroju pri nizki temperaturi in kratkim ciklom pranja.

S pranjem v pomivalnem stroju se maščobni filter lahko razbarva, toda njegove filtrirne značilnosti ostanejo nespremenjene.

Za demontažo maščobnega filtra povlecite odklopno ročico na vzmet.

## Ogleni filter (samo za obtočno različico)

**Sl. 10**

**Zadržuje neprijetne vonjave, ki nastajajo pri kuhanju.**

Ogleni filter je potrebno zamenjati po daljši uporabi, glede na tip kuhe ter redno čiščenje maščobnega filtra. Vsekakor je potrebno zamenjati vložek najmanj vsake štiri mesece.

Filter ni niti pralen niti obnovljiv.

**Krožni ogleni filter**

Na vsako stran namestite po en ogleni filter, tako da prekrijeta obe zaščitni rešetki rotorja motorja, nato pa ročaj obrnite v smeri urinega kazalca.

Za demontažo obrnite ročaj v nasprotni smeri urinega kazalca.

## Zamenjava žarnic

Napa ima sistem osvetlitve, ki temelji na LED tehnologiji.

LED lučke zagotavljajo optimalno osvetlitev in do 10-krat daljšo življenjsko dobo v primerjavi s klasičnimi žarnicami ter 90% prihranek električne energije.

Za zamenjavo žarnic se obrnite na poprodajno službo.

**Strogo se pridržavajte uputstava koje donosi ovaj priručnik.** Otklanjamo bilo kakvu odgovornost za eventualne nezgode,smetnje ili požar na aparatu koji proizlaze iz nepoštivanja uputstava koje donosi ovaj priručnik. Kuhinjska napa ima funkciju usisavanja dima i pare za vrijeme kuhanja te je namijenjena samo kućanskoj uporabi.

**Vanjski izgled kuhinjske nape se može ponešto razlikovati od onog što smo opisali i ilustrirali u crtežima ovog priručnika, ali u svakom slučaju uputstva za uporabu, održavanje iste i instalacija ostaju nepromijenjena.**

! Važno je sačuvati ovaj priručnik da biste ga mogli konzultirati u svakom trenutku. U slučaja da prodate ovaj proizvod , poklonite ili da se preselite uvjerite se da on bude uvijek zajedno sa proizvodom.

! Pažljivo pročitajte uputstva: u njima se nalaze važne informacije o instalaciji, uporabi i sigurnosti.

! Ne izvršavajte nikakve mehaničke ili električne varijacije (izmjene ) na proizvodu ili na cijevima za izbacivanje.

! Prije nego što počnete s instalacijom aparata, uvjerite se da nijedna komponenta nije oštećena. U suprotnom slučaju, kontaktirajte trgovca i ne nastavljajte s instalacijom.

**Napomena:** Pojedinosti koje su označene znakom "(*)" su opcionalni pribor koji se daje samo s određenim modelima ilii pojedinosti koje se ne prilažu jer ih trebate kupiti.

# Upozorenja

Prije bilo koje operacije čišćenja ili održavanja, odvojite napu od električnog napajanja uklanjanjem utičnice ili odspajanjem glavnog prekidača u kući.

Uvijek nosite radne rukavice za sve operacije instalacije i održavanja.

Ovaj uređaj se može koristiti od strane djece ne mlađe od 8 godina i osoba sa smanjenim fizičkim, osjetilnim ili mentalnim sposobnostima ili nedostatkom iskustva i potrebnog znanja, ako se nalaze pod nadzorom ili nakon što su primile uputstva za sigurnu uporabu uređaja i razumjele opasnosti do kojih može doći prilikom uporabe.

Djeca moraju biti pod nadzorom kako se ne bi igrala s uređajem. Čišćenje i održavanje ne smiju se vršiti d strane djece bez nadzora.

Prostorija mora biti dovoljno prozračena kada se kuhinjska napa koristi zajedno s ostalim uređajima na plinsko li ostalo sagorijevanje.

Napa se mora redovito čistiti iznutra i izvana (BAREM JEDNOM MJESEČNO). Potrebno je, međutim, poštivati ono što je izričito navedeno u uputama za održavanje.

Nepoštivanje uputa za čišćenje nape i promjenu i čišćenje filtera može uzrokovati požar.

Strogo je zabranjeno pripremati hranu na plamenu ispod nape.

Uporaba otvorenog plamena štetna je za filtre i može izazvati požar, stoga se treba u svakom slučaju izbjegavati.

Prženje se treba vršiti pod nadzorom kako bi se izbjeglo da se pregrijano ulje zapali.

PAŽNJA: Kada je ploča za kuhanje u funkciji, dostupni dijelovi nape mogu postati vrući.

Za zamjenu žarulje, koristiti samo tip žarulje naveden u poglavlju održavanje/zamjena
žarulje u ovom priručniku.

**Pažnja!** Ne spajajte uređaj na električnu mrežu dok instalacija nije potpuno završena.

Što se tiče tehničkih mjera i mjera sigurnosti koje se moraju poduzeti prilikom ispuštanja para, treba se strogo pridržavati odredbi i propisa lokalnih vlasti.

Ispušni zrak ne smije biti prenošen kanalom za ispuštanje para proizvedenih od strane uređaja na plinsko ili drugo sagorijevanje.

Nemojte koristiti ili ostaviti napu bez pravilno montiranih žarulja zbog moguće opasnosti od strujnog udara.

Nikada ne koristite napu bez pravilno montirane mreže!

Napa se ne smije NIKADA koristit kao površina za odlaganje, osim ako to nije izričito navedeno.

Koristite samo vijke za ugradnju isporučene s proizvodom, ili, ako nisu isporučeni, kupite ispravnu vrstu vijaka. Koristite ispravnu duljinu za vijke, navedenu u Vodiču za instalaciju. Ako ste u nedoumici, obratite se ovlaštenom servisu ili sličnom kvalificiranom osoblju.

PAŽNJA! Neuspješna instalacija vijaka i zatvarača i skladu s ovim uputama, može rezultirati opasnostima električne naravi.

Ovaj aparat je označen u skladu s Europskim pravilima 2012/19/EC, Waste Electrical and Electronic Equipment (WEEE). Provjerite jeste li odveli na otpad ovaj proizvod u skladu s lokalnim pravilima, korisnik doprinosi sprečavanju i

uklanjanju eventualnih negativnih posljedica za okolinu i za zdravlje.



Ovaj simbol ▬ na proizvodu ili na dokumentaciji koja ga prati govori da ovaj proizvod ne smije tretiran kao ostali kuhinjski otpad nego treba biti odveden na odgovarajući sabirni centar gdje se odbacuju električni i elektronski uređaji. Odbacite takve uređaje tako da se pridržavate lokalnih pravila za uklanjanje otpadaka. Za dobijanje daljnjih informacija o odbacivanju ovakvih aparata, obratite se lokalnim uredima, sabirnim mjestima za sakupljanje otpada ili trgovini u kojoj ste kupili ovaj proizvod.

Aparati dizajnirani, testirani i proizvedeni u skladu sa:
• Sigurnosnim propisima: EN/IEC 60335-1; EN/IEC 60335-2-31, EN/IEC 62233.
• Propisima o performansama: EN/IEC 61591; ISO 5167-1; ISO 5167-3; ISO 5168; EN/IEC 60704-1; EN/IEC 60704-2-13; EN/IEC 60704-3; ISO 3741; EN 50564; IEC 62301.
• EMC: EN 55014-1; CISPR 14-1; EN 55014-2; CISPR 14-2; EN/IEC 61000-3-2; EN/IEC 61000-3-3. Savjeti za ispravnu uporabu u cilju smanjenja utjecaja na okoliš: Uključite kuhinjsku napu na minimalnu brzinu kada počnete s kuhanjem i držite je uključenom još nekoliko minuta nakon završenog kuhanja. Povećajte brzinu samo u slučaju velike količine dima i pare i koristite pojačanu brzinu (e) samo u ekstremnim situacijama. Zamijenite ugljen filtar/e samo kada je to potrebno da biste održali učinkovitost smanjenja neugodnih mirisa. Očistite filtar(e) za odstranjivanje masnoće kada je to potrebno za održavanje dobre učinkovitosti tog istog filtera. Koristite maksimalni promjer sustava dimovoda navedenog u ovom priručniku da biste optimizirati učinkovitost i smanjili buku.

## Korištenje

Kuhinjska napa je napravljena kako bi se koristila u usisnojj verziji s vanjskim pražnjenjem (evakuacijom) ili pomoću filtra koji kruži u unutrašnjosti prostorije.

### Verzija za isisivanje

Para se izbacuje vani uz pomoć cijevi za odsis koja se pričvršćuje za spojnu prirubnicu.
Dijametar cijevi za odsis treba biti jednak dijametru karike za povezivanje.
**Upozorenje**! Cijev za odsis nije priložena s opremom te se treba kupiti.
Ako je kuhinjska napa opremljena karbonskim filterima, oni se trebaju ukloniti.
Povežite kuhinjsku napu i otvore za izbacivanje na zidu s istim promjerom otvora za zrak (spojna prirubnica).
Korištenje cijevi i otvora za izbacivanje na zidu koje imaju manji promjer će smanjiti sposobnost usisavanje te će dovesti do znatnog povećanja buke.
Stoga otklanjamo bilo koju odgovornost u svezi onoga što smo gore naveli.

! Koristite cijev koja ima minimalnu neophodnu duljinu.
! Koristite cijev koja ima minimalni mogući broj zavoja (maksimalni kut zavoja: 90°).
! Izbjegavajte drastične promjene dijametra cijevi.

### Filtracijska verzija

Usisavani zrak će se očistiti od masnoća te će se ponovno vratiti u prostoriju. Da biste koristili kuhinjsku napu u ovoj verziji potrebno je instalirati dodatni sustav za filtraciju na osnovi aktivnih karbonskih filtara.

## Postavljanje

Minimalna udaljenost između podloge za posude na uređaju za kuhanje i najnižeg dijela kuhinjske nape ne smije biti niža od 50cmkada se radi o električnim štednjacima ,a 65cmu slučaju plinskih štednjaka ili mješovitih.
Ukoliko uputstva za instalaciju aparata na plin govore da je potrebno održavati veću udaljenost, trebate ih se pridržavati.

### Povezivanje s električnom strujom

Napon mreže treba odgovarati naponu koji je naveden na etiketi karakteristika koji se nalazi u unutrašnjosti kuhinjske nape.Ukoliko ima utikač, povežite kuhinjsku napu s jednim utikačem koja je u skladu s propisima na snazi i koji je postavljen na pristupačnom mjestu čak i nakon instalacije. Ako nije opremljen utikačem (direktno povezivanje s mrežom) ili utikač nije postavljen na pristupačnom mjestu, čak i nakon instalacije postavite dvopolan prekidač koji je u skladu s propisima i koji osigurava kompletno iskopčavanje s mreže u uvjetima kategorije br.3 o previsokom naponu , u skladu s pravilima o instalaciji.
**Upozorenje!** Prije nego što ponovno povežete kružni put kuhinjske nape s napajanjem mreže te provjerite pravilno funkcioniranje , uvijek dobro kontrolirajte je li kabl mreže bio pravilno montiran.
**Upozorenje!** Zamjena kabla za napajanje se treba obaviti od strane autorizirane servisne tehničke službe ili od strane osobe sa sličnom kvalifikacijom.

### Montaža

**Prije nego što počnete s postavljanjem:**

- Provjerite da li proizvod koji ste kupili ima dimenzije koje su prikladne zoni koju ste odabrali.
- Uklonite aktivni/e karbonski/e filtar/e ukoliko je/su priložen/i (vidi i paragraf koji se odnosi na to). On/i se treba/ju ponovo montirati samo ukoliko koristite kuhinjsku napu u verziji koja filtrira.
- Provjerite da se u unutrašnjosti nape ne nalaze( radi praktičnijeg prijevoza opremni materijal (na primjer vrećice s vijcima, garancije itd) , to eventualno uklonite i sačuvajte.

U slučaju postojanja panela i/ili zidova i/ili bočno visećeg namještaja, kontrolirajte je li dovoljan prostor da bi se

postavila kuhinjska napa te je li u svakom trenutku jednostavan i moguć pristup komandnoj ploči.
**Da biste uklonili napu s visećeg elementa,** postupite na način suprotan od tijeka montaže.
**Upozorenje!** Koristite radne rukavice sa zaštitom protiv rezanja.
Započnite odvajanjem nape od dvostrane ljepljive trake koja je drži pričvršćenom za dno visećeg elementa (vidi također sliku 4)
Koristite skalpel koji umetnite između limenog ruba nape i dna visećeg elementa na desnoj i lijevoj strani. Sl. A
**Upozorenje!** U suprotnom, ukoliko prilikom izvlačenja koristite snagu, limeni rub nape mogao bi se nepovratno iskriviti.

## Funkcioniranje

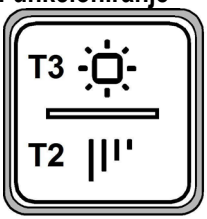


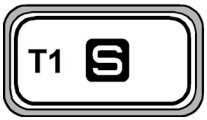


**T1.** Tipka ON/OFF "Automatsko funkcioniranje (senzor), povezivanje na **SNAP®** " – vidi popis funkcija u sljedećem odlomku.
**T2.** Tipka za kontrolu **brzine** (snage) usisa: **1**, **2**, **3**, **intenzivna**

**Napomena: intenzivna** brzina traje otprilike 5 minuta, nakon čega se automatski postavlja **3.** brzina.

**T3.** Tipka ON/OFF (kratki pritisak) i podešavanje intenziteta svjetla (dugi pritisak).

**Indikator zasićenja filtera**
Napa ukazuje na potrebu izvršenja održavanja:
**Filtar za masnoću (otprilike svakih 40 sati uporabe):** sva led svjetla pale se u crvenoj boji
**Filtar za mirise na aktivni ugljen (otprilike svakih 160 sati uporabe):** sva led svjetla pale se u crvenoj boji, led svjetla **L2** i **L3** trepere

**Ponovno podešavanje indikatora zasićenja filtera**
Nakon što se izvršili održavanje filtera, dugo pritisnite tipke **T1 i T3**, led svjetla **L1**, **L2** i **L3** kratko će treperiti u crvenoj boji, nakon čega će se konačno ugasiti.

**Aktiviranje indikatora zasićenja filtera mirisa od aktivnog ugljena**
Ovaj indikator je u normalnim uvjetima deaktiviran. Kako biste ga aktivirali, postupite kako slijedi:
**Pri ugašenoj napi,** pritisnite i držite dugo pritisnute tipke **T1** i **T2**: prvo će se upaliti svjetlo **L1** a zatim i svjetla **L2** i **L3**, nakon čega, pri otpuštanju tipaka, led svjetla **L2** i **L3** će nakratko treperiti kako bi ukazali na uspješnu aktivaciju.
**Deaktivacija LED svjetala indikatora zasićenja filtera na aktivni ugljen:** ponovite gornji postupak, prvo će se upaliti istovremeno led svjetla **L1**, **L2** i **L3**, a zatim samo **L1,** nakon čega će se, pri otpuštanju tipki, ponovno upaliti led svjetla **L1, L2** i **L3,** kako bi ukazala na uspješnu deaktivaciju.

**Automatsko funkcioniranje (senzor), povezivanje na SNAP®**
**Pažnja!** Preporučujemo da prije korištenja automatskog funkcioniranja izvršite "***Podešavanje parametara za automatsko funkcioniranje***" (vidi odlomak dolje), kao i povezivanje kuhinjske nape na **SNAP®**.

**Automatsko funkcioniranje (senzor)**
Kuhinjska napa će se uključiti najprikladnijom brzinom ovisno o dimovima od kuhanja koje očita njen senzor.
Kako biste aktivirali ovu funkciju:
kratko pritisnite tipku **T1**, LED **L1** svijetli bijelo.

**Automatsko funkcioniranje kuhinjske nape s jedinicom SNAP®**

**Napomena: SNAP®** je pomoćna usisna jedinica koja može raditi zajedno s kuhinjskom napom.
Za više informacija pogledajte priručnik koji se dostavlja zajedno s jedinicom **SNAP®**
Kako biste aktivirali ovu funkciju:
kratko pritisnite tipku **T1**, LED **L1** svijetli narančasto.

***Podešavanje parametara za automatsko funkcioniranje***
Podešavanje parametara se obično vrši **automatski** svaki put kad se kuhinjsku napu spoji na električnu mrežu (npr. prilikom prvog postavljanja ili nakon nestanka struje), a može se izvršiti i **ručno**.
**Napomena:** sve dolje opisane radnje ručnog kalibriranja, odabira, podešavanja i logičkog povezivanja moguće je izvršiti samo dok su isključeni i kuhinjska napa (OFF) i automatsko funkcioniranje (**T1** OFF – **L1** ugašen).

**Ručno podešavanje**
Treba ga obaviti ako primijetite da Automatsko funkcioniranje ne radi na zadovoljavajući način, i to dok u kuhinji vladaju normalni uvjeti.
Ručno podešavanje predviđa:
- *kalibraciju kuhinjske nape,*
- *odabir ploče za kuhanje (plinska – indukcijska ili električna),*
- povezivanje na SNAP® (ako je postavljen).

**Kalibracija kuhinjske nape**
Dugo pritisnite tipku **T1** (otprilike 10 s), led svjetlo **L1** trepće, što pokazuje da je kalibracija počela; proces kalibracije traje otprilike 5 minuta.

**Odabir ploče za kuhanje** (plinska – indukcijska ili električna)
Dugo pritisnite tipku **T2** (otprilike 10 s)**:** sva led svjetla počinju treptati u trajanju od 5".
**U tom roku** pritisnite T1 kako biste odabrali ploču za kuhanje koju imate:
narančasto led svjetlo: plinska ploča za kuhanje
svijetlo plavo led svjetlo: indukcijska ploča za kuhanje
bijelo led svjetlo: električna ploča za kuhanje
Pričekajte 5" da napa registrira izvršeni odabir, sve dok se ne ugase sva led svjetla.

**Povezivanje na SNAP® (ako je postavljen).**
Povezivanje kuhinjske nape s jedinicom SNAP® se odvija automatski. Nije potrebno izvršiti nikakvo postavljanje.

# Održavanje

## Čišćenje

Za čišćenje koristiti isključivo ovlaženu krpu s neutralnim deterdžentima u tekućem stanju. Ne koristiti alate ili pomagala za čišćenje.
Izbjegavajte uporabu proizvoda koji bi mogli grebati. **NE KORISTITE ALKOHOL!**

## Ploča

**Slika 9-11-12-13**
**Održavanje ploče**
**Uklanjanje:**
**a.** povucite ploču (PREDNJU STRANU) odlučno prema dolje
**b.** otkačite ga sa stražnjih šarki.
**Čišćenje:**
usisnu ploču treba čistiti s istom frekvencijom kao filtar za mast, koristite krpu navlaženu neutralnim tekućim deterdžentima.
Izbjegavajte uporabu abrazivnih proizvoda. NEMOJTE KORISTITI ALKOHOL!
**Montaža :**
Ploča se mora spojiti na stražnjoj strani i pričvrstiti sa prednje strane (pričvršćivanje magnetima).
**Oprez!** Uvijek provjerite da je ploča ispravno pričvršćena na svoje mjesto.

## Filtar za masnoću

**Slika 9-12**
**Zadržava čestice masnoće koje se stvaraju prilikom kuhanja.**
Taj filtar morate čistiti jednom mjesečno, upotrijebivši neagresivne deterdžente, bilo ručno ili u stroju za pranje posuđa, u kojem slučaju morate izabrati program pranja s kratkim ciklusom i na niskoj temperaturi.
Ako ga perete u stroju za posuđe, možda ćete opaziti manju promjenu ili gubitak boje, što ni u kom slučaju ne utječe na učinkovitost filtra.
Da biste skinuli filtar za uklanjanje masnoće povucite ručicu na opruge koja se otkvači.

## Karbonski filtar (samo za filtracijsku verziju)

**Sl. 10**
**Zadržava neugodne mirise koji se stvaraju prilikom kuhanja.**
Zasićenje karbonskog filtra se pojavljuje poslije manje-više produljene uporabe s obzirom na tip kuhinje i na urednost u čišćenju filtera za uklanjanje masnoće. U svakom slučaju je potrebno zamijeniti kartušu barem svaka četiri mjeseca.
NE može se niti oprati, niti obnoviti.
**Kružni karbonski filtar**
Postavite po jedan sa svake strane na način da pokrije obje zaštitne rešetke pokretača motora pa onda okrećite u smjeru kazaljki na satu.
Što se tiče razmontaže okrećite u smjeru suprotnom od smjera kazaljki na satu.

## Zamjena Lampe

Kuhinjska napa je opremljena sustavom rasvjete koji se bazira na tehnologiji INDIKACIONIH SVJETALA.
INDIKACIONA SVJETLA garantiraju optimalnu rasvjetu te trajnost 10 puta veću od tradicionalnih lampi a omogućuju i uštedu od 90% električne energije.

U svezi sa zamjenom, obratite se tehničkoj potpori.

## TR - Montaj ve kullanım talimatları

**Bu el kitabında belirtilen talimatlara adım adım riayet ediniz.** Üretici, bu el kitabında yar alan talimatlara riayet etmemekten kaynaklanan olası arızalara, sebep olunan hasar veya yangınlara ilişkin hiçbir sorumluluk kabul etmez. Davlumbaz yemek pişirilirken ortaya çıkan duman ve buharın çekilmesi amacıyla ve sadece evlerde kullanılmak üzere tasarlanmıştır.

**Kullanma kılavuzunda gösterilen şekillere nazaran davlumbazın farklı fonksiyonları olabilir, fakat kullanma tâlimatı, bakımı ve montajı aynı şekilde kalıyor.**

- ! Bu kullanım kulavuzunu ileride ihtiyaç duyulabilecek her anda başvurulabilmesi için muhafaza etmek önemlidir. Ürünün satılması, başkasına verilmesi yada taşınması esnasında bu kullanım klavuzunun da ürün ile birlikte kalmasına özen gösteriniz.
- ! Talimatları dikkatle okuyunuz: Kurulum, kullanım ve güvenlik ile ilgili çok önemli bilgiler içerir.
- ! Gerek ürün üzerinde gerek ise tahliye kanallarında ne elektriksel ne de yapısal tadilatlar yapmayızınız.
- ! Cihazin kurulumuna başlamadan önce tüm parçaların kullanılabilir halde olduğunu kontrol ediniz. Aksi takdirde üreticiyle irtibata geçip kuruluma devam etmeyiniz.

**Not:** "(*)" ile işaretli elemanlar opsiyonel aksesuarlar olup sadece satın alınacak bazı model veya elemanlarla birlikte temin edilir.

# Dikkat

Herhangi bir temizleme veya bakım işlemi yapmadan önce elektrik prizini çıkartarak veya ana şebeke ile bağlantıyı keserek davlumbazı kapatınız.

Tüm kurulum ve bakım işlemleri için iş eldiveni kullanınız.

Cihaz, 8 yaş ve üstü çocuklar ve gözetim altında bulunan ve cihazın kullanımıyla ilgili eğitim alıp kullanıma bağlı olan tehlike hakkında bilgileri olduğu takdirde yetersiz fiziksel, duyusal veya akli yeteneğe sahip kişiler ya da tecrübe veya teknik bilgi eksikliği olan şahıslar tarafından kullanılacak şekilde tasarlanmıştır.

Çocukların ocak ile oynamaları yasaktır. Temizlik ve bakım işlemleri gözetimsiz çocuklar tarafından yapılmamalıdır.

Mutfak davlumbazı diğer yanıcı gaz aygıtları veya diğer yakıtlarla kullanıldığında cihazın kurulduğu alandaki bölümlerinin havalandırılma şartlarını yerine getirmek gerekir.

Bakım talimatlarını dikkate alarak davlumbazın iç ve dış kısmını (AYDA EN AZ BİR DEFA OLMAK ÜZERE) temizlemek gerekir. Davlumbazın temizlik ve filtre değiştirme ve temizleme talimatlarına uyulmaması yangın riskine neden olabilir.

Davlumbazın altında yemekleri alevlendirmek kesinlikle yasaktır.

Açık alev filtreler için son derece zararlıdır ve yangın tehlikesine yol açabilir, bu nedenle bu durumun önlenmesi gerekir.

Yağın fazla ısınmaması ve tutuşmaması için tüm kızartma işlemleri dikkatle yapılmalıdır.

UYARI: Pişirme cihazlarıyla kullanıldığında davlumbazın bölümleri ısınabilir.

Ampul değiştirirken kılavuzda bulunan ampul Bakım/Değiştirme bölümünde yer alan lamba tipini kullanınız.

**DİKKAT!** Kurulum işlemini tamamlamadan cihazın ana bağlantısını yapmayınız.

Buhar tahliyesi için uygulanacak teknik ve güvenlik önlemleriyle ilgili olarak yerel yönetim tarafından verilen düzenlemelere uymak önemlidir.

Bu cihaz için gaz veya diğer yakıt kullanan cihazlardan buhar tahliye etmek gibi farklı nedenlerden dolayı kullanılan vantilasyon sistemine kanal sistemi kurulmamalıdır.

Elektrik çarpma risklerini önlemek için davlumbaz ampulunu doğru şekilde yerleştirmeden cihazı kullanmayınız.

Izgaraları kurmadan davlumbazı kullanmayınız.

Özellikle belirtilmediği takdirde davlumbazı ASLA destek yüzeyi olarak kullanmayınız.

Montaj için ürünle tedarik edilen vidaları kullanınız veya, tedarik edilmediği takdirde, uygun vida tipini satın alınız.

Kurulum Kılavuzunda yer alan doğru uzunluktaki vidaları kullanınız.

Tüm sorularınız için yetkili destek hizmetini veya uzman teknisyen ile irtibata geçiniz.

DİKKAT! Kılavuzda yer alan talimatlara uygun şekilde vida ve sabitleme aygıtlarının yerleştirilmemesi elektriksel tehlikelere neden olabilir.

Bu cihaz, 2012/19/EC sayılı Avrupa Atık Elektrik ve Elektronik Ekipman Yönergesi (WEEE) uyarınca işaretlenmiştir. Bu ürünün uygun bir şekilde atılmasını sağladığınız takdirde, çevre ve insan sağlığı açısından söz konusu ürünün uygunsuz

bir şekilde işleme tabi tutulması sonucu ortaya çıkabilecek olası olumsuz etkileri önlemiş olacaksınız.
Ürün ya da ürün ile beraber verilen belgeler üzerinde bulunan



sembolü, bu cihazın evsel bir atık olarak görülmemesi gerektiğine işaret eder. Cihaz, bu tip elektrikli ve elektronik cihazların atıldığı dönüşümlü toplama noktasına teslim edilmelidir. Atıkları yok etme işlemi, atık yok etme konusunda çevre ile ilgili mevcut yerel düzenlemeler doğrultusunda gerçekleştirilmelidir.
Bu ürünün geri dönüşüm koşulları hakkında ayrıntılı bilgi için, hudutları içinde bulunduğunuz belediyenin ilgili dairesine, atık yok etme servisine veya ürünün satıcısına danışın.

Bu aygıt aşağıda belirtilenlere göre tasarlanmış, test edilmiş ve üretilmiştir:
• Güvenlik: EN/IEC 60335-1; EN/IEC 60335-2-31, EN/IEC 62233.
• Performans: EN/IEC 61591; ISO 5167-1; ISO 5167-3; ISO 5168; EN/IEC 60704-1; EN/IEC 60704-2-13; EN/IEC 60704-3; ISO 3741; EN 50564; IEC 62301.
• EMC: EN 55014-1; CISPR 14-1; EN 55014-2; CISPR 14-2; EN/IEC 61000-3-2; EN/IEC 61000-3-3. Çevre üzerine etkiyi azaltmak amacıyla doğru bir kullanım için öneriler: Pişirmeye başlarken davlumbazı minimum hızda ÇALIŞTIRINIZ ve pişirme işlemi bittikten sonra birkaç dakika daha çalışır konumda bırakınız. Hızı yalnızca fazla miktarda duman ve buhar varsa arttırınız ve takviye hızı(ları) yalnızca uç durumlarda kullanınız. İyi bir koku azaltma etkinliğinin korunması için gerektiğinde karbon filtreyi(leri) değiştiriniz. İyi bir yağ filtresi etkinliğinin korunması için gerektiğinde yağ filtresini(lerini) temizleyiniz. Etkinliğini optimize etmek ve gürültüyü en düşük seviyeye indirmek için bu kullanım kılavuzunda belirtilen maksimum kanal sistemi çapını kullanınız.

## Kullanım
Davlumbaz, havayı dışarı atıcı veya filtre edici model olarak tasarlanmıştır.



### Aspiratörlü model
Yemek buharları, bağlantı falanjına sabitlenmiş bir tahliye borusu sayesinde dışarıya atılırlar.
Tahliye borusunun çapı bağlantı halkasının çapına eşit olmalıdır.
**Dikkat**! Tahliye borusu ürün ile birlikte tedarik edilmez. Ayrıca satın alınmalıdır.
Eğer davlumbazın karbon filtreleri var ise bunlar çıkartılmalıdır.
Davlumbazı duvardaki çıkış borularına ve ağızlarına bağlayınız. Diametresi hava çıkışıyla aynı olmalıdır (bağlantı halkası).
Boruların ve duvardaki az çaplı çıkış borularının emme gücünün iyi çalışmasını azaltır ve gürültüyü büyük ölçüde arttırır.

Dolayısıyla bu konuyla ilgili hiçbir mesuliyet kabul edilmez.
! Mümkün olan en kısa boyda tahliye borusu kullanın
! En az sayıda dirseğe sahip boru kullanın (Maksimum dirsek açısı: 90°).
! Borunun kesitinin ( genişliğinin ) ani olarak değişmesinden kaçının.



### Filtreli model
Aspire edilen hava, odaya tekrar aktarılmadan önce içerdiği kokusundan ve yağdan arıtılacaktır. Bu versiyonda davlumbaz kullanmak için aktif karbon bazlı bir filtre sisteminin takılması gerekir.

## Kurulum
Ocağın üzerindeki pişirme kapları için destek yüzeyleri ile ocak davlumbazının en alçak kısmı arasındaki minimum mesafe, elektrikli ısıtıcılardan 50 cm, gaz veya gazla-elektrikle çalışan ocaklardan 65 cm'den az olmamalıdır.
Gazlı ocakların kurulumuyla ilgili olarak talimatlarda daha fazla mesafe belirtiliyorsa, buna bağlı kalınmalıdır.

### ⚠ Elektrik bağlantısı
Ana güç kaynağı davlumbazın içinde yer alan plakada belirtilen değere uygun olmalıdır. Davlumbazı varsa bir fiş ile mevcut düzenlemelere uygun bir prize takıp erişilebilir bir alana yerleştiriniz. Kurulumdan sonra da eğer cihazın fişi yok ise (doğrudan şebeke bağlantısı) veya priz erişilebilir bir yerde değilse, aşırı akım kategorisi III ile ilgili koşullar altında ana kablonun bağlantısının tamamen kesilmesini sağlayan, standartlara uygun çift kutuplu bir anahtar kullanın.
**Uyarı:** Davlumbazı ana güç kaynağına yeniden bağlamadan ve etkin şekilde çalıştığını kontrol etmeden önce, ana güç kaynağı kablosunun düzgün takılıp takılmadığını denetleyin.
**ÖNEMLİ!** Güç kablosunun yenisiyle değiştirilmesi yetkili destek servisi veya benzer kalifiye eleman tarafından yapılmalıdır.

### Montaj
**Montaja başlamadan önce:**
- Satın alınan ürünün seçilen montaj alanı için uygun boyutta olup olmadığını kontrol edin.
- Varsa aktif karbon (*) filtresini çıkarınız (ilgili paragrafa bakınız). Bu/bunlar sadece davlumbazı filtreli model olarak kullanmak isterseniz monte edilecektir.
- (Nakliye açısından) davlumbazın içinde başka malzemelerin (örn. vida paketi (*), garanti kartı (*) vs) bulunup bulunmadığını kontrol ederek bunları çıkarın ve ayrı bir yerde muhafaza edin.

Panel ve/veya yan duvar ve/veya mobilya varsa, davlumbazın montajı için yeterince yer olup olmadığını ve kontrol paneline rahatça erişilebilineceğini kontrol ediniz.
**Davlumbazı yerinden çıkartmak için** montajın ters işlemini uygulayınız.

**Dikkat!** Ellerinizin zarar görmemesi için güvenlik eldivenleri takınız.
Davlumbazı duvara birleştiren çift taraflı yapışkan etiketi yerinden çıkartınız (şekil 4).
Bu işlemi davlumbaz ile duvar dibinin sağ ve sol tarafı arasında bir keski kullanarak yapınız. Şekil A.
**Dikkat!** Davlumbazı yerinden çıkartırken fazla baskı yapıldığı takdirde davlumbazın levhaları zedelenebilir.

## Çalıştırma

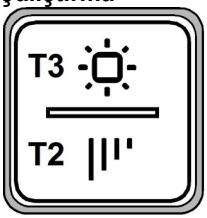


**L2 - L3**

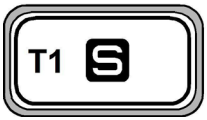


**L1**

**T1.** "Otomatik çalışma (sensör), **SNAP®**'e bağlantı" ON/OFF tuşu - sonraki paragraftaki fonksiyon listesine bakınız

**T2.** Emiş **hızı** (güç) kontrol tuşu:**1**, **2**, **3**, **yoğun**
**Not: Yoğun** hızı yaklaşık 5 dakika sürer, daha sonra hız **3**'e otomatik olarak ayarlanır**.**

**T3.** ON/OFF tuşu (kısa basış) ve ışık yoğunluğu ayarı (uzun basış).

**Filtre doyum noktası göstergesi**
Gösterge filtre bakımının ne zaman yapılması gerektiğini işaretler:
**Yağ filtresi (yaklaşık her 40 saatlik kullanımdan sonra):** bütün Ledler kırmızı
**Kömür filtresi (yaklaşık her 160 saatlik kullanımdan sonra):** bütün Ledler kırmızı, **L2** ve **L3** yanıp söner

**Filtre doyum noktası sıfırlama**
Filtre bakımını yaptıktan sonra **T1 ve T3** tuşlarını uzun süreli basılı tutunuz. **L1**, **L2** ve **L3** kırmızı ışıkla kısa süre boyunca yanıp söndükten sonra söner.

**Kömür filtresi doyum noktası göstergesi etkinleştirme**
Normalde bu gösterge etkin halde değildir. Bu fonksiyonu etkinleştirmek için aşağıdaki talimatları uygulayınız:
**Davlumbaz kapalı haldeyken T1** ve **T2** tuşlarını aynı anda ve uzun süreli basılı tutunuz: önce **L1** ve sonra **L2** ve **L3** yanmaya başlar. Tuşları bıraktıktan sonra **L2** ve **L3** kısa süreli yanıp sönmeye başlar. Fonksiyon etkin haldedir.
**Kömür filtresi doyum noktası LED devre dışı kılma:** yukarıdaki adımları tekrarlayınız, ilk önce **L1**, **L2** ve **L3** aynı anda yanmaya başlar sonra ise sadece **L1.** Tuşlar bırakıldığında yeniden **L1, L2** ve **L3** yanmaya başlar. Fonksiyon devre dışıdır.

**çalışma (sensör), SNAP®'e bağlantı**
**Dikkat!** Üniteyi ***SNAP®***e bağlı otomatik modda çalıştırmadan önce **"Otomatik çalışma ayarları"** prosedürünü (aşağıya bakınız) çalıştırmanızı öneririz.

**Otomatik çalışma (sensör)**
Davlumbaz, sensörüyle algılanan pişirme koşullarına en uygun hızda çalışacaktır.
Bu işlevi etkinleştirmek için:
**T1** düğmesine kısa bir süre basın, **L1** led'i beyaz renkte yanacaktır.

**SNAP® ile otomatik çalışma**
**Not: SNAP®**, davlumbazla birlikte çalışan yardımcı bir aspiratör modudur.
Daha fazla bilgi için, **SNAP®** ile birlikte verilen kılavuza bakın.
Bu işlevi etkinleştirmek için:
**T1** düğmesine kısa bir süre basın, **L1** led'i turuncu renkte yanacaktır.

***Otomatik çalışma için parametre ayarları***
Davlumbaz elektrik şebekesine her yeniden bağlandığında parametre ayarı **otomatik** (örneğin: ilk kurulum ile veya elektrik kesintisinden sonra) veya **manüel olarak** gerçekleşir.
**Not:** Aşağıda açıklanan tüm manüel kalibrasyon, seçim, ayarlama ve mantıksal bağlantı işlemleri, davlumbaz OFF konumunda ve otomatik çalışma OFF konumunda (**T1** OFF-**L1** OFF) iken mümkündür.

**Manüel ayarlar**
Otomatik çalışmanın yeterince iyi görev yapmadığını fark ettiğiniz zaman gerçekleştirilecektir; mutfakta normal çevresel koşullar olduğunda yerine getirilmelidir.
Manüel ayarlar şunları içerir:
- *Davlumbazın kalibrasyonu:*
- *Ocak türünü seçme (gazlı - endüksiyonlu veya elektrikli).*
- SNAP®'e bağlantı (kurulumu yapıldığında).

**Davlumbazın kalibrasyonu:**
**T1** tuşuna basılı tutun (yaklaşık 10 saniye), **L1** LED'i kalibrasyonun başladığını bildirmek için yanıp söner, kalibrasyon işlemi yaklaşık 5 dakika sürecektir.

**Ocak türünü seçme** (gazlı - endüksiyonlu veya elektrikli)
**T2** tuşuna basılı tutun (yaklaşık 10 san)**,** tüm LED'ler 5 san. boyunca yanıp sönmeye başlar.
**Bu süre içinde,** sahip olduğunuz ocağı seçmek için T1 tuşuna basın:
Turuncu LED: gazlı ocak.
Mavi LED: endüksiyonlu ocak.
Beyaz LED: elektrikli ocak
Davlumbazın yapılan seçimi kaydetmesini sağlamak için 5 san. ve tüm LED'ler sönünceye kadar bekleyiniz.

**SNAP®'e bağlantı (kurulumu yapıldığında).**
Davlumbaz ile SNAP® arasındaki bağlantı otomatiktir - ayar yapılmasına gerek yoktur.

## Bakım

### Temizleme
**SADECE** ılık suya batırılmış bir bez ve nötr sıvı deterjanla temizleyiniz. **TEMİZLİK TAKIMLARI VE ALETLERİ KULLANMAYINIZ!** Aşındırıcı ürünler kullanmayınız. **ALKOL KULLANMAYINIZ!**

### Çevrel emme paneli
**Şekil 9-11-12-13**
**Panonun bakımı**
**Demontaj:**
**a. Panonun ön tarafını kuvvetli bir şekilde aşağıya doğru çekiniz**
**b.** arka kayışlarından kurtarınız.
**Temizleme:**
Emme panosu yağ panosu ile aynı süreçlerde temizlenir, sıvı nötr deterjanla ıslatılmış bir bez kullanılır.
Arındırıcı içeren ürünler kullanmayınız. ALKOL KULLANMAYINIZ!
**Montaj :**
Panoyu arka tarafından takınız ve ön tarafını sabitleştiriniz (mıknatıslı yerleştirme).
**Dikkat!** Panonun iyice yerine sabitleştirilmiş olmasına dikkat ediniz.

### Yağ filtresi
**Şekil 9-12**
**Pişirme sonucu oluşan yağ taneciklerini tutar.**
Yağ filtresi, ayda bir asitsiz deterjanla, elde veya düşük ısı ve kısa devreye programlanmış bir bulaşık makinesinde temizlenmelidir. Bulaşık makinesinde yıkandığında, yağ filtresinin rengi hafifçe solabilir, ancak bu filtreleme kapasitesini etkilemez.
Yağ filtresini çıkarmak için yay bırakma kolunu çekin.

### Kömür filtresi (yalnızca filtreli modellerde)
**Şekil 10**
**Filtre, pişen yemeğin neden olduğu rahatsız edici kokuları emer.**
Etkin kömür filtre, pişirme türüne ve yağ filtresinin temizlenme sıklığına bağlı olarak daha uzun sürede dolar.
Her koşulda en az dört ayda bir kartuşun değiştirilmesi gerekir.
Karbon filtre yıkanmaz ve yeniden kullanılabilir hale getirilemez.
**Sirküler karbonlu filtre**
Motör pervanesinin koruma kafeslerinin yanlarına bir adet yerleştiriniz, daha sonra parçayı saat yönünde çeviriniz.
Demontaj için parçayı saat yönünün tersine çeviriniz.

### Lambaları değiştirme
Davlumbaz LED teknolojisine dayalı bir aydınlatma sistemine sahiptir.
LED'ler ideal bir aydınlatma ve normal lambalarınkine göre 10 defa daha uzun bir kullanım süresi ve %90 enerji tasarrufu sağlarlar.

Bunların yenileri ile değiştirilmesi için teknik servise başvurunuz.

Дайындаушы аспапты пайдалану барысында бұл нұсқауда белгіленген қолдану шарттарын сақтамағанның кесірінен болған олқылық өрт пен зақым үшін жауап бермейді. Сорғыш тек қана үйде пайдалануға болатындай етіп жобаланған.

**Қақпақ осы кітапшада көрсетілген суреттерден өзгеше болып көрінуі мүмкін. Дегенмен, қолдану, техникалық қызмет көрсету және орнату нұсқаулары бірдей болады.**

**!** Кезкелген уақытта бұл нұсқаумен пайдалану үшін ақтаған маңызды. Бұйым сатылған,тапсырған немесе жойылған кезде ол онымен бірге қалғанына көз жеткізіңіз.

**!** Нұсқауды мұқият оқыңыз: онда бұйамды қондыру, пайдалану және қауыпсіздік жөнінде маңызды мәлімет бар.

**!** Бұйымның электрондық немесе механикалық конструкциясында немесе сорғыш вентиляциялық каналдарында ешқандай да өзгерістер жасамаңыз.

! Орнатуды орындамас бұрын берілген барлық құрамдастардың зақымдалмағанын тексеріңіз немесе орнатуды жалғастырмас бұрын делдалға хабарласыңыз.

**Ескерту**: "(*)" белгіленген бөлшектер қосымша аксессуар болып табылады және тек кейбір сатып алғанған үлгілерде ғана болады, немесе қамтамасыз етілмейді, онда бөлек алу қажет.

# Нұсқаулар

Кез келген тазалау немесе техникалық қызмет көрсету жұмыстарын орындамас бұрын ашаны шығару немесе желілік қуат көзін ажырату арқылы сорғышты электр желісінен ажыратыңыз.

Орнату және техникалық қызмет көрсету жұмыстарын жүргізген кезде әрдайым жұмыс қолғабын киіңіз.

Бұл құрылғыны 8 жастағы және одан үлкен балалар, дене, сезу немесе ақыл-ой қабілеттері шектеулі тұлғалар немесе тәжірибесі мен білімі жоқ тұлғалар оны қауіпсіз жолмен пайдалануға қатысты нұсқау алып, ықтимал қауіптерді ұғынған жағдайда және бақылауда болғанда пайдалана алады.

Балалардың басқару элементтерін өзгертуіне және құрылғымен ойнауына жол бермеу керек.

Тазалау және өз бетінше техникалық қызмет көрсету жұмыстарын балалардың бақылаусыз жүргізуіне болмайды.

Асүй сорғышы басқа газ жағу құрылғыларымен немесе басқа отындармен пайдаланылған кезде, құрылғы орнатылған бөлме жеткілікті түрде желдетілуі қажет.

Сорғышты ішінен де, сыртынан да жүйелі түрде (КЕМ ДЕГЕНДЕ АЙЫНА БІР РЕТ) тазалау керек, әрдайым техникалық қызмет көрсету нұсқаулығында берілген нұсқауларды орындаңыз.

Сорғыштың тазалау стандарттарын және сүзгілерді алмастыру және тазалау бойынша ережелерді ұстанбау нәтижесінде өрт туындауы мүмкін.Тамақты тікелей сорғыш астында жандыруға қатаң тыйым салынады.

Ашық жалынды пайдалану сүзгілер үшін зиян және өрт қаупін туындатуы мүмкін, сондықтан оған ешқашан жол бермеу керек.
Майдың шамадан тыс қызып немесе жанып кетпеуін қамтамасыз ету үшін, тамақты абайлап қуыру қажет.
САҚ БОЛЫҢЫЗ: Сорғыштың қолжетімді бөліктері тамақ дайындау құрылғылары пайдаланылған кезде қызып кетуі мүмкін.
Шамды ауыстыру үшін тек осы нұсқаулықтың «Техникалық қызмет көрсету/Шамдарды ауыстыру» бөлімінде көрсетілген шам түрін пайдаланыңыз.
**ЕСКЕРТУ!** Орнату толық аяқталмайынша құрылғыны электр желісіне қоспаңыз.
Будың шығуына қарсы қолданылатын техникалық және қауіпсіздік шараларын ескере отырып, жергілікті билік органдары бекіткен ережелерді мұқият орындау маңызды.
Осы құрылғының түтік арқылы бағыттау жүйесін газ немесе басқа отынды жағатын құрылғылардан шыққан буларды шығару сияқты басқа да мақсаттарда пайдаланылатын кез келген қолданыстағы желдету жүйесіне жалғау қажет. Электр тогының соғу қаупіне байланысты шамы дұрыс бекітілмеген сорғышты пайдаланбаңыз және қалдырмаңыз.
Торлары тиісті түрде бекітілмеген сорғышты ешқашан пайдаланбаңыз.
Арнайы көрсетілмейінше, сорғышты ЕШҚАШАН тірек беті ретінде пайдаланбаңыз.
Тек орнату үшін өніммен бірге берілген бекіту бұрандаларын пайдаланыңыз, егер берілмесе, бұранданың тиісті түрін сатып алыңыз.
Бұрандалардың орнату нұсқаулығында көрсетілген дұрыс ұзындығын пайдаланыңыз.
Күмәндансаңыз, өкілетті қызмет көрсету бойынша жәрдем көрсету орталығына немесе тиісті маманданған тұлғаға хабарласыңыз.
ЕСКЕРТУ! Бұрандаларды немесе бекіту құрылғысын осы нұсқауларға сәйкес орнатпау электрлік қауіптерге әкелуі мүмкін.
Электрлік және электрондық аспаптарды қайта пайдаға асыру жөніндегі 2012/19/ЕС Европалық директивке (WEEE) сәйкес берілген өнім таңбаланды.
Берілген өнімді дұрыс қайта пайдаға асыруды қамтамассыз етумен, Сіз қоршаған ортаға және адам денсаулығына кері әсерін тигізу ді болдырмауға көмектесесіз.



Аспаптағы немесе жолдама құжаттағы ▬ таңбасы берілген аспапты қайта пайдаға асыруда әдеттегі тұрмыстық қалдық ретінде игеруге болмайтынын көрсетеді. Оның орнына электрлік және электрондық аспаптарды қайта пайдаға асыруға арналған қабылдау пунктіне тапсыру керек.
Бұзуға тапсыру аспапты қайта пайдаға асыру жөніндегі жергілікті ережелерге сәйкес шығарылуы тиіс.
Бұндай өнімдерді пайдалану, қайта пайдаға асыру ережелері жөнінде толық ақпаратты жергілікті әкімшілік орындарынан, қалдықтарды қайта пайдаға асыру қызметінен немесе берілген өнімді Сіз сатып алған дүкенен ала аласыз.

Құрылғы келесілерге сай жобаланған, сыналған және жасап шығарылған:

• Қауіпсіздік: EN/IEC 60335-1; EN/IEC 60335-2-31, EN/IEC 62233.
• Өнімділік: EN/IEC 61591; ISO 5167-1; ISO 5167-3; ISO 5168; EN/IEC 60704-1; EN/IEC 60704-2-13; EN/IEC 60704-3; ISO 3741; EN 50564; IEC 62301.
• EMC: EN 55014-1; CISPR 14-1; EN 55014-2; CISPR 14-2; EN/IEC 61000-3-2; EN/IEC 61000-3-3.

Қоршаған ортаға әсерді азайту үшін дұрыс пайдалану туралы нұсқаулар:
Әзірлеуді бастағанда қақпақты ең аз жылдамдықпен қосыңыз және әзірлеу аяқталғаннан кейін біраз минут бойы жұмыс істетіңіз. Жылдамдықта тек түтіннің және будың үлкен мөлшері жағдайында арттырыңыз және күшейту жылдамдығын(қтарын) тек шекті жағдайларда пайдаланыңыз. Жақсы жағымсыз иісті азайту тиімділігін сақтау үшін қажет болғанда көмір сүзгісін(лерін) ауыстырыңыз. Жақсы май сүзгісі тиімділігін сақтау үшін қажет болғанда май сүзгісін(лерін) ауыстырыңыз. Тиімділікті оңтайландыру және шуды барынша азайту үшін осы нұсқаулықта көрсетілген өткізу жүйесінің ең үлкен диаметрін пайдаланыңыз.

## Пайдалану

Сорғыш сыртқа ауа бұрғышы бар тарту желдеткіш ретінде, немесе ішкі қайта айналу сүзгіші ретінде пайдалануға арналған.



**Түтін шығару құбырының нұсқасы**

Бу сыртқа біріктіруші фланецке қосылған сорғыш құбыр арқылы шығарылады.
Сорғыш құбырдың диаметрі біріктіруші сақинаның диаметрімен теңдес болу керек.
**Назар аударыңыз!** Сорғыш құбыры сорғыш жинақтамасымен жеткізілмейді, оны бөлек сатып алу керек.
Сорғышты қабырғадағы сорғыш құбырлары мен ауа шығаратын тесіктердей, сол диаметрдегі тесіктерге қосыңыз (біріктіруші фланец).
Қабырғадағы сорғыш құбырлары мен кемдеу диаметрдегі тесікті пайдалану, сору қуатын нашарлатып, гүрілдеуін күшейтеді.

! Қажетті минималды ұзындықтағы түтікті қолданыңыз.
! Барынша көп иілімі бар түтікті қолданыңыз (иілімнің максималды бұрышы: 90°).

! Түтіктің көлденең қимасында түбегейлі өзгерістерді болдырмаңыз.

### Сүзгі нұсқасы

Ол үшін бір көмір сүзгісі қажет, оны әдеттегі сатушылардан алуға болады.
Сүзгі шығарылған ауаны жоғарғы шығыс торы арқылы бөлмеге қайта жіберу алдыда оны май мен иістерден тазартады.

## Қондыру

Сорғыштың төменгі қыры мен ыдыс астындағы тіреуіш жазықтығының ара қашықтығы электр плитасы үшін 50cm, ал газ немесе біріктірілген плиталар үшін 65cm ден кем болмауы тиіс.
Егер нұсқауда газ плитасын орнатуға артығырақ ара қашықтық белгіленген болса, оны ескеріңіз.

### ⚠ Электр қосулары

Желінің кернеуі аспаптың ішінде орналасқан тақтайшада белгіленген техникалық деректердей кернеуге сәйкес келуі керек. Егер сорғыш вилкамен жабдықталған болса, орнатылғаннан кейін де істеуге болатын, қол жетерлік жерде болуы тиіс, істеп тұрған ережелерге сәйкес алмалы-салмалы штепсельге сорғышты қосыңыз. Егер сорғыш вилкамен жабдықталмаған болса (желіге тура қосылу), немесе алмалы-салмалы штепсель орнатылғаннан кейін де қол жетерлік жерде болмаса, онда орнату нұсқауына сәйкес 3-дәрежедегі асқын кернеуді болдырмайтын және желінің толық ашылуын қамтамассыз ететін тиісті екіполюстік ажыратқышты пайдаланыңыз.
**ЕСКЕРТУ!** қорек желісіне сорғыштың электрлік жүйесін қосу алдында қорек кабелі дұрыс монтаждалғанына көз жеткізіңіз.
**ЕСКЕРТУ!** Нәр беруші сымжеліні авторизацияланған техникалық орталықта немесе білікті маман ауыстыру керек.

### Бекіту

**Орнатуды бастау алдында:**

- Өнімнің өлшемі орнату орны үшін дұрыс екенін тексеріңіз.
- Белсенді көмір сүзгісін(лерін) (қамтылған болса) (басқа жерді қараңыз) алыңыз. Қақпақтың сүзгі нұсқасын пайдаланғыңыз келсе, оны/оларды алу керек.
- Ішінде бұрандалар, кепілдік картасы, т.б. сияқты бар сөмкелер сияқты қақпақ ішіндегі қосалқы құралдарды (сонда оңай тасымалдау үшін орналастырылған) тексеріңіз. Оларды алып, қауіпсіз орында сақтаңыз.

Панельдер және/немесе қабырғалар және/немесе бүйірлік қабырғалар бар болған жағдайда, сорғышты орнатуға қажетті орынның жеткілікті болуын және пәрмендер панеліне қол жеткізу оңай орындалатынын тексеріңіз.
**Қабырға бөлігінен Сорғышты жою үшін** құрастыру үшін кері ретпен орындаңыз.
**Назар аударыңыз!** Қолғап қолайлы кесегін төзімді пайдаланыңыз.
(Сондай-ақ, суретті. 4-тармақтан қараңыз) қабырға бөлігінің төменгі жақтаймыз оны ұстап екі жақты желім сорғышты ажыратқан бастаңыз.
Сондықтан Сорғыштың және оң, сол бойынша шкаф түбінің парағы металл арасындағы сырғып үшін коммуналдық пышақ пайдаланыңыз. Сурет. А.
**Назар аударыңыз!** Әйтпесе, өндіру кезінде күшпен, қалпақтың парағы металл қайтымсыз зақымдалуы мүмкін.

## Пайдалану

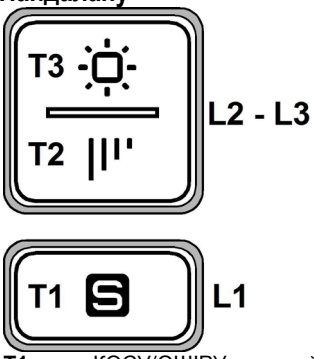


**T1.** ҚОСУ/ӨШІРУ түймесі«Автоматты жұмыс (датчик), мына жүйеге қосылу: **SNAP®** » — келесі параграфтағы функциялар тізімін қараңыз
**T2.** Сору **жылдамдығын** (қуатын) басқару түймесі:**1**, **2**, **3**, **қарқынды**
**Ескертпе: Қарқынды** жылдамдығы шамамен 5 минут қолданылады, одан кейін ол автоматты түрде **3**-жылдамдыққа орнатылады.
**T3.** ҚОСУ/ӨШІРУ түймесі (басып қалу) және жеңіл қарқынды параметр (басып тұру).

**Сүзгінің қанықтық индикаторы**
Сүзгіге техникалық қызмет көрсету қажет болғанда, сорғыш сигнал береді.
**Май сүзгісі (жұмыстың әр 40 сағаты сайын):** қызыл шаммен барлық жарық диодтары
**Белсендірілген көмірден қолайсыз иіс (жұмыстың әр 160 сағаты сайын)**: қызыл түспен барлық жарық диодтары, **L2** және **L3** жарық диодтары жыпылықтайды

**Сүзгі қанықтығын бастапқы қалпына келтіру**
Сүзгіге техникалық қызмет көрсетуді аяқтаған соң, **T1 және T3** түймелерін басып тұрыңыз, **L1**, **L2** және **L3** жарық диодтары қызыл түспен қысқа мерзімде жыпылықтап, біржолата өшеді.

**Белсендірілген көмірмен иіс сүзгісінің қанықтығын белсендіру индикаторы**
Бұл индикатор әдетте өшірулі болады. Оны қосу үшін келесі қадамдарды орындаңыз:
**Сорғышты өшіріп**, бір уақытта **T1** және **T2** түймелерін басып тұрыңыз: **L1 бірінші қосылады,** содан кейін **L2** және **L3, ал содан кейін**, түймелер босатылған кезде, **L2** және **L3** жарық диодтары сәтті іске қосылуды көрсету үшін қысқа уақытта жыпылықтайды.
**Көмір сүзгісі қанықтығының жарық диодын өшіру:** жоғарыдағы әрекетті қайталаңыз; біріншіден **L1**, **L2** және **L3** жарық диодтары **бірге қосылады, содан кейін тек L1,** ал содан кейін, түймелер босатылған кезде, **L1, L2** және **L3 жарық диодтары сәтті өшірілгенін көрсету үшін қайта іске қосылады.**

**Автоматты жұмыс (датчик), мына жүйеге қосылу: SNAP®**

**Абай болыңыз! SNAP®** жүйесіне қосып,құрылғыны автоматты режимде қолданбас бұрын ***"Автоматты жұмыс параметрлері"*** процедурасын (төменде көрсетілген) орындауды ұсынамыз.

**Автоматты жұмыс (датчик)**
Сорғыш датчик анықтаған тамақ пісіру жағдайларына ең қолайлы жылдамдықпен жұмыс істейді.
Осы функцияны қосу үшін мына әрекеттерді орындаңыз:
**T1** түймесін басып қалыңыз, **L1 диоды** ақ түспен жанады.

**Автоматты жұмыс + SNAP®**

**Ескертпе: SNAP®** дегеніміз — сорғышпен қатар жұмыс істейтін қосалқы тартып шығару құрылғысы.

**SNAP®** құрылғысымен бірге берілген нұсқаулықтан қосымша мәлімет алуға болады.
Осы функцияны қосу үшін мына әрекеттерді орындаңыз:
**T1** түймесін басып қалыңыз, **L1 диоды** қызғылт сары түспен жанады.

***Автоматты жұмыс параметрлерін орнату***
Сорғыш ток желісіне қосылған кезде тиісті параметрлер **автоматты түрде** (мысалы: алғаш рет орнатылғанда немесе ток өшкеннен кейін) немесе **қолмен** орнатылады.
**Ескертпе:** Төменде сипатталған қолмен жасалатын барлық калибрлеу, таңдау, орнату және логикалық байланыс орнату әрекеттері сорғыш ӨШІП тұрғанда және автоматты жұмыс ӨШІП тұрғанда орындалуы мүмкін (**T1** ӨШІРУ-**L1** ӨШІРУ).

**Қолмен орнату**
Автоматты жұмыс қанағаттандырмағанда орындалады; оны ас үйдегі жағдай қалыпты болғанда орындау қажет.
Қолмен орнатуға мыналар кіреді:
• *Сорғышты калибрлеу:*
• *Плита түрін таңдау (газ, индукциялық немесе электр).*
• SNAP® құрылғысына жалғау (орнатылған кезде).

**Сорғышты калибрлеу:**
**T1** түймесін басып тұрыңыз (шамамен 10 секунд), сол кезде **L1** ЖШД жыпылықтап, калибрлеудің басталғанын білдіреді, калибрлеу процесі шамамен 5 минут орындалады.

**Плита түрін таңдау** (газ, индукциялық немесе электр)
**T2** түймесін басып тұрыңыз (шамамен 10 секунд)**,** барлық ЖШД-лар 5 секундқа жыпылықтай бастайды.
**Осы мерзім ішінде** T1 түймесін басып, қолданыстағы плита түрін таңдаңыз:
Қызғылт сары ЖШД: газ плита.
Көк ЖШД: индукциялық плита.
Ақ ЖШД: электр плита
Сорғыш таңдау режимін тіркеп, барлық ЖШД-лар сөнгенше 5 секунд күтіңіз.

**SNAP® құрылғысына жалғау (орнатылған кезде)**
Сорғыш пен SNAP® құрылғысы арасындағы байланыс автоматты түрде орнатылады, ешбір параметрді орнату қажет емес.

## Техникалық қызмет көрсету

**Тазалау**
Тазалау үшін **ТЕК** бейтарап жуғыш затпен суланған арнайы шүберекті пайдаланыңыз.
**ҚҰРЫЛҒЫНЫ НЕМЕСЕ ТАЗАЛАУ ҚҰРАЛЫН ПАЙДАЛАНБАҢЫЗ!** Абразиялық қоспасы бар затты пайдаланбаңыз. **СПИРТТІ ПАЙДАЛАНБАҢЫЗ!**

**Панель**

**9-11-12-13 сурет**

**Панельге техникалық қызмет көрсету**

**Алу:**

**a.** панельді (АЛДЫҢҒЫ ЖАҚ) мықтап төмен қарай мықтап тартыңыз

**b.** оны артқы ілмектерден босатыңыз.

**Тазалау:**

май сүзгілерін қаншалықты жиі тазаласаңыз, ауа сору панелін де соншалықты жиі тазалау қажет; дымқыл шүберек пен бейтарап сұйық тазалағыш зат қолданыңыз.

Ысқыш өнімдерді қолданбаңыз. МЕТИЛДЕНДІРІЛГЕН СПИРТТЕРДІ ҚОЛДАНУҒА БОЛМАЙДЫ!

**Жинау:**

Панельді артқы жағынан іліп, алдыңғы жағынан бекіту керек (магнитпен бекітіледі).

**Абай болыңыз!** панель тиісті орнына мықтап бекітілгенін әрдайым тексеріңіз.

**Май сүзгісі**

**9-12 сурет**

**Ас дайындаудағы май бөлшектерін ұстап қалады.**

Фильтрді ай сайын агрессивті емес жуғыш заттармен, қолмен немесе ыдысжуғыш машинада, төмен температурада, үнемді тазалау тәртібінде жуу керек.

Ыдысжуғыш машинада жуылған май ұстайтын фильтр түссізденуі мүмкін, бірақ одан оның сүзгіш қасиеті мүлде өзгеріссіз қалады.

Май сүзгісін алып тастау үшін серіппелі босату тұтқасын тартыңыз

**Көмір сүзгіш (тек сүзгіш-сорғыш түрінде)**

**10 сурет**

**Ас пісірген кезде жарамсыз иісті ұстап қалады.**

Көмірлі фильтрдің қанығуы ұзақ пайдалану мерзімінің қысқа немесе ұзақ өтуіне байланысты болады, ол ас үйдің түрі мен майды ұстайтын фильтрді ұстанылған мерзімділік тазалаумен алдын ала анықталады. Қандай жағдай болса да, картриджді кем дегенде 4 айда бір рет ауыстырыңыз.

Көмірлі фильтрді жууға болмайды және де регенерацияға жарамсыз.

**Дөңгелек көмір сүзгісі**

Қозғалтқыштың қалақты дөңгелегінің торалына біреуін орнатыңыз, сөйтіп оларды сағат тілімен бұраңыз.

Алу үшін оларды сағат тіліне кері бұраңыз.

**Шам ауыстыру**

Корпус жарық диод технологиясына негізделген жарық жүйесімен жабдықталған.

Жарық диодтары оңтайлы жарықты, әдеттегі шамдардан 10 есе артық ұзақтықты қамтамасыз етеді және 90% электр энергиясын сақтауға мүмкіндік береді.

Ауыстыру үшін техникалық қызмет көрсету бөліміне хабарласыңыз.

والكواشط. لا تستخدم الكحول !

**التركيب:**

يجب تعشيق اللوح من لخلف وتثبيته من الأمام (التثبيت بالمغناطيس).

**انتبه!** تحقق دائماً من أن اللوح مثبّت بشكل جيد في مكانه.

**مرشّح إزالة الدهون**

**شكل9 -12**

**يحجز في داخله على جسيمات الدهون الناتجة عن عملية الطهي.**

يجب تنظيف **المرشح المعدني لإزالة الدهون** مرة واحدة كل شهر ،باستخدام منظفات غير عدوانية ،وبطريقة يدوية أو بموضعه في غسالة الأطباق على درجة حرارة منخفضة وبدورة غسيل قصيرة.

عند القيام بعمليات الغسل في غسّالة الأطباق فإن مرشح إزالة الدهون المعدني يمكن أن يفقد لونه ولكن خصائصه ومواصفاته الخاصة بعملية الترشيح لا تتغير مطلقاً.

لتفكيك مُرشّح الدهون قم بشد مقبض التثبيت ذي النابض.

**مرشح الكربون النشط (فقط في موديل الترشيح)**

**شكل10**

**يحجز الروائح الكريهة الناتجة عن عملية الطهي.**

يحدث امتلاء وتشبع **مرشح الكربون** بعد فترة استخدام طويلة وفقا لنوعية المطبخ وطبيعة وعدد مرات تنظيف وغسل مرشحات حجب وإزالة الدهون. يجب في كل الأحوال استبدال الخرطوشة كل أربعة شهور كحد أقصى. **لا يمكن** غسل مرشحات الكربون النشط ولا إعادة استخدامها

**مرشح الكربون الدائري**

- ضع واحداً جانبيا لتغطية كلتا شبكتي حماية حلقة الضخ الدوّارة الخاصة بالمحرك ،ثم قم بعد ذلك باللف في اتجاه عقارب الساعة.

لفكّه لف في عكس اتجاه عقارب الساعة.

**استبدال المصابيح**

تم تزويد الشفاط بنظام إضاءة يقوم على تكنولوجيا الـLED . مصابيح الإضاءة LED تضمن توفير إضاءة ممتازة ومثالية، وتستمر حتى 10 مرات أطول من المصابيح العادية التقليدية وتسمح بتوفير حتى90% من الطاقة الكهربائية المستخدمة للمصابيح التقليدية.

لعمليات الاستبدال يرجي التوجه إلى مركز خدمة العملاء وتقديم الدعم الفني.

البداية سيُوقَد L1 ثم بعد ذلك L2 و L3وبعد تحرير الزرّين سيومض المؤشران الضوئيان L2 LED وL3 لفترة قصيرة للإشارة إلى إتمام عملية التفعيل.
**إيقاف المؤشّر الضوئي LED الخاص بامتلاء وتشبّع مرشح الكربون:** كرِّر العملية المذكورة هنا في الأعلى، في البداية ستومض في نفس الوقت المؤشرات الضوئية L1 LEDو L2و L3ثم بعد ذلك فقط المؤشر L1، وبعد ذلك ،عند تحرير الآزرّة ،تُوقَد من جديد المؤشرات الضوئية L1 LED و L2و L3للإشارة إلى إتمام عملية إيقاف التشغيل.

**التشغيل الأوتوماتيكي (المُستشعر) ،التوصيل معSNAP®**
**انتبه!** من المستحسن البدء في عملية **«ضبط معايير التشغيل الأوتوماتيكي»** (انظر الفقرة التالية) قبل استخدام خاصية التشغيل الأوتوماتيكي وقبل توصيل الشفّاط بوحدة الـ **SNAP®**.

**التشغيل الأوتوماتيكي (مجس)**
سيبدأ الشفاط بالعمل على السرعة المناسبة له وفقا لأدخنة الطهي التي يكشف عن وجودها ومستواها المجس المزوّد به الشفاط.
لتفعيل هذه الخاصية التشغيلية:
اِضغط لفترة قصيرة على الزر T1، وسيُضاء المؤشّر الضوئي L1 LED باللون الأبيض.

**التشغيل الأوتوماتيكي للشفاط معSNAP®**
**ملاحظة:** الـ**SNAP®** هو وحدة شفط مساعدة قادرة على العمل مع الشفّاط.
لمعرفة مزيد من المعلومات الإضافية ،اقرأ دليل الاستخدام المرافق لوحدة الـ**SNAP®**
لتفعيل هذه الخاصية التشغيلية:
اِضغط لفترة قصيرة على الزر T1، وسيُضاء المؤشّر الضوئي L1 LED باللون البُرتقالي.

**ضبط معايير التشغيل الأوتوماتيكي**
تتم عملية ضبط المعايير بشكل منتظم بطريقةأو**توماتيكية** في كل مرة يتم توصيل الشفّاط فيها بشبكة التيار الكهربي (على سبيل المثال: عند عملية التركيب الأولى أو بعد انقطاع التيار الكهربي وعودته) أو **يدوياً.**
**ملاحظة:** جميع عمليات المُعايرة اليدويّة وعمليات الاختيار والضبط والتوصيل المذكورة أدناه تتم والشّفاط مُطفأً(OFF) وخاصية التشغيل الأوتوماتيكي مُطفأة (T1 L1 - OFFمُطفأ).

**الضبط اليدوي**
تتم هذه العملية عندما يلاحظ أن مستوى التشغيل الأوتوماتيكي غير كافي ويجب أن تتم هذه العملية عندما تكون ظروف العمل البيئية في المطبخ طبيعية.
ينطوي الضبط اليدوي على العمليات التالية:
- معايرة الشفّاط:
- اختيار موقد الطهى المسطح (غاز - بالحث أو كهربي).
- التوصيل معSNAP® (عندما يكون موجودًا).

**معايرة الشفّاط**
اِضغط لمدّة طويلة على الزر T1 (10 ثوان تقريبًا) ،وسيومض المؤشّر الضوئيL1 LED للإشارة إلى بدء عملية المُعايرة التي ستستمر لمدّة5 دقائق تقريبًا.

**اختيار موقد الطهى المسطح** (غاز - بالحث أو كهربي)

اِضغط لفترة طويلة على الزرT2 (لمدّة 10 ثوان تقريبًا) ،وستومض جميع المؤشرات الضوئية LEDلمدّة 5 ثوان.
**خلال هذه المدّة** اِضغط على t1 لاختيار موقد الطهى المسطح الموجود:
المؤشّر الضوئي LED البُرتقالي: موقد الطهى المسطح الذي يعمل بالغاز.
المؤشّر الضوئي LED الأزرق: موقد الطهى المسطح الذي يعمل بالحث.
المؤشر الضوئي LED الأبيض: موقد الطهى المسطح الذي يعمل بالكهرباء
إنتظر لمدّة 5 ثوان للسماح للشفّاط بتسجيل الاختيار الذي تم ،حتى تنطفئ جميع المؤشرات الضوئية LED.

**التوصيل معSNAP® (عندما يكون موجودًا).**
التوصيل بين الشفاط ووحدة الـSNAP® يتم أوتوماتيكيًا ولا يحتاج إلى أي عملية ضبط.

**الصيانة**

**النظافة**
للقيام بعملية التنظيف استخدم **فقط وحصريا** قطعة قماش مُبللة بمنظفات سائلة مُحايدة. **لا تستخدم أية أدوات أو معدات للقيام بعمليات التنظيف!**
تجنّب استخدام المنتجات التي تحتوي على المزيلات والكواشط. **لا تستخدم الكحول !**

**اللّوح**
**شكل9 -13-12-11**
**صيانة اللوح**
**الفك والإزالة:**
أ. شُدّ اللوح (الناحية الأمامية) بقوة ناحية الأسفل
ب. فكّ اللّوح من المفصلات الخلفية.
**النظافة:**
يجب تنظيف لوح الشفط بنفس وتيرة تنظيف مرشح إزالة الدهون ،استخدم قطعة قماش مبللة بمنظفات سائلة أحادية. تجنّب استخدام المنتجات التي تحتوي على المزيلات

حالة مواقد الطهي التي تعمل بالغاز أو المواقد التي تعمل سواء بالغاز أو بالكهرباء.
إذا ما كانت الإرشادات والتعليمات الخاصة بالمواقد التي تعمل بالغاز هذه تحدد مسافة فاصلة أكبر، فإنه يجب احترام ومراعاة ذلك.

**⚠ التوصيل الكهربي**

يجب أن يتوافق تردد وفلطية التيار الموجود في شبكة التيار الكهربي المنزلية مع تردد وفولطية التيار المحدد لتشغيل الشفّاط والمذكور على لوحة البيانات التعريفية والمواصفات الموجودة داخل الشفّاط. في حالة وجود قابس تيار قم بتوصيل الشفّاط بمأخذ تيار مطابق للقواعد والقوانين المعمول بها في هذا الشأن والذي يجب تواجده في منطقة قريبة سهلة الوصول إليها أيضاً بعد إتمام عملية التركيب. في حالة عدم وجود قابس التيار (للتوصيل المُباشر بشبكة التيار) أو في حالة أن قابس التيار موجود في مكان بعيد صعب الوصول إليه، أيضاً بعد إتمام عملية التركيب، قم بوضع مفتاح قطع وتوصيل تيار ثنائي الأقطاب مطابق للمواصفات التي تضمن الفصل الكامل للتيار الكهربي في حالات الحمولات الكهربائية الزائدة من الفئة III، بالشكل الذي يتطابق مع قواعد وشروط التركيب.
**انتبه!** قبل إعادة توصيل دائرة الشفّاط بشبكة التيار الكهربي وقبل التأكد من عمله بالشكل الصحيح، يجب دائماً التأكد أولاً من أن كابل شبكة التيار قد تم تركيبه بالشكل الصحيح.
**انتبه!** عملية استبدال كابل التوصيل يجب أن تتم من قبل خدمة الدعم الفني المعتمدة أو من قبل فنّي مصرح له القيام بهذه العملية.

**التركيب**

**قبل البدء في عملية التركيب**

- تأكد من أن المنتج الذي قم بشرائه له أبعاد مناسبة لمكان التركيب الذي ترغب في وضع هذا المنتج فيه.
- انزع مرشح\مرشحات الكربون النشط إذا جاءت مع الجهاز (انظر أيضاً الفقرة الخاصة بذلك). هذا المرشح \ هذه المرشحات يجب إزالته\إزالتها في حالة الرغبة في استخدام الشفّاط في وظيفة الترشيح.
- تأكد من عدم وجود أية مواد أو مكونات تجهيزية داخل الشفّاط (قد توجد بغرض النقل) (مثل أكياس البراغي أو شهادات الضمان ...الخ)، وفي حالة وجودها يجب إخراجها ثم حفظها.

عند وجود ألواح و/أو جُدران و/أو خزائن مُعلَّقة جانبيّة، تحقَّق من وجود مسافة فاصلة كافية لتركيب الشفّاط ومن أنّه يمكن الوصول إلى لوحة مفاتيح تشغيل الجهاز بسهولة ويُسر.
لإزالة الشفّاط من الخزانة المُعلَّقة ابدأ بالعمل بعمل نفس خطوات التركيب ولكن بشكل عكسي.
**انتبه!** إستخدِم قفّازات الحماية المناسبة لحمايتك من التعرُّض للجروح.
إبدأ بفصل الشفّاط من لاصق الجانبين الذي يُبقي على الشفّاط مُلتصقًا بقاع الخِزانة المُعلَّقة (انظر الشكل 4).

ولهذا الغرض إستخدِم قاطِع مُناسب يتم إدخاله بين صفيحة الشفّاط وقاع الخزانة المُعلَّقة على الجانبين الأيمن والأيسر. شكل A .
**انتبه!** خلاف ذلك، و عند ممارسة القوّة أثناء عملية الإخراج، يمكن أن تتعرّض صفيحة الشفّاط إلى الضرر والتلف التام.

**التشغيل**

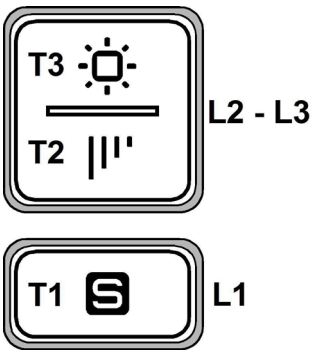


**T1.** زر On/Off (تشغيل/إيقاف) "التشغيل الأوتوماتيكي (مُستشعِر) ،التوصيل مع**SNAP** ® " - انظر قائمة الوظائف التشغيلية في الفقرة التالية
**T2.** زر التحكُّم في **سُرعة** (قوّة) الشفط: **1، 2، 3**
ملاحظة: السُرعة المُكثّفة تستمر لمدّة 5 دقائق تقريبًا ،بعد ذلك يتم أوتوماتيكيًا ضبط الجهاز على السُرعة3 .
**T3.** زر On/Off (تشغيل/إيقاف) (بالضغط لفترة قصيرة) وضبط كثافة الضوء (بالضغط لفترة طويلة).

**مؤشرات امتلاء وتشبُّع المرشّحات**

يُشير الشفّاط إلى متى يجب بالضرورة القيام بصيانة المُرشّحات:
**مُرشّح الدهون (كل 40 ساعة استخدام تقريبًا):** جميع المؤشرات الضوئية LED تُضاء باللون الأحمر
مُرشّح الروائح بالكربون النشط (كل 160 ساعة استخدام تقريبًا): جميع المؤشرات الضوئية LED تُضاء باللون الأحمر ،ويُومِض المُؤشّران L2 وL3

**إعادة ضبط امتلاء وتشبع المرشّحات**

بعد الانتهاء من صيانة المُرشّحات اِضغط لمدّة طويلة على الزر T1 و ،T3وستومِض المؤشرات الضوئية L1 LED و L2و L3لفترة قصيرة باللون الأحمر ثم ستنطفئ بشكل نهائي.

**تفعيل مؤشر امتلاء وتشبّع مرشح الروائح بالكربون النشط**

هذا المؤشر في الغالب يكون غير مُفعّل تشغيليًا. لتفعيله تشغيليًا اِعمل على النحو التالي:
**عندما يكون الشفّاط مطفأ** اضغط واستمر في الضغط لمدّة طويلة في نفس الوقت على الزرّين T1 وT2 : في

لا يجب **مطلقاً** استخدام الشفّاط كسطح لسند وحمل الأشياء عليه ما لم يُسمح بذلك صراحة.
استخدم فقط براغي التثبيت التي تأتي بصحبة الجهاز لإتمام عملية التركيب أو، في حالة أنها لا تأتي مع الجهاز، اشتري براغي ذات نوعية مناسبة وصحيحة. استخدم براغي ذات الأطوال الصحيحة والتي تم تحديدها في دليل عملية التركيب. في حالة وجود أية شكوك لديك في هذا الأمر يرجى الرجوع إلى أحد مراكز خدمة العملاء وتقديم الدعم الفني المُعتمدة أو إلى طاقم عمل مؤهل لذلك.

**انتبه!** عدم تركيب براغي وأجهزة ومعدات التثبيت بالشكل المحدد في الإرشادات والتعليمات الواردة في هذا الدليل يمكن أن يؤدي إلى التعرض لأخطار كهربائية كبيرة.
يحمل هذا الجهاز علامة التوافق مع التوجيه الأوروبي EC/19/2012، والخاص بنفايات المعدات والأجهزة الكهربائية والإلكترونية (WEEE). عند قيام المستخدم بالتخلص من الجهاز بعد انتهاء عمره التشغيلي بالشكل الصحيح، فإنه بذلك يُسهم في تدارك حدوث أية عواقب سلبية أو أضرار على البيئة وعلى الصحة.



يشير الرمز ▬ الموجود على المنتج أو على الوثائق المرفقة إلى أن هذا المنتج لا يجب التعامل معه في نهاية عمره التشغيلي على أنه أحد النفايات المنزلية العادية ولكن يجب تسليمه إلى مركز مختص بتجميع الأجهزة الكهربائية والإلكترونية وإعادة تدويرها. تخلّص من هذا الجهاز في نهاية عمره التشغيلي وفقاً للقواعد والقوانين المحلية المعمول بها في مجال التخلص من نفايات الأجهزة الكهربائية والإليكترونية. لمزيد من المعلومات حول طُرق معالجة هذا المنتج والتعامل معه واستعادته وإعادة تدويره، يرجى الاتصال بالمكتب المحلي المختص، أو بخدمة جمع النفايات المنزلية، أو بالمتجر الذي اشتريت منه هذا الجهاز.

تم تصميم الجهاز وتصنيعه واختباره تشغيلياً وفقاً ومع مراعاة واحترام القواعد واللوائح التالية:
• الأمن والسلامة: EN/IEC 60335-1؛ EN/IEC 60335-2-31 و EN/IEC 62233.
• الأداء التشغيلي: ISO 5167-1; EN/IEC 61591; ISO 5167-3; ISO 5168; EN/IEC 60704-1; EN/IEC 60704-2-13; EN/IEC 60704-3; ISO 3741; EN 50564; IEC 62301.
• EMC (التوافق الكهرومغناطيسي): EN 55014-1; CISPR 14-1; EN 55014-2; CISPR 14-2; EN/IEC 61000-2-3; EN/IEC 61000-3-3. اقتراحات لكيفية استخدام الجهاز بالشكل الصحيح بغرض تقليل الأثر البيئي له: عند بدء عملية الطهي، قم بتشغيل الشفّاط على الحد الأدنى للسرعة، مع تركه يعمل أيضاً لبضع دقائق بعد الانتهاء من عملية الطهي. زد سرعة عمل الجهاز في حالة وجود كميات كبيرة من الأبخرة والأدخنة، مع استخدام خاصية الـ booster (المُساعد) فقط في الحالات القصوى. للمحافظة على سلامة وكفاءة نظام الحد من الروائح الناتجة عن عملية الطهي، استبدل مرشح \ مرشحات الكربون إذا ما دعت الضرورة لذلك. للحفاظ على كفاءة عمل مرشح الدهون، قم بتنظيفه عند الضرورة. لتحسين مستوى الكفاءة التشغيلية ولتقليل مستوى الضوضاء الناتجة، استخدم الحد الأقصى لقُطر نظام شبكة الأنابيب المشار إليه في هذا الدليل.

**الاستخدام**
تم تصميم وتصنيع هذا الشفّاط ليتم استخدامه كموديل شفط وتفريغ وطرد خارجي أو كموديل ترشيح ذي نظام تدوير داخلي.



**موديل الشفط**
يتم شفط وطرد الأبخرة إلى الخارج عن طريق أنبوب التفريغ المثبّت على حافة كوع التوصيل.
قُطر أنبوب التفريغ يجب أن يكون مساوي لقُطر حلقة التوصيل.
**انتبه!** أنبوب التفريغ لا يأتي مع الجهاز ويجب شراءه.
إذا كان الشفّاط مزوّد بمرشحات كربون، يجب إزالة هذه المرشحات.

قم بتوصيل الشفّاط بأنابيب وفتحات التفريغ الحائطية والتي قُطرها يجب أن يكون مساوي لمخرج الهواء (حافة كوع التوصيل).
استخدام أنابيب أو فتحات تفريغ حائطية بقُطر أقل يمكن أن يتسبب في تقليل مستوى الأداء التشغيلي لعملية الشفط ويؤدي إلى زيادة كبيرة وملحوظة في مستوى الضوضاء.
لا تتحمل الشركة المصنعة أي مسؤولية كانت في هذا الشأن.
! استخدم أنبوب تمرير طويل لا يقل طوله عن الحد الأدنى للطول المناسب.
! استخدم أنبوب به أقل قدر ممكن من الانحناءات (الحد الأقصى لزاوية الانحناء هو °90).
! تجنب القيام بأية تغيرات كبيرة في قُطر الأنبوب.



**موديل الترشيح**
يتم تخليص الهواء المشفوط من الدهون ثم إزالة الروائح الكريهة منه قبل إعادة ضخه في الغرفة. قبل استخدام الشفّاط بموديل التشريح يجب تركيب نظام ترشيح إضافي يعمل بالكربون النشط.

**التركيب**
يجب ألا يقل الحد الأدنى للمسافة الفاصلة بين سطح الأوعية التي يتم وضعها على موقد الطهي والجزء السفلي من الشفّاط عن 50 سم في حالة مواقد الطهي الكهربائية و 65 سم في

## AR - طُرُق التركيب والاستعمال

**يرجى إتباع التعليمات والإرشادات الواردة في هذا الدليل والالتزام التام بها.** لا تتحمل الشركة المصنّعة أية مسؤولية أياً كانت عن أية مشاكل أو أضرار أو تلفيات قد تحدث للجهاز نتيجة لعدم مراعاة واحترام التعليمات والإرشادات الواردة في هذا الدليل. تم تصميم وتصنيع هذا الشفّاط لشفط الأدخنة والأبخرة الناتجة عن عمليات الطهي وهو مخصص فقط للاستخدام المنزلي.

**يمكن للشفّاط من الناحية الشكلية الجمالية أن يختلف عن تصميمات وأشكال الشفّاطات الواردة في هذا الدليل، ولكن بالرغم من ذلك فإن تعليمات وإرشادات الاستخدام والصيانة والتركيب تظل نفسها وصالحة لكل الشفّاطات.**

! من المهم حفظ جميع الكُتيِّبات المُرافقة للمُنتج للتمكُّن من الاطّلاع عليها مستقبلاً عند الحاجة إلى ذلك. في حالة إعادة بيع هذا الجهاز أو التنازل عنه أو الانتقال، يجب التأكد من بقاء هذه الكُتيِّبات دائماً بصحبة المُنتَج.

! اقرأ التعليمات والإرشادات بعناية وحرص: توجد معلومات هامة حول عمليات التركيب والاستخدام والأمن والسلامة.

! لا تقم بعمل أية تعديلات أو تغييرات كهربائية أو ميكانيكية على المُنتج ولا على أنابيب وقنوات التفريغ والطرد.

! **تحقَّق من سلامة الشفّاط واكتمال مكوّناته قبل الشروع في** عملية التركيب. في حالة وجود تضرر أو تلف في أي مكوّن من مكونات الجهاز يجب الاتصال بوكيل التوزيع ويجب وقف عملية التركيب.

**ملاحظة:** المكونات التي تحمل الرمز "(*)" هي عبارة عن مُلحقات تشغيلية اختيارية تأتي فقط مع بعض الموديلات أو قد لا تأتي معها ويجب شرائها عند الحاجة إليها.

### تحذيرات

قبل البدء في أية عمليات تنظيف أو صيانة، قم بفصل الشفّاط عن شبكة التيار الكهربائي وذلك عن طريق نزع القابس من مأخذ التيار أو عن طريق غلق مفتاح قطع وتوصيل التيار العمومي الخاص بالمنزل.

يجب ارتداء قفازات الحماية عند القيام بجميع عمليات التركيب والصيانة .

يمكن استخدام هذا الجهاز من قِبل الأطفال الأكبر من سن 8 سنوات والأشخاص الذين يعانون من قصور في قدراتهم البدنية أو الحسّية أو العقلية، أو الذين لديهم نقص في الخبرة اللازمة أو المعرفة الضرورية لاستخدام هذه الجهاز شريطة أن يكونوا تحت الملاحظة من قبل شخص بالغ أو بعد أن يتم تعريفهم بالإرشادات والتعليمات اللازمة لاستخدام الصحيح للجهاز وبعد توعيتهم بالأخطار المتعلقة بهذا الاستخدام.

يجب مراقبة الأطفال للتأكد من عدم لعبهم بالجهاز.

لا يجب أن يقوم الأطفال بأية عمليات تنظيف أو صيانة دون أن يكونوا تحت المراقبة والتوجيه.

يجب توفير تهوية جيدة وكافية في مكان التركيب خاصة عندما يتم استخدام شفّاط المطبخ في نفس وقت عمل أجهزة أخرى تعمل بالغاز أو بأية محروقات أخرى.

يجب باستمرار تنظيف الشفّاط سواء من الداخل أو من الخارج (مرة على الأقل كل شهر)، مع ضرورة مراعاة واحترام ما هو منصوص عليه من تعليمات وإرشادات الصيانة.

عدم مراعاة واحترام قواعد تنظيف الشفّاط وعمليات استبدال وتنظيف المرشحات ينطوي على أخطار عديدة ويسبب الحرائق.

ممنوع منعاً باتاً طهو الطعام باللهب تحت الشفّاط.

استخدام اللهب الحر ضار جداً بالمرشحات ويمكن أن يسبب الحرائق، لذلك يجب تجنب ومنع استخدامه في جميع الأحوال.

عملية قلي الأطعمة يجب أن تتم بكل حرص حتى يتم تجنب تسخين الزيت بشكل مفرط مما قد يسبب الحرائق.

**انتبه:** عند استخدام موقد الطهي المسطح فإن الأجزاء القريبة التي يمكن الوصول إليها يمكن أن تصبح ساخنة جداً.

لاستبدال المصابيح استخدم مصابيح من النوعية المحددة والمذكورة في قسم صيانةاستبدال المصابيح في هذا الدليل.

**انتبه!** لا تقم بتوصيل هذا الجهاز بشبكة التيار الكهربي إلا بعد الانتهاء تماماً من تركيبه.

فيما يخص الإجراءات الفنية وتلك الخاصة بالأمن والسلامة والتي يجب اتخاذها لشفط وطرد الأدخنة فإنه يجب الرجوع دائماً وبكل حرص إلى ما تنص عليه لوائح وقوانين السلطات المحلية المعنية والمتعلقة بهذا الشأن.

لا يجب توجيه وطرد الهواء الذي يتم شفطه في الأنابيب المستخدمة لتفريغ وطرد الأدخنة الناتجة عن الأجهزة التي تعمل بالغاز أو بأية محروقات أخرى.

لا تستخدم الشفّاط أو تتركه دون مصابيح والتي يجب تركيبها بالشكل الصحيح لتجنب التعرض للصدمات الكهربائية.

لا تستخدم الشفّاط مطلقاً بدون شبكة الحماية التي يجب تركيبها بالشكل الصحيح!

LIB0124279 Ed. 07/16