Thinking of you

Electrolux

# Инструкция по эксплуатации

## Стеклокерамическая варочная панель

EHS60180P

Electrolux. Thinking of you.

Обменяйтесь с нами своими мыслями на
www.electrolux.com

# СОДЕРЖАНИЕ


| | | | |
|---|---|---|---|
| Сведения по технике безопасности | 2 | Полезные советы и рекомендации | 8 |
| Установка | 3 | Уход и очистка | 9 |
| Описание прибора | 5 | Если машина не работает | 10 |
| Эксплуатация прибора | 6 | Охрана окружающей среды | 11 |


Право на изменения сохраняется

# ⚠ СВЕДЕНИЯ ПО ТЕХНИКЕ БЕЗОПАСНОСТИ

ⓘ Для собственной безопасности и правильной эксплуатации машины перед ее установкой и использованием внимательно прочитайте настоящее руководство. Всегда храните настоящие инструкции вместе с машиной, даже если передаете или продаете ее. Пользователи должны хорошо знать, как работает машина, и правила безопасности при ее эксплуатации.

### Общие правила техники безопасности

⚠ **ВНИМАНИЕ!** Лица (включая детей) с нарушенными физическими, сенсорными или умственными способностями или с недостатком опыта или знаний не должны пользоваться данным прибором. Они должны находиться под присмотром или получать инструкции от лица, ответственного за их безопасность.

### Безопасность детей

- Эксплуатировать этот прибор разрешается только взрослым. Необходимо следить за тем, чтобы дети не играли с прибором.
- Держите все упаковочные материалы в недоступном для детей месте. Существует опасность удушения.
- Не подпускайте детей к прибору, когда он включен.

⚠ **ВНИМАНИЕ!** Включайте защиту от доступа детей, чтобы маленькие дети и домашние животные не могли случайно включить прибор.

### Безопасность во время эксплуатации

- Перед началом эксплуатации прибора удалите с него все элементы упаковки, наклейки и пленку.
- После каждого использования прибора выключайте конфорки.
- Опасность ожога! Не кладите столовые приборы или крышки кастрюль на варочную панель, так как они могут накалиться.

⚠ **ВНИМАНИЕ! Опасность возгорания!**Перегретые жиры и растительные масла очень быстро воспламеняются.

### Правильная эксплуатация

- Никогда не оставляйте работающий прибор без присмотра.
- Используйте прибор только для приготовления пищи в домашних условиях!
- Не используйте прибор в качестве рабочего стола или подставки для каких-либо предметов.
- Не ставьте и не храните на приборе или возле него легковоспламенимые жидкости и материалы или плавкие предметы (например, из пластмассы или алюминия).
- Соблюдайте осторожность при подключении прибора к ближайшим розеткам. Не допускайте контакта электропроводов с прибором или горячей

посудой. Не допускайте спутывания электропроводов.

**Как предотвратить повреждение прибора**

- Стеклокерамическая панель может повредиться, если на нее упадут предметы или посуда.
- Стеклокерамику можно поцарапать, передвигая на ней чугунную или алюминиевую литую посуду, либо посуду с поврежденным дном.
- Не допускайте выкипания всей жидкости из посуды во избежание повреждения посуды и стеклокерамики.
- Не включайте конфорки без кухонной посуды на них или с пустой кухонной посудой.
- Ни в коем случае не накрывайте какую-либо часть прибора алюминиевой фольгой.

⚠ **ВНИМАНИЕ! Если на поверхности образовалась трещина, отключите электропитание во избежание поражения электрическим током.**

# УСТАНОВКА

**Перед установкой** перепишите серийный номер (Ser. Nr.) с таблички с техническими данными.**Табличка с техническими данными прикреплена к нижней части корпуса прибора.**

| | | | |
|---|---|---|---|
| Modell EHS60180P | | Prod.Nr. 949 594 179 00 | |
| Typ 58 HAD 53 AO | 220-240 V 50-60 Hz | | |
| Made in Germany | Ser.Nr. ..... | 6,4 kW | |
| ELECTROLUX | | | |

**Указания по технике безопасности**

⚠ **ВНИМАНИЕ!** Обязательно прочтите это!
Убедитесь, что прибор не был поврежден во время транспортировки. Не подключайте поврежденный прибор. В случае необходимости обратитесь к поставщику.
Устанавливать, подключать или ремонтировать этот прибор разрешается только уполномоченному специалисту. Применяйте только оригинальные запасные части.
Используйте только встроенные приборы после встраивания данного прибора в подходящую мебель и рабочие поверхности, соответствующие стандартам.
Запрещается вносить изменения в технические характеристики или конструкцию данного изделия. Это может привести к повреждению электроприбора или травмам.
Неукоснительно соблюдайте законы, распоряжения, предписания и нормы (требования техники безопасности, правила и порядок утилизации, правила техники электробезопасности и т.д.), действующие в стране, на территории которой устанавливается прибор!
Выдерживайте минимально допустимые расстояния до соседних приборов и мебели!
Обеспечьте защиту от поражения электрическим током, например, устанавливайте выдвижные ящики только при наличии защитного дна непосредственно под прибором.
Поверхности срезов в столешнице необходимо предохранять от влаги соответствующим герметиком.
Плотно без зазоров соедините прибор с рабочей поверхностью с помощью соответствующего герметика!
Защитите нижнюю сторону прибора от попадания пара и влаги, например, от посудомоечной машины или духового шкафа!
Не устанавливайте прибор возле дверей и под окнами! В противном случае посуда может опрокидываться с варочной панели при открывании дверей или окон.

⚠ **ВНИМАНИЕ!** Опасность поражения электрическим током. Внимательно соблюдайте инструкции по электрическим подключениям.

- Разъем для подключения электропитания находится под напряжением.
- Обесточьте его.
- Правильная установка включаемых в сеть устройств должна надежно предохранять от соприкосновения с токопроводящими частями.
- Неплотные и неправильно установленные штекерные соединения могут вызвать перегрев разъема.
- Провода к клеммам должны присоединяться квалифицированным электриком.
- Кабель электропитания не должен быть туго натянут.
- В случае однофазного или двухфазного подключения следует использовать соответствующий кабель электропитания типа H05BB-F, рассчитанный на максимальную температуру 90°C (или более высокую).
- Поврежденный кабель электропитания следует заменить специальным кабелем (тип H05BB-F, рассчитанный на максимальную температуру 90°C, или более высокую). Обратитесь в авторизованный сервисный центр.

Прибор должен быть оборудован электрическим устройством, позволяющим отсоединить прибор от электросети с разрывом между всеми контактами не менее 3 мм.

Следует использовать подходящие размыкающие устройства: предохранительные автоматические выключатели, плавкие предохранители (резьбовые плавкие предохранители следует выкручивать из гнезда), автоматы защиты от тока утечки и пускатели.

**Монтаж**

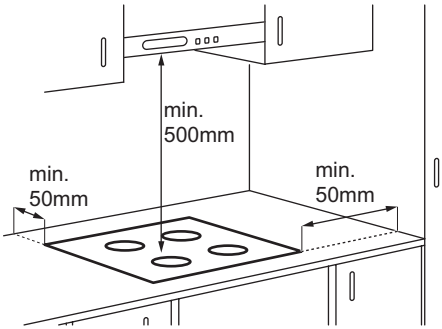


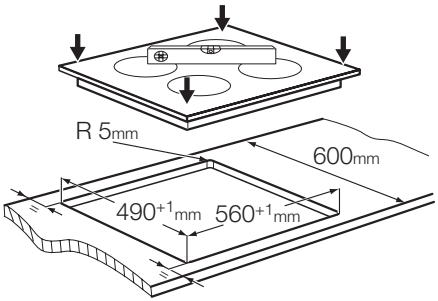


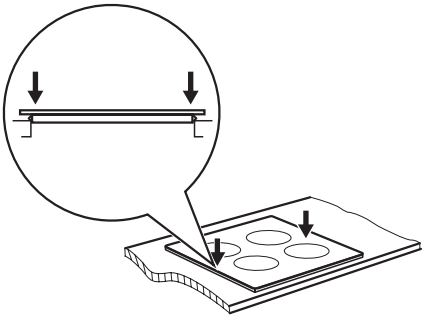

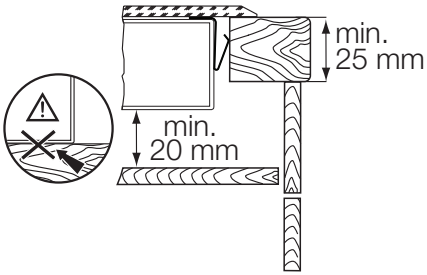

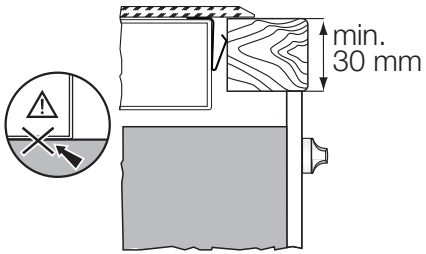


# ОПИСАНИЕ ПРИБОРА

**Функциональные элементы варочной панели**

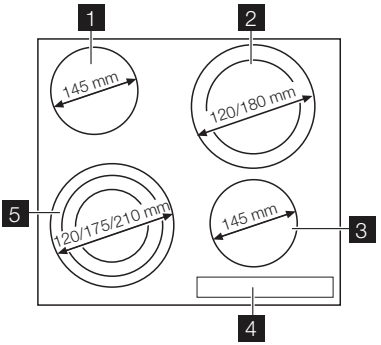


1 Одноконтурная конфорка 1200 Вт
2 Двухконтурная конфорка 700/1700 Вт
3 Одноконтурная конфорка 1200 Вт
4 Панель управления
5 Трехконтурная конфорка 800/1600/2300 Вт

**Функциональные элементы панели управления**

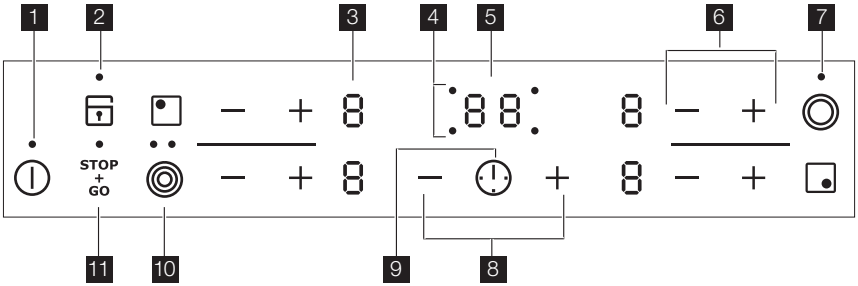


**Управление прибором осуществляется с помощью сенсорных клавиш. Дисплеи, индикаторы и звуковые сигналы работы функций.**

| | сенсорная клавиша | функция |
|---|---|---|
| 1 | ⏻ | включение и выключение варочной панели |

| | сенсорная клавиша | функция |
|---|---|---|
| 2 | | блокировка/разблокировка панели управления |
| 3 | индикатор ступени нагрева | индикация заданной ступени нагрева |
| 4 | индикаторы конфорок в режиме таймера | индикация конфорок, для которых установлен таймер |
| 5 | дисплей таймера | индикация времени в минутах |
| 6 | + / – | увеличение или уменьшение ступени нагрева |
| 7 | | включение и выключение внешнего контура конфорки |
| 8 | + / – | увеличение или уменьшение времени |
| 9 | | выбор конфорки |
| 10 | | включение и выключение внешних контуров конфорок |
| 11 | STOP + GO | включение и выключение STOP+GO |

**Индикаторы уровней мощности нагрева**

| Дисплей | Описание |
|---|---|
| 0 | Конфорка выключена |
| u, 1 - 9 | Конфорка работает |
| A | Включена функция автоматического нагрева |
| E | Неисправность |
| H | Конфорка еще не остыла (остаточное тепло) |
| L | Включена блокировка/защита от детей |
| - | Включен режим автоматического отключения |

**Индикатор остаточного тепла**

⚠ **ВНИМАНИЕ!** H Опасность ожога из-за остаточного тепла!

# ЭКСПЛУАТАЦИЯ ПРИБОРА

**⏻ Включение и выключение**

Прикоснитесь к ⏻ на 2 секунды, чтобы включить прибор. Прикоснитесь к ⏻ на 1 секунду, чтобы выключить прибор.

**Автоматическое отключение**

**Варочная панель выключается автоматически, если:**

- выключены все конфорки 0 .
- не установлена ступень нагрева после включения варочной панели;
- сенсорная клавиша накрыта каким-либо предметом (посудой, тряпкой и т.п.) дольше 10 секунд. В течение некоторого времени подается звуковой сигнал и варочная панель выключается. Уберите предмет или вытрите панель управления;
- Вы не выключили конфорку или не изменили ступень нагрева. Через некоторое время загорается - и варочная панель выключается. Смотрите таблицу.

**Время автоматического отключения**

| Ступень нагрева | u, 1 - 2 | 3 - 4 | 5 | 6 - 9 |
|---|---|---|---|---|
| Выключение через | 6 часов | 5 часов | 4 часа | 1,5 часа |

**Ступень нагрева**

Прикоснитесь к +, чтобы увеличить ступень нагрева. Прикоснитесь к —, чтобы уменьшить ступень нагрева. На дисплее отображается выбранная ступень нагрева. Прикоснитесь одновременно к + и —, чтобы выключить.

**/ Включение и выключение внешнего контура нагрева**

Можно подобрать эффективную поверхность нагрева под размер посуды.

Чтобы включить внешний контур, прикоснитесь к сенсорной клавише / . Загорается индикатор. Для включения дополнительных внешних контуров прикоснитесь к той же сенсорной клавише еще раз. Загорается следующий индикатор.

Для выключения внешнего контура повторите эти же действия. Индикатор гаснет.

**Функция автоматического нагрева**

Функция автоматического нагрева включается при выборе ступени нагрева, начиная с 0. В течение определенного времени конфорка работает на максимальной мощности, а затем автоматически переключается на выбранную вами ступень нагрева.

Если во время работы функции автоматического нагрева выбрать более высокую ступень нагрева (например, с 3 по 5), то продолжительность автоматического нагрева будет скорректирована.

Если у конфорки еще имеется остаточное тепло (символ H), то функция автоматического нагрева не включается.

Время автоматического нагрева различно для разных ступеней нагрева:

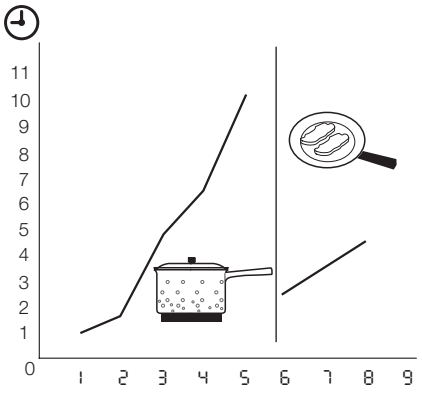


**Использование таймера**

Таймер используется для настройки времени работы конфорки на один цикл приготовления.

**Таймер следует устанавливать после выбора конфорки.**

Ступень нагрева можно выбирать до или после установки таймера.

- **Выбор конфорки:**прикоснитесь к несколько раз до тех пор, пока не загорится индикатор необходимой конфорки.
- **Включение или изменение времени таймера:**прикоснитесь к + или — таймера, чтобы настроить время ( 00 - 99 минут). Когда замедляется мигание индикатора конфорки, начинается обратный отсчет времени.
- **Выключение таймера:**выберите конфорку с помощью и прикоснитесь к —, чтобы выключить таймер. Оставшееся время отсчитывается обратно до 00 . Индикатор конфорки гаснет.
- **Просмотр оставшегося времени:**выберите конфорку с помощью

. Индикатор конфорки начинает мигать быстрее. На дисплее отображается оставшееся время.

По истечении заданного времени подается звуковой сигнал и мигает 00 . Конфорка выключается.

- **Выключение звукового сигнала:**прикоснитесь к ⏲

Таймер можно использовать для **отсчета времени**, когда конфорки не используются. Прикоснитесь к ⏲ . Прикоснитесь к **+** или **-**, чтобы выбрать время. По истечении заданного времени подается звуковой сигнал и мигает 00

### STOP+GO Включение функции STOP+GO

Функция STOP+GO переводит все работающие конфорки в режим поддержания тепла.

- **Коснитесь STOP+GO , чтобы включить** эту функцию. Загорается символ u .
- **Коснитесь STOP+GO , чтобы выключить** эту функцию. Включается раннее выбранная ступень нагрева.

STOP+GO не останавливает работу таймера.
STOP+GO блокирует линейки управления.

### Блокировка/разблокировка панели управления

Можно заблокировать панель управления за исключением ⏻ . Это предотвращает случайное изменение ступени нагрева во время приготовления.
Сначала задайте мощность нагрева.
Нажмите на символ 🔒 . Символ L загорится и будет гореть в течение 4 секунд.
Таймер продолжит работу.
Нажмите на символ 🔒 , чтобы отключить эту функцию. Будет выбрана заданная ранее мощность нагрева.
При выключении электроприбора отключается и эта функция.

### Защита от детей

Эта функция предотвращает непреднамеренное включение варочной панели.

### Включение защиты от детей

- Включите варочную панель с помощью ⏻ . **Не выбирайте никакой ступени нагрева**.
- Прикоснитесь к 🔒 и не снимайте палец, пока не прозвучит сигнал. . Загорается символ L . Выключите прибор.

### Выключение функции замка от детей

- Включите варочную панель с помощью ⏻ . Загорается L . Прикоснитесь к 🔒 и не снимайте палец, пока не прозвучит сигнал. Загорается 0 .
- Выключите прибор.

### Отмена защиты от детей на один цикл приготовления.

- Включите варочную панель с помощью ⏻ . Загорается символ L .
- Прикоснитесь к 🔒 и не снимайте палец, пока не прозвучит сигнал. Загорается символ 0 . **Выберите уровень мощности нагрева в течение 10 секунд.** Варочной панелью можно пользоваться. После выключения варочной панели с помощью ⏻ защита от детей включается снова.

## ПОЛЕЗНЫЕ СОВЕТЫ И РЕКОМЕНДАЦИИ

### Кухонная посуда

- Днище посуды должно быть как можно более толстым и плоским.
- Посуда, изготовленная из эмалированной стали, а также посуда с алюминиевым или медным днищем, может вызвать изменение цвета стеклокерамической поверхности.

### Экономия электроэнергии

- По возможности всегда накрывайте кастрюли крышкой.
- Прежде чем включать конфорку, поставьте на нее посуду.
- Выключайте конфорки до завершения приготовления блюд, чтобы использовать остаточное тепло.
- Размеры днища посуды и конфорки должны совпадать.

### Примеры использования варочной панели

Данные в следующих далее таблицах являются ориентировочными величинами.

| Ступень нагрева | Назначение: | Время | Советы |
|---|---|---|---|
| ⏑ 1 | Сохранение приготовленных блюд теплыми | при необходимости | Крышка |
| 1-2 | Голландский соус, растапливание: сливочного масла, шоколада, желатина | 5-25 мин | Периодически помешивайте |
| 1-2 | Сгущение: взбитый омлет, яйца «в мешочек» | 10-40 мин | Готовьте под крышкой |
| 2-3 | Приготовление риса и молочных блюд на медленном огне, разогревание готовых блюд | 25-50 мин | Добавьте воды, как минимум, вдвое больше количества риса. Молочные блюда время от времени помешивайте |
| 3-4 | Приготовление на пару овощей, рыбы, мяса | 20-45 мин | Добавьте несколько столовых ложек жидкости |
| 4-5 | Приготовление картофеля на пару | 20-60 мин | Используйте не более 1/4 л воды на 750 г картофеля |
| 4-5 | Приготовление значительных объемов пищи, рагу и супов | 60-150 мин | До 3 л жидкости плюс ингредиенты |
| 6-7 | Легкая обжарка: эскалопы, телятина «кордон блю», отбивные котлеты, фрикадельки, сосиски, печень, мучная подливка, яичница, блинчики, пончики | до нужной готовности | Переверните по истечении половины времени приготовления |
| 7-8 | Сильная обжарка, картофельные оладьи, стейки из филе говядины, стейки | 5-15 мин | Переверните по истечении половины времени приготовления |
| 9 | Кипячение большого количества воды, отваривание макаронных изделий, обжаривание мяса (гуляш, жаркое в горшочках), жарка картофеля во фритюре | | |

**Информация об использовании акриламида**

**ВАЖНО!** Согласно новейшим научным исследованиям обжаривание пищевых продуктов (в частности, крахмалосодержащих) может представлять опасность для здоровья из-за образования акриламида. Поэтому мы рекомендуем жарить продукты при минимально возможной температуре и не обжаривать их до образования корочки интенсивного коричневого цвета.

# УХОД И ОЧИСТКА

Производите чистку прибора после каждого применения.
Всегда используйте посуду с чистым днищем.

⚠ **ВНИМАНИЕ!** Острые предметы и абразивные чистящие средства могут повредить прибор.
Очистка прибора от загрязнений с помощью пароструйных или пневматических очистителей из соображений вашей безопасности **запрещена**.

ⓘ Царапины или темные пятна на стеклокерамике не влияют на работу прибора.

Удаление загрязнений:

1. – **Немедленно удаляйте :** расплавленную пластмассу, полиэтиленовую пленку и пищевые продукты, содержащие сахар. Иначе загрязнения могут привести к повреждению прибора. Используйте специальный скребок для стекла. Расположите скребок под острым углом к стеклянной поверхности и двигайте его по этой поверхности.
   – **Удаление загрязнений производите только после того, как прибор полностью остынет:**известковые пятна, водяные разводы, капли жира, блестящие обесцвеченные пятна. Используйте специальные средства для чистки поверхностей из стеклокерамики или нержавеющей стали.
2. Прибор следует чистить влажной тканью с небольшим количеством моющего средства.
3. В самом конце **насухо вытрите прибор чистой тряпкой.**

# ЕСЛИ МАШИНА НЕ РАБОТАЕТ

| Неисправность | Возможная причина неисправности и способ ее устранения |
|---|---|
| Прибор не включается или не работает. | • Вы одновременно коснулись 2 или более сенсорных клавиш. Касайтесь за один раз только одной сенсорной клавиши.<br>• На панель управления попала вода или брызги жира. Протрите панель управления<br>• Включена блокировка клавиш или функция "Замок от детей" [L] . Выключите эту функцию. См. раздел "Блокировка/разблокировка панели управления" и "Замок от детей".<br>• Включите прибор снова и выберите ступень нагрева в течение 10 секунд. |
| Не загорается индикатор остаточного тепла. | Конфорка не нагрелась, поскольку работала в течение короткого времени. Если конфорка должна уже быть горячей, обратитесь в местный авторизованный сервисный центр. |
| Функция автоматического нагрева не включается. | • В конфорке еще имеется остаточное тепло [H] . Дайте конфорке остыть<br>• Установлена максимальная ступень нагрева. Максимальная ступень нагрева такая же, как при включении функции автоматического нагрева.<br>• Ступень нагрева была установлена с помощью сенсорной клавиши — . Начинайте с [0] и используйте только + . |
| Подается звуковой сигнал, прибор включается и снова выключается. Через 5 секунд подается еще один звуковой сигнал. | Накрыта сенсорная клавиша ⏻ . Уберите посторонний предмет с сенсорной клавиши. |
| Загорается символ [-] . | • Работает функция автоматического отключения. Выключите прибор и снова включите его.<br>Сработала система защиты конфорки от перегрева. Выключите конфорку и включите ее снова. |
| Загорается символ [E] и цифра. | Сбой в работе прибора.<br>На некоторое время отключите прибор от сети электропитания. Выньте предохранитель из распределительного электрощита вашей квартиры. Снова включите прибор.<br>Если символ [E] загорается снова, обратитесь в местный авторизованный сервисный центр. |

Если с помощью вышеуказанных способов не удалось устранить неисправность, обратитесь к продавцу или в сервисный центр. Сообщите сведения, указанные на табличке с техническими данными, код стеклокерамики, состоящий из трех цифр (он указан в углу варочной панели), и появляющееся сообщение об ошибке.

Если вы неправильно эксплуатировали прибор, техническое обслуживание, предоставляемое специалистами сервисного центра или продавца, будет платным, даже если срок гарантии еще не истек. Инструкции по техническому обслуживанию и условиям гарантии приведены в гарантийном буклете.

# ОХРАНА ОКРУЖАЮЩЕЙ СРЕДЫ

Символ на изделии или на его упаковке указывает, что оно не подлежит утилизации в качестве бытовых отходов. Вместо этого его следует сдать в соответствующий пункт приемки электронного и электрооборудования для последующей утилизации. Соблюдая правила утилизации изделия, Вы поможете предотвратить причинение окружающей среде и здоровью людей потенциального ущерба, который возможен в противном случае, вследствие неподобающего обращения с подобными отходами. За более подробной информацией об утилизации этого изделия просьба обращаться к местным властям, в службу по вывозу и утилизации отходов или в магазин, в котором Вы приобрели изделие.

**Упаковочные материалы**

Упаковка изготовлена из экологичных материалов и может быть повторно переработана. На пластмассовых деталях указан материал, из которого они изготовлены: >PE< (полиэтилен), >PS< (полистирол) и т.п. Упаковочные материалы следует выбрасывать как бытовые отходы в соответствующие контейнеры местных служб по утилизации отходов.

ME10

Дата производства данного изделия указана в серийном номере (serial number), где первая цифра номера соответствует последней цифре года производства, вторая и третья цифры номера – порядковому номеру недели. Например, серийный номер 11012345 означает, что изделие произведено на десятой неделе 2011 года.



www.electrolux.com/shop



892932432-B-482010