110R

CORSAIR

WEB: corsair.com
PHONE: (888) 222-4346
WARRANTY: corsair.com/support/warranty

SUPPORT: support.corsair.com
BLOG: corsair.com/blog
FORUM: forum.corsair.com
YOUTUBE: youtube.com/corsairhowto

© 2019-2020 CORSAIR MEMORY, Inc. All rights reserved. CORSAIR and the sails logo are registered trademarks in the United States and/or other countries. All other trademarks are the property of their respective owners. Product may vary slightly from those pictured. 49-001896 AB

CORSAIR

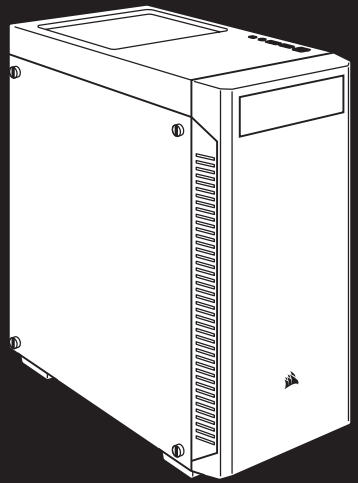

110R

Mid-Tower Gaming Case



ENGLISH 1

FRANÇAIS 9

DEUTSCH 17

NEDERLANDS 25

ITALIANO 33

ESPAÑOL 41

PORTUGUÊS 49

POLSKI 57

РУССКИЙ 65

العربية 73

中文 81

CASE SPECIFICATIONS

Length	418mm
Width	210mm
Height	480mm
Maximum GPU length	330mm
Maximum CPU height	160mm
Maximum PSU length	180mm

Fan locations:

Front	3 x 120mm / 2 x 140mm
Top	1 x 120mm / 1 x 140mm
Rear	1 x 120mm

Radiator compatibility:

Front	360mm / 280mm
Top	140mm / 120mm
Rear	120mm

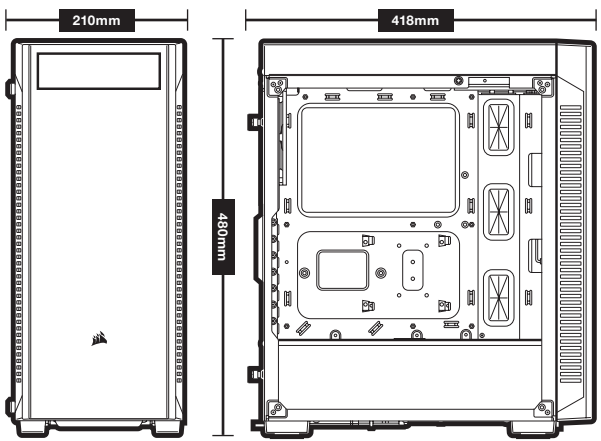

ACCESSORY KIT CONTENTS



Fan screws (short)

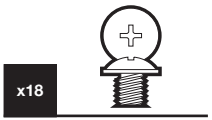

MBD / HDD screws



ODD / SSD screws

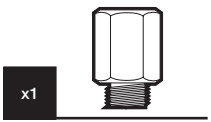

Motherboard standoffs



Washers

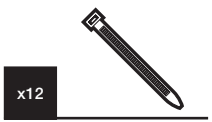

Cable ties

CASE FEATURES

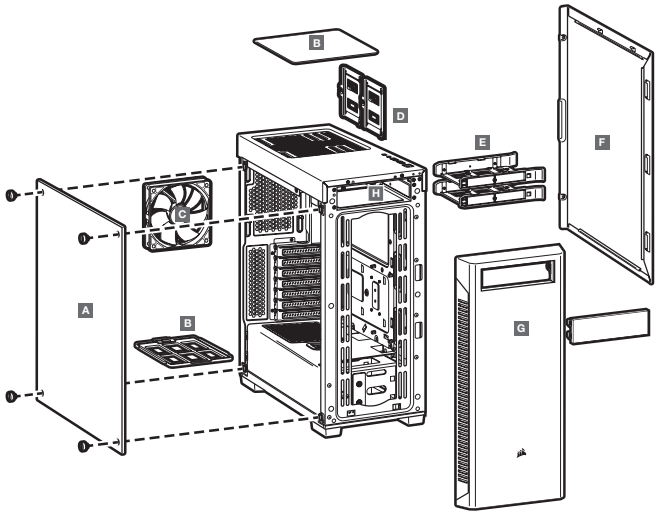

A — TEMPERED GLASS SIDE PANEL
B — DUST FILTERS
C — 1 x 120mm FAN
D — SSD TRAYS
E — HDD TRAYS
F — SOLID SIDE PANEL
G — FRONT BEZEL
H — ODD TRAY

REMOVING THE SIDE PANELS

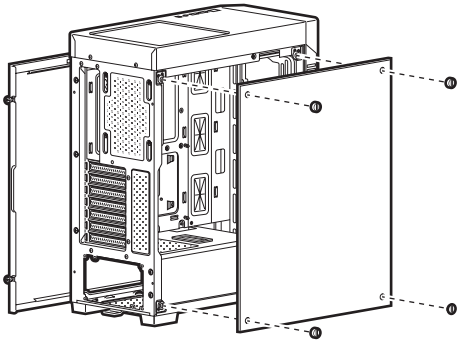

INSTALLING THE MOTHERBOARD

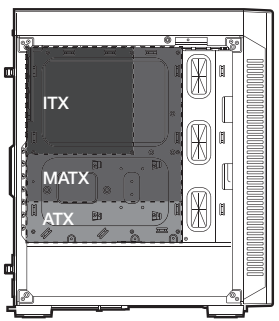

INSTALLING HDDS

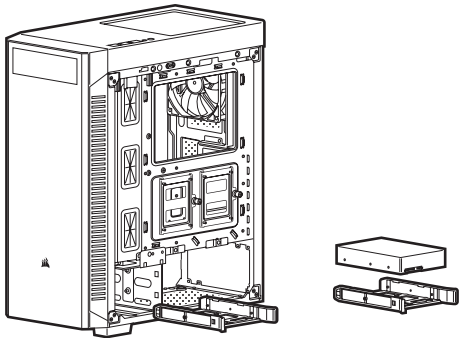

INSTALLING PSU

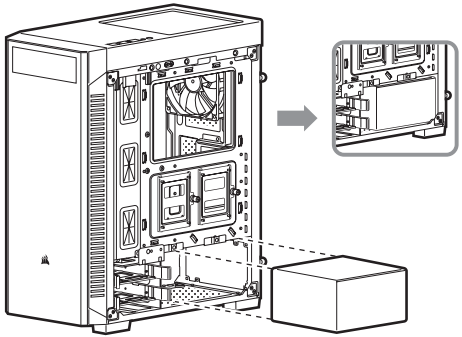

INSTALLING SSDS

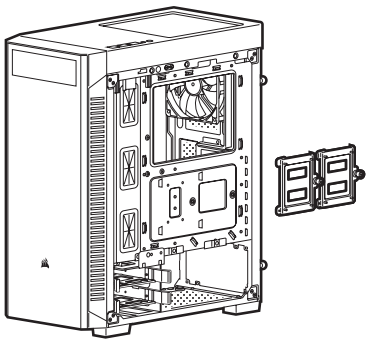

INSTALLING PCI-e CARDS

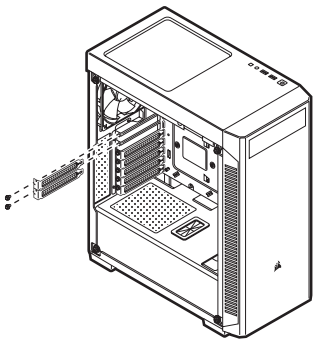

REMOVING THE FRONT BEZEL

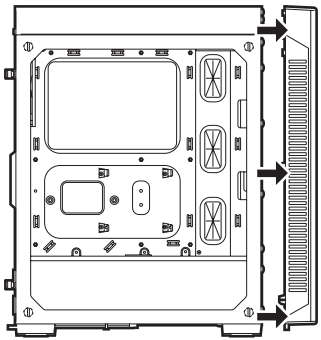

MOVING HDD CAGE

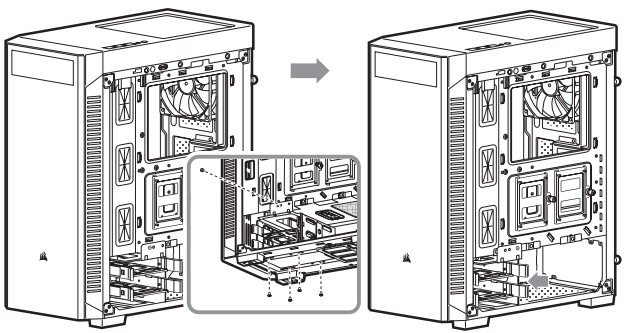

INSTALLING THE FRONT I/O CONNECTORS

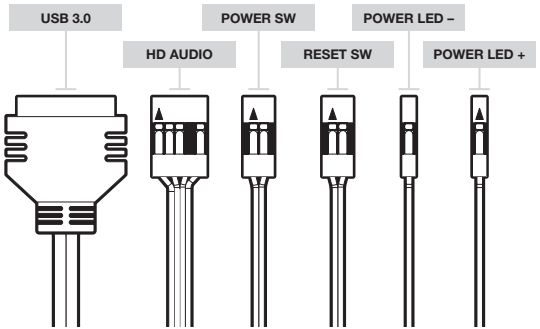

FREQUENTLY ASKED QUESTIONS

1. **Does the polarity matter with the I/O panel's power and reset header?**
   No, only the LED headers.
2. **Who should I contact if I received my case damaged or one of the fans is no longer working?**
   Please go to support.corsair.com and request an RMA so that we can replace the damaged part(s).
3. **Where can I mount a fan?**

Fan mount locations	
Front	3 x 120mm / 2 x 140mm
Top	1 x 120mm / 1 x 140mm
Rear	120mm

To learn more about this case visit the product page at **corsair.com**.

SPÉCIFICATIONS DU BOÎTIER

Longueur	418mm
Largeur	210mm
Hauteur	480mm
Longueur maximale de carte graphique	330mm
Hauteur maximale du processeur	160mm
Longueur maximale du bloc d'alimentation	180mm

Emplacements des ventilateurs:

Avant	3 x 120mm / 2 x 140mm
Haut	1 x 120mm / 1 x 140mm
Arrière	1 x 120mm

Compatibilité des radiateurs:

Avant	360mm / 280mm
Haut	140mm / 120mm
Arrière	120mm

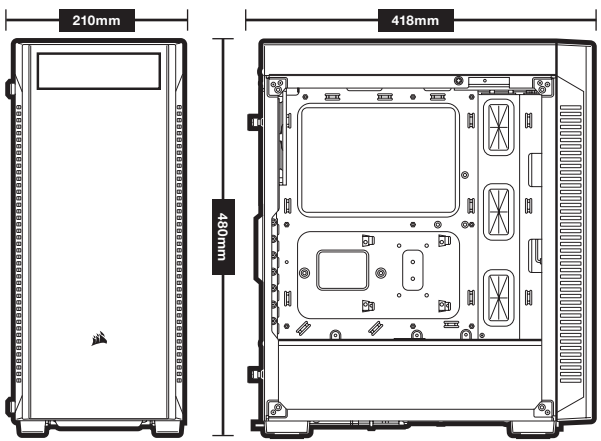

CONTENU DU KIT D'ACCESSOIRES



Vis courtes pour ventilateur

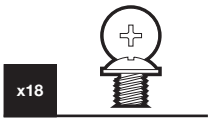

Vis pour carte mère / disque dur



Vis pour lecteur optique / disque SSD

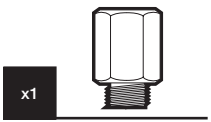

Support pour carte mère



Rondelles

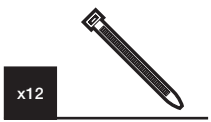

Attaches pour câbles

CARACTÉRISTIQUES DU BOÎTIER

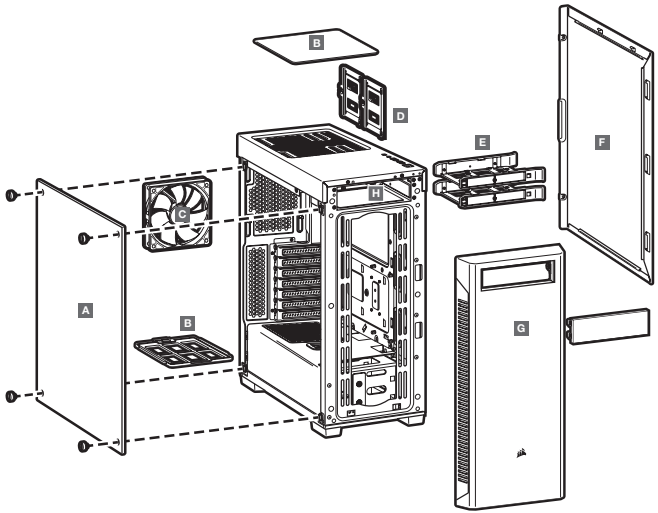

A — PANNEAU LATÉRAL EN VERRE TREMPÉ

B — FILTRE ANTI-POUSSIÈRE

C — 1 x VENTILATEUR DE 120mm

D — PLATEAUX DE DISQUE SSD

E — PLATEAUX DE DISQUE DUR

F — PANNEAU LATÉRAL NORMAL

G — PANNEAU AVANT

H — PLATEAU DE LECTEUR OPTIQUE

RETRAIT DES PANNEAUX LATÉRAUX

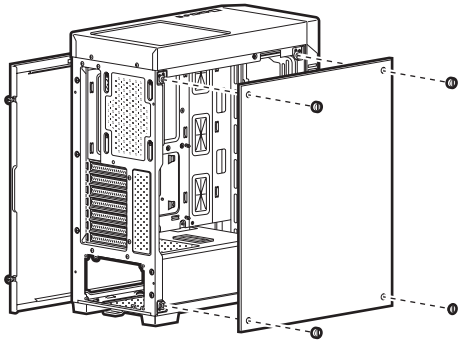

INSTALLATION DE LA CARTE MÈRE

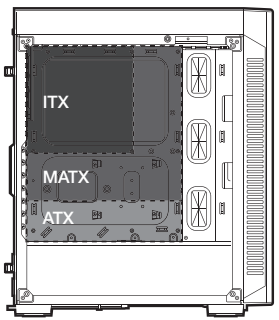

INSTALLATION DES DISQUES DURS

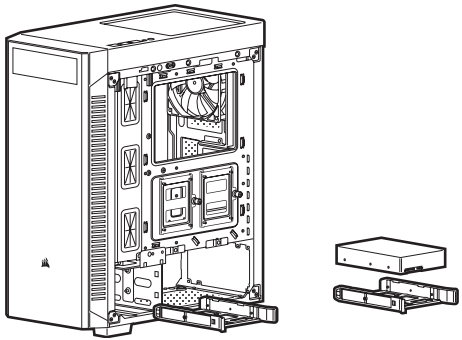

INSTALLATION DU BLOC D'ALIMENTATION

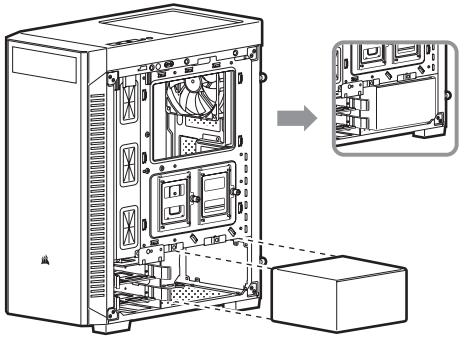

INSTALLATION DES SSD

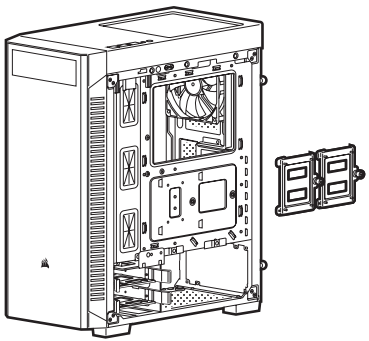

INSTALLATION DES CARTES PCI-e

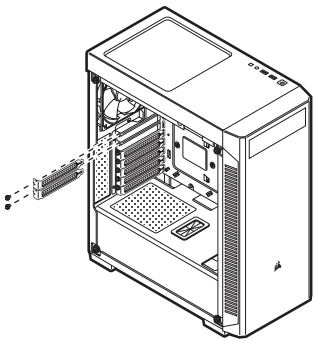

RETRAIT DU PANNEAU AVANT

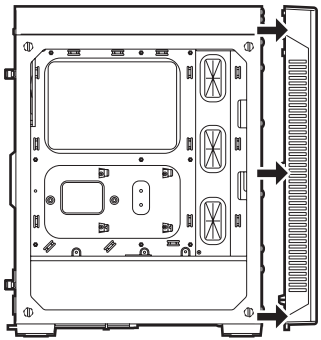

BAIE DE DISQUE DUR AMOVIBLE

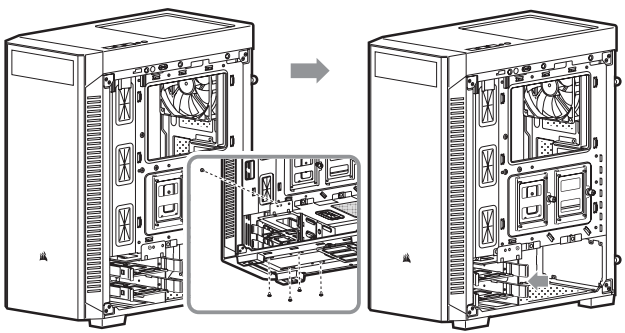

INSTALLATION DES CONNECTEURS E/S AVANT

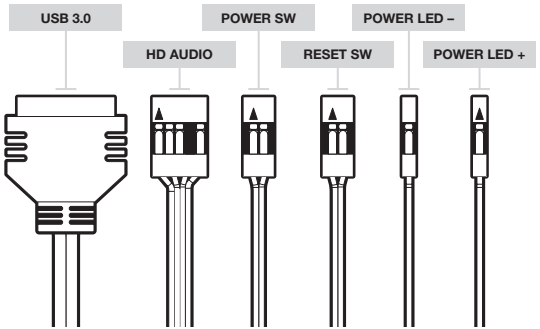

FOIRE AUX QUESTIONS

1. **La polarité est-elle importante pour l'alimentation du panneau d'E/S et le cavalier de réinitialisation?**
   Non, uniquement pour les cavaliers à LED.
2. **À qui dois-je m'adresser si mon boîtier est endommagé à l'arrivée ou lorsqu'un ventilateur ne fonctionne plus?**
   Veuillez vous rendre sur le site support.corsair.com et demandez une RMA (autorisation de retour de marchandise) pour que nous puissions remplacer la ou les pièces endommagées.
3. **Où puis-je monter un ventilateur?**

Emplacements des fixations de ventilateur	
Avant	3 x 120mm / 2 x 140mm
Haut	1 x 120mm / 1 x 140mm
Arrière	120mm

Pour en savoir plus sur ce boîtier, veuillez vous rendre sur le site **corsair.com**, à la page des produits.

TECHNISCHE DATEN DES GEHÄUSES

Länge	418mm
Breite	210mm
Höhe	480mm
Maximale GPU-Länge	330mm
Maximale CPU-Höhe	160mm
Maximale Netzteil-Länge	180mm

Lüfterpositionen:

Vorderseite	3 x 120mm / 2 x 140mm
Oben	1 x 120mm / 1 x 140mm
Rückseite	1 x 120mm

Radiatorkompatibilität:

Vorderseite	360mm / 280mm
Oben	140mm / 120mm
Rückseite	120mm

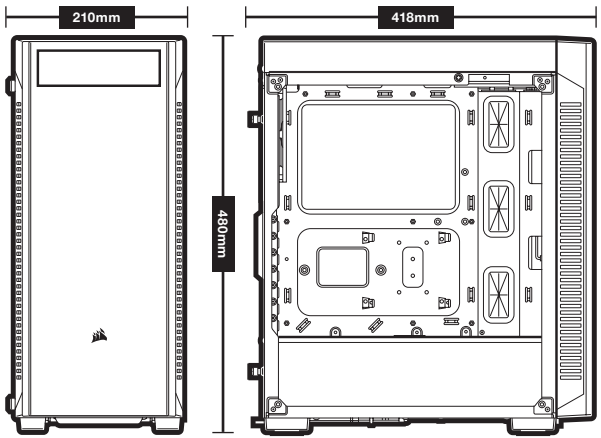

INHALT DES ZUBEHÖRKITS



Kurze Schrauben für Lüfter

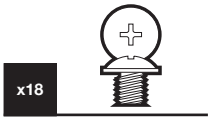

Schrauben für die Hauptplatine und Festplattenlaufwerke



Schrauben für optische und SSD-Laufwerke

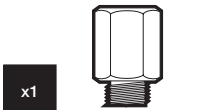

Abstandhalter für hauptplatine



Scheiben

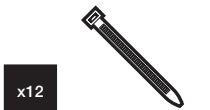

Kabelbinder

FUNKTIONSMERKMALE DES GEHÄUSES

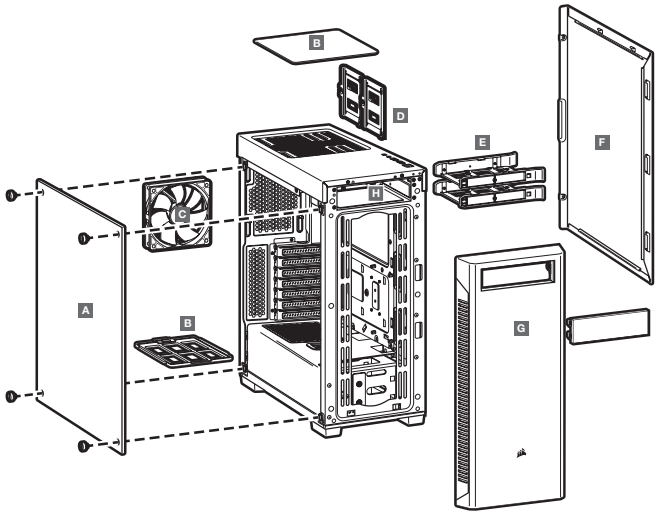

A — SEITENABDECKUNG AUS GEHÄRTETEM GLAS

B — STAUBFILTER

C — 1 x 120mm-LÜFTER

D — SSD-SCHÄCHTE

E — HDD-SCHÄCHTE

F — MASSIVE SEITENABDECKUNG

G — VORDERE BLENDE

H — ODD-SCHACHT

ABNEHMEN DER SEITENPLATTEN

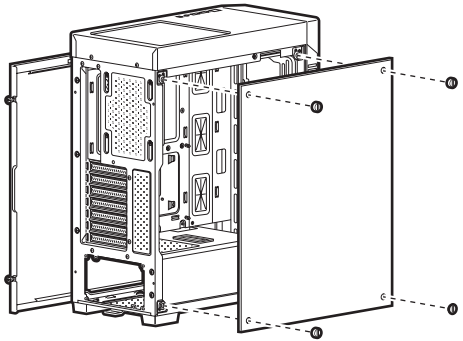

INSTALLATION DES MOTHERBOARDS

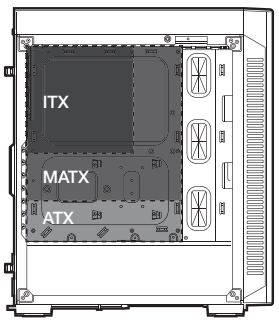

INSTALLATION VON HDD-LAUFWERKEN

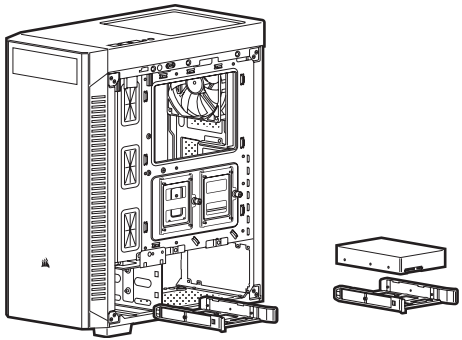

INSTALLATION VON SSD-LAUFWERKEN

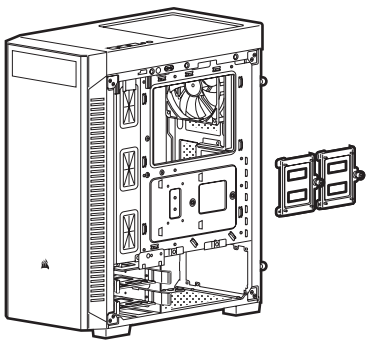

INSTALLATION DES NETZTEILS (PSU)

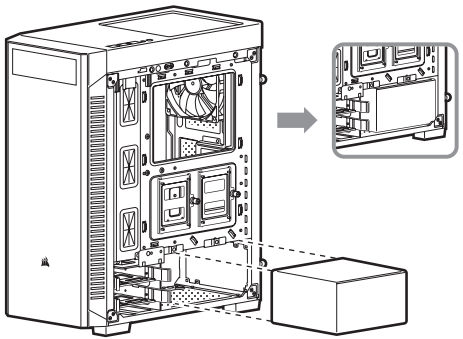

INSTALLIEREN VON PCI-e-KARTEN

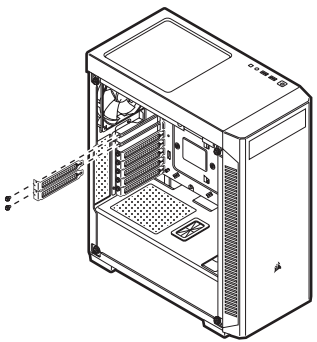

ABNEHMEN DER VORDEREN BLENDE

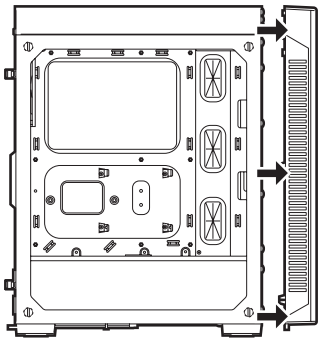

ABNEHMBARER FESTPLATTENKÄFIG

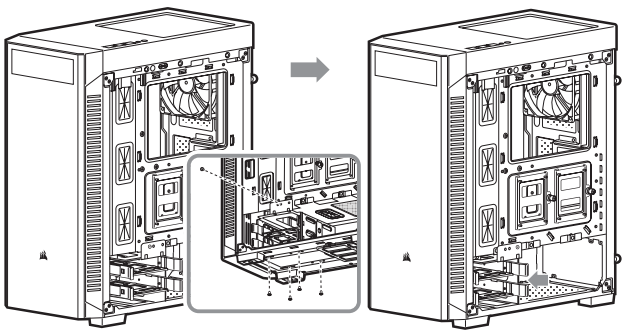

INSTALLATION DER VORDEREN I/O -ANSCHLÜSSE

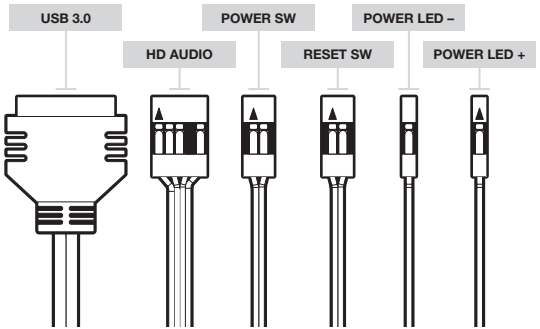

HÄUFIG GESTELLTE FRAGEN

1. **Muss bei der Ein/Austaste und dem Rücksetzschalter der I/O-Abdeckung die Polarität beachtet werden?**
   Nein, nur bei den LED-Headern.
2. **An wen kann ich mich wenden, wenn ich ein beschädigtes Gehäuse erhalten habe oder einer der Lüfter nicht mehr funktioniert?**
   Gehen Sie zu support.corsair.com und fordern Sie eine RMA an, damit wir die beschädigten Teile ersetzen könen.
3. **Wo kann ich einen Lüfter anbringen?**

Lüfter-Einbaupunkte	
Vorderseite	3 x 120mm / 2 x 140mm
Oberseite	1 x 120mm / 1 x 140mm
Rückseite	120mm

Weitere Informationen über dieses Gehäuse finden Sie auf der Produktseite bei **corsair.com**.

SPECIFICATIES BEHUIZING

Lengte....418mm
Breedte....210mm
Hoogte....480mm
Maximale GPU-lengte....330mm
Maximale CPU-hoogte....160mm
Maximale PSU-lengte....180mm

Fanlocaties:
Voorzijde....3 x 120mm / 2 x 140mm
Bovenzijde....1 x 120mm / 1 x 140mm
Achterzijde....1 x 120mm

Radiatorcompatibiliteit:
Voorzijde....360mm / 280mm
Bovenzijde....140mm / 120mm
Achterzijde....120mm

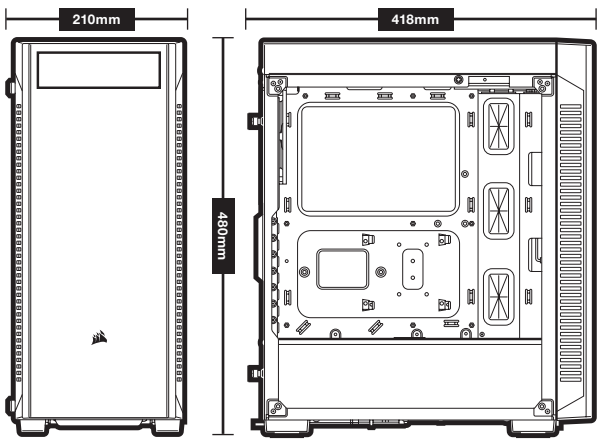

INHOUD ACCESSOIREKIT



Schroeven voor fans (kort)

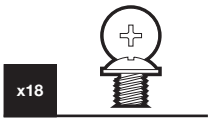

Schroeven voor MBD/HDD



Schroeven voor ODD / SSD

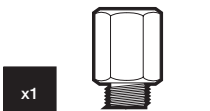

Afstandhouders voor moederbord



Sluitringen

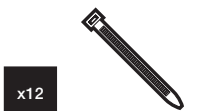

Kabelbinders

ONDERDELEN VAN DE BEHUIZING

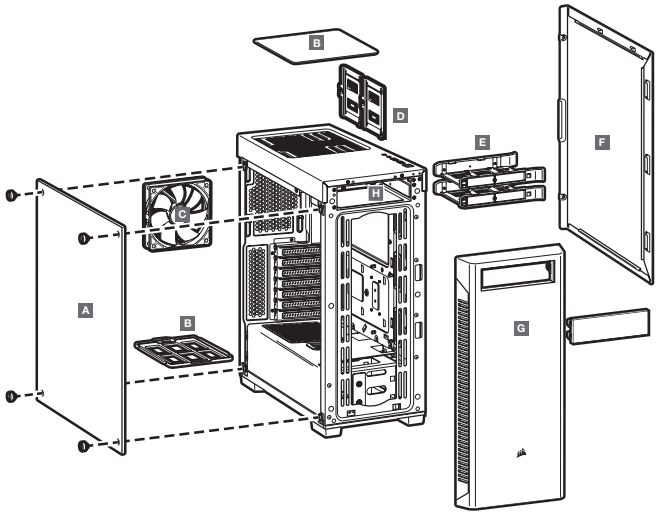

A — ZIJPANEEL VAN GEHARD GLAS
B — STOFFILTERS
C — 1 x 120mm FAN
D — SSD-LADES
E — HDD-LADES
F — STEVIG ZIJPANEEL
G — VOORPANEEL
H — ODD-LADE

DE ZIJPANELEN VERWIJDEREN

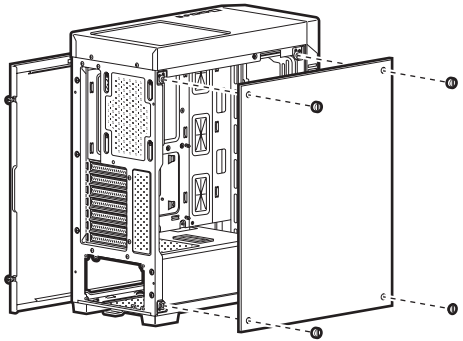

HET MOEDERBORD INSTALLEREN

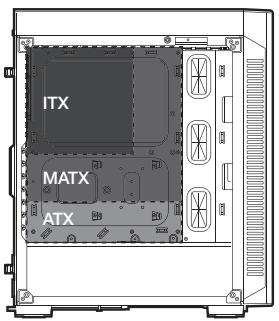

HDD'S INSTALLEREN

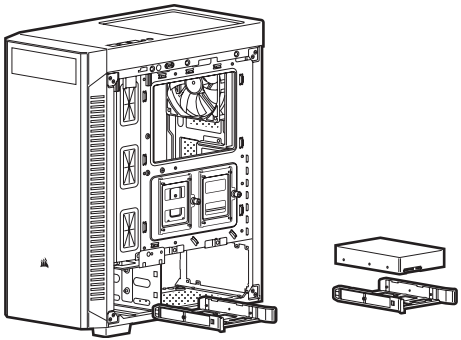

PSU INSTALLEREN

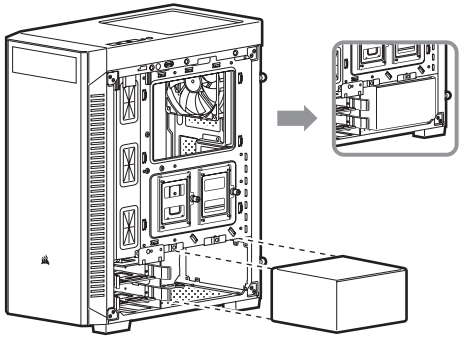

SSD'S INSTALLEREN

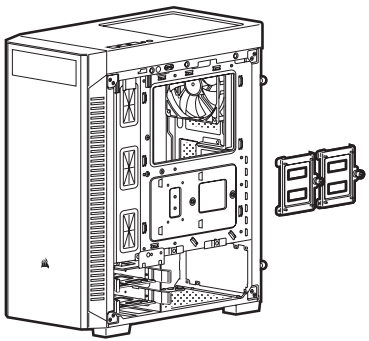

PCI-e-KAARTEN INSTALLEREN

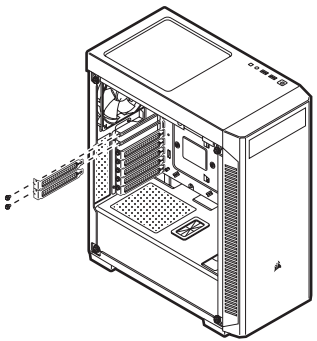

HET VOORPANEEL VERWIJDEREN

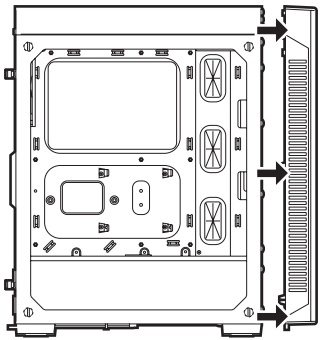

DE I/O-CONNECTOREN AAN DE VOORZIJDE INSTALLEREN

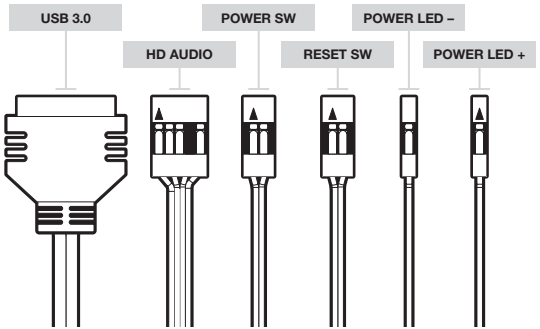

HDD-BEHUIZING VERPLAATSEN

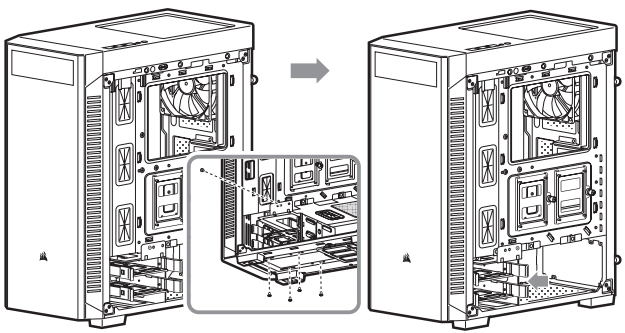

VEELGESTELDE VRAGEN

1. **Is de polariteit van belang voor de aan/uit- en resetheader van het I/O-paneel?**
   Nee, alleen voor de ledheaders.
2. **Met wie moet ik contact opnemen als de behuizing beschadigd is of als een van de fans niet meer werkt?**
   Ga naar support.corsair.com en vraag een RMA aan zodat we de beschadigde onderdelen kunnen vervangen.
3. **Waar kan ik een fan installeren?**

Installatielocaties voor fans	
Voorzijde	3 x 120mm / 2 x 140mm
Bovenzijde	1 x 120mm / 1 x 140mm
Achterzijde	120mm

Ga naar de productpagina op **corsair.com** voor meer informatie over deze behuizing.

SPECIFICHE DEL PRODOTTO

Lunghezza	418mm
Larghezza	210mm
Altezza	480mm
Lunghezza massima scheda video	330mm
Altezza massima processore	160mm
Lunghezza massima alimentatore	180mm

Posizionamento ventole:

Frontale	3 x 120mm / 2 x 140mm
Superiore	1 x 120mm / 1 x 140mm
Posteriore	1 x 120mm

Posizionamento radiatore:

Frontale	360mm / 280mm
Superiore	140mm / 120mm
Posteriore	120mm

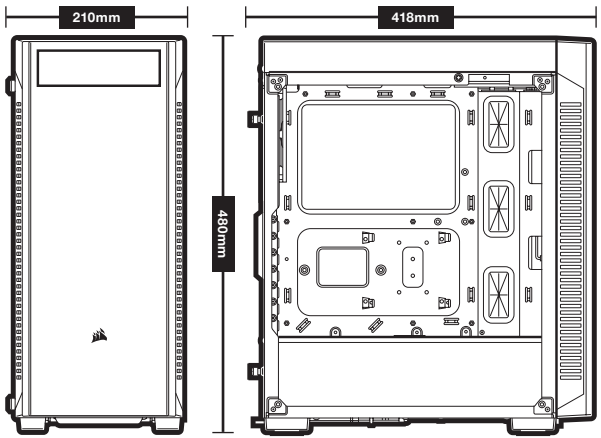

CONTENUTO KIT ACCESSORI



Viti corte per ventole

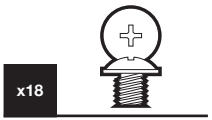

Viti per scheda madre e hard disk



Viti per SSD e masterizzatore

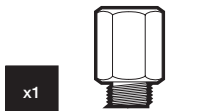

Distanziatore scheda madre



Rondelle



Fascette per cavi

PROPRIETÀ DEL PRODOTTO

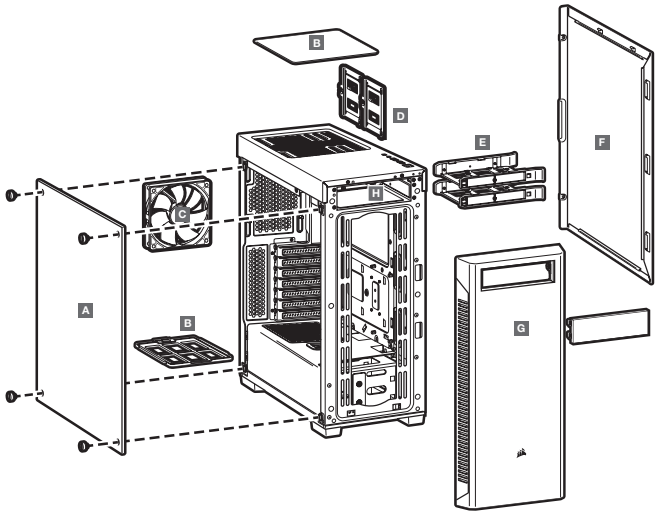

A — PANNELLO LATERALE IN VETRO TEMPERATO

B — FILTRI ANTIPOLVERE

C — 1 VENTOLA DA 120 mm

D — VASSOI PER UNITÀ SSD

E — VASSOI PER UNITÀ HDD

F — PANNELLO LATERALE SENZA FINESTRA

G — PANNELLO ANTERIORE

H — VASSOIO PER UNITÀ ODD

RIMOZIONE DEL PANNELLO LATERALE

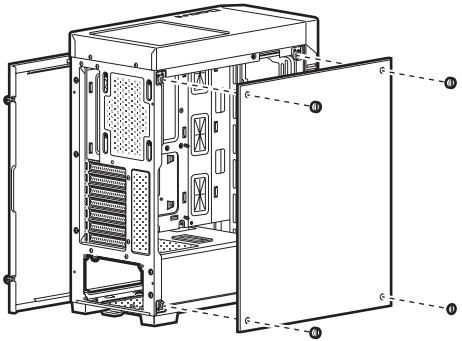

INSTALLAZIONE SCHEDA MADRE

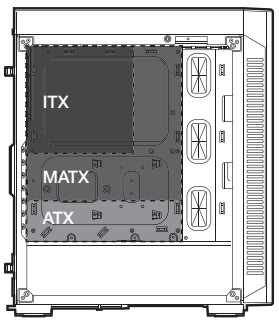

INSTALLAZIONE HARD DISK

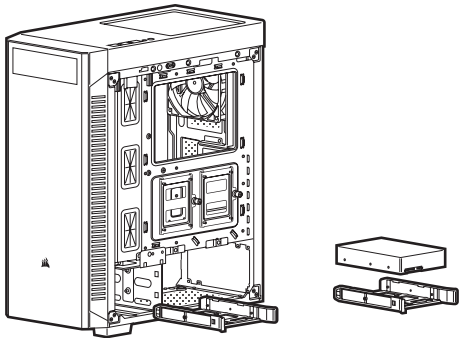

INSTALLAZIONE ALIMENTATORE

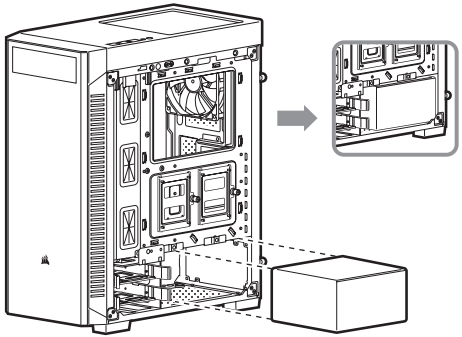

INSTALLAZIONE SSD

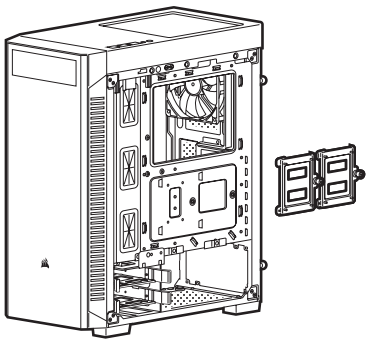

INSTALLAZIONE PERIFERICHE PCI-e

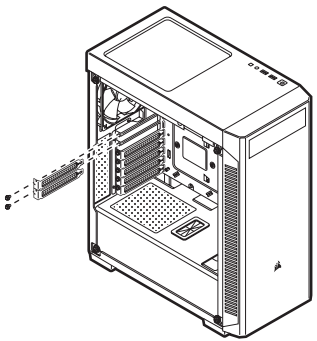

RIMOZIONE DEL PANNELLO ANTERIORE

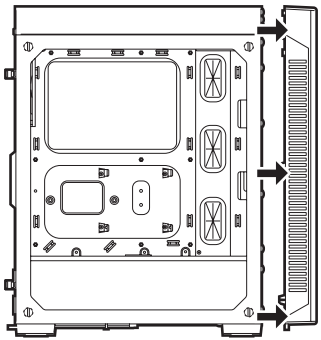

SCOMPARTO DISCO RIGIDO RIMOVIBILE

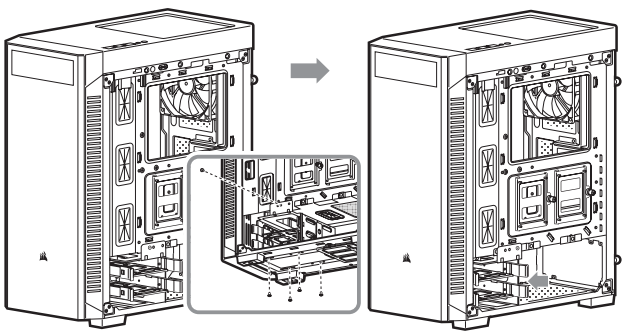

INSTALLAZIONE CONNETTORI I/O FRONTALI

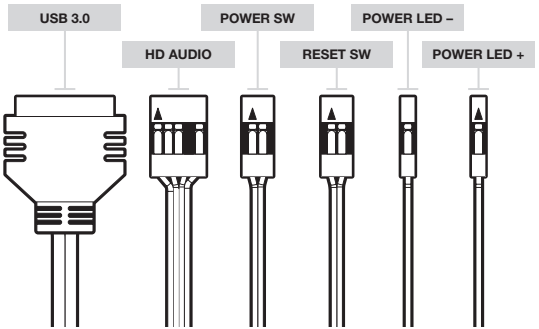

DOMANDE PIÙ FREQUENTI

1. **La corretta polarità dei connettori I/O di alimentazione e riavvio è importante?**
   No, solo quella per gli indicatori LED.
2. **A chi devo rivolgermi se ricevo il prodotto danneggiato oppure una delle ventole non è più funzionante?**
   Per favore utilizza il modulo RMA on line support.corsair.com così che possiamo procedere alla sostituzione delle parti danneggiate.
3. **In che posizione posso installare le ventole?**

Posizione di installazione ventole	
Frontale	3 x 120mm / 2 x 140mm
Superiore	1 x 120mm / 1 x 140mm
Posteriore	120mm

Per ogni altra esigenza, fai riferimento alla pagina prodotto sul sito **corsair.com**.

ESPECIFICACIONES DEL CHASIS

Longitud	418mm
Anchura.	210mm
Altura	480mm
Longitud máxima de GPU	330mm
Longitud máxima de CPU	160mm
Longitud máxima de la PSU	180mm

Ubicación del ventilador:

Delantero	3 x 120mm / 2 x 140mm
Superior	1 x 120mm / 1 x 140mm
Posterior	120mm

Compatibilidad del radiador:

Delantero	360mm / 280mm
Superior	140mm / 120mm
Posterior	120mm

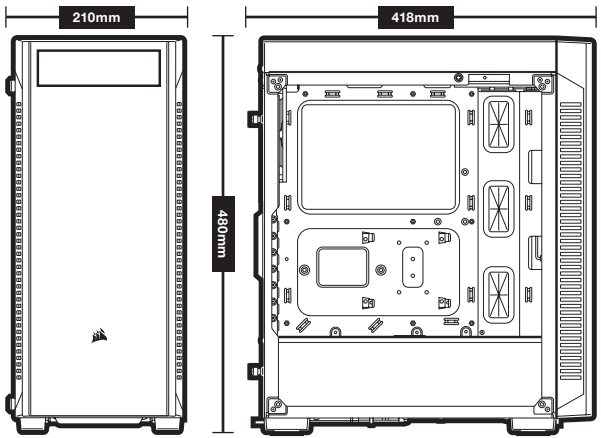

CONTENIDO DEL KIT DE ACCESORIOS



Tornillos para ventilador (cortos)

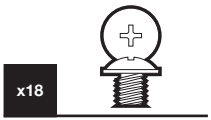

Tornillos para MBD / HDD



Tornillos para ODD / SSD

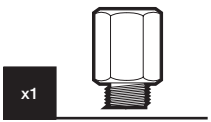

Separador para placa base



Arandelas

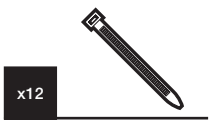

Abrazaderas para cables

CARACTERÍSTICAS DEL CHASIS

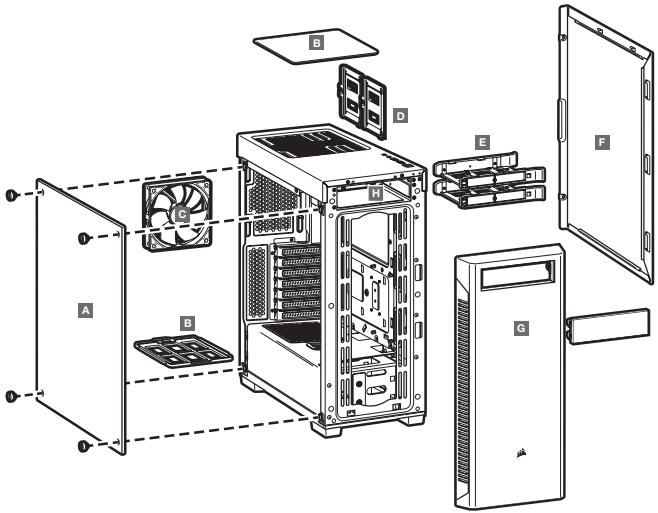

A — PANEL LATERAL DE CRISTAL TEMPLADO

B — FILTRO ANTIPOLVO

C — 1 VENTILADOR DE 120 mm

D — BANDEJAS PARA SSD

E — BANDEJAS PARA HDD

F — PANEL LATERAL SÓLIDO

G — BISEL FRONTAL

H — BANDEJA PARA ODD

RETIRADA DE LOS PANELES LATERALES

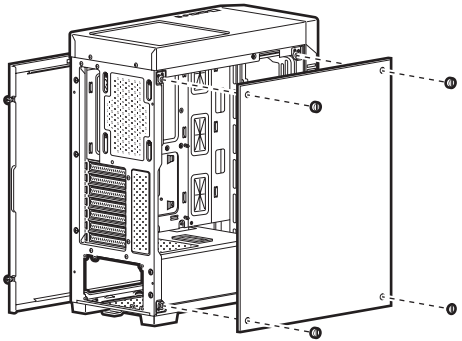

INSTALACIÓN DE LA PLACA BASE

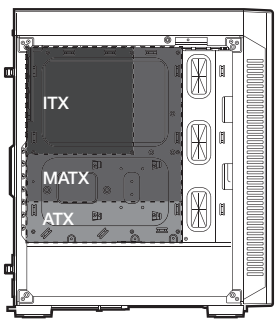

INSTALACIÓN DE LAS UNIDADES HDD

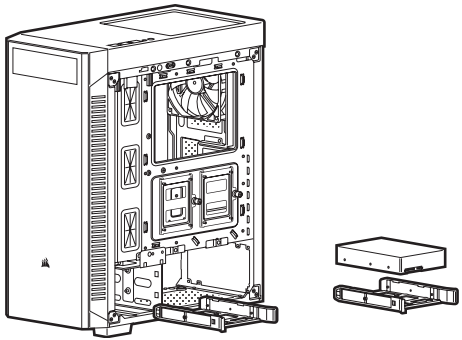

INSTALACIÓN DE LA PSU

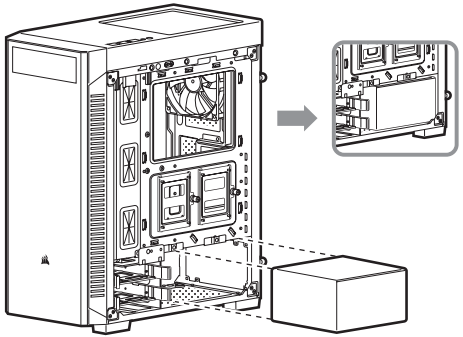

INSTALACIÓN DE LAS UNIDADES SSD

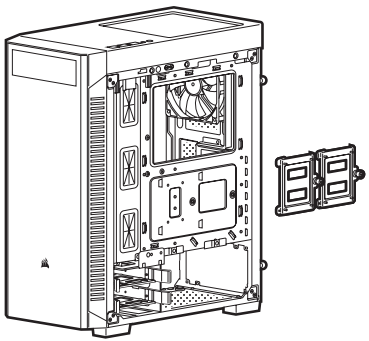

INSTALACIÓN DE LAS TARJETAS PCI-e

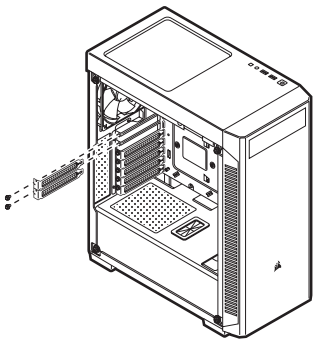

RETIRADA DEL EMBELLECEDOR FRONTAL

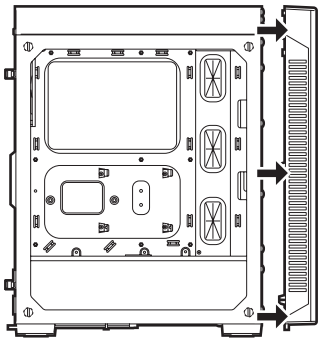

CARCASA EXTRAÍBLE PARA HDD

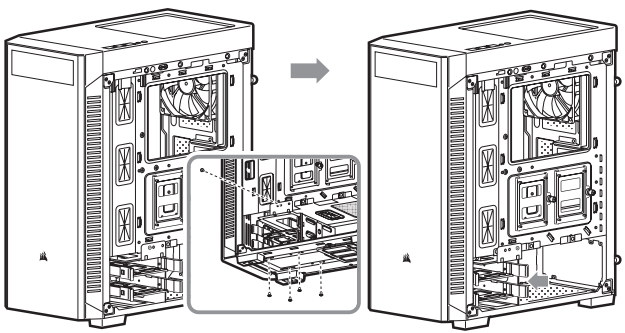

INSTALACIÓN DE LOS CONECTORES DE E/S FRONTALES

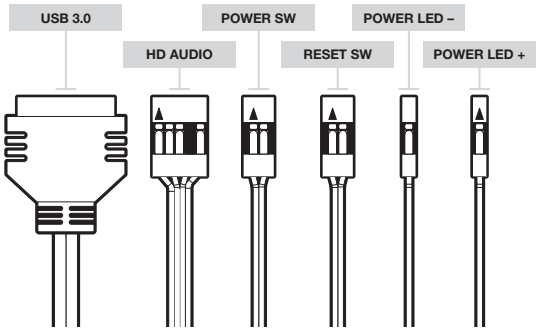

PREGUNTAS MÁS FRECUENTES

1. **¿Hay que tener en cuenta la polaridad con la alimentación y el cabezal de restablecimiento del panel de E/S?**
   No, solo los cabezales LED.
2. **¿Con quién debo ponerme en contacto si recibo mi chasis dañado o si uno de los ventiladores deja de funcionar?**
   Vaya a support.corsair.com y solicite un RMA para que podamos reemplazar las piezas dañadas.
3. **¿Dónde puedo montar un ventilador?**

Puntos de montaje del ventilador	
Parte delantera	3 x 120mm / 2 x 140mm
Parte superior	1 x 120mm / 1 x 140mm
Parte posterior	120mm

Para obtener más información sobre este chasis, visite la página del producto en **corsair.com**.

ESPECIFICAÇÕES DO GABINETE

Comprimento	418mm
Largura	210mm
Altura	480mm
Comprimento máximo da GPU	330mm
Altura máxima da CPU	160mm
Comprimento máximo da PSU	180mm

Locais das ventoinhas:

Frente	3 x 120mm / 2 x 140mm
Topo	1 x 120mm / 1 x 140mm
Traseira	1 x 120mm

Compatibilidade do radiador:

Frente	360mm / 280mm
Topo	140mm / 120mm
Traseira	120mm

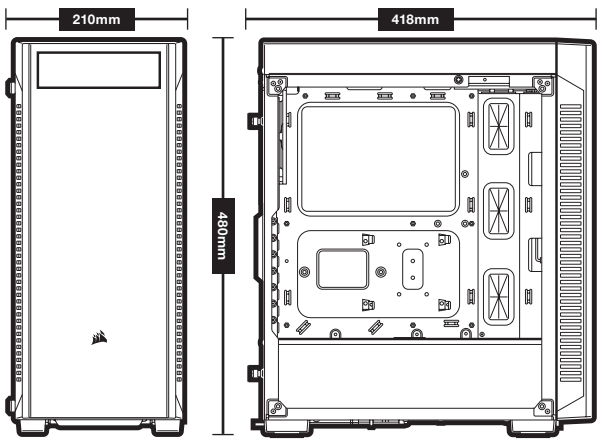

CONTEÚDO DO KIT DE ACESSÓRIOS



Parafusos para ventoinha (curtos)

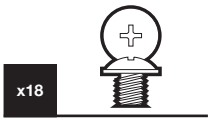

Parafusos para MBD/HDD



Parafusos para ODD / SSD

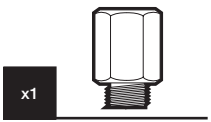

Suportes da placa-mãe



Anilhas

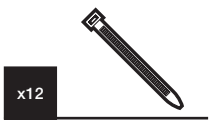

Braçadeiras para cabos

RECURSOS DO GABINETE

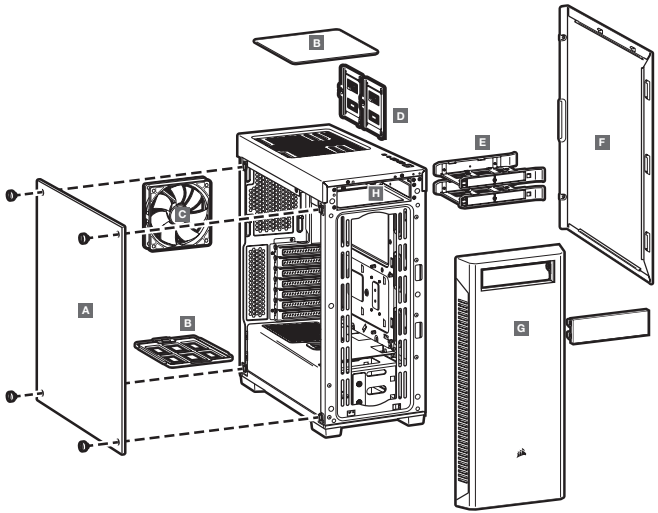

A — PAINEL LATERAL EM VIDRO TEMPERADO

B — FILTRO DE POEIRA

C — 1 VENTOINHA DE 120mm

D — BANDEJAS PARA SSD

E — BANDEJAS PARA HDD

F — PAINEL LATERAL SÓLIDO

G — BISEL FRONTAL

H — BANDEJA PARA ODD

REMOVER OS PAINÉIS LATERAIS

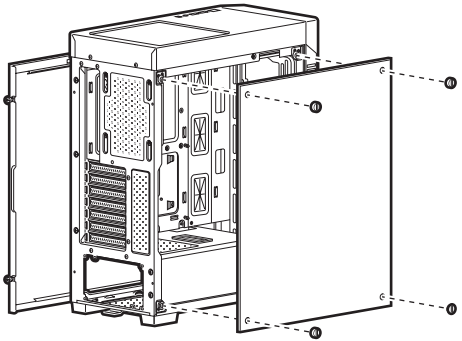

INSTALAR A PLACA-MÃE

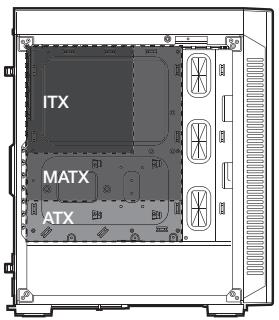

INSTALAR HDDS

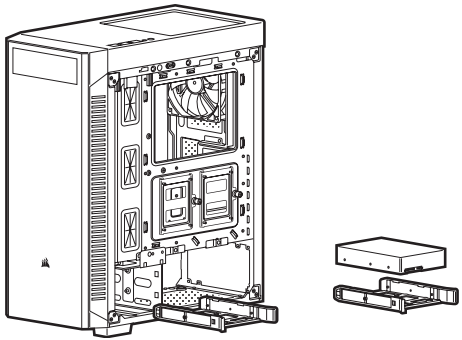

INSTALAR A PSU

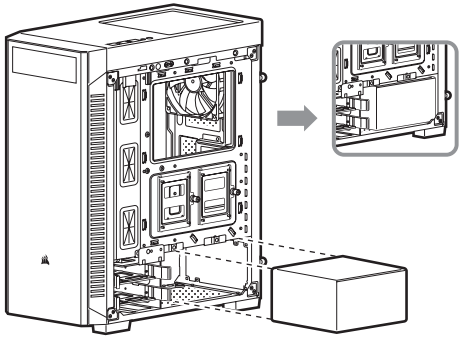

INSTALAR SSDS

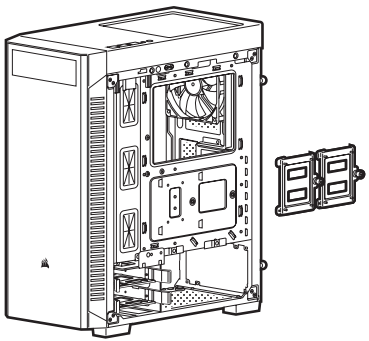

INSTALAR PLACAS PCI-e

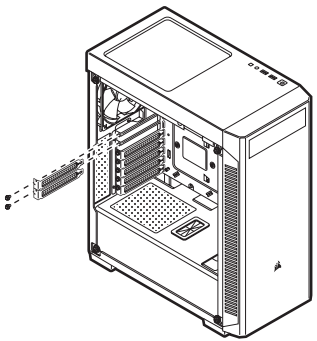

REMOVER O BISEL DIANTEIRO

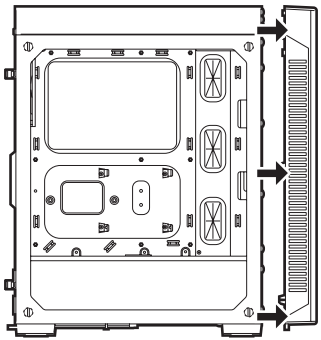

INSTALAR OS CONECTORES DE E/S DIANTEIROS

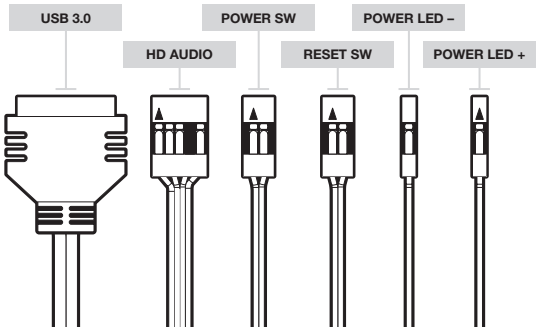

COMPARTIMENTO PARA HDD MÓVEL

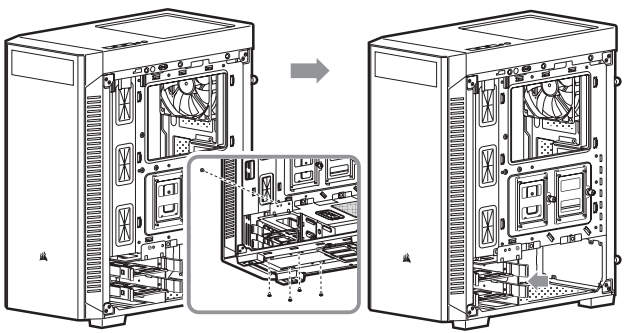

PERGUNTAS FREQUENTES

1. **A polaridade é importante quando o painel de E/S alimenta e reinicia a haste?**
   Não, apenas as hastes do LED.
2. **Quem devo contatar caso receba meu gabinete danificado ou uma das ventoinhas não estiver mais funcionando?**
   Acesse support.corsair.com e solicite um RMA, para que possamos substituir a(s) peça(s) danificada(s).
3. **Onde posso montar uma ventoinha?**

Montar um fã	
Frente	3 x 120mm / 2 x 140mm
Topo	1 x 120mm / 1 x 140mm
Parte posterior	120mm

Para saber mais sobre este gabinete, visite a página do produto em **corsair.com**.

DANE TECHNICZNE OBUDOWY

Długość	418mm
Szerokość	210mm
Wysokość	480mm
Maksymalna długość karty graficznej	330mm
Maksymalna wysokość procesora	160mm
Maksymalna długość zasilacza	180mm

Miejsca montażu wentylatorów:

Przód	3 x 120mm / 2 x 140mm
Góra	1 x 120mm / 1 x 140mm
Tył	1 x 120mm

Zgodność radiatora:

Przód	360mm / 280mm
Góra	140mm / 120mm
Tył	120mm

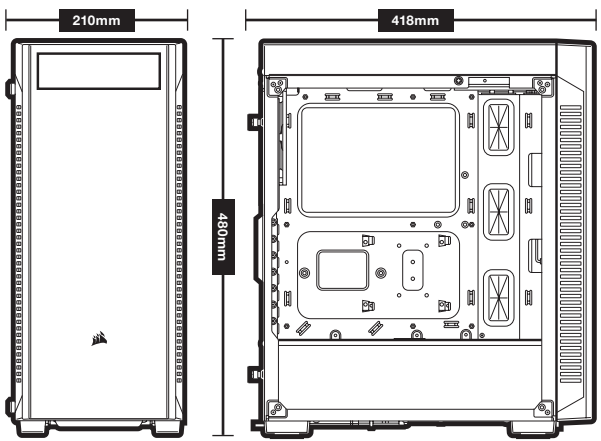

ZAWARTOŚĆ ZESTAWU AKCESORIÓW



Śruby do wentylatora (krótkie)

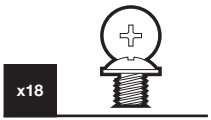

Śruby do płyty głównej / dysków twardych



Śruby do napędu optycznego / dysków SSD

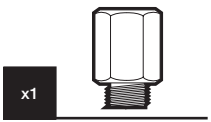

Śruby dystansowe do płyty głównej



Podkładki

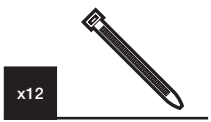

Opaski zaciskowe do przewodów

CECHY OBUDOWY

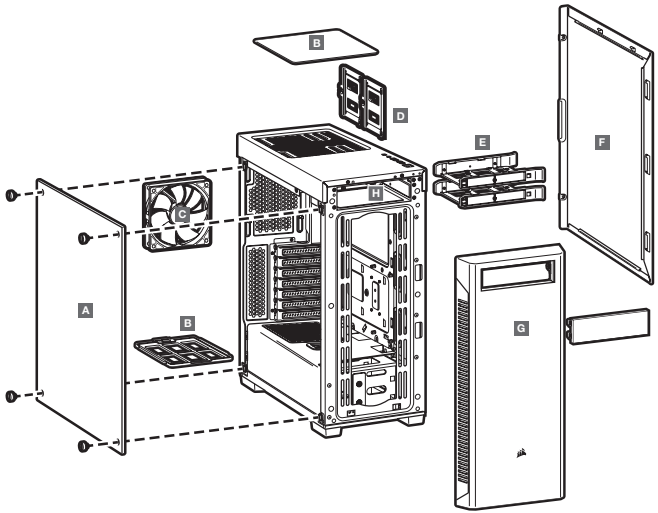

A — PANEL BOCZNY Z HARTOWANEGO SZKŁA

B — FILTRY PRZECIWKURZOWE

C — 1 WENTYLATOR 120mm

D — TACE NA DYSKI SSD

E — TACE NA DYSK TWARDY

F — PEŁNY PANEL BOCZNY

G — PANEL PRZEDNI

H — KIESZEŃ NA NAPĘD DYSKÓW OPTYCZNYCH

ZDEJMOWANIE PANELI BOCZNYCH

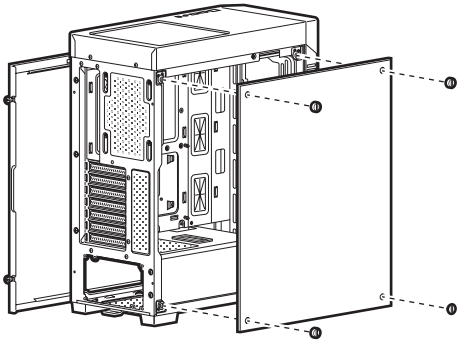

MONTOWANIE PŁYTY GŁÓWNEJ

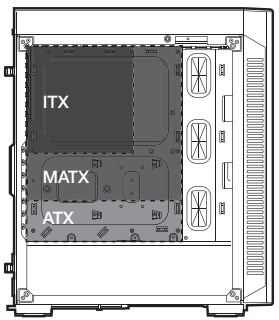

MONTOWANIE DYSKÓW TWARDYCH

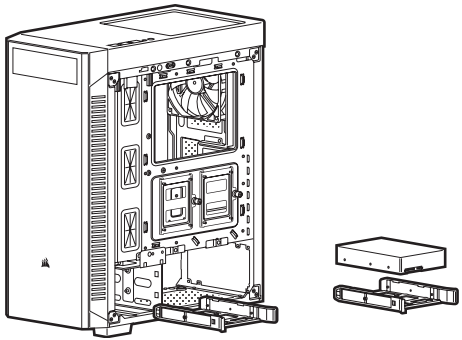

MONTOWANIE DYSKÓW SSD

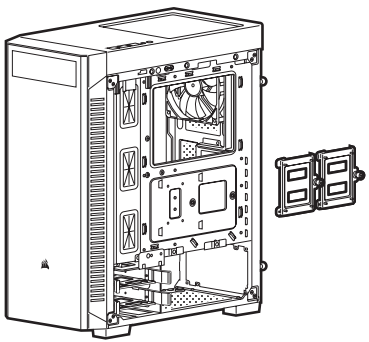

MONTOWANIE ZASILACZA

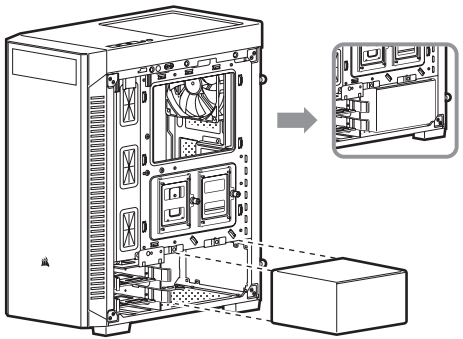

MONTOWANIE KART PCI-e

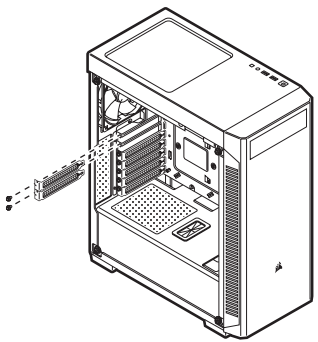

ZDEJMOWANIE PANELU PRZEDNIEGO

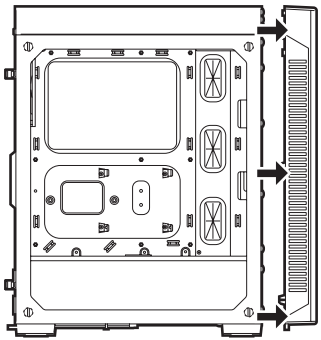

MONTOWANIE PRZEDNICH ZŁĄCZY WE / WY

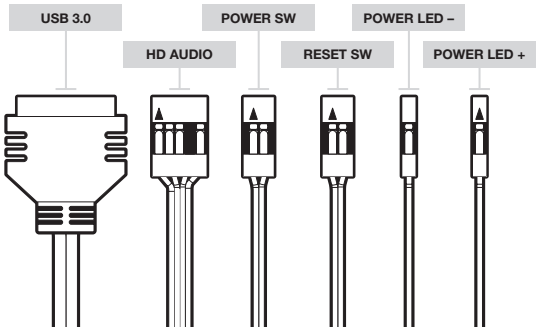

RUCHOMA KLATKA NA DYSK TWARDY

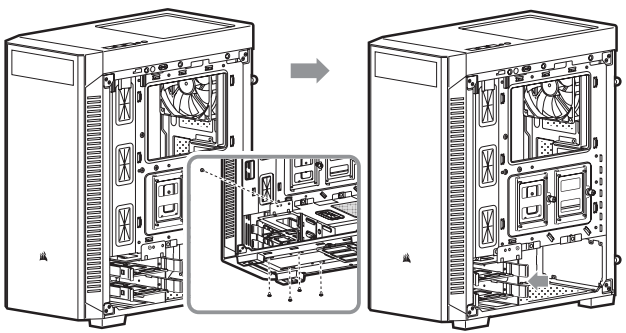

CZĘSTO ZADAWANE PYTANIA

1. **Czy biegunowość ma znaczenie w przypadku złącza zasilania i resetowania na panelu we / wy?**
   Nie, jest ważna tylko w przypadku złączy oświetlenia LED.
2. **Z kim mam się skontaktować, jeśli otrzymana obudowa jest uszkodzona lub nie działa jeden z wentylatorów?**
   Na stronie support.corsair.com złóż wniosek o zwrot (RMA), aby umożliwić nam wymianę uszkodzonych części.
3. **Gdzie można zamontować wentylator?**

Miejsca montażu wentylatorów	
Przód	3 x 120mm / 2 x 140mm
Góra	1 x 120mm / 1 x 140mm
Tył	120mm

Więcej informacji na temat obudowy znajduje się na stronie produktu w witrynie **corsair.com**.

ТЕХНИЧЕСКИЕ ХАРАКТЕРИСТИКИ КОРПУСА

Длина	418mm
Ширина	210mm
Высота	480mm
Максимальная длина графического процессора	330mm
Максимальная высота ЦП	160mm
Максимальная длина блока питания	180mm

Расположение вентиляторов:

Спереди	3 x 120mm / 2 x 140mm
Сверху	1 x 120mm / 1 x 140mm
Сзади	1 x 120mm

Совместимость радиаторов:

Спереди	360mm / 280mm
Сверху	140mm / 120mm
Сзади	120mm

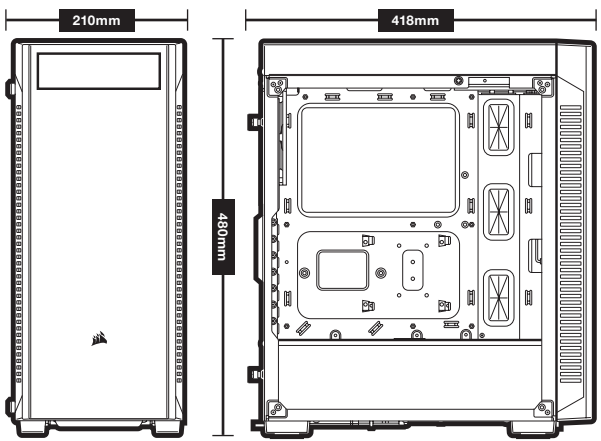

СОДЕРЖИМОЕ КОМПЛЕКТА АКСЕССУАРОВ



Винта для вентилятора (короткие)

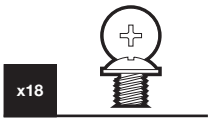

Винтов для материнской платы / жестких дисков



Винтов для приводов оптических дисков / SSD-накопителя

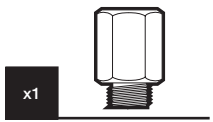

Опора для материнской платы



Шайбы

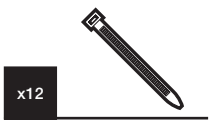

Стяжек для кабелей

ОСОБЕННОСТИ КОРПУСА

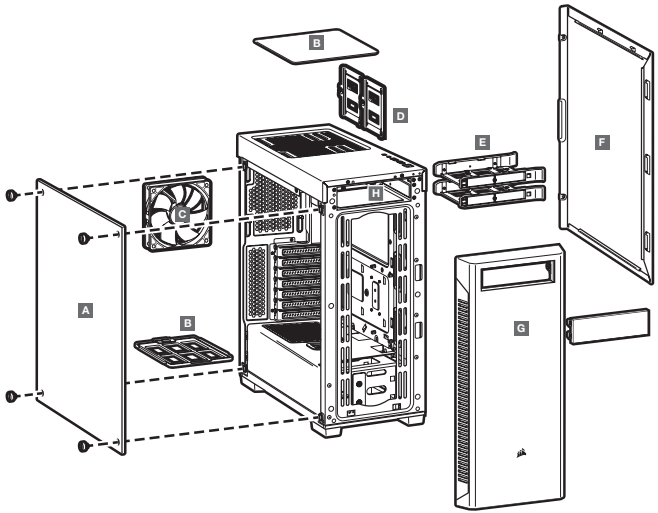

A — БОКОВАЯ ПАНЕЛЬ ИЗ ЗАКАЛЕННОГО СТЕКЛА

B — ПЫЛЕВЫЕ ФИЛЬТРЫ

C — 1 ВЕНТИЛЯТОР 120mm

D — ЛОТКИ ДЛЯ ТВЕРДОТЕЛЬНЫХ НАКОПИТЕЛЕЙ

E — ЛОТКИ ДЛЯ ЖЕСТКИХ ДИСКОВ

F — ЦЕЛЬНАЯ БОКОВАЯ ПАНЕЛЬ

G — ПЕРЕДНИЙ ОБОДОК

H — ЛОТОК ДЛЯ ПРИВОДА ОПТИЧЕСКИХ ДИСКОВ

СНЯТИЕ БОКОВЫХ ПАНЕЛЕЙ

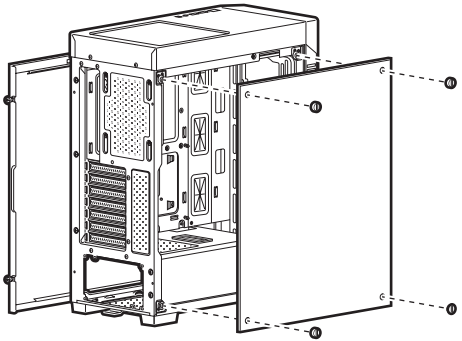

УСТАНОВКА МАТЕРИНСКОЙ ПЛАТЫ

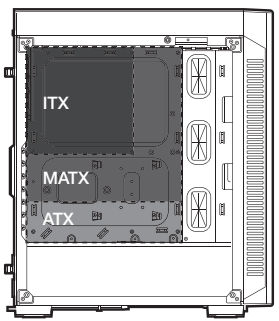

УСТАНОВКА ЖЕСТКИХ ДИСКОВ

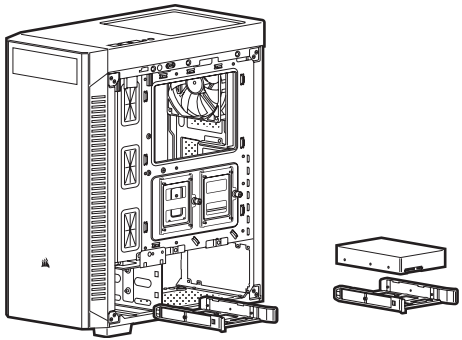

УСТАНОВКА БЛОКА ПИТАНИЯ

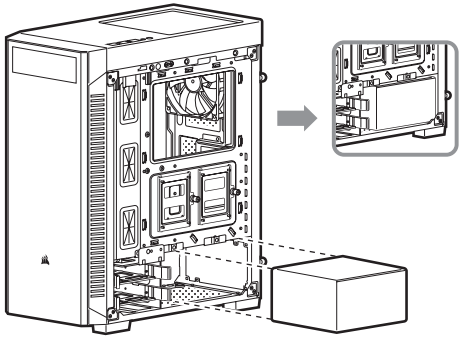

УСТАНОВКА ТВЕРДОТЕЛЬНЫХ НАКОПИТЕЛЕЙ

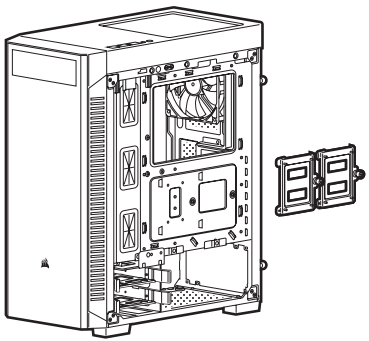

УСТАНОВКА ПЛАТ PCI-e

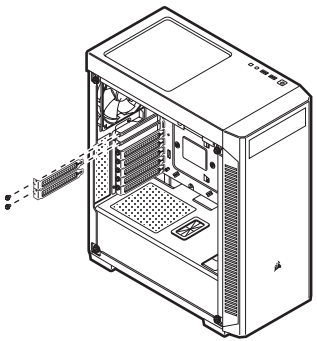

СНЯТИЕ ПЕРЕДНЕГО ОБОДКА

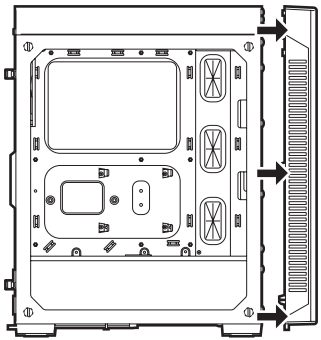

ПЕРЕМЕЩАЕМЫЙ ОТСЕК ДЛЯ ЖЕСТКИХ ДИСКОВ

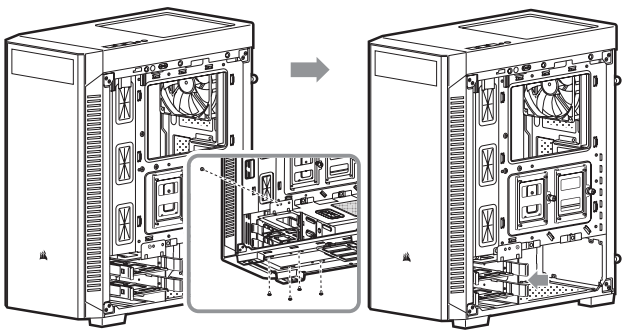

УСТАНОВКА ПЕРЕДНИХ РАЗЪЕМОВ ВВОДА-ВЫВОДА

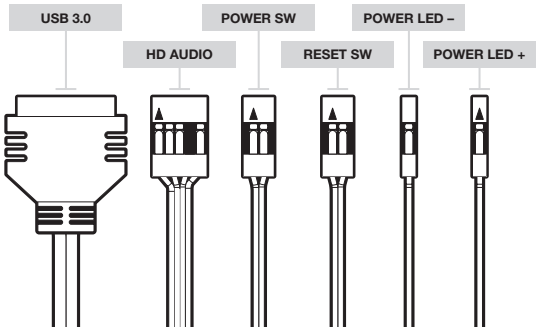

ЧАСТО ЗАДАВАЕМЫЕ ВОПРОСЫ

1. **Имеет ли значение полярность при использовании разъема питания и сброса панели ввода-вывода?**
   Нет, она важна только для светодиодных разъемов.
2. **К кому следует обратиться, если корпус получен поврежденным или один из вентиляторов не работает?**
   Перейдите на веб-сайт support.corsair.com и запросите разрешение на возврат материалов (RMA), чтобы мы смогли заменить поврежденные детали.
3. **Где можно установить вентилятор?**

Места установки вентиляторов	
Спереди	3 x 120mm / 2 x 140mm
Сверху	1 x 120mm / 1 x 140mm
Сзади	120mm

Дополнительную информацию об этом корпусе см. на странице продукта на веб-сайте **corsair.com**.

محتويات مجموعة الملحقات



براغي محركات الأقراص الضوئية (ODD) /
محركات الأقراص ذات الحالة الصلبة (SSD)

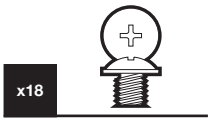

براغي اللوحة الرئيسية /
محركات الأقراص الثابتة (HDD)



براغي المراوح (قصيرة)

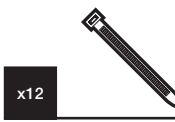

روابط الكابلات



الفلكات

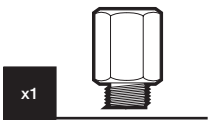

مباعدات اللوحة الرئيسية

مواصفات العلبة

الطول 418mm
العرض 210mm
الارتفاع 480mm
الحد الأقصى لطول وحدة معالجة الرسومات (GPU) 330mm
الحد الأقصى لارتفاع وحدة المعالجة المركزية (CPU) 160mm
الحد الأقصى لطول وحدة الإمداد بالطاقة (PSU) 180mm

أماكن المروحة:
الجزء الأمامي ..... 140mm x 2 / 120mm x 3
الجزء العلوي ..... 140mm x 1 / 120mm x 1
الجزء الخلفي ..... 120mm x 1

التوافق مع المبرّد:
الجزء الأمامي ..... 280mm / 360mm
الجزء العلوي ..... 120mm / 140mm
الجزء الخلفي 120mm

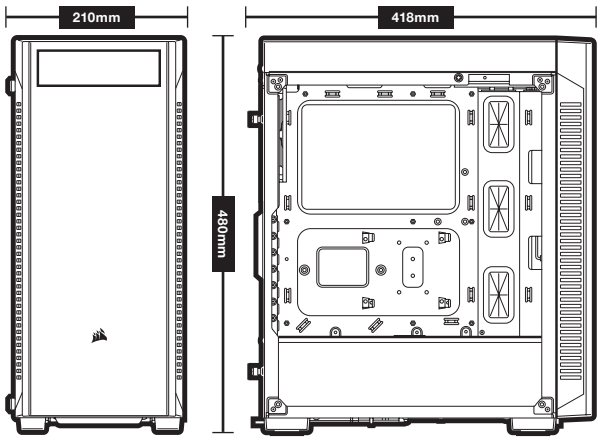

مميزات العلبة

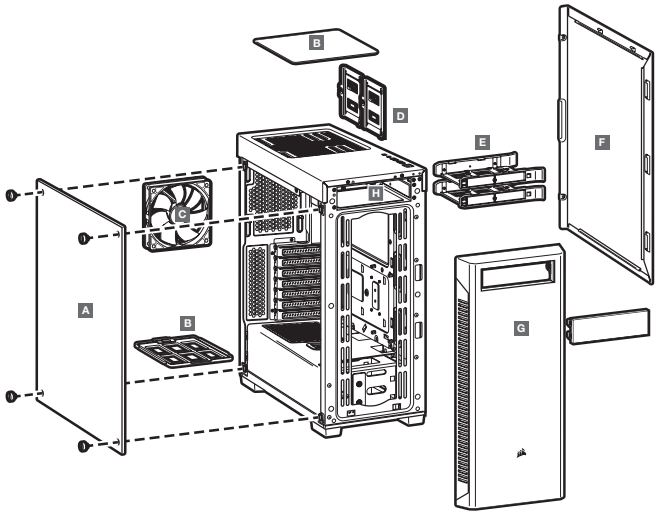

A — لوحة جانبية من الزجاج المقسى

B — مرشحات الغبار

C — مروحة واحدة مقاس 120 مم

D — علب محركات أقراص SSD

E — علب محركات الأقراص الثابتة (HDD)

F — لوح جانبي ثابت

G — إطار أمامي

H — علبة محركات أقراص ODD

فك اللوحات الجانبية

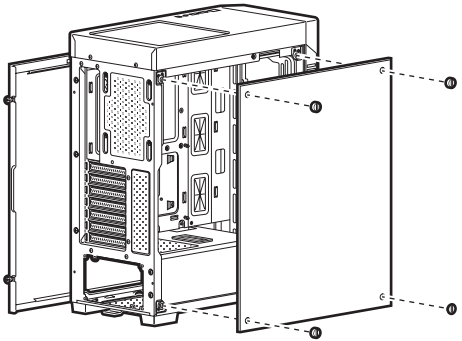

تركيب اللوحة الرئيسية

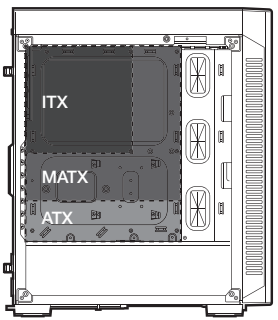

تركيب محركات الأقراص الثابتة (HDD)

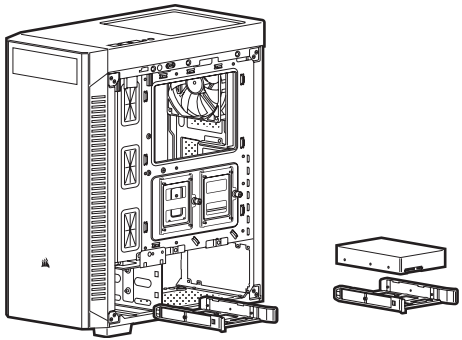

تركيب محركات الأقراص ذات الحالة الصلبة (SSD)

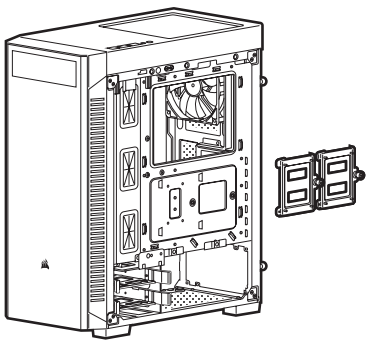

تركيب وحدة مزود الطاقة (PSU)

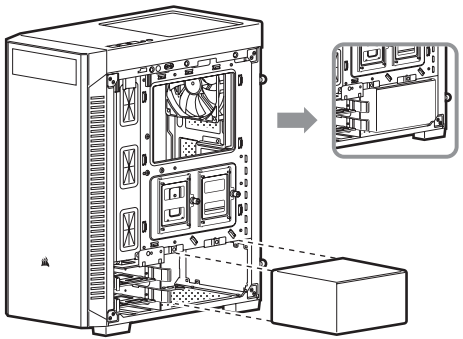

تركيب بطاقات PCI-e

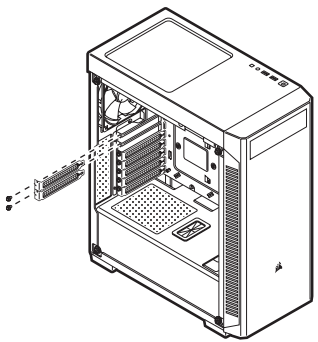

تركيب موصلات الإدخال/الإخراج الأمامية

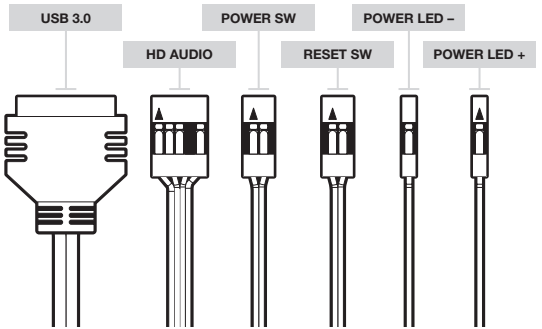

الأسئلة المتكررة

1. هل للقطبية علاقة بطاقة لوحة الإدخال/الإخراج ورأس إعادة الضبط؟
ا، تتعلق فقط برؤوس مؤشرات LED.

2. ما الجهة التي من المفترض أن أتصل بها في حال استلام علبة تالفة أو عند تعطل إحدى المراوح؟
رُجى زيارة موقع support.corsair.com وطلب ترخيص المواد المسترجعة حتى نتمكن من استبدال الجزء (الأجزاء) التالف.

3. أين يمكنني تركيب مروحة؟

أماكن تركيب المروحة	
الجزء الأمامي	3 x 120mm / 2 x 140mm
الجزء العلوي	1 x 120mm / 1 x 140mm
الجزء الخلفي	120mm

لمعرفة المزيد حول هذه العلبة، يُرجى زيارة صفحة المنتج على موقع corsair.com.

إزالة الإطار الأمامي

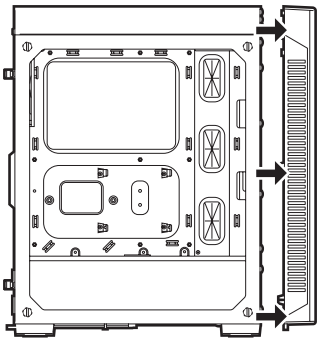

علبة محركات الأقراص الثابتة القابلة للنقل

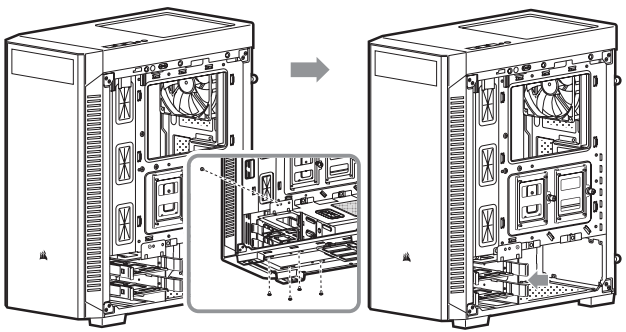

機箱規格

長度 418mm
寬度 210mm
高度 480mm
最大 GPU 長度 330mm
最大 CPU 高度 160mm
最大 PSU 長度 180mm

風扇位置:
正面 ..... 3 x 120mm / 2 x 140mm
頂部 ..... 1 x 120mm / 1 x 140mm
後側 ..... 1 x 120mm

散熱器相容性:
正面 ..... 360mm / 280mm
頂部 ..... 140mm / 120mm
後側 120mm

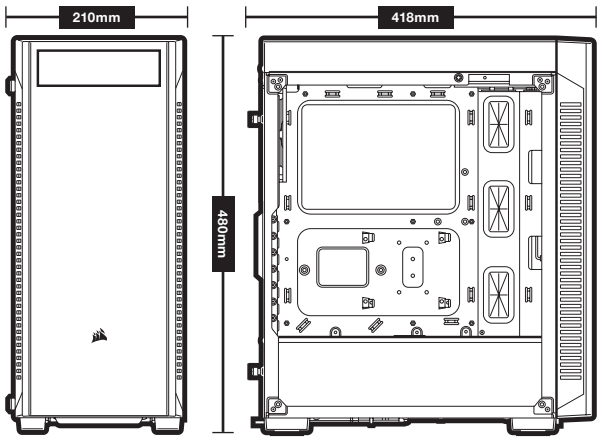

配件套件內容



風扇螺絲 (短)

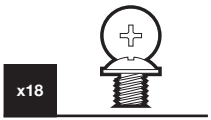

MBD / HDD 螺絲



ODD / SSD 螺絲

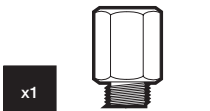

主機板支柱



墊圈

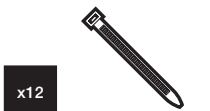

電纜束線帶

機箱功能

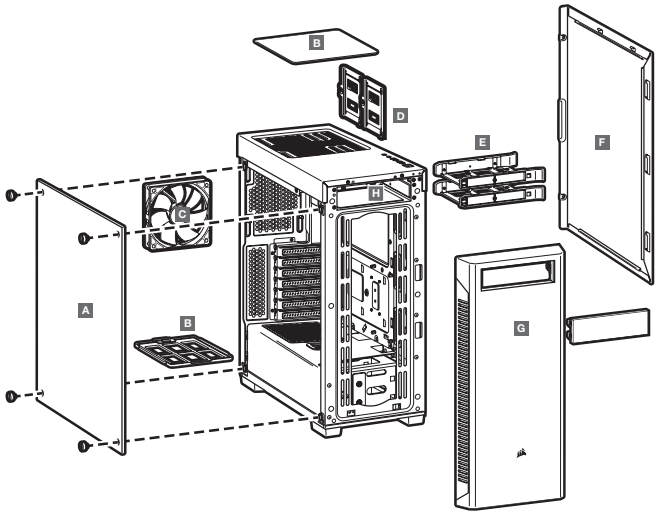

A — 強化玻璃側板
B — 濾塵器
C — 1 x 120mm 風扇
D — SSD 托盤
E — HDD 托盤
F — 實心側板
G — 前側框架
H — ODD 托盤

拆下側板

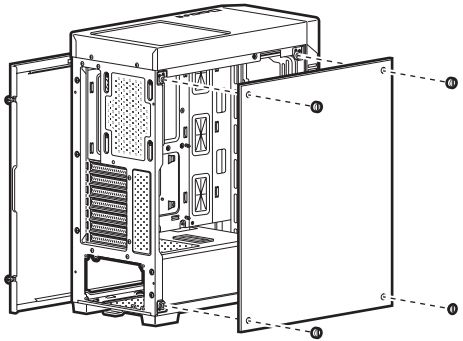

安裝主機板

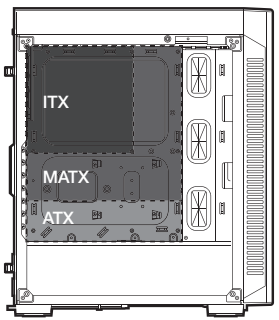

安装 HDD

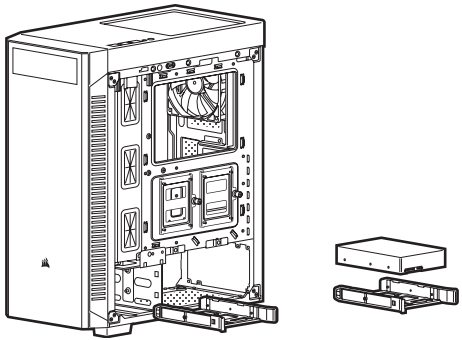

安装 PSU

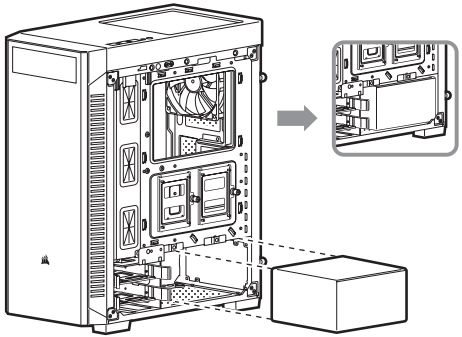

安装 SSD

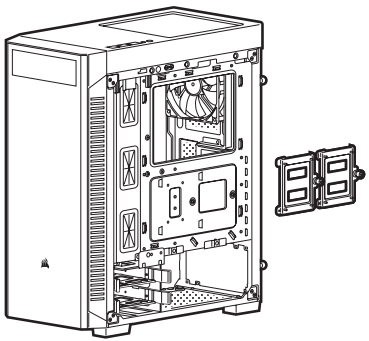

安装 PCI-e 卡

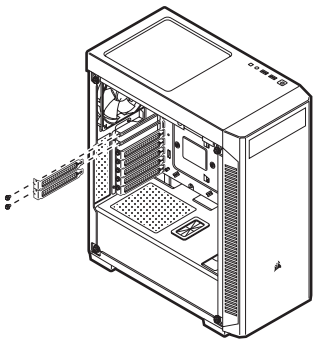

拆下前側框架

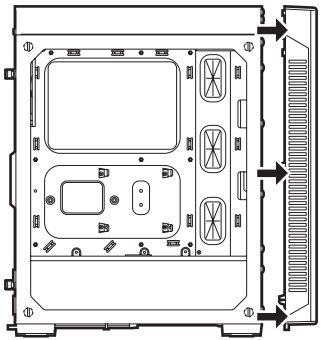

安裝前側 I/O 連接器

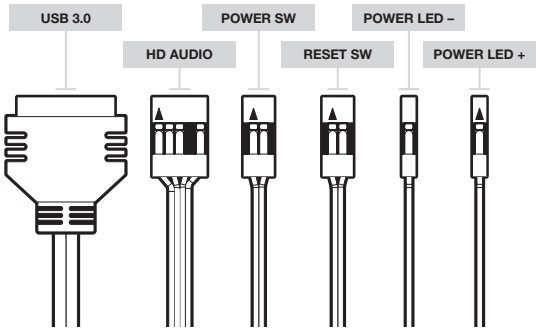

移動 HDD 機箱

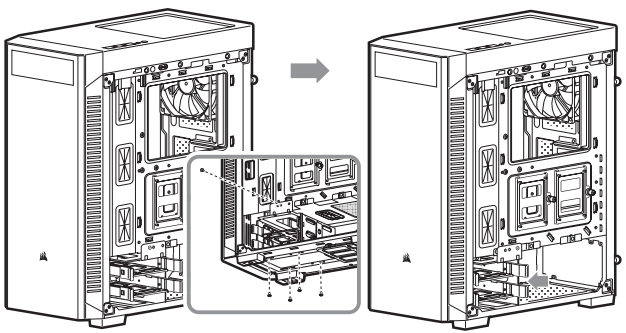

常見問題

1. 極性是否與 I/O 面板的電源和重設接頭有關？
   否，僅與 LED 接頭有關。
2. 如果收到的機箱損壞或其中一個風扇無法運作，我應該聯絡誰？
   請至 support.corsair.com 並請求 RMA，讓我們更換損壞的零件。
3. 風扇應安裝在哪裡？

風扇支架位置	
正面	3 x 120mm / 2 x 140mm
頂部	1 x 120mm / 1 x 140mm
後側	120mm

若要進一步瞭解此機箱，請至 **corsair.com** 的產品頁面。

This equipment has been tested and found to comply with the limits for a Class B digital device, pursuant to part 15 of the FCC Rules. These limits are designed to provide reasonable protection against harmful interference in a residential installation. This equipment generates, uses and can radiate radio frequency energy and, if not installed and used in accordance with the instructions, may cause harmful interference to radio communications. However, there is no guarantee that interference will not occur in a particular installation. If this equipment does cause harmful interference to radio or television reception, which can be determined by turning the equipment off and on, the user is encouraged to try to correct the interference by one or more of the following measures:
- Reorient or relocate the receiving antenna.
- Increase the separation between the equipment and receiver.
- Connect the equipment into an outlet on a circuit different from that to which the receiver is connected.
- Consult the dealer or an experienced radio/TV technician for help.

FCC Caution: Any changes or modifications not expressly approved by the party responsible for compliance could void the user's authority to operate this equipment.

This Class B digital apparatus meets all requirements of the Canadian Interference-Causing Equipment Regulations. CAN ICES-3(B)/NMB-3(B)

Cet appareil numérique de la class B respecte toutes les exigences du Règlement sur le materiel brouilleur du Canada. CAN ICES-3(B)/NMB-3(B)

型號: 詳產品本體或包裝
額定電壓/電流: 詳產品本體
製造年份: 詳產品本體 S/N 標示
製造號碼: 詳產品本體 S/N 標示
生產國別: 中國
功能規格或相容性: 詳見包裝內容物說明
製造商/進口商名稱: 海盜船電子股份有限公司
製造商/進口商地址: 新北市汐止區新台五路一段93號31樓
製造商/進口商電話: +886-2-2697-3918

CORSAIR MEMORY, Inc. declares that this equipment is compliance with Directive 2011/65/EU. A copy of the original declaration of conformity can be obtained at "corsair.com/documentation".

CORSAIR MEMORY, Inc. déclare que son équipement est conforme à la directive 2011/65/UE. Une copie de la déclaration de conformité originale peut être obtenue en envoyant un courrier électronique à l'adresse corsair.com/documentation.

CORSAIR MEMORY, Inc. erklärt, dass dieses Gerät den Richtlinien 2011/65/EU entspricht. Eine Kopie der ursprünglichen Konformitätserklärung kann unter corsair.com/documentation angefordert werden.

CORSAIR MEMORY, Inc. verklaart dat dit apparaat overeenstemt met Europese Richtlijn 2011/65/EU. Een kopie van de originele conformiteitsverklaring kan worden verkregen via corsair.com/documentation.

CORSAIR MEMORY, Inc. dichiara che questa apparecchiatura è conforme alla Direttiva 2011/65/UE. Una copia della dichiarazione originale di conformità è disponibile scrivendo un'email all'indirizzo "corsair.com/documentation".

CORSAIR MEMORY, Inc. declara que este equipo cumple con la directiva 2011/65/UE. Puede obtener una copia de la declaración de conformidad original en "corsair.com/documentation".

A CORSAIR MEMORY, Inc. declara que este equipamento está em conformidade com as Diretiva 2011/65/UE. É possível obter uma cópia da declaração de conformidade original através do endereço "corsair.com/documentation".

Firma CORSAIR MEMORY, Inc. oświadcza, że to urządzenie jest zgodne z dyrektywami 2011/65/UE. Kopię deklaracji zgodności można uzyskać pod adresem corsair.com/documentation.

THE AUTHORIZED REPRESENTATIVE IN EUROPE
CORSAIR MEMORY, BV
Wormerweg 8, 1311 XB, Almere, Netherlands

NOTE ON ENVIRONMENTAL PROTECTION
After the implementation of the European Directive 2012/19/EU in the national legal system, the following applies:
> Electrical and electronic devices may not be disposed of with domestic waste.
> Consumers are obligated by law to return electrical and electronic devices at the end of their service lives to the public collecting points set up for this purpose of point of sale. Details to this are defined by the national law of the respective country. This symbol on the product, the instruction manual or the package indicates that a product is subject to these regulations. By recycling, reusing the materials or other forms of utilizing old devices, you are making an important contribution to protecting our environment.

REMARQUES CONCERNANT LA PROTECTION DE L'ENVIRONNEMENT
Conformément à la directive européenne 2012/19/UE, et afin d'atteindre un certain nombre d'objectifs en matière de protection de l'environnement, les règles suivantes doivent être appliquées:
> Elles concernent les déchets d'équipement électriques et électroniques. Le pictogramme "picto" présent sur le produit, son manuel d'utilisation ou son emballage indique que le produit est soumis à cette réglementation.
> Le consommateur doit retourner le produit usager aux points de collecte prévus à cet effet. Il peut aussi le remettre à un revendeur. En permettant enfin le recyclage des produits, le consommateur contribuera à la protection de notre environnement. C'est un acte écologique.

HINWEIS ZUM UMWELTSCHUTZ
Ab dem Zeitpunkt der Umsetzung der europäischen Richtlinie 2012/19/EU in nationales Recht gilt folgendes:
> Elektrische und elektronische Geräte dürfen nicht mit dem Hausmüll entsorgt werden.
> Der Verbraucher ist gesetzlich verpflichtet, elektrische und elektronische Geräte am Ende ihrer Lebensdauer an den dafür eingerichteten, öffentlichen Sammelstellen oder an die Verkaufstelle zurückzugeben. Einzelheiten dazu regelt das jeweilige Landesrecht. Das Symbol auf dem Produkt, der Gebrauchsanleitung oder der Verpackung weist auf diese Bestimmungen hin. Mit der Wiederverwertung, der stofflichen Verwertung oder anderer Formen der Verwertung von Altgeräten leisten Sie einen wichtigen Beitrag zum Schutz unserer Umwelt. In Deutschland gelten oben genannte Entsorgungsregeln, laut Batterieverordnung, für Batterien und Akkus entsprechend.

NOTITIE AANGAANDE DE BESCHERMING VAN HET MILIEU
Ten gevolge van de invoering van de Europese Richtlijn 2012/19/EU in het nationaal juridisch system, is het volgende van toepassing:
> Electrische en electronische toestellen mogen niet weggegooid worden tesamen met het huishoudelijk afval.
> Consumenten zijn wettelijk verplicht om electrische en elctronische apparaten op het einde van gebruik in te dienen bij openbare verzamelplaatsen speciaal opgezet voor dit doeleinde of bij een verkooppunt. Verdere specificaties aangaande dit onderwerp zijn omschreven door de nationale wet van het betreffende land. Dit symbool op het product, de gebruiksaanwijzing of de verpakking duidt erop dat het product onderworpen is aan deze richtlijnen. Door te recycleren, hergebruiken van materialen of andere vormen van hergebruiken van oude toestellen, levert u een grote bijdrage aan de bescherming van het mileu.

INFORMAZIONI PER PROTEZIONE AMBIENTALE
Dopo l'implementazione della Direttiva Europea 2012/19/UE nel sistema legale nazionale, ci sono le seguenti applicazioni:
> I dispositivi elettrici ed elettronici non devono essere considerati rifiuti domestici.
> I consumatori sono obbligati dalla legge a restituire I dispositivi elettrici ed elettronici alla fine della loro vita utile ai punti di raccolta pubblici preposti per questo scopo o nei punti vendita. Dettagli di quanto riportato sono definiti dalle leggi nazionali di ogni stato. Questo simbolo sul prodotto, sul manuale d'istruzioni o sull'imballo indicano che questo prodotto è soggetto a queste regole.

NOTA SOBRE LA PROTECCIÓN MEDIOAMBIENTAL
Después de la puesta en marcha de la directiva Europea 2012/19/UE en el sistema legislativo nacional, Se aplicara lo siguiente:
> Los aparatos eléctricos y electrónicos, así como las pilas y las pilas recargables, no se deben evacuar en la basura doméstica.
> El usuario está legalmente obligado a llevar los aparatos eléctricos y electrónicos, así como pilas y pilas recargables, al final de su vida útil a los puntos de recogida comunales o a devolverlos al lugar donde los adquirió. Los detalles quedaran definidos por la ley de cada país. El símbolo en el producto, en las instrucciones de uso o en el embalaje hace referencia a ello. Gracias al reciclaje, al reciclaje del material o a otras formas de reciclaje de aparatos usados, contribuye Usted de forma importante a la protección de nuestro medio ambiente.



NOTA EM PROTECÇÃO AMBIENTAL
Após a implementação da directiva comunitária 2012/19/UE no sistema legal nacional, o seguinte aplica-se:
> Todos os aparelhos eléctricos e electrónicos não podem ser despejados juntamente com o lixo doméstico.
> Consumidores estão obrigados por lei a colocar os aparelhos eléctricos e electrónicos sem uso em locais públicos específicos para este efeito ou no ponto de venda. Os detalhes para este processo são definidos por lei pelos respectivos países. Este símbolo no produto, o manual de instruções ou a embalagem indicam que o produto está sujeito a estes regulamentos. Reciclando, reutilizando os materiais dos seus velhos aparelhos, esta a fazer uma enorme contribuição para a protecção do ambiente.

WSKAZÓWKI DOTYCZĄCE OCHRONY ŚRODOWISKA
Od czasu wprowadzenia europejskiej dyrektywy 2012/19/UE do prawa narodowego obowiązują następujące ustalenia:
> Urzadzeń elektrycznych i elektronicznych nie należy wyrzucać wraz z innymi odpadami domowymi.
> Użytkownik zobowiązany jest, niepotrzebne lub zniszczone urządzenia elektryczne odnieść do punktu zbiórki lub do sprzedawcy. Szczegółowe kwestie reguluj przepisy prawne danego kraju. Informuje o tym symbol przekreślonego kosza umieszczony na opakowaniu. Segregując śmieci pomagasz chronić środowisko naturalne.

ОХРАНА ОКРУЖАЮЩЕЙ СРЕДЫ
С момента перехода национального законодательства на европейские нормативы 2012/19/ЕС действительно следующее:
> Электрические и электронные приборы запрещается утилизировать вместе с обычным мусором.
> Потребитель, согласно закону, обязан утилизировать электрические и электронные приборы в специально предназначенных для этого пунктах сбора, либо пунктах продажи. Детальная регламентация этих требований осуществляется соответствующим местным законодательством. Необходимость соблюдения данных предписаний обозначается особым значком на изделии, инструкции по эксплуатации или упаковке. При переработке, повторном использовании материалов или при другой форме утилизации бывших в употреблении приборов особое внимание уделяйте охране окружающей среды. В соответствии с предписаниями по обращению с батареями, в Германии вышеназванные нормативы действуют для утилизации батарей и аккумуляторов.

YMPÄRISTÖNSUOJELUA KOSKEVA OHJE
Siitä lähtien, kun Euroopan unionin direktiivi 2012/19/EU otetaan käyttöön kansallisessa lainsäädännössä, pätevät seuraavat määräykset:
> Sähkö- ja elektroniikkalaitteita ei saa hävittää talousjätteen mukana.
> Kuluttajalla on lain mukaan velvollisuus toimittaa sähkö- ja elektroniikkalaitteet niiden käyttöiän päätyttyä niille varattuihin julkisiin keräyspisteisiin tai palauttaa ne myyntipaikkaan. Tähän liittyvistä yksityiskohdista säädetään kulloisenkin osavaltion laissa. Näistä määräyksistä mainitaan myös tuotteen symbolissa, käyttöohjeessa tai pakkauksessa. Uudelleenkäytöllä, materiaalien uudelleenkäytöllä tai muilla vanhojen laitteiden uudelleenkäyttötavoilla on tärkeä vaikutus yhteisen ympäristömme suojelussa.

KÖRNYEZETVÉDELMI TUDNIVALÓK
Az európai irányelvek 2012/19/EU ajánlása szerint,
a megjelölt időponttól kezdve, minden EU-s tagállamban érvényesek a következők:
> A leselejtezett elektromos és elektronikus készülékeket nem szabad a háztartási szeméthe dobni.
> Az elhasznált és működésképtelen elektromos és elektronikus készülékek gyűjtésére törvényi előírás kötelez mindenkit, ezért azokat el kell szállítani egy kijelölt gyűjtő helyre vagy visszavinni a vásárlás helyére. A termék csomagolásán feltüntetett szimbólum egyértelmű jelzést ad erre vonatkozóan a felhasználónak. A régi készülékek begyűjtése, visszaváltása vagy bármilyen formában történő újra hasznosítása közös hozzájárulás környezetünk védelméhez.

OCHRANA ŽIVOTNÍHO PROSTŘEDÍ
Evropská směrnice 2012/19/EU stanovuje:
> Elektrické a elektronické přístroje se nesmí vhazovat do domácího odpadu.
> Elektrické a elektronické přístroje musí být zlikvidovány podle zákona na místech k tomu určených. Recyklací nebo jiným způsobem zpracování výrazně přispíváte k ochraně našeho životního prostředí!

OCHRANA ŽIVOTNÉHO PROSTREDIA
Európska smernica 2012/19/EÚ stanovuje:
> Elektrické a elektronické zariadenia sa nesmú vyhadzovať do domáceho odpadu.
> Spotrebiteľ je zo zákona povinný zlikvidovať elektrické a elektronické zariadenia na miesta k tomu určené. Symbolizuje to obrázok v návode na použitie, alebo na balení výrobku. Recykláciou, alebo inými formami využitia starých prístrojov prispievate v značnej miere k ochrane vášho životného prostredia.



INFORMASJON OM BESKYTTELSE AV MILJØET
Etter implementering av EU-direktiv 2012/19/EU i det nasjonale lovverk, er følgende gjort gjeldende:
> Elektrisk og elektronisk utstyr skal ikke kastes sammen med husholdningsavfall.
> Forbrukere er pålagt ved lov å returnere elektrisk og elektronisk utstyr ved enden av levetiden til offentlige oppsamlingspunkter, oppsatt for dette formål eller til utsalgssteder for slikt utstyr. Detaljer rundt dette er definert i lovverket i det respektive land. Dette symbolet på produktet, bruksanvisningen eller forpakningen forteller at et produkt faller inn under disse betingelsene. Ved resirkulering, gjenbruk av materialet eller på andre måter å nyttiggjøre gammelt utstyr bidrar du på en viktig måte til å beskytte vårt felles miljø!

ΥΠΟΔΕΙΞΗ ΣΧΕΤΙΚΑ ΜΕ ΤΗΝ ΠΡΟΣΤΑΣΙΑ ΠΕΡΙΒΑΛΛΟΝΤΟΣ
Από τη στιγμή που η Ευρωπαϊκή Οδηγία 2012/19/ΕΕ ενσωματώνεται στο εθνικό δίκαιο ισχύουν τα εξής:
> Οι ηλεκτρικές και ηλεκτρονικές συσκευές δεν επιτρέπεται να πετιούνται στα σκουπίδια.
> Ο καταναλωτής υποχρεούται δια νόμου να επιστρέφει τις ηλεκτρικές και ηλεκτρονικές συσκευές στο τέλος της ζωής τους πίσω στα ειδικά προβλεπόμενα σημεία συγκέντρωσης ή στα καταστήματα αγοράς. Οι λεπτομέρειες ρυθμίζονται στη σχετική νομοθεσία. Το σύμβολο πάνω στο προϊόν, στο εγχειρίδιο χρήσης ή στη συσκευασία παραπέμπει σε αυτές τις διατάξεις. Με την επαναχρησιμοποίηση, την ανακύκλωση των υλικών ή με άλλους τρόπους αξιοποίησης των παλαιών συσκευών συμμετέχετε ενεργά στην προστασία του περιβάλλοντός μας. Στη Γερμανία ισχύουν αντίστοιχα οι παραπάνω κανόνες απόρριψης σύμφωνα με τον κανονισμό για μπαταρίες και συσσωρευτές.

ÇEVRE KORUMA UYARISI
Avrupa Birliği Direktifi 2012/19/EU ulusal yasal uygulamalar için de geçerli olduğu tarihten itibaren:
> Elektrikli ve elektronik cihazlar normal evsel çöpe atılmamalıdır.
> Tüketiciler için, artık çalışmayan elektrikli ve elektronik cihazları, kamuya ait toplama yerlerine götürme veya satın alındıkları yerlere geri verme yasal bir zorunluluktur. Bu konu ile ilgili ayrıntılar ulusal yasalarla düzenlenmektedir. Ürün üzerinde, kullanma kılavuzunda veya ambalajda bulunan bu sembol tüketiciyi bu konuda uyarır. Eski cihazların geri kazanımı, yapıldıkları malzemelerin değerlendirilmesi veya diğer değerlendirme şekilleri ile, çevre korumasına önemli bir katkıda bulunursunuz. Yukarıda adı geçen atık toplama kuralları Almanya'da piller ve aküler için de geçerlidir.

ANVISNINGER TIL BESKYTTELSE AF MILJØET
Efter implementeringen af det europæiske direktiv 2012/19/EU i det nationale lovgivningssystem gælder følgende:
> Elektriske og elektroniske apparater må ikke bortskaffes med husholdningsaffaldet.
> Forbrugeren er ved afslutningen af elektriske og elektroniske apparaters levetid lovmæssigt forpligtet til at aflevere disse på de dertil indrettede offentlige indsamlingssteder eller hos sælgeren. Enkelthederne vedrørende dette fastlægges af de respektive landes nationale lovgivning. Dette symbol på produktet, betjeningsvejledningen eller emballagen viser, at produktet er underlagt disse bestemmelser. Med genanvendelse, genanvendelse af materialer eller andre former for genbrug af gamle apparater yder du et vigtigt bidrag til beskyttelse af vores miljø.

NOT OM MILJÖSKYDD
Efter implementeringen av EU direktiv 2012/19/EU i den nationella lagstiftningen, gäller följande:
> Elektriska och elektroniska apparater får inte avyttras med hushållsavfall.
> Konsumenter är skyldiga att återlämna elektriska och elektroniska apparater vid slutet av dess livslängd till, för detta ändamål, offentliga uppsamlingsplatser. Detaljer för detta definieras via den nationella lagstiftningen i respektive land. Denna symbol på produkten, instruktionsmanualen eller på förpackningen indikerar att produkten innefattas av denna bestämmelse. Genom återvinning och återanvändning av material bidrar du till att skydda miljön och din omgivning.