CORSAIR

678C

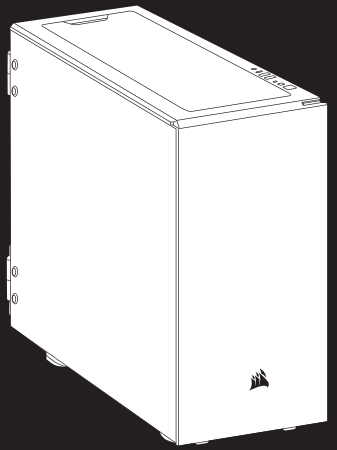

CARBIDE SERIES®

678C

Low Noise ATX Case

CORSAIR

WEB: corsair.com
PHONE: (888) 222-4346
WARRANTY: www.corsair.com/support/warranty

SUPPORT: support.corsair.com
BLOG: corsair.com/blog
FORUM: forum.corsair.com
YOUTUBE: youtube.com/corsairhowto

© 2018-2020 CORSAIR MEMORY, Inc. All rights reserved. CORSAIR and the sails logo are registered trademarks in the United States and/or other countries. All other trademarks are the property of their respective owners. Product may vary slightly from those pictured. 49-001800 AC





ENGLISH 1

FRANÇAIS 9

DEUTSCH 17

ITALIANO 25

ESPAÑOL 33

PORTUGUÊS 41

РУССКИЙ 49

中文 57

CASE SPECIFICATIONS

Length	549mm
Width	239mm
Height	497mm
Maximum GPU length	370mm
Maximum CPU height	170mm
Maximum PSU length	225mm

Fan locations:

Front	3x120mm / 2x140mm
Top	3x120mm / 3x140mm
Rear	1x120mm / 1x140mm
Bottom	2x120mm / 2x140mm

Radiator compatibility:

Front	360mm / 280mm
Top	420mm* / 360mm
Rear	140mm / 120mm

*Requires ODD to be removed

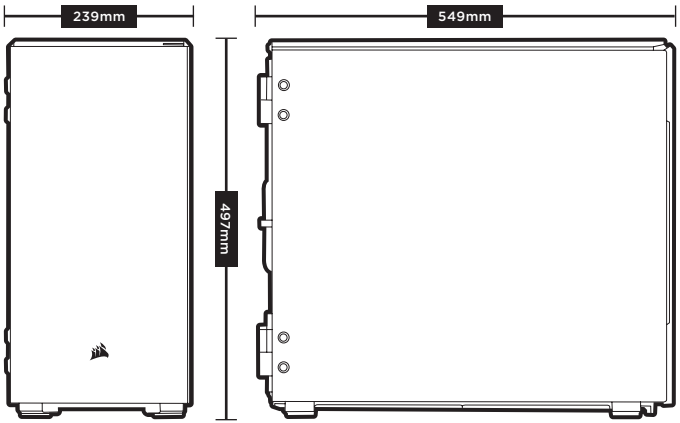

ACCESSORY KIT CONTENTS



Short fan screws

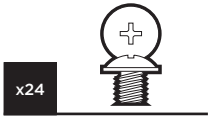

MBD screws



ODD/SSD screws

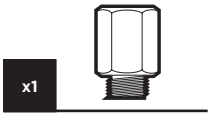

Motherboard standoffs

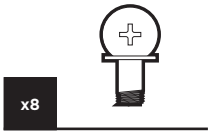

Long fan screws



Cable ties

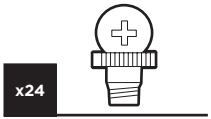

HDD screws

CASE FEATURES

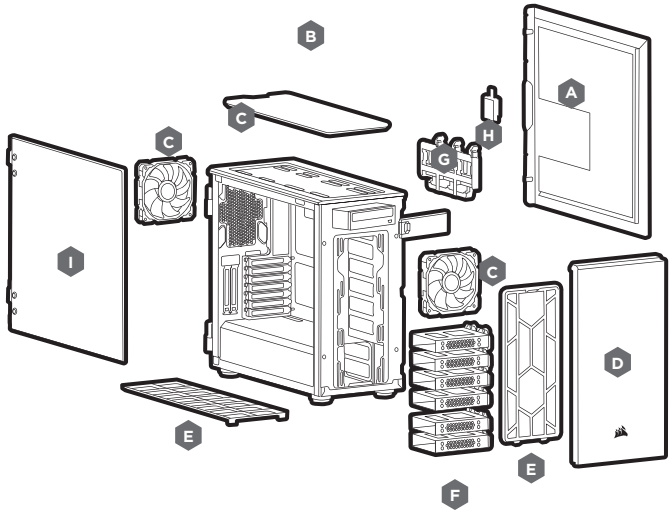

A — Solid side panel with noise damping material

B — Solid top panel with noise damping material

C — 3x 140mm PWM fans

D — Hinged front bezel

E — Dust filters

F — HDD trays

G — SSD trays

H — Fan PWM repeater

I — Tempered glass door

REMOVING THE SIDE PANELS

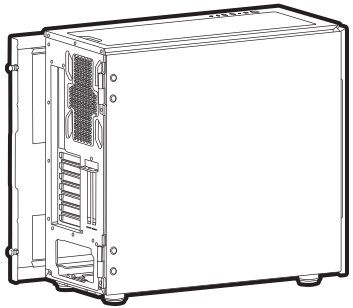

INSTALLING THE MOTHERBOARD

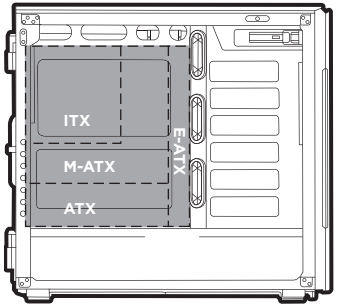

*E-ATX: 305mm x 280mm

INSTALLING HDDs

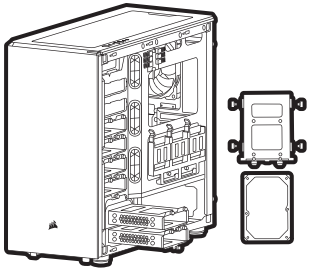

INSTALLING SSDs

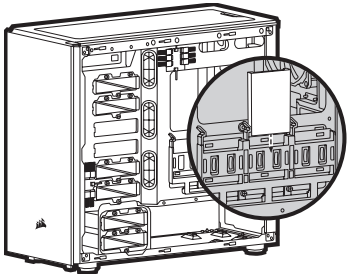

INSTALLING PCI-e CARDS

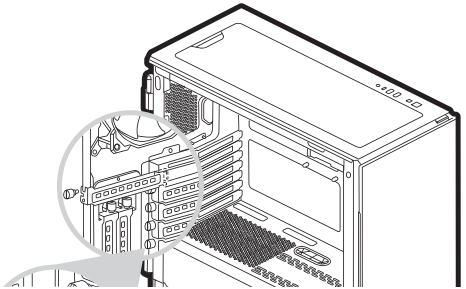

INSTALLING PSU

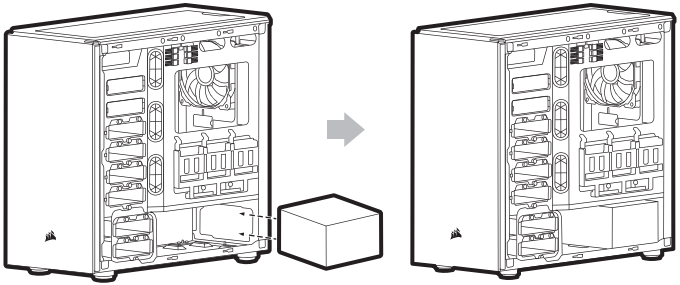

INSTALLING A 5.25" DRIVE (ODD)

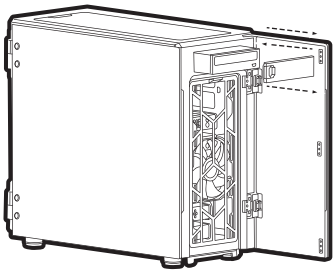

REMOVING THE FRONT BEZEL

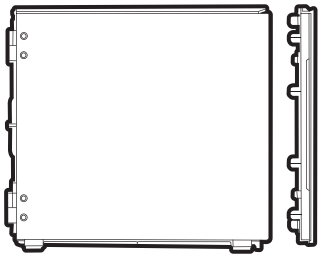

OPENING FRONT AND SIDE PANELS

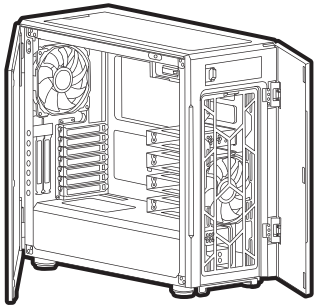

INSTALLING THE FRONT I/O CONNECTORS

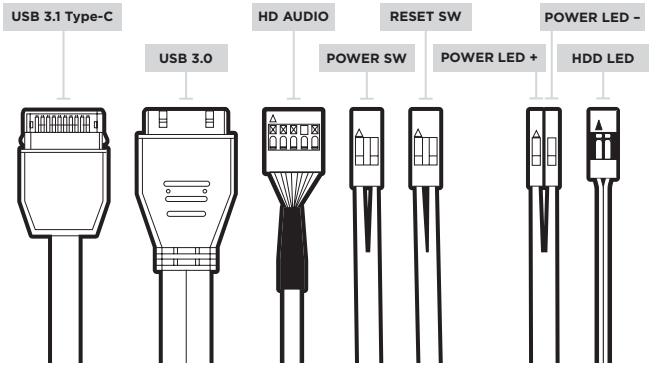

FAN PWM REPEATER

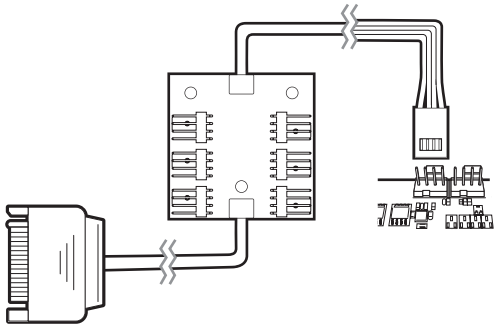

FREQUENTLY ASKED QUESTIONS

1. **Does the polarity matter with the I/O panel's power and reset header?**
   No, only the LED headers.
2. **Who should I contact if I received my case damaged or one of the fans is no longer working?**
   Please go to support.corsair.com and request an RMA so that we can replace the damaged part(s).
3. **Where can I mount a fan?**

Fan mount locations	
Front	3x120mm / 2x140mm
Top	3x120mm / 3x140mm
Bottom	2x120mm / 2x140mm
Rear	1x120mm / 1x140mm

To learn more about this case visit the product page at **corsair.com**.

SPÉCIFICATIONS DU BOÎTIER

Longueur	549mm
Largeur	239mm
Hauteur	497mm
Longueur maximale de carte graphique	370mm
Hauteur maximale du processeur	170mm
Longueur maximale du bloc d'alimentation	225mm

Emplacements des ventilateurs:

Avant	3x120mm / 2x140mm
Haut	3x120mm / 3x140mm
Arrière	1x120mm / 1x140mm
Bas	2x120mm / 2x140mm

Compatibilité des radiateurs:

Avant	360mm / 280mm
Haut	420mm* / 360mm
Arrière	140mm / 120mm

*Nécessite que le lecteur optique soit démonté

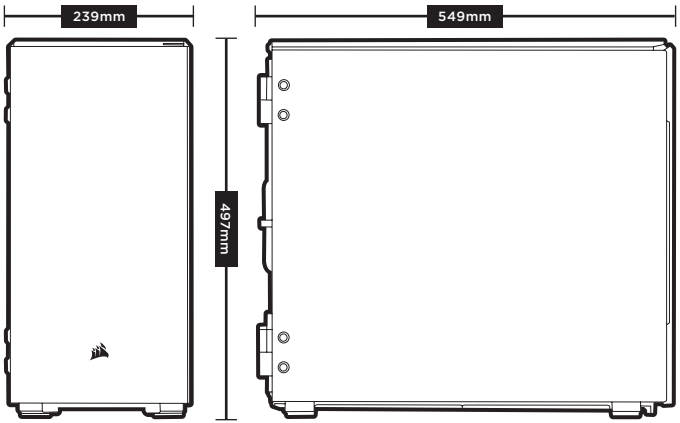

CONTENU DU KIT D'ACCESSOIRES



Vis de ventilateur courtes

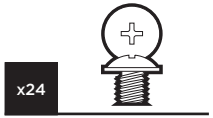

Vis pour carte mère



Vis pour lecteur optique/disque SSD

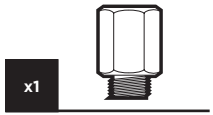

Support pour carte mère

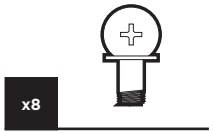

Vis de ventilateur longues

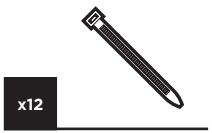

Attaches pour câbles

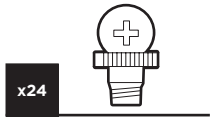

Vis pour disque dur

CARACTÉRISTIQUES DU BOÎTIER

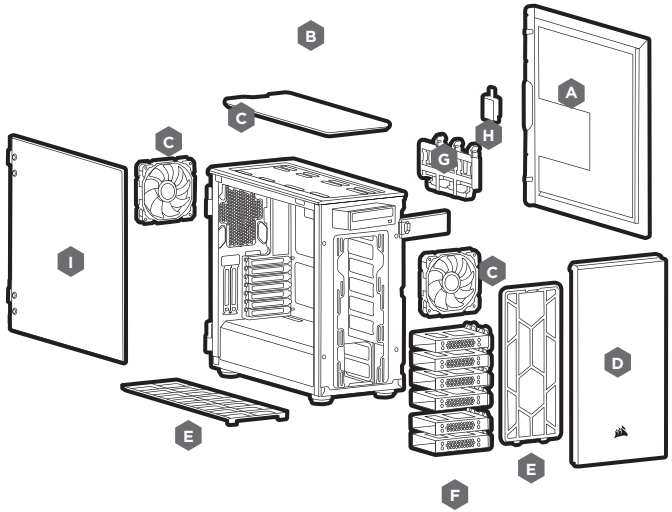

A — Panneau latéral robuste avec matériau insonorisant

B — Panneau supérieur robuste avec matériau insonorisant

C — 3x Ventilateur PWM de 140mm

D — Panneau avant articulé

E — Filtre Anti-poussière

F — Plateaux de disque dur

G — Plateaux de disque SSD

H — Répéteur PWM pour ventilateur

I — Porte en verre trempé

RETRAIT DES PANNEAUX LATÉRAUX

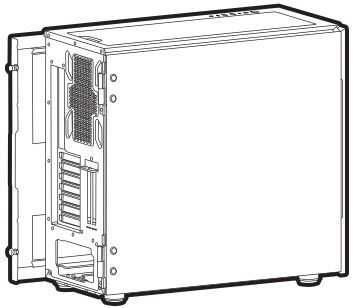

INSTALLATION DE LA CARTE MÈRE

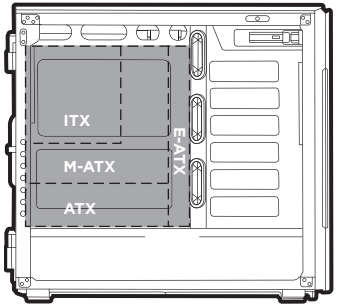

*E-ATX: 305mm x 280mm

INSTALLATION DES DISQUES DURS

INSTALLATION DES SSD

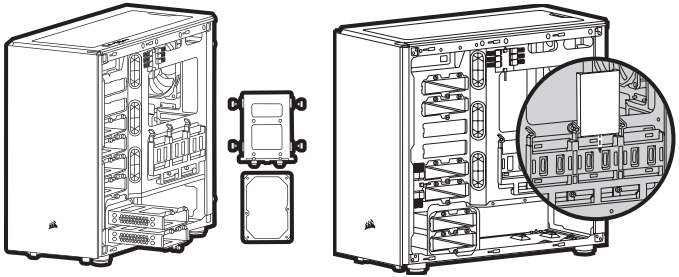

INSTALLATION DES CARTES PCI-e

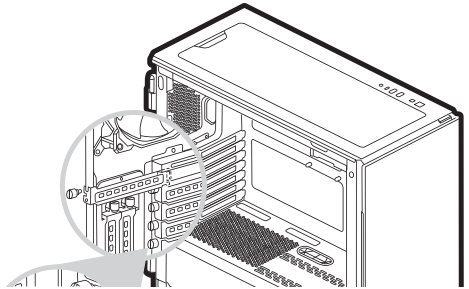

INSTALLATION DU BLOC D'ALIMENTATION

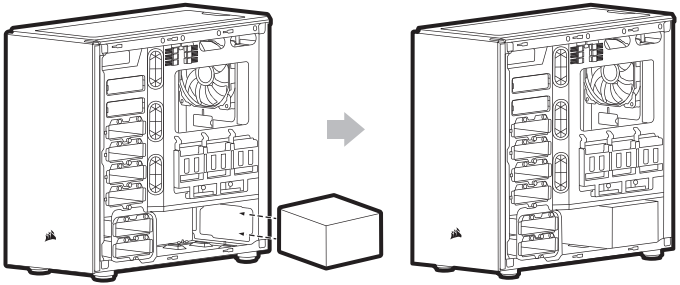

INSTALLATION D'UN LECTEUR OPTIQUE 5,25"

RETRAIT DU PANNEAU AVANT

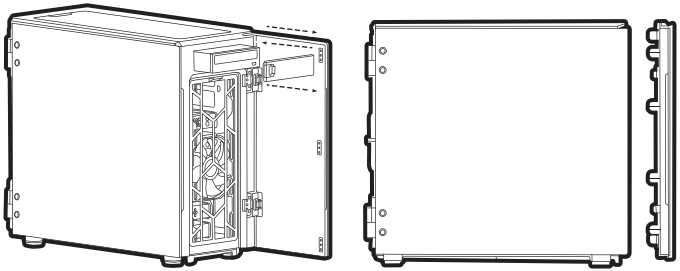

OUVERTURE DES PANNEAUX LATÉRAUX ET AVANT

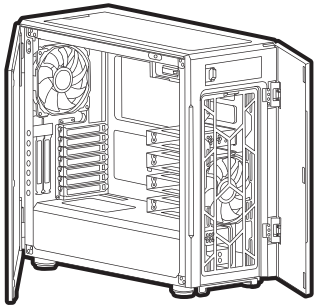

INSTALLATION DES CONNECTEURS E/S AVANT

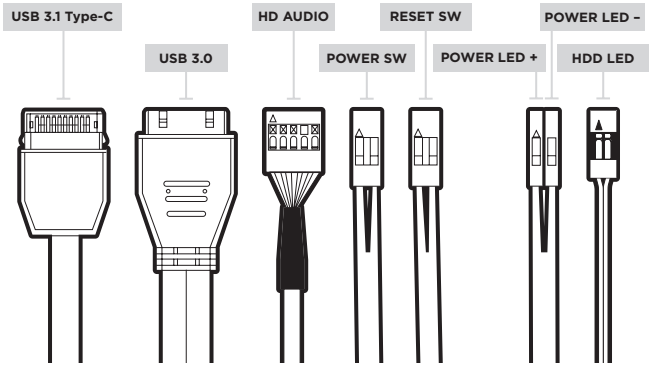

RÉPÉTEUR PWM POUR VENTILATEUR

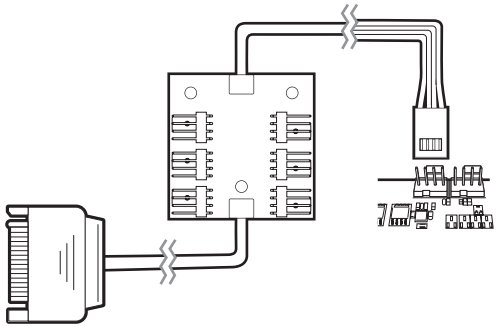

FOIRE AUX QUESTIONS

1. **La polarité est-elle importante pour l'alimentation du panneau d'E/S et le cavalier de réinitialisation?**
   Non, uniquement pour les cavaliers à LED.
2. **À qui dois-je m'adresser si mon boîtier est endommagé à l'arrivée ou lorsqu'un ventilateur ne fonctionne plus?**
   Veuillez vous rendre sur le site support.corsair.com et demandez une RMA (autorisation de retour de marchandise) pour que nous puissions remplacer la ou les pièces endommagées.
3. **Où puis-je monter un ventilateur?**

Emplacements des fixations de ventilateur	
Avant	3x120mm / 2x140mm
Haut	3x120mm / 3x140mm
Bas	2x120mm / 2x140mm
Arrière	1x120mm / 1x140mm

Pour en savoir plus sur ce boîtier, veuillez vous rendre sur le site **corsair.com,** à la page des produits.

TECHNISCHE DATEN DES GEHÄUSES

Länge	549mm
Breite	239mm
Höhe	497mm
Maximale GPU-Länge	370mm
Maximale CPU-Höhe	170mm
Maximale Netzteil-Länge	225mm

Lüfterpositionen:

Vorderseite	3x120mm / 2x140mm
Oben	3x120mm / 3x140mm
Rückseite	1x120mm / 1x140mm
Unterseite	2x120mm / 2x140mm

Radiatorkompatibilität:

Vorderseite	360mm / 280mm
Oben	420mm* / 360mm
Rückseite	140mm / 120mm

*Optisches Laufwerk muss entfernt werden

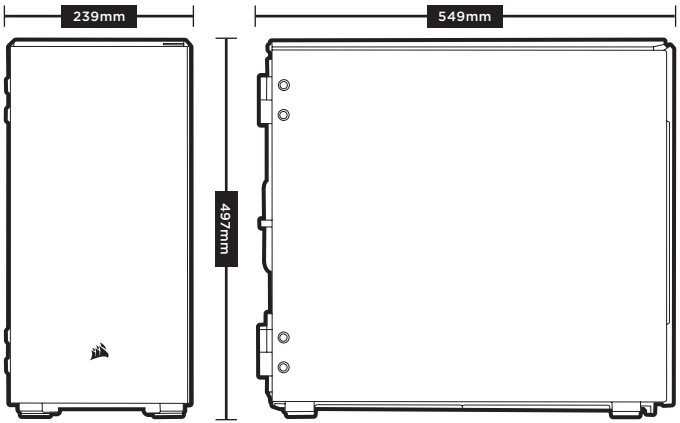

INHALT DES ZUBEHÖRKITS



Kurze Lüfterschrauben

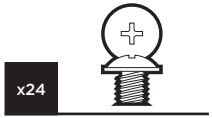

Schrauben für die Hauptplatine



Schrauben für optische und SSD-Laufwerke

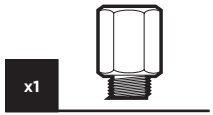

Abstandhalter für hauptplatine

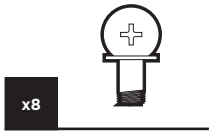

Lange Lüfterschrauben

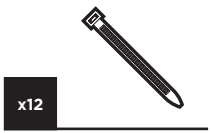

Kabelbinder Abrazaderas para cables

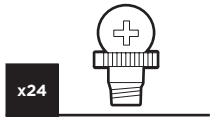

Schrauben für Festplattenlaufwerke

FUNKTIONSMERKMALE DES GEHÄUSES

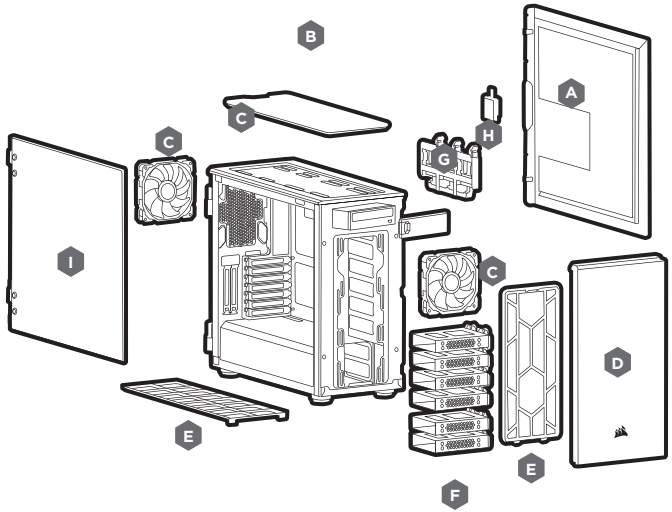

A — Massive Seitenplatte mit schalldämmendem Material

B — Massive obere Abdeckung mit schalldämmendem Material

C — 3× PWM-Lüfter, 140mm

D — Aufklappbare Vorderblende

E — Staubfilter

F — HDD-Schächte

G — SSD-Schächte

H — Lüfter-PWM-Repeater

I — Tür aus gehärtetem Glas

ABNEHMEN DER SEITENPLATTEN

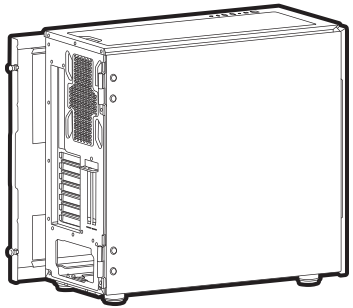

INSTALLATION DES MOTHERBOARDS

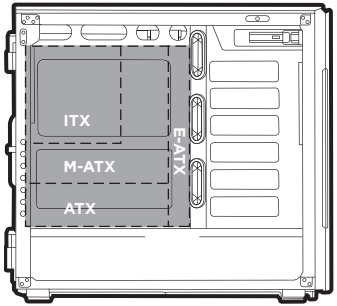

*E-ATX: 305mm x 280mm

INSTALLATION VON HDD-LAUFWERKEN

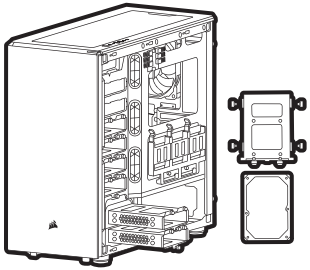

INSTALLATION VON SSD-LAUFWERKEN

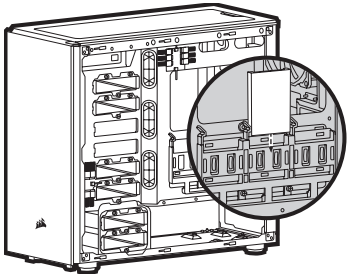

INSTALLIEREN VON PCI-e-KARTEN

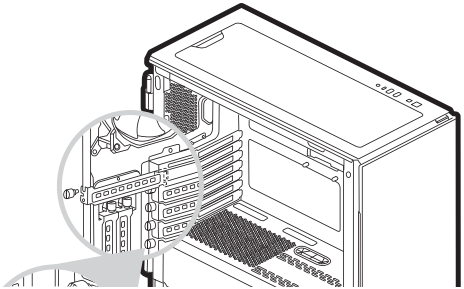

INSTALLATION DES NETZTEILS (PSU)

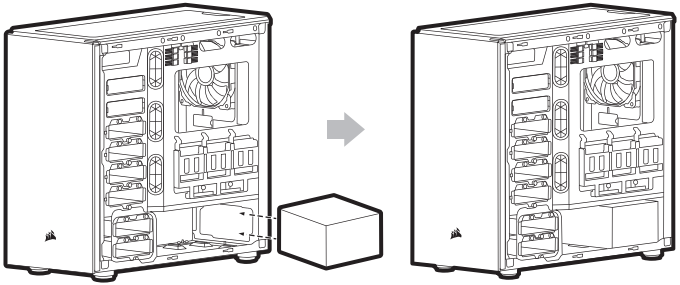

INSTALLATION EINES 5,25-ZOLL-LAUFWERKS (ODD)

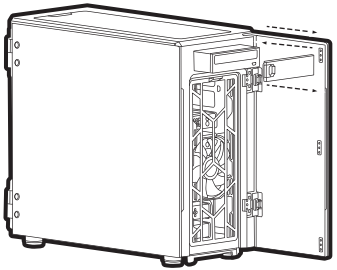

ABNEHMEN DER VORDEREN BLENDE

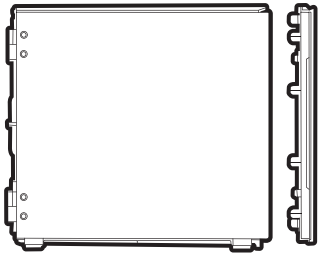

AUFKLAPPBARE FRONT- UND SEITENABDECKUNG

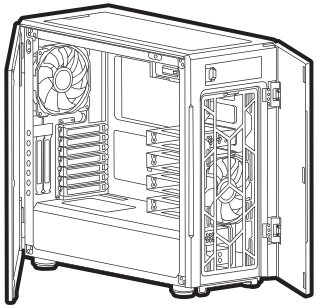

INSTALLATION DER VORDEREN I/O -ANSCHLÜSSE

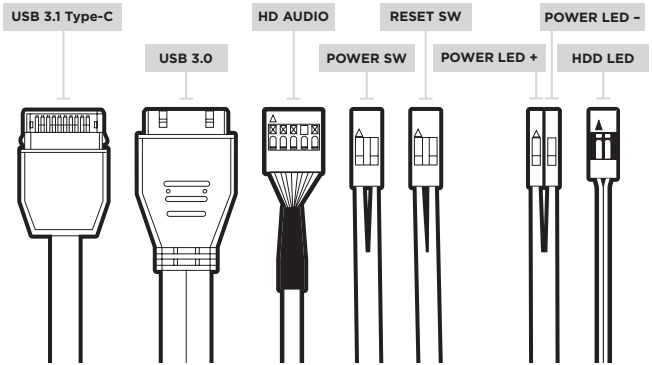

LÜFTER-PWM-REPEATER

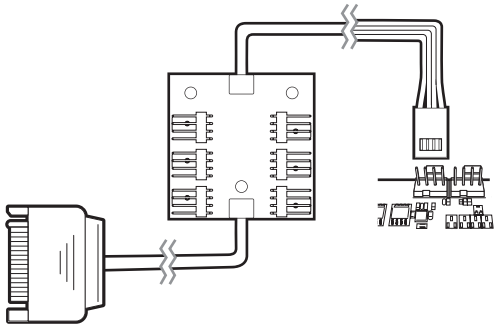

HÄUFIG GESTELLTE FRAGEN

1. **Muss bei der Ein/Austaste und dem Rücksetzschalter der I/O-Abdeckung die Polarität beachtet werden?**
   Nein, nur bei den LED-Headern.
2. **An wen kann ich mich wenden, wenn ich ein beschädigtes Gehäuse erhalten habe oder einer der Lüfter nicht mehr funktioniert?**
   Gehen Sie zu support.corsair.com und fordern Sie eine RMA an, damit wir die beschädigten Teile ersetzen können.
3. **Wo kann ich einen Lüfter anbringen?**

Lüfter-Einbaupunkte	
Vorderseite	3x120mm / 2x140mm
Oberseite	3x120mm / 3x140mm
Unterseite	2x120mm / 2x140mm
Rückseite	1x120mm / 1x140mm

Weitere Informationen über dieses Gehäuse finden Sie auf der Produktseite bei **corsair.com**.

SPECIFICHE CASE

Lunghezza	549mm
Larghezza	239mm
Altezza	497mm
Lunghezza massima GPU	370mm
Altezza massima CPU	170mm
Lunghezza massima alimentatore	225mm

Posizioni delle ventole:

Anteriore	3x120mm / 2x140mm
Superiore	3x120mm / 3x140mm
Rear	1x120mm / 1x140mm
Inferiore	2x120mm / 2x140mm

Compatibilità radiatore:

Anteriore	360mm / 280mm
Superiore	420mm* / 360mm
Posteriore	140mm / 120mm

*Richiede ODD da rimuovere

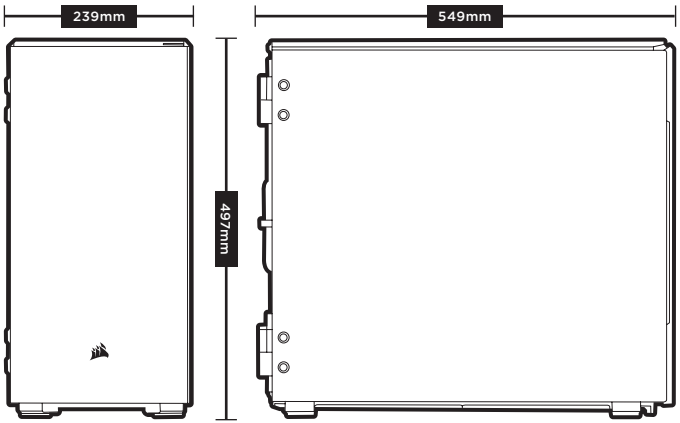

CONTENUTO KIT DI ACCESSORI



Viti corte per ventola

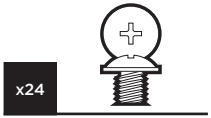

Viti per MBD



Viti per unità ODD/SSD

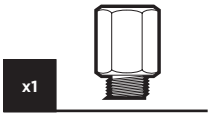

Distanziatori per la scheda madre

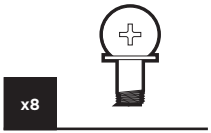

Viti lunghe per ventola



Fascette fermacavo

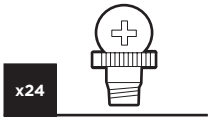

Viti per HDD

CARATTERISTICHE CASE

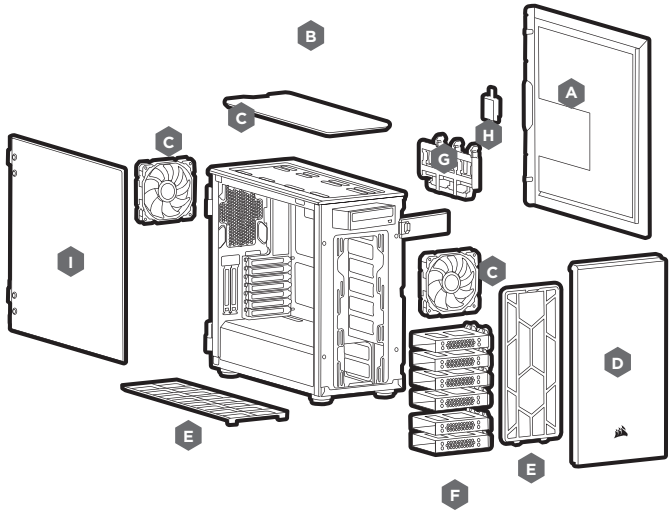

A — Pannello laterale in tinta unita con materiali fonoassorbenti

B — Pannello superiore in tinta unita con materiali fonoassorbenti

C — 3x ventole PWM da 140mm

D — Pannello anteriore con cerniera

E — Filtri antipolvere

F — Vassoi per unità HDD

G — Vassoi per unità SSD

H — Ripetitore ventola PWM

I — Sportello in vetro temperato

RIMOZIONE DEI PANNELLI LATERALI

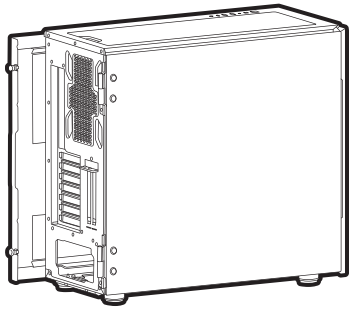

INSTALLAZIONE DELLA SCHEDA MADRE

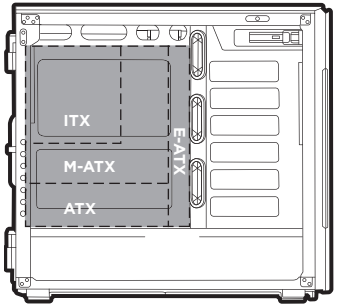

*E-ATX: 305mm x 280mm

INSTALLAZIONE DELLE UNITÀ HDD

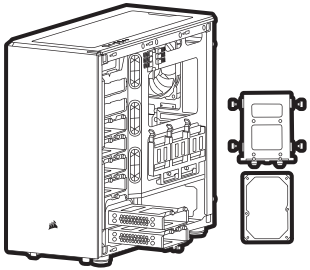

INSTALLAZIONE DELLE UNITÀ SSD

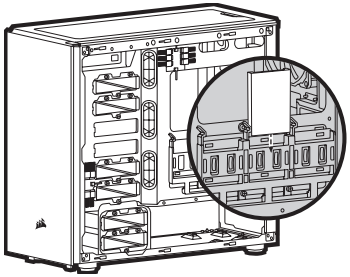

INSTALLAZIONE DELLE SCHEDE PCI-e

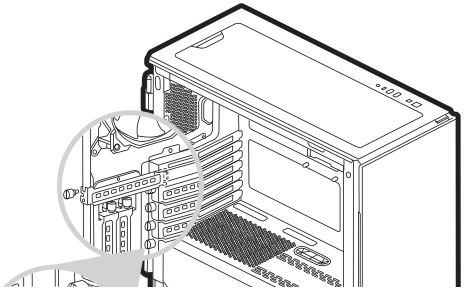

INSTALLAZIONE DELL'ALIMENTATORE

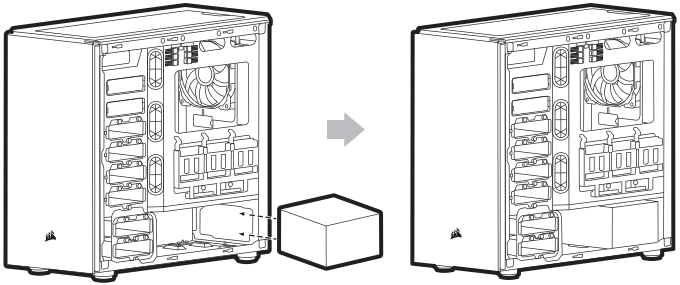

INSTALLAZIONE DELL'UNITÀ DA 5,25" DRIVE (ODD)

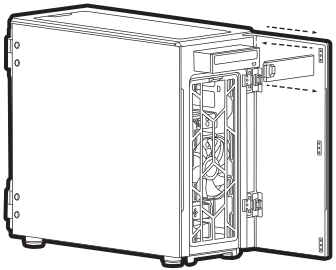

RIMOZIONE DEL PANNELLO ANTERIORE

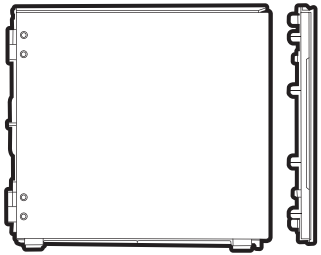

APERTURA DEI PANNELLI ANTERIORE E LATERALI

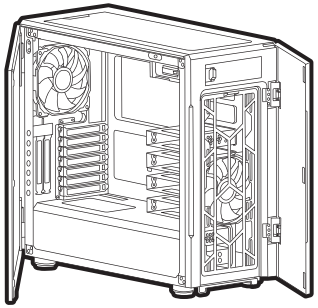

INSTALLAZIONE DEI CONNETTORI I/O FRONTALI

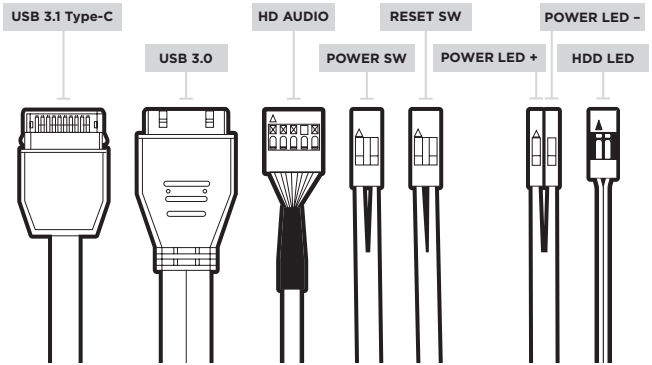

RIPETITORE VENTOLA PWM

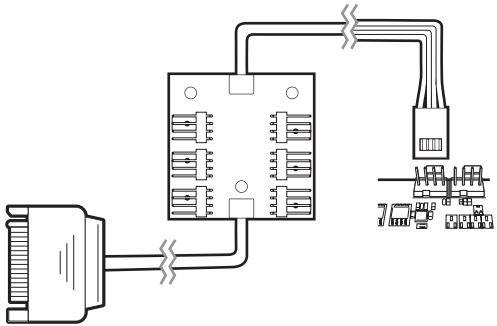

DOMANDE FREQUENTI

1. **La questione delle polarità ha a che fare con i connettori di resettaggio e di alimentazione del pannello I/O?**
   No, solo con i connettori LED.
2. **Chi è necessario contattare se si riceve un case danneggiato oppure se una delle ventole non funziona più?**
   Visitare il sito support.corsair.com e richiedere un RMA in modo da permetterci di sostituire le parti danneggiate.
3. **Dove è possibile montare una ventola?**

Posizioni di montaggio delle ventole	
Anteriore	3x120mm / 2x140mm
Superiore	3x120mm / 3x140mm
Inferiore	2x120mm / 2x140mm
Posteriore	1x120mm / 1x140mm

Per saperne di più su questo case, visita la pagina del prodotto sul sito **corsair.com**.

ESPECIFICACIONES DEL CHASIS

Longitud	549mm
Anchura	239mm
Altura	497mm
Longitud máxima de GPU	370mm
Longitud máxima de CPU	170mm
Longitud máxima de la PSU	225mm

Ubicación del ventilador:

Delantero	3x120mm / 2x140mm
Superior	3x120mm / 3x140mm
Posterior	1x120mm / 1x140mm
Parte inferior	2x120mm / 2x140mm

Compatibilidad del radiador:

Delantero	360mm / 280mm
Superior	420mm* / 360mm
Posterior	140mm / 120mm

*Es necesario extraer la unidad de disco óptico

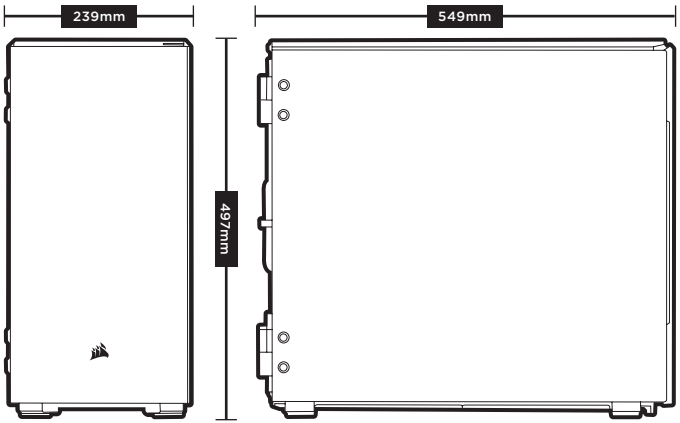

CONTENIDO DEL KIT DE ACCESORIOS



Tornillos cortos para ventiladores

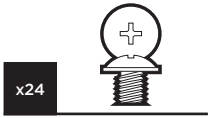

Tornillos para MBD



Tornillos para ODD/SSD

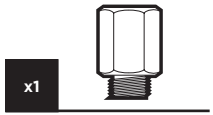

Separador para placa base

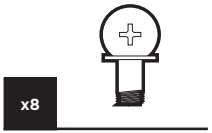

Tornillos para ventilador largos

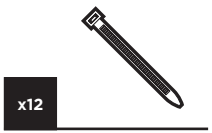

Abrazaderas para cables

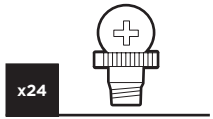

Tornillos para HDD

CARACTERÍSTICAS DEL CHASIS

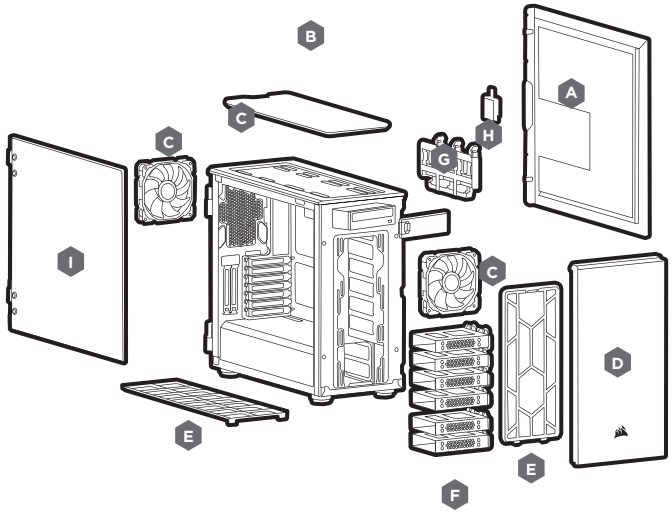

A — Panel lateral sólido con material de aislamiento acústico

B — Panel superior sólido con material de aislamiento acústico

C — 3 Ventiladores PWM de 140mm

D — Bisel frontal con bisagras

E — Filtro antipolvo

F — Bandejas para HDD

G — Bandejas para SSD

H — Repetidor para el PWM del ventilador

I — Puerta de vidrio templado

RETIRADA DE LOS PANELES LATERALES

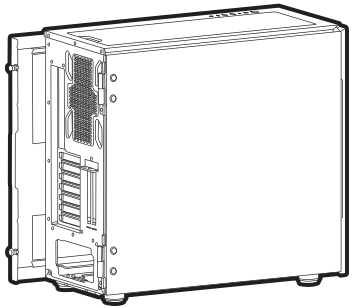

INSTALACIÓN DE LA PLACA BASE

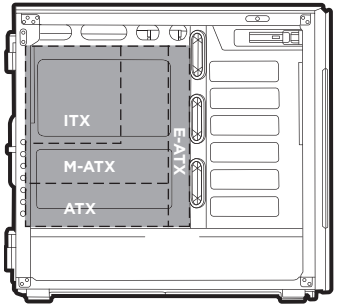

*E-ATX: 305mm x 280mm

INSTALACIÓN DE LAS UNIDADES HDD

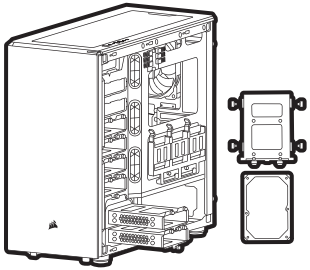

INSTALACIÓN DE LAS UNIDADES SSD

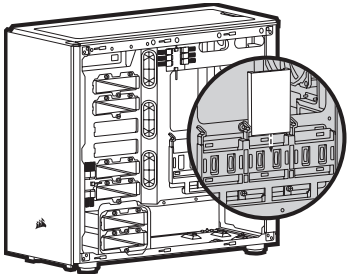

INSTALACIÓN DE LA PSU

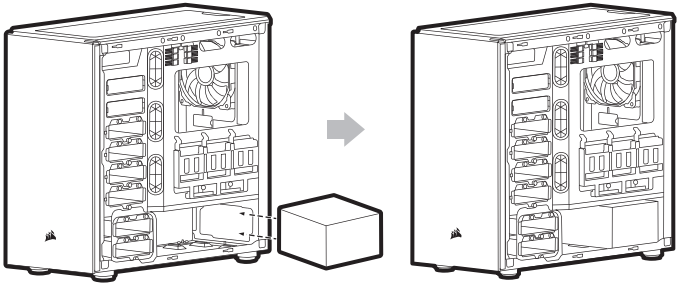

INSTALACIÓN DE LAS TARJETAS PCI-e

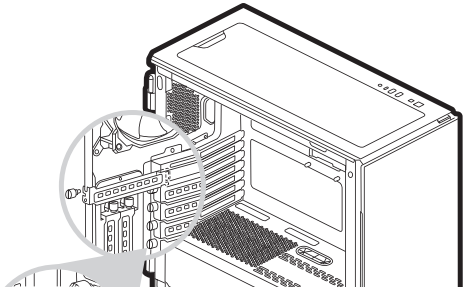

INSTALAR UNA UNIDAD DE 5,25 PULGADAS (UNIDAD DE DISCO ÓPTICO ODD)

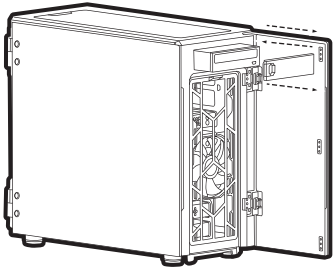

RETIRADA DEL EMBELLECEDOR FRONTAL

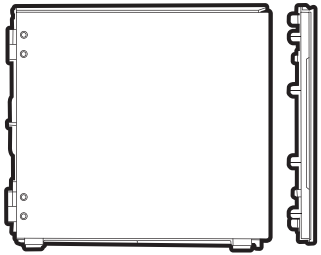

ABRIR LOS PANELES DEL FRONTAL Y EL LATERAL

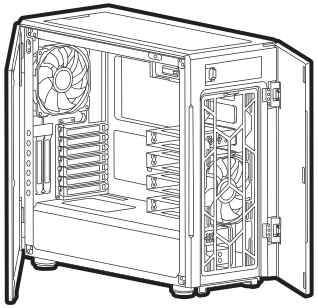

INSTALACIÓN DE LOS CONECTORES DE E/S FRONTALES

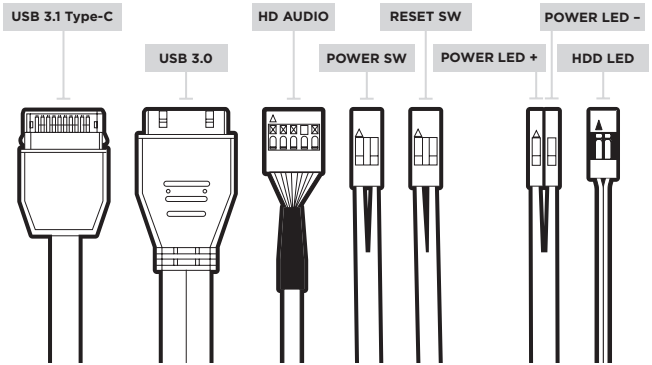

REPETIDOR PARA EL PWM DEL VENTILADOR

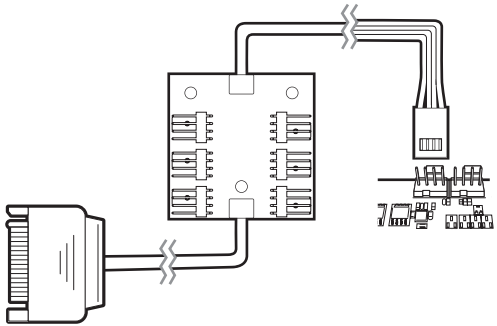

PREGUNTAS MÁS FRECUENTES

1. **¿Hay que tener en cuenta la polaridad con la alimentación y el cabezal de restablecimiento del panel de E/S?**
   No, solo los cabezales LED.
2. **¿Con quién debo ponerme en contacto si recibo mi chasis dañado o si uno de los ventiladores deja de funcionar?**
   Vaya a support.corsair.com y solicite un RMA para que podamos reemplazar las piezas dañadas.
3. **¿Dónde puedo montar un ventilador?**

Puntos de montaje del ventilador	
Parte delantera	3x120mm / 2x140mm
Parte superior	3x120mm / 3x140mm
Parte Inferior	2x120mm / 2x140mm
Parte posterior	1x120mm / 1x140mm

Para obtener más información sobre este chasis, visite la página del producto en **corsair.com**.

ESPECIFICAÇÕES DO GABINETE

Comprimento	549mm
Largura	239mm
Altura	497mm
Comprimento máximo da GPU	370mm
Altura máxima da CPU	170mm
Comprimento máximo da PSU	225mm

Locais das ventoinhas:

Frente	3x120mm / 2x140mm
Topo	3x120mm / 3x140mm
Traseira	1x120mm / 1x140mm
Parte inferior	2x120mm / 2x140mm

Compatibilidade do radiador:

Frente	360mm / 280mm
Topo	420mm* / 360mm
Traseira	140mm / 120mm

*Exige a remoção da ODD

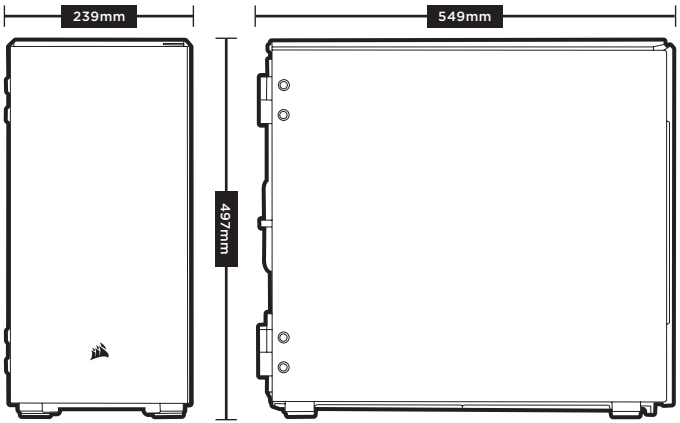

CONTEÚDO DO KIT DE ACESSÓRIOS



Parafusos curtos para ventoinha

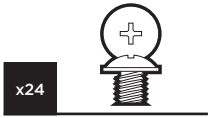

Parafusos para MBD



Parafusos para ODD/SSD

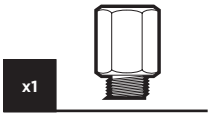

Suportes da placa-mãe

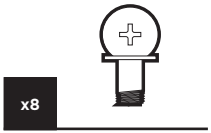

Parafusos longos para ventoinha

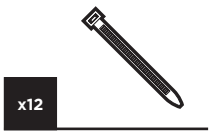

Braçadeiras para cabos

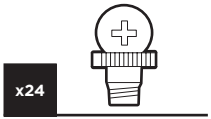

Parafusos para HDD

RECURSOS DO GABINETE

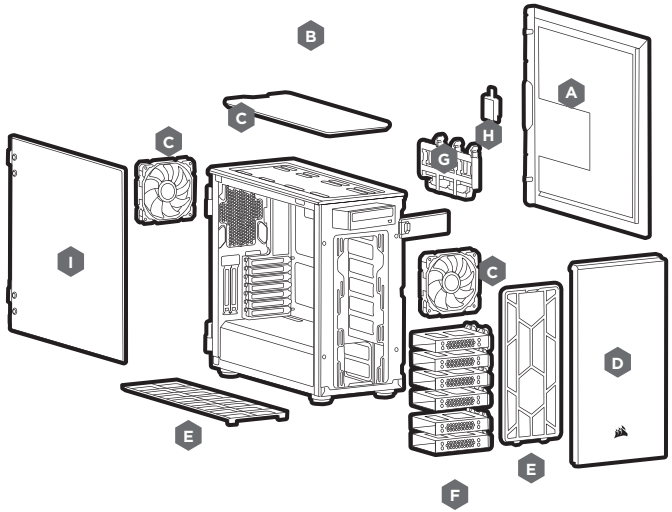

A — Painel lateral sólido com material antirruído

B — Painel superior sólido com material antirruído

C — 3x Ventoinhas PWM de 140mm

D — Bisel frontal articulado

E — Filtro de poeira

F — Bandejas para HDD

G — Bandejas para SSD

H — Repetidor de ventoinha PWM

I — Porta de vidro temperado

REMOVER OS PAINÉIS LATERAIS

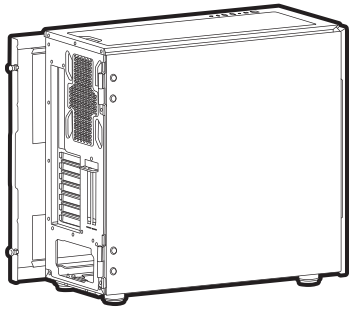

INSTALAR A PLACA-MÃE

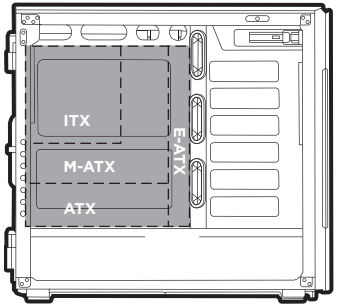

*E-ATX: 305mm x 280mm

INSTALAR HDDs

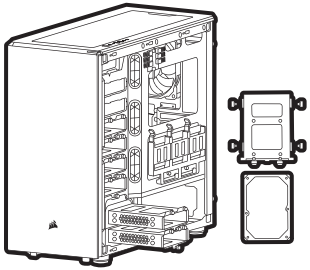

INSTALAR SSDs

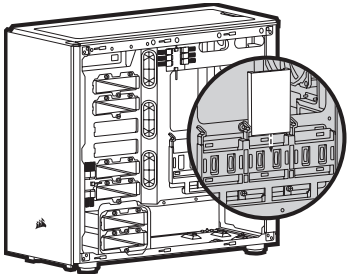

INSTALAR PLACAS PCI-e

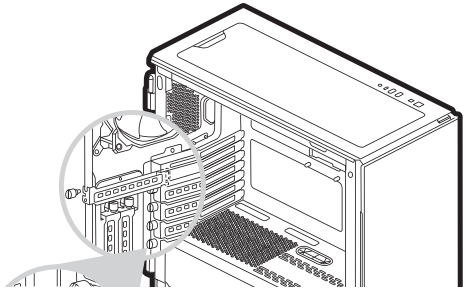

INSTALAR A PSU

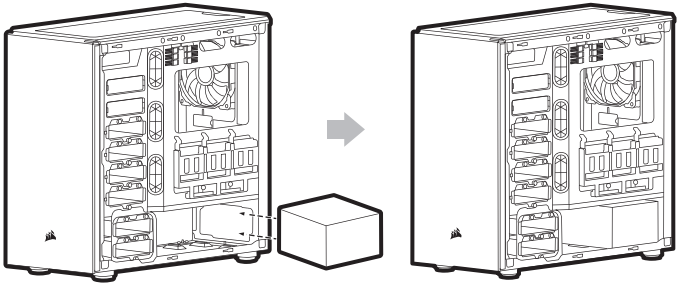

INSTALAR UMA UNIDADE DE 5,25"

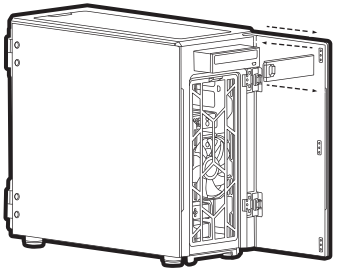

REMOVER O BISEL DIANTEIRO

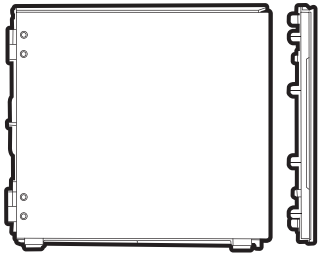

ABRIR OS PAINÉIS LATERAL E FRONTAL

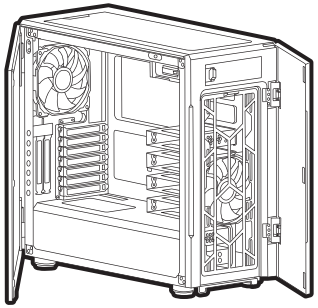

INSTALAR OS CONECTORES DE E/S DIANTEIROS

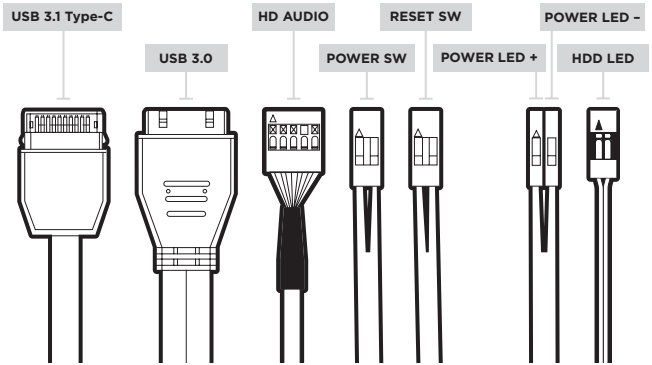

REPETIDOR DE VENTOINHA PWM

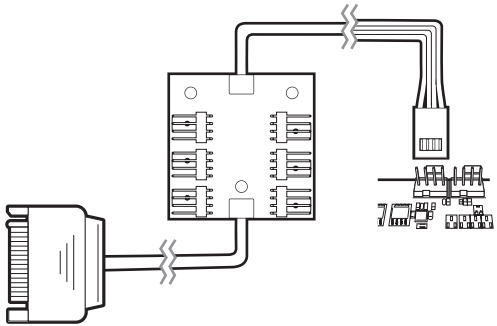

PERGUNTAS FREQUENTES

1. A polaridade é importante quando o painel de E/S alimenta e reinicia a haste?
Não, apenas as hastes do LED.

2. Quem devo contatar caso receba meu gabinete danificado ou uma das ventoinhas não estiver mais funcionando?
Acesse support.corsair.com e solicite um RMA, para que possamos substituir a(s) peça(s) danificada(s).

3. Onde posso montar uma ventoinha?

Montar um fã	
Frente	3x120mm / 2x140mm
Topo	3x120mm / 3x140mm
Parte inferior	2x120mm / 2x140mm
Traseira	1x120mm / 1x140mm

Para saber mais sobre este gabinete, visite a página do produto em **corsair.com**

ТЕХНИЧЕСКИЕ ХАРАКТЕРИСТИКИ КОРПУСА

Длина	549mm
Ширина	239mm
Высота	497mm
Максимальная длина графического процессора	370mm
Максимальная высота ЦП	170mm
Максимальная длина блока питания	225mm

Расположение вентиляторов:

Спереди	3x120mm / 2x140mm
Сверху	3x120mm / 3x140mm
Сзади	1x120mm / 1x140mm
Снизу	2x120mm / 2x140mm

Совместимость радиаторов:

Спереди	360mm / 280mm
Сверху	420mm* / 360mm
Сзади	140mm / 120mm

*Привод оптических дисков должен быть снят

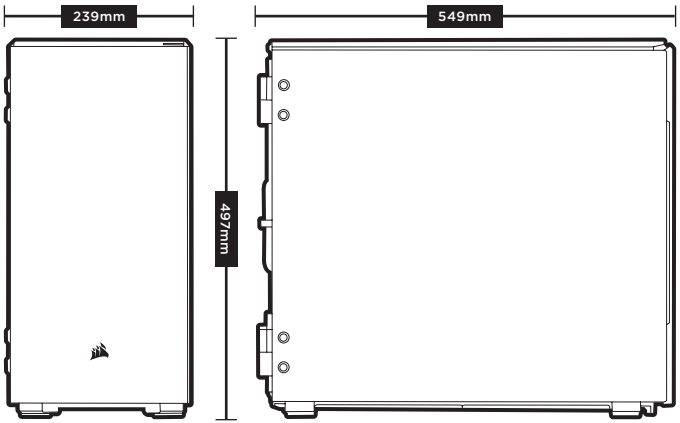

СОДЕРЖИМОЕ КОМПЛЕКТА АКСЕССУАРОВ



Короткие винты для вентилятора

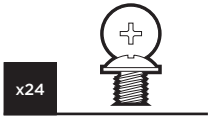

Винтов для материнской платы

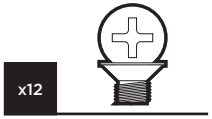

Винтов для приводовоптических дисков/SSD-накопителя

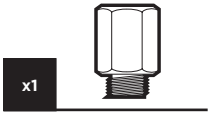

Опора для материнской платы

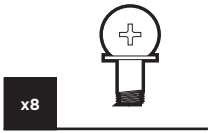

Длинные винты для вентиляторов

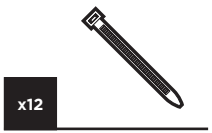

Стяжек для кабелей

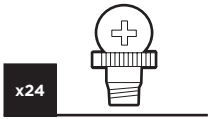

Винтов для жестких дисков

ОСОБЕННОСТИ КОРПУСА

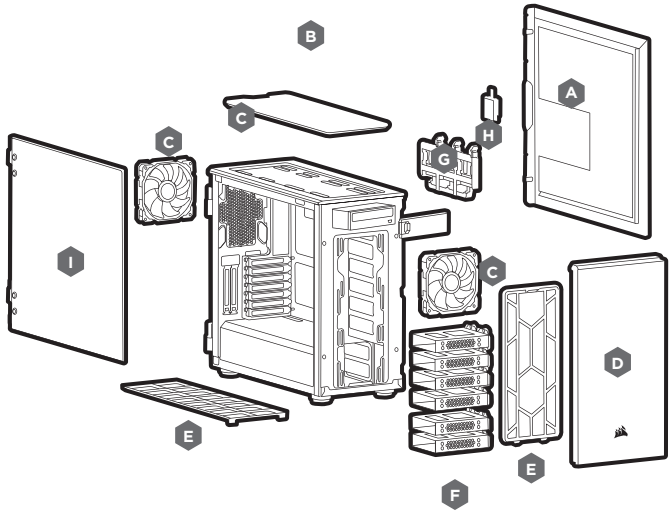

A — Прочная боковая панель с использованием шумоподавляющего материала

B — Прочная верхняя панель с использованием шумоподавляющего материала

C — Три 140-миллиметровых вентилятора с ШИМ-управлением

D — Передний ободок на шарнирах

E — Пылевой Фильтр

F — Лотки для жестких дисков

G — Лотки для твердотельных накопителей

H — Повторитель ШИМ-сигнала вентилятора

I — Дверца из закаленного стекла

СНЯТИЕ БОКОВЫХ ПАНЕЛЕЙ

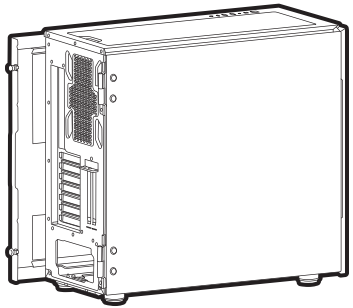

УСТАНОВКА МАТЕРИНСКОЙ ПЛАТЫ

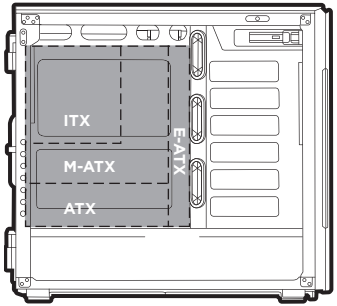

*E-ATX: 305mm x 280mm

УСТАНОВКА ЖЕСТКИХ ДИСКОВ

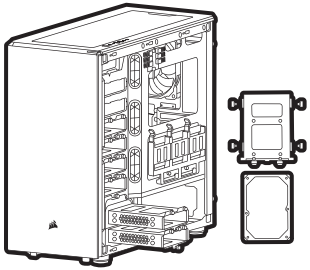

УСТАНОВКА ТВЕРДОТЕЛЬНЫХ НАКОПИТЕЛЕЙ

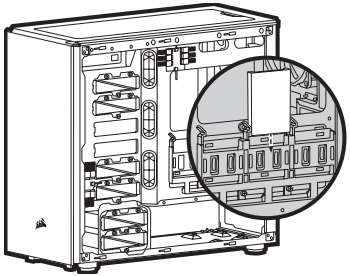

УСТАНОВКА ПЛАТ PCI-e

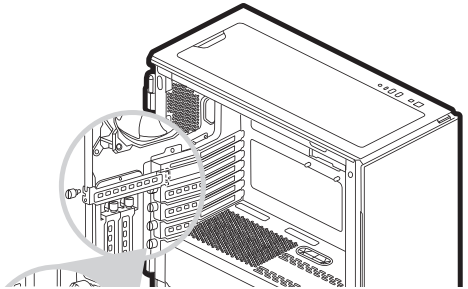

УСТАНОВКА БЛОКА ПИТАНИЯ

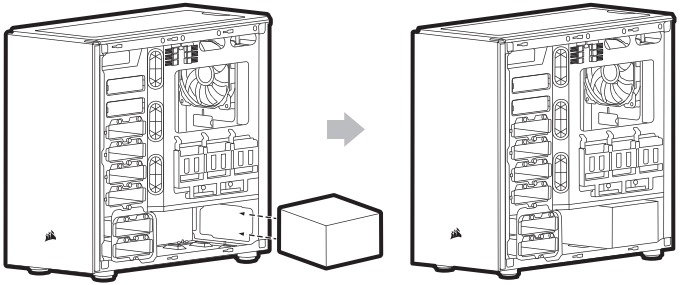

УСТАНОВКА 5,25-ДЮЙМОВОГО ПРИВОДА ОПТИЧЕСКИХ ДИСКОВ

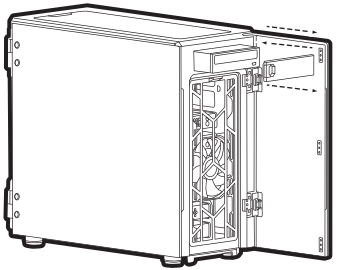

СНЯТИЕ ПЕРЕДНЕГО ОБОДКА

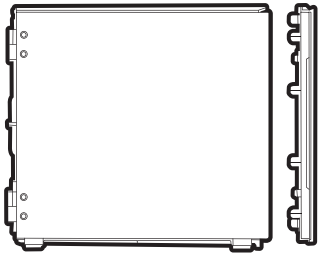

ОТКРЫВАЮЩАЯСЯ ПЕРЕДНЯЯ И БОКОВЫЕ ПАНЕЛИ

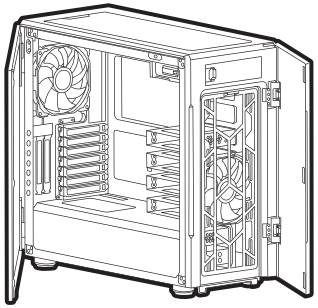

УСТАНОВКА ПЕРЕДНИХ РАЗЪЕМОВ ВВОДА-ВЫВОДА

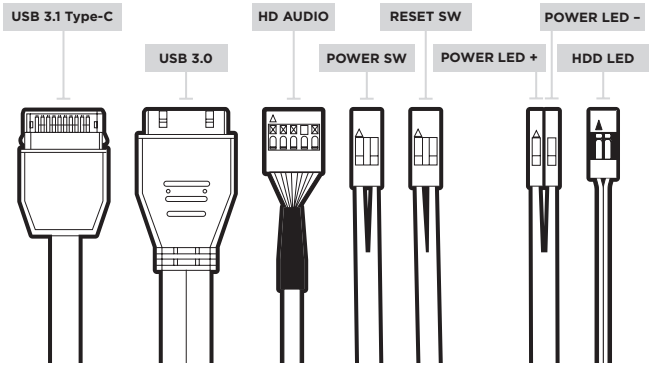

ПОВТОРИТЕЛЬ ШИМ-СИГНАЛА ВЕНТИЛЯТОРА

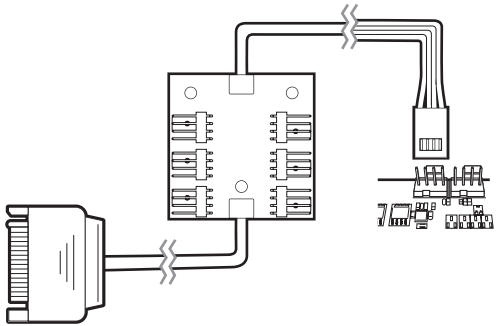

ЧАСТО ЗАДАВАЕМЫЕ ВОПРОСЫ

1. **Имеет ли значение полярность при использовании разъема питания и сброса панели ввода-вывода?**
   Нет, она важна только для светодиодных разъемов.
2. **К кому следует обратиться, если корпус получен поврежденным или один из вентиляторов не работает?**
   Перейдите на веб-сайт support.corsair.com и запросите разрешение на возврат материалов (RMA), чтобы мы смогли заменить поврежденные детали.
3. **Где можно установить вентилятор?**

Места установки вентиляторов	
Спереди	3x120mm / 2x140mm
Сверху	3x120mm / 3x140mm
Снизу	2x120mm / 2x140mm
Сзади	1x120mm / 1x140mm

Дополнительную информацию об этом корпусе см. на странице продукта на веб-сайте **corsair.com**.

機箱規格

長度 549mm
寬度 239mm
高度 497mm
最大 GPU 長度 370mm
最大 CPU 高度 170mm
最大 PSU 長度 225mm

風扇位置:
正面 ..... 3x120mm / 2x140mm
頂部 ..... 3x120mm / 3x140mm
後側 ..... 1x120mm / 1x140mm
底部 ..... 2x120mm / 2x140mm

散熱器相容性:
正面 ..... 360mm / 280mm
頂部 ..... 420mm* / 360mm
後側 ..... 140mm / 120mm

*需要拆下 ODD

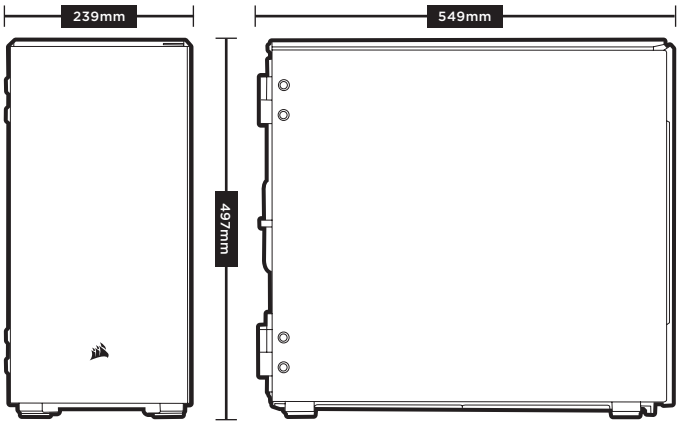

配件套件內容



風扇螺絲 (短)

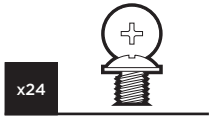

MBD 螺絲



ODD/SSD 螺絲

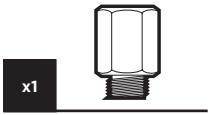

主機板支柱

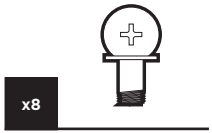

風扇螺絲 (長)



電纜束線帶

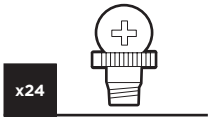

HDD 螺絲

機箱功能

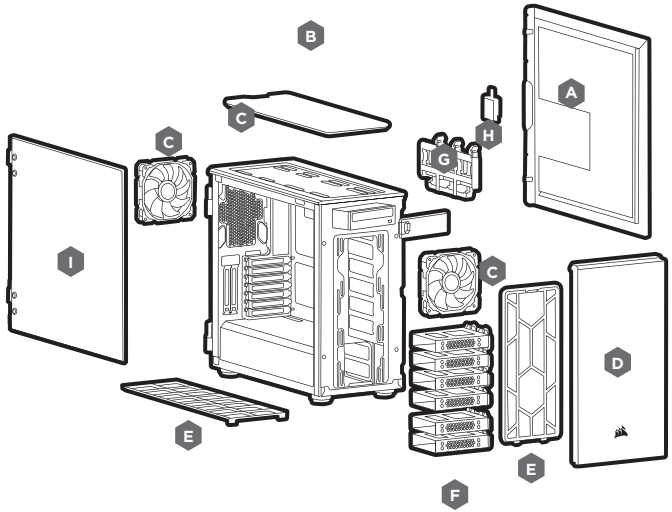

A — 實心側板，含降噪材料

B — 實心頂板，含降噪材料

C — 3x 140mm PWM 風扇

D — 絞鏈式前側框架

E — 濾塵器

F — HDD 托盤

G — SSD 托盤

H — 風扇 PWM 中繼器

I — 強化玻璃門

拆下側板

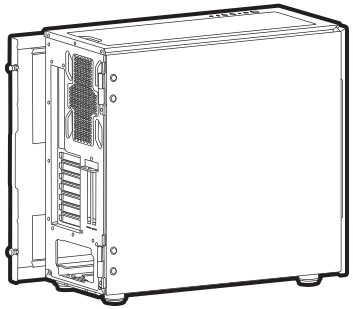

安裝主機板

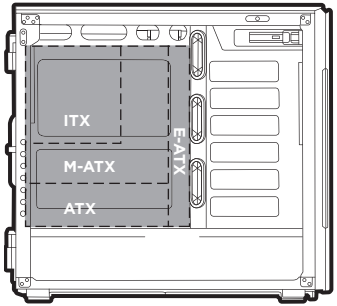

*E-ATX: 305mm x 280mm

安裝 HDD

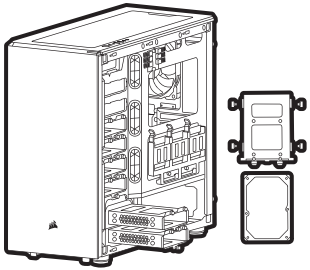

安裝 SSD

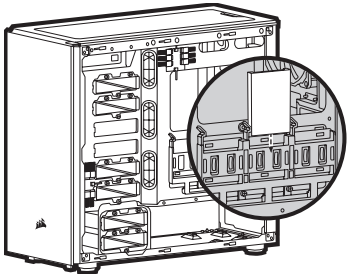

安裝 PCI-e 卡

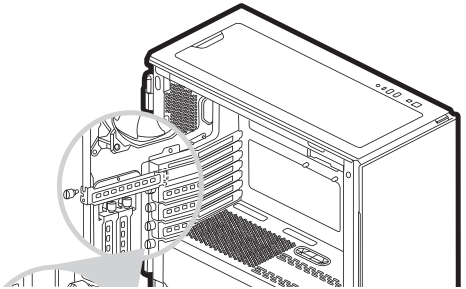

安裝 PSU

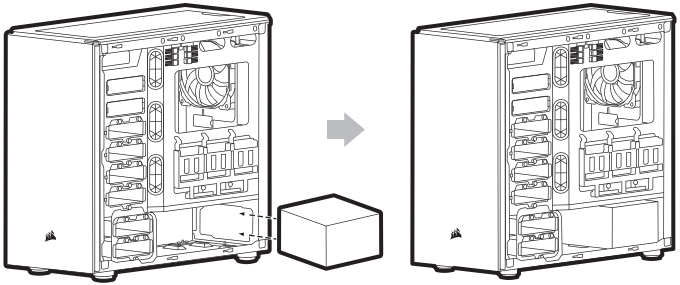

安裝 5.25" 磁碟機 (ODD)

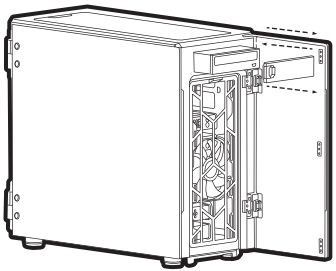

拆下前側框架

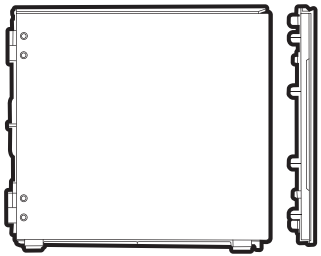

開啟前面板和側板

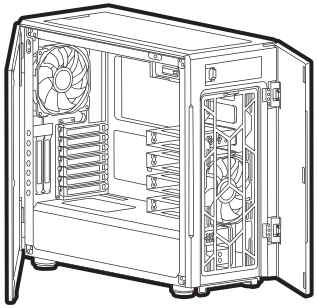

安裝前側 I/O 連接器

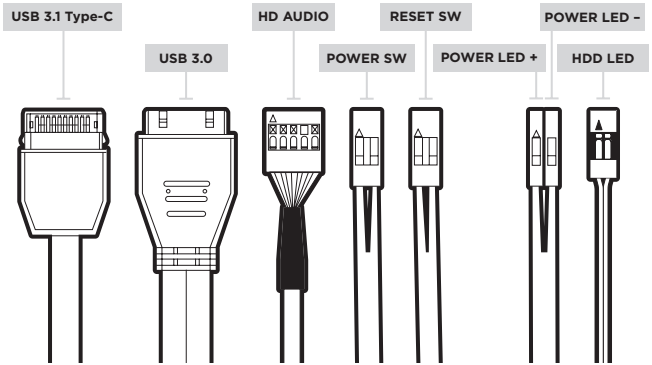

風扇 PWM 中繼器

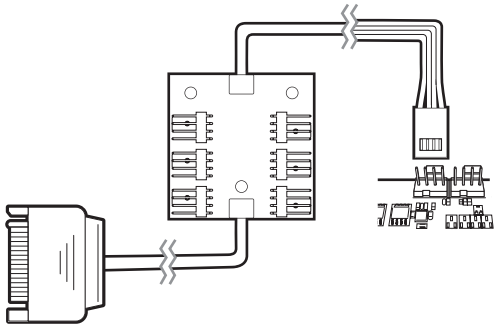

常見問題

1. 極性是否與 I/O 面板的電源和重設接頭有關?
   否，僅與 LED 接頭有關。
2. 如果收到的機箱損壞或其中一個風扇無法運作，我應該聯絡誰?
   請至 support.corsair.com 並請求 RMA，讓我們更換損壞的零件。
3. 風扇應安裝在哪裡?

風扇支架位置	
正面	3x120mm / 2x140mm
頂部	3x120mm / 3x140mm
底部	2x120mm / 2x140mm
後側	1x120mm / 1x140mm

若要進一步瞭解此機箱，請至 **corsair.com** 的產品頁面。



NOTE ON ENVIRONMENTAL PROTECTION
After the implementation of the European Directive 2012/19/EU in the national legal system, the following applies:
- Electrical and electronic devices may not be disposed of with domestic waste.
- Consumers are obligated by law to return electrical and electronic devices at the end of their service lives to the public collecting points set up for this purpose of point of sale. Details to this are defined by the national law of the respective country. This symbol on the product, the instruction manual or the package indicates that a product is subject to these regulations. By recycling, reusing the materials or other forms of utilizing old devices, you are making an important contribution to protecting our environment.

REMARQUES CONCERNANT LA PROTECTION DE L'ENVIRONNEMENT
Conformément à la directive européenne 2012/19/UE, et afin d'atteindre un certain nombre d'objectifs en matière de protection de l'environnement, les règles suivantes doivent être appliquées:
- Elles concernent les déchets d'équipement électriques et électroniques. Le pictogramme "picto" présent sur le produit, son manuel d'utilisation ou son emballage indique que le produit est soumis à cette réglementation.
- Le consommateur doit retourner le produit usager aux points de collecte prévus à cet effet. Il peut aussi le remettre à un revendeur. En permettant enfin le recyclage des produits, le consommateur contribuera à la protection de notre environnement. C'est un acte écologique.

HINWEIS ZUM UMWELTSCHUTZ
Ab dem Zeitpunkt der Umsetzung der europäischen Richtlinie 2012/19/EU in nationales Recht gilt folgendes:
- Elektrische und elektronische Geräte dürfen nicht mit dem Hausmüll entsorgt werden.
- Der Verbraucher ist gesetzlich verpflichtet, elektrische und elektronische Geräte am Ende ihrer Lebensdauer an den dafür eingerichteten, öffentlichen Sammelstellen oder an die Verkaufstelle zurückzugeben. Einzelheiten dazu regelt das jeweilige Landesrecht. Das Symbol auf dem Produkt, der Gebrauchsanleitung oder der Verpackung weist auf diese Bestimmungen hin. Mit der Wiederverwertung, der stofflichen Verwertung oder anderer Formen der Verwertung von Altgeräten leisten Sie einen wichtigen Beitrag zum Schutz unserer Umwelt. In Deutschland gelten oben genannte Entsorgungsregeln, laut Batterieverordnung, für Batterien und Akkus entsprechend.

NOTITIE AANGAANDE DE BESCHERMING VAN HET MILIEU
Ten gevolge van de invoering van de Europese Richtlijn 2012/19/EU in het nationaal juridisch system, is het volgende van toepassing:
- Electrische en electronische toestellen mogen niet weggegooid worden tesamen met het huishoudelijk afval.
- Consumenten zijn wettelijk verplicht om electrische en elctronische apparaten op het einde van gebruik in te dienen bij openbare verzamelplaatsen speciaal opgezet voor dit doeleinde of bij een verkooppunt. Verdere specificaties aangaande dit onderwerp zijn omschreven door de nationale wet van het betreffende land. Dit symbool op het product, de gebruiksaanwijzing of de verpakking duidt erop dat het product onderworpen is aan deze richtlijnen. Door te recycleren, hergebruiken van materialen of andere vormen van hergebruiken van oude toestellen, levert u een grote bijdrage aan de bescherming van het milieu.

INFORMAZIONI PER PROTEZIONE AMBIENTALE
Dopo l'implementazione della Direttiva Europea 2012/19/EU nel sistema legale nazionale, ci sono le seguenti applicazioni:
- I dispositivi elettrici ed elettronici non devono essere considerati rifiuti domestici.
- I consumatori sono obbligati dalla legge a restituire I dispositivi elettrici ed elettronici alla fine della loro vita utile ai punti di raccolta pubblici preposti per questo scopo o nei punti vendita. Dettagli di quanto riportato sono definiti dalle leggi nazionali di ogni stato. Questo simbolo sul prodotto, sul manuale d'istruzioni o sull'imballo indicano che questo prodotto è soggetto a queste regole.

NOTA SOBRE LA PROTECCIÓN MEDIOAMBIENTAL
Después de la puesta en marcha de la directiva Europea 2012/19/UE en el sistema legislativo nacional, se aplicara lo siguiente:
- Los aparatos eléctricos y electrónicos, así como las pilas y las pilas recargables, no se deben evacuar en la basura doméstica.
- El usuario está legalmente obligado a llevar los aparatos eléctricos y electrónicos, así como pilas y pilas recargables, al final de su vida útil a los puntos de recogida comunales o a devolverlos al lugar donde los adquirió. Los detalles quedaran definidos por la ley de cada país. El símbolo en el producto, en las instrucciones de uso o en el embalaje hace referencia a ello. Gracias al reciclaje, al reciclaje del material o a otras formas de reciclaje de aparatos usados, contribuye Usted de forma importante a la protección de nuestro medio ambiente.



NOTA EM PROTECÇÃO AMBIENTAL
Após a implementação da directiva comunitária 2012/19/UE no sistema legal nacional, o seguinte aplica-se:
- Todos os aparelhos eléctricos e electrónicos não podem ser despejados juntamente com o lixo doméstico.
- Consumidores estão obrigados por lei a colocar os aparelhos eléctricos e electrónicos sem uso em locais públicos específicos para este efeito ou no ponto de venda. Os detalhes para este processo são definidos por lei pelos respectivos países. Este símbolo no produto, o manual de instruções ou a embalagem indicam que o produto está sujeito a estes regulamentos. Reciclando, reutilizando os materiais dos seus velhos aparelhos, esta a fazer uma enorme contribuição para a protecção do ambiente.

WSKAZÓWKI DOTYCZĄCE OCHRONY ŚRODOWISKA
Od czasu wprowadzenia europejskiej dyrektywy 2012/19/EU do prawa narodowego obowiązują następujące ustalenia:
- Urzadzeń elektrycznych i elektronicznych nie należy wyrzucać wraz z innymi odpadami domowymi.
- Użytkownik zobowiązany jest, niepotrzebne lub zniszczone urządzenia elektryczne odnieść do punktu zbiórki lub do sprzedawcy. Szczegółowe kwestie regulują przepisy prawne danego kraju. Informuje o tym symbol przekreślonego kosza umieszczony na opakowaniu. Segregując śmieci pomagasz chronić środowisko naturalne.

ОХРАНА ОКРУЖАЮЩЕЙ СРЕДЫ
С момента перехода национального законодательства на европейские нормативы 2012/19/ЕС действительно следующее:
- Электрические и электронные приборы запрещается утилизировать вместе с обычным мусором.
- Потребитель, согласно закону, обязан утилизировать электрические и электронные приборы в специально предназначенных для этого пунктах сбора, либо пунктах продажи. Детальная регламентация этих требований осуществляется соответствующим местным законодательством. Необходимость соблюдения данных предписаний обозначается особым значком на изделии, инструкции по эксплуатации или упаковке. При переработке, повторном использовании материалов или при другой форме утилизации бывших в употреблении приборов особое внимание уделяйте охране окружающей среды. В соответствии с предписаниями по обращению с батареями, в Германии вышеназванные нормативы действуют для утилизации батарей и аккумуляторов.

YMPÄRISTÖNSUOJELUA KOSKEVA OHJE
Siitä lähtien, kun Euroopan unionin direktiivi 2012/19/EU otetaan käyttöön kansallisessa lainsäädännössä, pätevät seuraavat määräykset:
- Sähkö- ja elektroniikkalaitteita ei saa hävittää talousjätteen mukana.
- Kuluttajalla on lain mukaan velvollisuus toimittaa sähkö- ja elektroniikkalaitteet niiden käyttöiän päätyttyä niille varattuihin julkisiin keräyspisteisiin tai palauttaa ne myyntipaikkaan. Tähän liittyvistä yksityiskohdista säädetään kulloisenkin osavaltion laissa. Näistä määräyksistä mainitaan myös tuotteen symbolissa, käyttöohjeessa tai pakkauksessa. Uudelleenkäytöllä, materiaalien uudelleenkäytöllä tai muilla vanhojen laitteiden uudelleenkäyttötavoilla on tärkeä vaikutus yhteisen ympäristömme suojelussa.

KÖRNYEZETVÉDELMI TUDNIVALÓK
Az európai irányelvek 2012/19/EU ajánlása szerint, a megjelölt időponttól kezdve, minden EU-s tagállamban érvényesek a következők:
- A leselejtezett elektromos és elektronikus készülékeket nem szabad a háztartási szemétbe dobni.
- Az elhasznált és működésképtelen elektromos és elektronikus készülékek gyűjtésére törvényi előírás kötelez mindenkit, ezért azokat el kell szállítani egy kijelölt gyűjtő helyre vagy visszavinni a vásárlás helyére. A termék csomagolásán feltüntetett szimbólum egyértelmű jelzést ad erre vonatkozóan a felhasználónak. A régi készülékek begyűjtése, visszaváltása vagy bármilyen formában történő újra hasznosítása közös hozzájárulás környezetünk védelméhez.

OCHRANA ŽIVOTNÍHO PROSTŘEDÍ
Evropská směrnice 2012/19/EU stanovuje:
- Elektrická a elektronické přístroje se nesmí vhazovat do domácího odpadu.
- Elektrické a elektronické přístroje musí být zlikvidovány podle zákona na místech k tomu určených. Recyklací nebo jiným způsobem zpracování výrazně přispíváte k ochraně našeho životního prostředí!

OCHRANA ŽIVOTNÉHO PROSTREDIA
Európska smernica 2012/19/EÚ stanovuje:
- Elektrické a elektronické zariadenia sa nesmú vyhadzovať do domáceho odpadu.
- Spotrebiteľ je zo zákona povinný zlikvidovať elektrické a elektronické zariadenia na miesta k tomu určené. Symbolizuje to obrázok v návode na použitie, alebo na balení výrobku. Recykláciou, alebo inými formami využitia starých prístrojov prispievate v značnej miere k ochrane vášho životného prostredia.



INFORMASJON OM BESKYTTELSE AV MILJØET
Etter implementering av EU-direktiv 2012/19/EU i det nasjonale lovverk, er følgende gjort gjeldende:
- Elektrisk og elektronisk utstyr skal ikke kastes sammen med husholdningsavfall.
- Forbrukere er pålagt ved lov å returnere elektrisk og elektronisk utstyr ved enden av levetiden til offentlige oppsamlingspunkter, oppsatt for dette formål eller til utsalgssteder for slikt utstyr. Detaljer rundt dette er definert i lovverket i det respektive land. Dette symbolet på produktet, bruksanvisningen eller forpakningen forteller at et produkt faller inn under disse betingelsene. Ved resirkulering, gjenbruk av materialet eller på andre måter å nyttiggjøre gammelt utstyr bidrar du på en viktig måte til å beskytte vårt felles miljø!

ΥΠΟΔΕΙΞΗ ΣΧΕΤΙΚΑ ΜΕ ΤΗΝ ΠΡΟΣΤΑΣΙΑ ΠΕΡΙΒΑΛΛΟΝΤΟΣ
Από τη στιγμή που η Ευρωπαϊκή Οδηγία 2012/19/ΕΕ ενσωματώνεται στο εθνικό δίκαιο ισχύουν τα εξής:
- Οι ηλεκτρικές και ηλεκτρονικές συσκευές δεν επιτρέπεται να πετιούνται στα σκουπίδια.
- Ο καταναλωτής υποχρεούται δια νόμου να επιστρέφει τις ηλεκτρικές και ηλεκτρονικές συσκευές στο τέλος της ζωής τους πίσω στα ειδικά προβλεπόμενα σημεία συγκέντρωσης ή στα καταστήματα αγοράς. Οι λεπτομέρειες ρυθμίζονται στη σχετική νομοθεσία. Το σύμβολο πάνω στο προϊόν, στο εγχειρίδιο χρήσης ή στη συσκευασία παραπέμπει σε αυτές τις διατάξεις. Με την επαναχρησιμοποίηση, την ανακύκλωση των υλικών ή με άλλους τρόπους αξιοποίησης των παλαιών συσκευών συμμετέχετε ενεργά στην προστασία του περιβάλλοντός μας. Στη Γερμανία ισχύουν αντίστοιχα οι παραπάνω κανόνες απόρριψης σύμφωνα με τον κανονισμό για μπαταρίες και συσσωρευτές.

ÇEVRE KORUMA UYARISI
Avrupa Birliği Direktifi 2012/19/EU ulusal yasal uygulamalar için de geçerli olduğu tarihten itibaren:
- Elektrikli ve elektronik cihazlar normal evsel çöpe atılmamalıdır.
- Tüketiciler için, artık çalışmayan elektrikli ve elektronik cihazları, kamuya ait toplama yerlerine götürme veya satın alındıkları yerlere geri verme yasal bir zorunluluktur. Bu konu ile ilgili ayrıntılar ulusal yasalarla düzenlenmektedir. Ürün üzerinde, kullanma kılavuzunda veya ambalajda bulunan bu sembol tüketiciyi bu konuda uyarır. Eski cihazların geri kazanımı, yapıldıkları malzemelerin değerlendirilmesi veya diğer değerlendirme şekilleri ile, çevre korumasına önemli bir katkıda bulunursunuz. Yukarıda adı geçen atık toplama kuralları Almanya'da piller ve aküler için de geçerlidir.

ANVISNINGER TIL BESKYTTELSE AF MILJØET
Efter implementeringen af det europæiske direktiv 2012/19/EU i det nationale ligvivningssystem gælder følgende:
- Elektriske og elektroniske apparater må ikke bortskaffes med husholdningsaffaldet.
- Forbrugeren er ved afslutningen af elektriske og elektroniske apparaters levetid lovmæssigt forpligtet til at aflevere disse på de dertil indrettede offentlige indsamlingssteder eller hos sælgeren. Enkeltheder vedrørende dette fastlægges af de respektive landes nationale lovgivning. Dette symbol på produktet, betjeningsvejledningen eller emballagen viser, at produktet er underlagt disse bestemmelser. Med genanvendelse, genanvendelse af materialer eller andre former for genbrug af gamle apparater yder du et vigtigt bidrag til beskyttelse af vores miljø.

NOT OM MILJÖSKYDD
Efter implementeringen av EU direktiv 2012/19/EU i den nationella lagstiftningen, gäller följande:
- Elekriska och elektroniska apparater får inte avyttras med hushållsavfall.
- Konsumenter är skyldiga att återlämna elektriska och elektroniska apparater vid slutet av dess livslängd till, för detta ändamål, offentliga uppsamlingsplatser. Detaljer för detta definieras via den nationella lagstiftningen i respektive land. Denna symbol på produkten, instruktionsmanualen eller på förpackningen indikerar att produkten innefattas av denna bestämmelse. Genom återvinning och återanvändning av material bidrar du till att skydda miljön och din omgivning.



This equipment has been tested and found to comply with the limits for a Class B digital device, pursuant to part 15 of the FCC Rules. These limits are designed to provide reasonable protection against harmful interference in a residential installation. This equipment generates, uses and can radiate radio frequency energy and, if not installed and used in accordance with the instructions, may cause harmful interference to radio communications. However, there is no guarantee that interference will not occur in a particular installation. If this equipment does cause harmful interference to radio or television reception, which can be determined by turning the equipment off and on, the user is encouraged to try to correct the interference by one or more of the following measures:
- Reorient or relocate the receiving antenna.
- Increase the separation between the equipment and receiver.
- Connect the equipment into an outlet on a circuit different from that to which the receiver is connected.
- Consult the dealer or an experienced radio/TV technician for help.

FCC Caution: Any changes or modifications not expressly approved by the party responsible for compliance could void the user's authority to operate this equipment.

This Class B digital apparatus meets all requirements of the Canadian Interference-Causing Equipment Regulations.
CAN ICES-3(B)/NMB-3(B)

Cet appareil numérique de la class B respecte toutes les exigences du Règlement sur le materiel brouilleur du Canada.
CAN ICES-3(B)/NMB-3(B)



CORSAIR MEMORY, Inc. declares that this equipment is in compliance with Directive 2011/65/EU. A copy of the original declaration of conformity can be obtained at "corsair.com/documentation".

CORSAIR MEMORY, Inc. déclare que son équipement est conforme aux directive 2011/65/UE. Une copie de la déclaration de conformité originale peut être obtenue en envoyant un courrier électronique à l'adresse corsair.com/documentation.

CORSAIR MEMORY, Inc. erklärt, dass dieses Gerät den Richtlinien 2011/65/EU entspricht. Eine Kopie der ursprünglichen Konformitätserklärung kann unter corsair.com/documentation angefordert werden.

CORSAIR MEMORY, Inc. verklaart dat dit apparaat overeenstemt met Europese Richtlijn 2011/65/EU. Een kopie van de originele conformiteitsverklaring kan worden verkregen via corsair.com/documentation.

THE AUTHORIZED REPRESENTATIVE IN EUROPE
CORSAIR MEMORY, BV
Wormerweg 8, 1311 XB, Almere, Netherlands

CORSAIR MEMORY, Inc. dichiara che il presente apparecchio è conforme alla Direttiva 2011/65/UE. È possibile richiedere una copia della dichiarazione originale di conformità inviando un'email all'indirizzo "corsair.com/documentation".

CORSAIR MEMORY, Inc. declara que este equipo cumple con las directiva 2011/65/UE. Puede obtener una copia de la declaración de conformidad original en "corsair.com/documentation".

A CORSAIR MEMORY, Inc. declara que este equipamento está em conformidade com as Diretiva 2011/65/UE. É possível obter uma cópia da declaração de conformidade original através do endereço "corsair.com/documentation".

Firma CORSAIR MEMORY, Inc. oświadcza, że to urządzenie jest zgodne z dyrektywami 2011/65/UE. Kopię deklaracji zgodności można uzyskać pod adresem corsair.com/documentation.

製造年份：詳產品本體 S/N 標示
製造號碼：詳產品本體 S/N 標示
生產國別：中國
功能規格或相容性：詳見包裝內容物說明
製造商/進口商名稱：海盜船電子股份有限公司
製造商/進口商地址：新北市汐止區新台五路一段93號31樓
製造商/進口商電話：+886-2-2697-3918

CHINA RoHS

部件名称	产品中有毒有害物质或元素的名称及含量					
	铅 Pb	汞 Hg	镉 Cd	六价铬 Cr^{+6}	多溴联苯 PBB	多溴二苯醚 PBDE
印刷电路板及电子组件	X	○	○	○	○	○
外壳	○	○	○	○	○	○
连接线/配件	○	○	○	○	○	○

本表格依据 SJ/T11364 的规定编制。

○: 表示该有毒有害物质在该部件所有均质材料中的含量均在 GB/T 26572 规定的限量要求以下。

X: 表示该有毒有害物质至少在该部件的某一均质材料中的含量超出 GB/T 26572 规定的限量要求。

表中标有“X”的所有部件都符合欧盟 RoHS 法规“欧洲议会和欧盟理事会
2011 年 6 月 8 日关于电子电器设备中限制使用某些有害物质的 2011/65/EU 号指令”。

注: 环保使用期限的参考标识取决于产品正常工作的温度和湿度等条件。

