SILVERSTONE

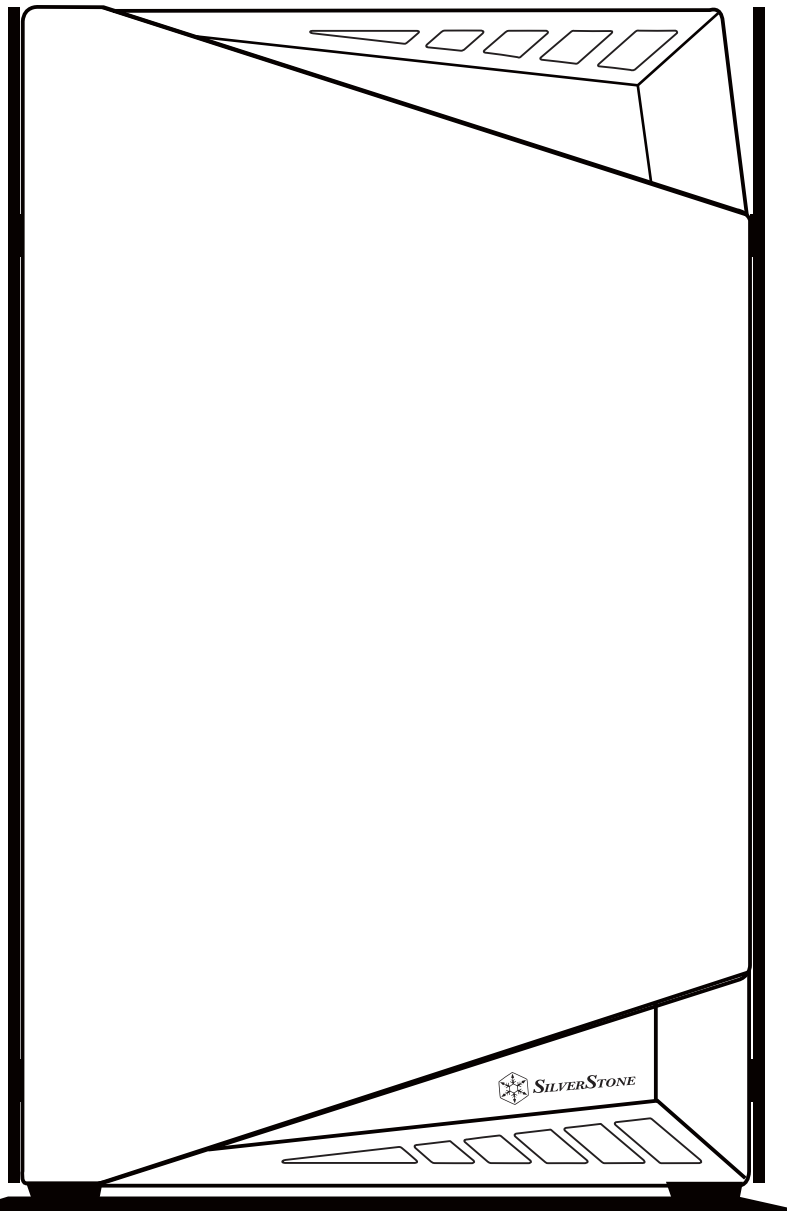

Lucid Series

LD03

Small form factor case with artful blend of engineering and aesthetics

www.silverstonetek.com

Accessory Content / Zubehörinhalt / Contenu en accessoires / Contenido de los accesorios / Contenuto accessorio / 配件 / 配件 / Дополнительные элементы / 付属品内容 / 액세서리 내용물

Installation Guide / Installationsanleitung / Guide d'installation / Guía de instalación / Guida all'installazione / Руководство по установке / インストールガイド / 설치 가이드 / คู่มือการติดตั้ง / 安裝說明 / 安装说明

Components Limitation / Komponentenbegrenzung / Limitation des composants / Limitación de los componentes / Limitazione dei componenti / Ограничения компонентов / コンポーネント限度 / 부품 제약 / ขีดจำกัดของชิ้นส่วนต่าง ๆ / 零組件限制 / 零组件限制

Removal of Filters and Fans / Filter und Lüfter entfernen / Extracción de filtros y ventiladores / Retrait des filtres et des ventilateurs / Rimozione di filtri e ventole / Снятие фильтров и вентиляторов / フィルターおよびファンの取り外し / 필터와 팬의 제거 / การถอดแผ่นกรองและพัดลม / 移除濾網和風扇 / 移除滤网和风扇

Accessory Content

SECURE MOTHERBOARD 3.5" HDD / PSU

SCREW (#6-32)

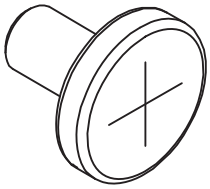

DEUTSCH
MOTHERBOARD / 3,5-ZOLL-FESTPLATTE / NETZTEIL SICHERN

FRANÇAIS
FIXATION DE LA CARTE MÈRE / DISQUE DUR 3,5" / BLOC D'ALIMENTATION

ESPAÑOL
Fije la placa base / 3,5" HDD/PSU

ITALIANO
FISSAGGIO SCHEDA MADRE / HDD DA 3,5" / PSU

ไทย
ยึดเมนบอร์ด / 3.5" HDD / PSU

РУССКИЙ
Крепление материнской платы/3,5" HDD/БП

繁體中文
固定主機板 / 3.5" HDD / PSU

簡体中文
固定主板 / 3.5" HDD / PSU

日 本 語
マザーボード固定用 / 3.5" HDD / PSU

한 국 어
마더보드 / 3.5" HDD / PSU 고정

SECURE 2.5" HDD

SCREW (M3)

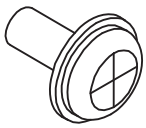

DEUTSCH
2,5-ZOLL-FESTPLATTE SICHERN

FRANÇAIS
FIXATION DU DISQUE DUR 2,5"

ESPAÑOL
Fije el HDD 2,5"

ITALIANO
FISSAGGIO HDD DA 2,5"

ไทย
ยึด HDD 2.5"

РУССКИЙ
Крепление 2,5" HDD

繁體中文
固定2.5" HDD

簡体中文
固定2.5" HDD

日 本 語
2.5" HDD固定用

한 국 어
2.5" HDD 고정

PWM FAN CABLE 1 TO 2 (SPLITTER CABLE)

FAN CABLE

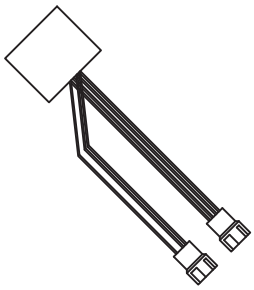

DEUTSCH
PWM-Lüfterkabel 1 in 2 (Verteilerkabel)

FRANÇAIS
Câble de ventilateur PWM 1 vers 2 (Câble séparateur)

ESPAÑOL
Cable ventilador PWM 1 a 2 (Cable Splitter)

ITALIANO
Cavo per ventole PWM da 1 a 2 (cavo splitter)

ไทย
สายเคเบิลพัดลม PWM 1 เป็น 2 (สายเคเบิลแยก)

РУССКИЙ
Кабель-разветвитель вентилятора PWM

繁體中文
PWM 風扇分接線

簡体中文
PWM 风扇分接线

日 本 語
PWMファンケーブル1~2（スプリッターケーブル）

한 국 어
1 to 2 PMW 팬 케이블 (스플리터 케이블)

Installation Guide

1

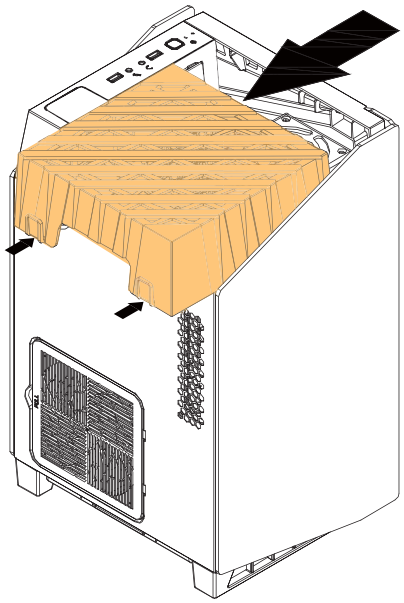

2

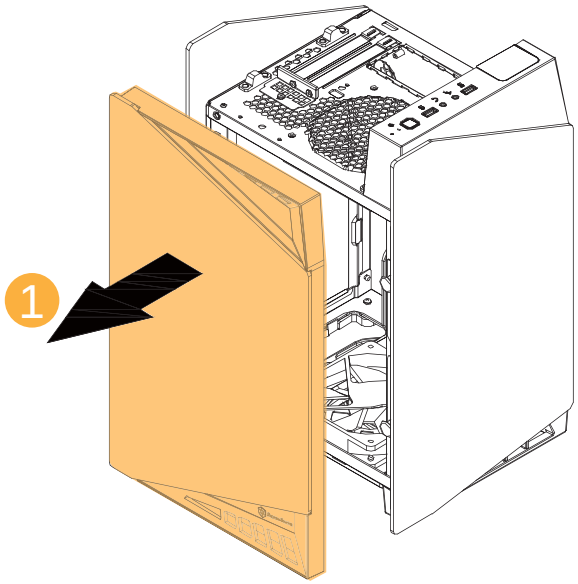

3

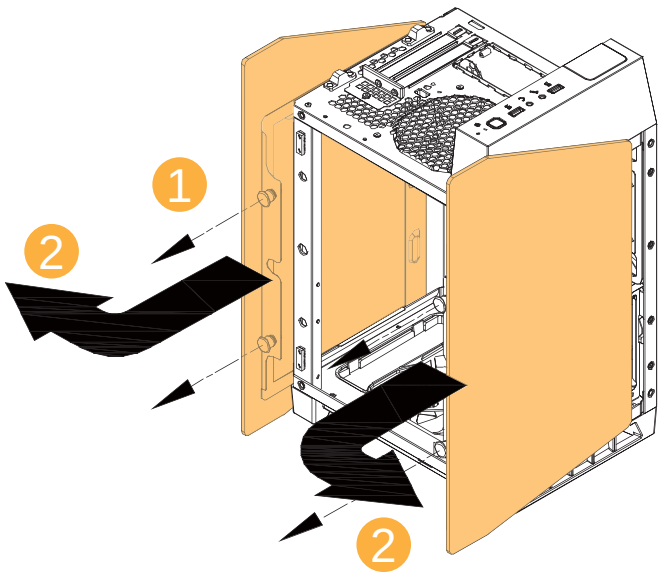

4

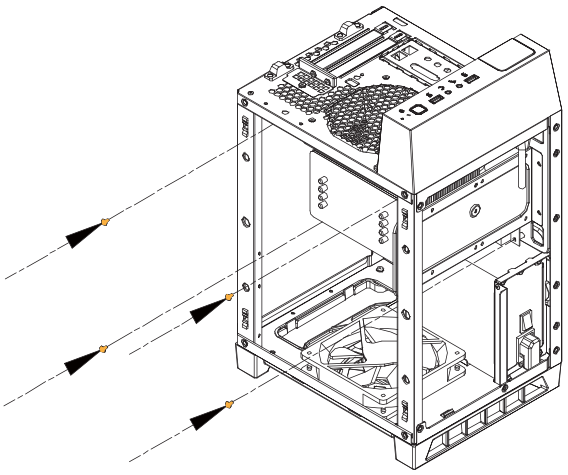



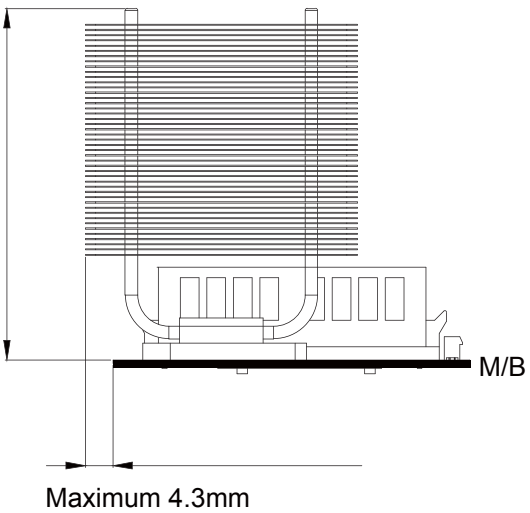

ENGLISH

Install motherboard
Cooler limitation
Height < 190mm
Clearance from top edge of motherboard < 4.3mm

DEUTSCH

Motherboard installieren
Höhenbeschränkung für Kühler
Höhe < 190mm
Abstand vom oberen Rand des Motherboards < 4.3mm

FRANÇAIS

Installez la carte mère
Limitation du refroidisseur de l'unité centrale
Hauteur < 190 mm
Espace libre depuis le bord supérieur de la carte mère < 4,3 mm

ESPAÑOL

Instalar placa base
Limitación del disipador
Altura < 190mm
Espacio desde el borde superior de la placa base < 4,3mm

ITALIANO

Installare la scheda madre
Limite del dissipatore della CPU
Altezza < 190 mm
Spazio dal bordo superiore della scheda madre < 4,3 mm

ไทย

ติดตั้งเมนบอร์ด
ขีดจำกัดของตัวระบายความร้อน CPU
ความสูง < 190 มม.
ระยะเผื่อจากขอบบนของเมนบอร์ด< 4.3 มม.

РУССКИЙ

Установите материнскую плату
Ограничение на кулер процессора
Высота < 190 мм
Зазор от верхнего края материнской платы < 4,3 мм

繁體中文

安裝主板
散熱器限制：
高度 < 190mm
寬度不得超出主板上緣外 4. 3mm

簡体中文

安装主板
散热器限制：
高度<190mm
宽度不得超出主板上缘外4. 3mm

日 本 語

マザーボードのインストール
CPUクーラーの限度
高さ < 190mm
マザーボード上端からの突出範囲 < 4.3 mm

한 국 어

마더보드를 설치합니다
CPU 쿨러의 한계
높이 < 190mm
마더보드 상단 끝에서부터의 간격 < 4.3 mm

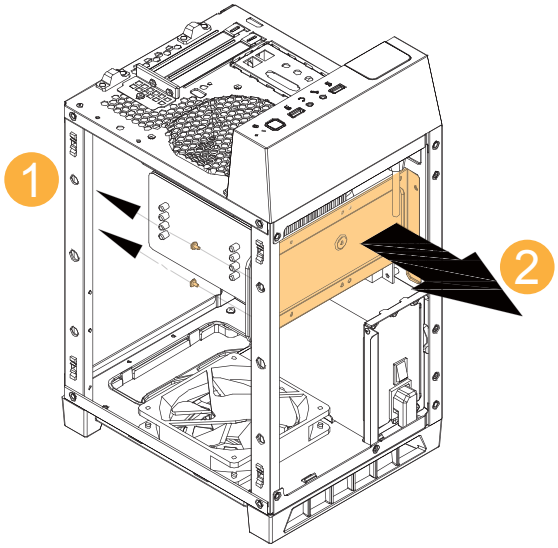

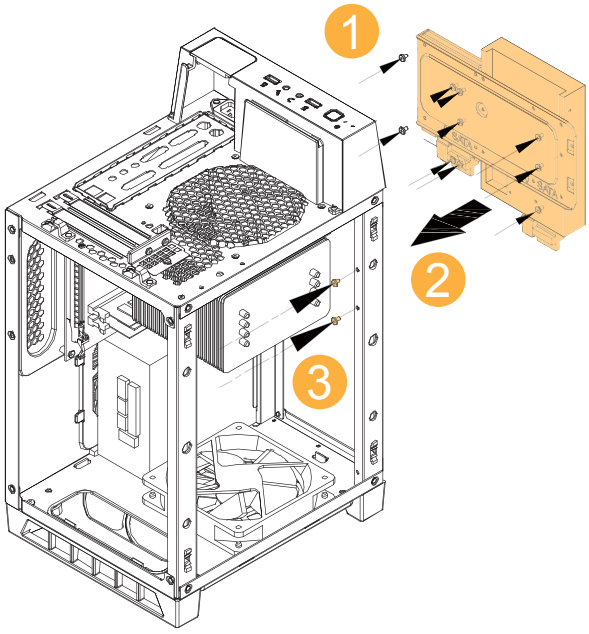

ENGLISH

Install 3.5" / 2.5" devices
HDD limitation
2.5" x 2 or (3.5" x 1) + (2.5" x 1)

DEUTSCH

3,5- / 2,5-Zoll-Geräte
Festplattenbegrenzung
2.5" x 2 oder (3.5" x 1) + (2.5" x 1)

FRANÇAIS

Installez les périphériques 3,5" / 2,5"
limitation du HDD
2,5" x 2 ou (3,5" x 1) + (2,5" x 1)

ESPAÑOL

Instalación dispositivos 3,5" / 2,5"
Limitación de HDD
2.5" x 2 o (3.5" x 1) + (2.5" x 1)

ITALIANO

Installazione di dispositivi da 3,5" / 2,5"
Limitazione dell HDD
2,5" x 2 o (3,5" x 1) + (2,5" x 1)

ไทย

ติดตั้งอุปกรณ์ 3.5" / 2.5"
ข้อ จำกัด HDD
2.5" x 2 หรือ (3.5" x 1) + (2.5" x 1)

РУССКИЙ

Установка устройств 3,5" / 2,5"
Ограничение HDD
2,5" x 2 или (3,5" x 1) + (2,5" x 1)

繁體中文

安裝3. 5" / 2. 5" 裝置
硬碟限制:
2. 5" x 2 或 (3. 5" x 1) + (2. 5" x 1)

簡体中文

安装3. 5" /2. 5" 装置
硬盘限制:
2. 5" x 2 或 (3. 5" x 1) + (2. 5" x 1)

日 本 語

3.5" / 2.5" デバイスのインストール
HDDの制限
2.5" x 2または(3.5" x 1) + (2.5" x 1)

한 국 어

3.5" / 2.5" 장치 설치
HDD 제한
2.5" x 2 또는 (3.5" x 1) + (2.5" x 1)

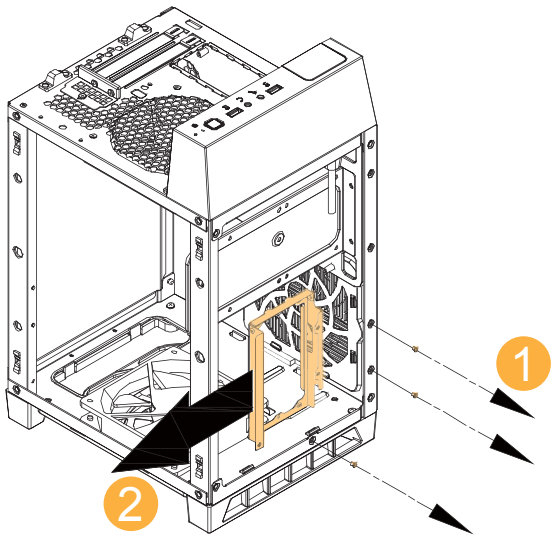

ENGLISH

Install power supply
PSU limitation Support up to SFX-L length < 130mm

DEUTSCH

Netzteil installieren
Netzteil-Einschränkungen Unterstützung bis SFX-L
Länge < 130 mm

FRANÇAIS

Installer le bloc d'alimentation
Limitation du bloc d'alimentation Prise en charge
jusqu'à la longueur SFX-L < 130 mm

ESPAÑOL

Instalar fuente de alimentación
Limitación PSU Acepta hasta SFX-L Longitud < 130mm

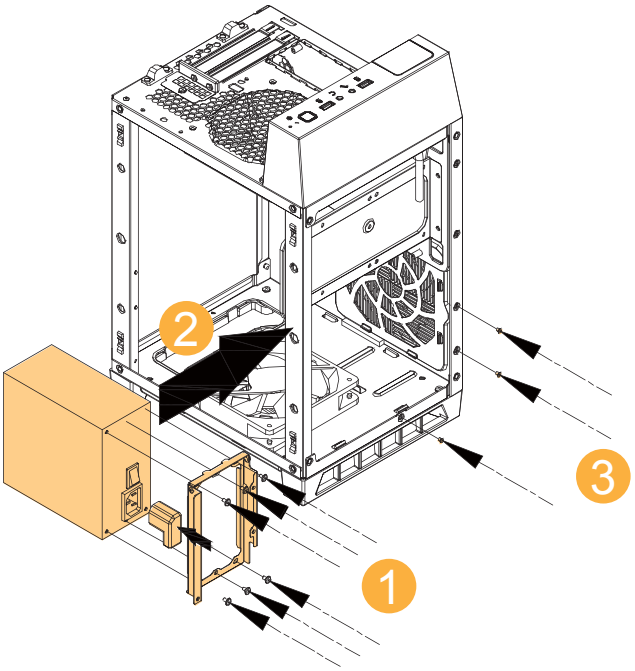

ITALIANO

Installare l'alimentatore
Limitazioni PSU Supporto fino a SFX-L lunghezza < 130 mm

ไทย

ติดตั้งเพาเวอร์ซัพพลาย
ขีดจำกัด PSU สนับสนุนสูงสุดถึง SFX-L ความยาว < 130 มม.

РУССКИЙ

Установите блок питания
Ограничение размера блока питания
Поддерживается форм-фактор до SFX-L Длина < 130 мм

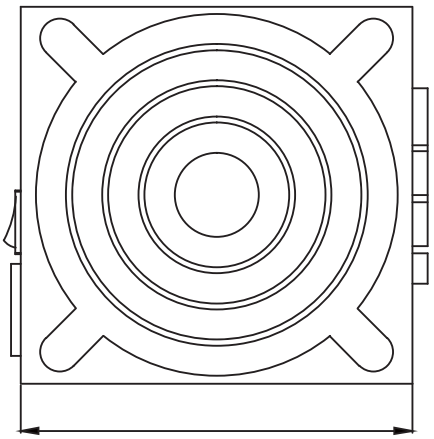

繁體中文

安裝電源
電源供應器限制支援最大SFX-L長度最長130mm

簡体中文

安装电源
电源供应器限制支持最大SFX-L长度最长130mm

日 本 語

電源をインストールする
PSU限度 最大SFX-Lに対応長さ < 130mm

한 국 어

파워 서플라이를 설치합니다
PSU 제약 최대 SFX-L 지원 길이 < 130mm

7

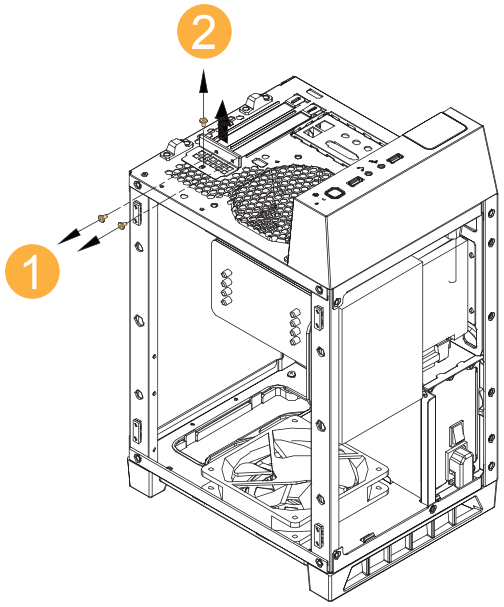

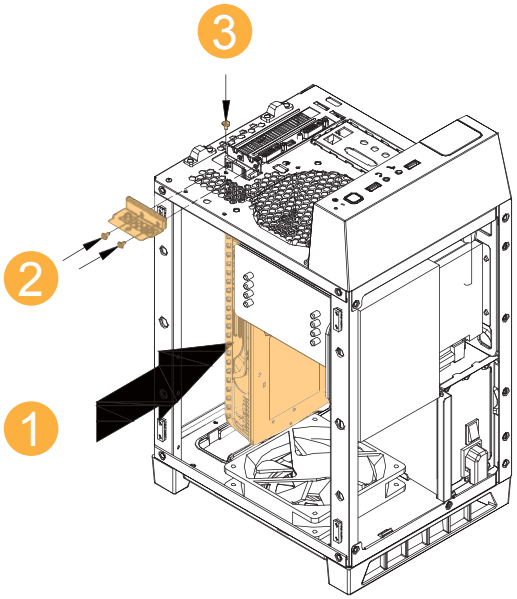

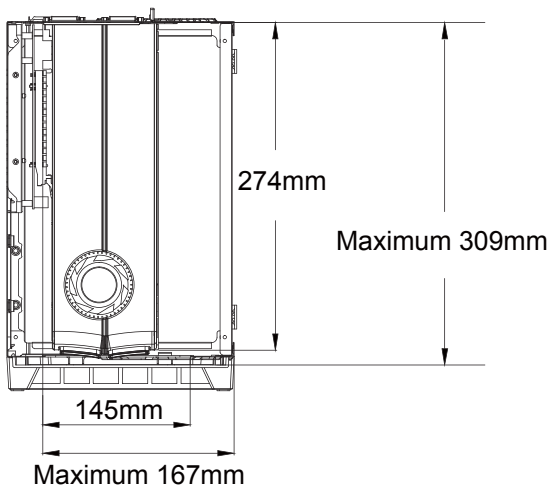

ENGLISH

Install graphics card
Expansion card limitation
For graphics card that exceeds 274mm length, the width of it has to be shorter than 145mm. Remove the filter on bottom first, then insert the graphics card into the cutout from the bottom at an angle. Graphics card with thickness of 48mm or less is recommended.

DEUTSCH

Grafikkarte installieren
Erweiterungskarten-Einschränkungen
Bei Grafikkarten mit einer Länge von mehr als 274 mm muss die Breite weniger als 145 mm betragen. Entfernen Sie zunächst den Filter an der Unterseite und stecken Sie dann von unten die Grafikkarte angewinkelt in die Aussparung.
Es werden Grafikkarten mit einer Dicke von 48 mm oder weniger empfohlen.

FRANÇAIS

Installer la carte graphique
Limitation de la carte d'extension
Pour les cartes graphiques qui dépassent 274 mm de longueur, la largeur doit être inférieure à 145 mm. Enlevez d'abord le filtre sur la partie inférieure, puis insérez la carte graphique dans la fente depuis la partie inférieure en formant un angle.
Une carte graphique d'une épaisseur de 48 mm ou moins est recommandée.

ESPAÑOL

Instalar tarjeta gráfica
Limitación de la tarjeta de expansión
Para las tarjetas gráficas que superen los 274mm de longitud, la anchura debe ser inferior a 145mm. Retire primero el filtro inferior, luego inserte la tarjeta gráfica en el recorte de la parte inferior en ángulo.
Se recomiendan tarjetas gráficas con un grosor de 48mm o menos.

ITALIANO

Installare la scheda grafica
Limitazioni della scheda di espansione
Per la scheda grafica di lunghezza superiore a 274 mm, la larghezza deve essere inferiore a 145 mm. Rimuovere prima il filtro sul fondo, quindi inserire la scheda grafica nel vano dal basso ad angolo.
Si consiglia una scheda grafica di 48 mm di spessore o meno.

ไทย

ติดตั้งกราฟฟิกการ์ด
ขีดจำกัดเอ็กซแพนชั่นการ์ด
สำหรับกราฟฟิกการ์ดที่มีความยาวเกิน 274 มม. ความกว้างของการ์ดต้องน้อยกว่า 145 มม. ถอดแผ่นกรองที่ด้านล่างก่อน จากนั้นเสียบกราฟฟิกการ์ดลงในช่องจากด้านล่างที่ขอบมุม
แนะนำให้ใช้กราฟฟิกการ์ดที่มีความหนาไม่เกิน 48 มม.

РУССКИЙ

Установите видеокарту
Ограничение размера карты расширения
Если длина видеокарты превышает 274 мм, ширина должна быть меньше 145 мм.
Сначала снимите фильтр снизу, затем вставьте видеокарту в слот снизу под углом.
Рекомендуется видеокарта толщиной 48 мм или менее.

繁體中文

安裝顯示卡
顯卡限制
若長度為超過274mm的顯卡，顯卡寬度需小於145mm，並於安裝前先卸除底部濾網，斜插入底部孔洞後，再將整張顯卡放入機殼安裝：顯卡厚度建議選擇48mm以下之型號。

簡体中文

安装显示卡
显卡限制
若长度为超过274mm的显卡，显卡宽度需小于145mm，并于安装前先卸除底部滤网，斜插入底部孔洞后，再将整张显卡放入机壳安装：显卡厚度建议选择48mm以下之型号。

日 本 語

グラフィックスカードのインストール
拡張カード限度
長さ274mmを超えるグラフィックスカードの場合、幅は145mm未満である必要があります。底部のフィルターを外してから、底部の切り欠きから直角にグラフィックスカードを差し込みます。
グラフィックスカードの推奨厚さは48mm以下です。

한 국 어

그래픽 카드를 설치합니다
확장 카드 제약
길이 274mm 를 초과하는 그래픽 카드의 경우, 그래픽 카드의 너비가 145mm보다 짧아야만 합니다. 우선 바닥의 필터를 제거하고, 바닥에서부터 비스듬히 그래픽 카드를 삽입합니다
그래픽 카드의 두께는 48mm 이하를 권장합니다

Finish installation

8

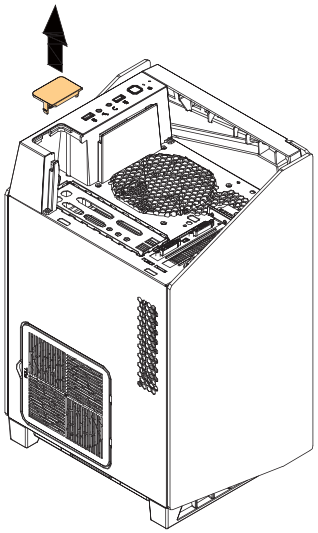

9

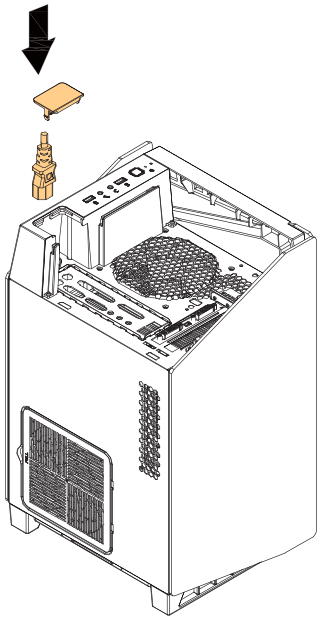

10

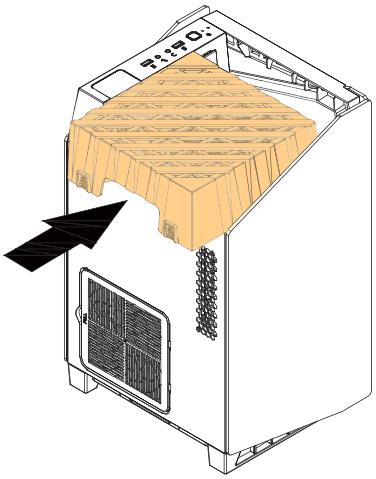

Components limitation

Top

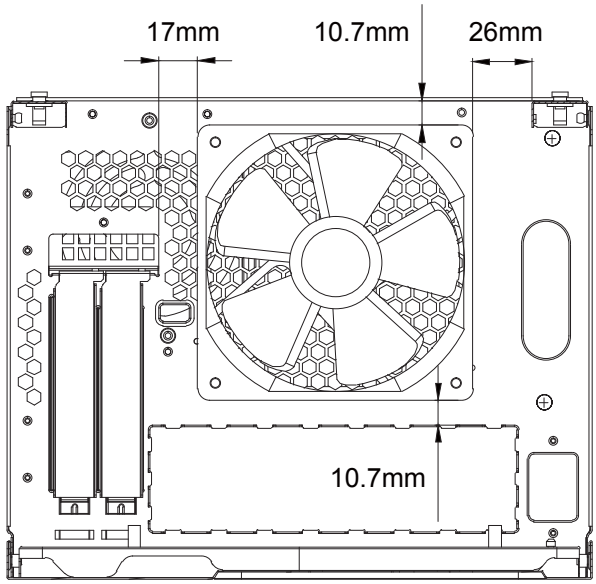

Bottom

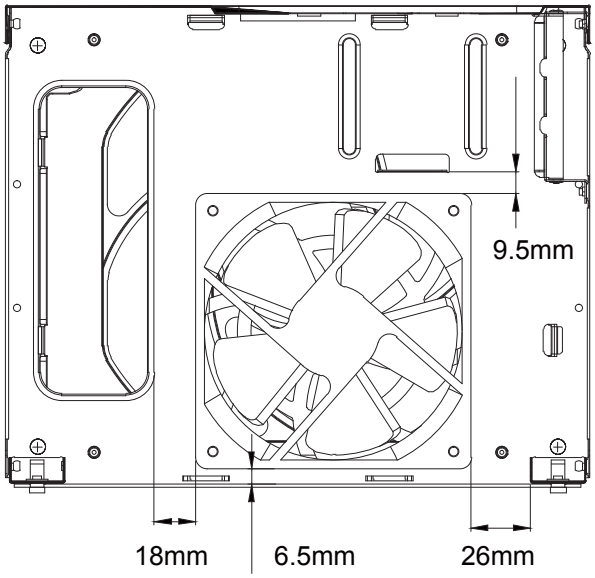

ENGLISH

Radiators
Top: 120 rad. x 1
Bottom: 120mm rad. x 1

DEUTSCH

Kühlkörper
Deckel: 120mm rad. x 1
Bottom: 120mm rad. x 1

FRANÇAIS

Radiateurs
Dessus: 120mm rad. x 1
Le fond : 120mm rad. x 1

ESPAÑOL

Disipadores
Tapa: 120mm rad. x 1
Parte inferior: 120mm rad. x 1

ITALIANO

Radiatori
Superiore: 120mm rad. x 1
Inferiore: 120mm rad. x 1

ไทย

เรดิเอเตอร์
ดานบน: 120 มม. เรดิเอเตอร์ x 1
ดานลาง: 120 มม. เรดิเอเตอร์ x 1

РУССКИЙ

Радиаторы
Верхняя: 120 мм Радиатор x 1
Нижняя: 120 мм Радиатор x 1

繁體中文

水冷裝置
上板： 120mm 水冷排 x 1
底板： 120mm 水冷排 x 1

簡体中文

水冷装置
上板： 120mm 水冷排 x 1
底板： 120mm 水冷排 x 1

日 本 語

ラジエター
トップ: 120mm ラジエター x 1
底面: 120mm ラジエター x 1

한 국 어

라디에이터
상단: 120mm 라디에이터 x 1
하단: 120mm 라디에이터 x 1

Removal of filters and fans

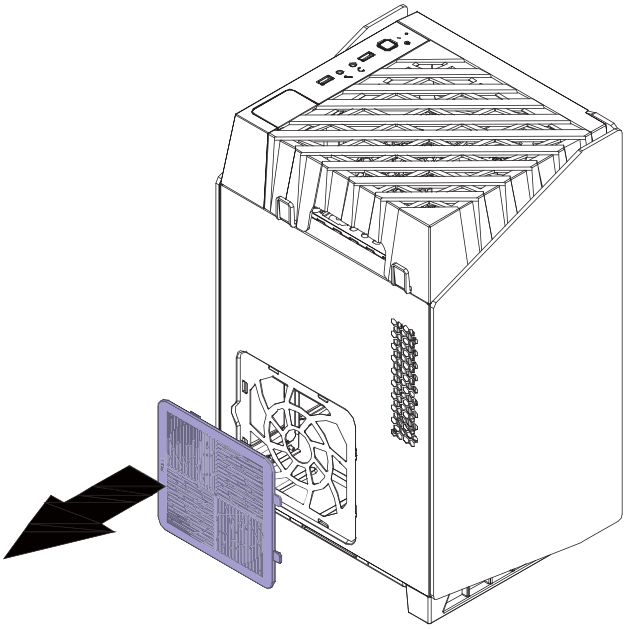

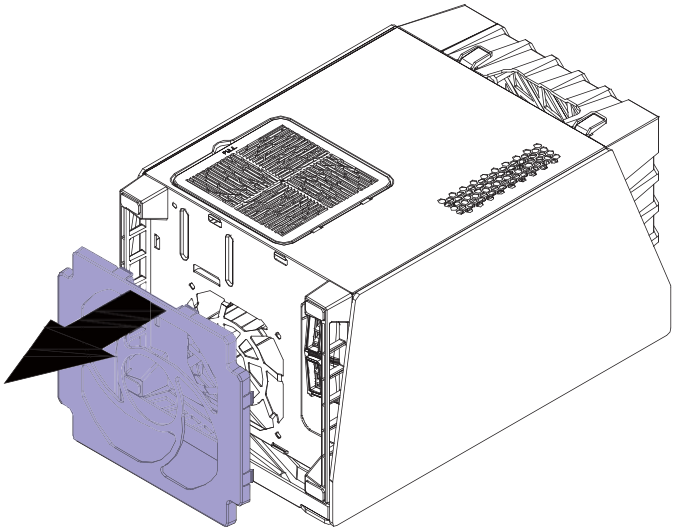

ENGLISH

Remove filter
1. Remove PSU filter
2. Remove bottom filter

DEUTSCH

Filter entfernen
1. Seitlichen Filter entfernen
2. Unteren Filter entfernen

FRANÇAIS

Enlevez le filtre
1. Enlevez le filtre latéral
2. Enlevez le filtre inférieur

ESPAÑOL

Retire el filtro
1. Retire el filtro lateral
2. Retire el filtro inferior

ITALIANO

Rimuovere il filtro
1. Rimuovere il filtro laterale
2. Rimuovere il filtro inferiore

ไทย

ถอดแผ่นกรอง
1. ถอดแผนกรองด้านข้าง
2. ถอดแผนกรองด้านล่าง

РУССКИЙ

Снятие фильтра
1. Снимите боковой фильтр
2. Снимите нижний фильтр

繁體中文

濾網移除
1. 移除側濾網
2. 移除底部濾網

簡体中文

滤网移除
1. 移除侧滤网
2. 移除底部滤网

日 本 語

フィルターの取り外し
1. 側面フィルターを取り外す
2. 底面フィルターを取り外す

한 국 어

필터 제거
1. 사이드 필터 제거
2. 하단 필터 제거

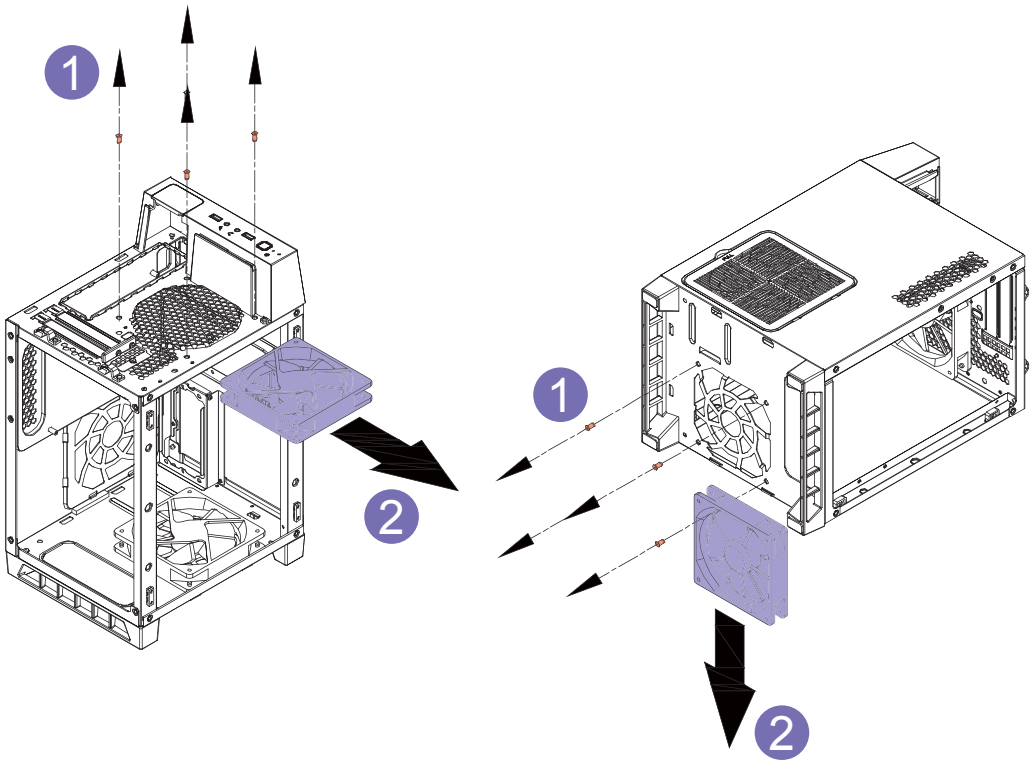

ENGLISH

Remove fan
<Remove top fan>
Remove top cover, front bezel and side panels before uninstalling fans. Please refer to steps 1 – 3 on preparation page
<Remove bottom fan>
Remove top cover, front bezel and side panels before uninstalling fans. Please refer preparation page

DEUTSCH

Lüfter entfernen
<Oberen Lüfter entfernen>
Entfernen Sie vor dem Ausbau von Lüftern obere Abdeckung, vordere Blende und seitliche Blenden. Bitte beachten Sie die Schritte 1 bis 3 auf der Vorbereitungsseite
<Unteren Lüfter entfernen>
Entfernen Sie vor dem Ausbau von Lüftern obere Abdeckung, vordere Blende und seitliche Blenden. Bitte Vorbereitungsseite beachten

FRANÇAIS

Enlevez le ventilateur
<Enlevez le ventilateur supérieur>
Enlevez le couvercle supérieur, le cadre avant et les panneaux latéraux avant de retirer les ventilateurs. Veuillez consulter les étapes 1 – 3 dans la page de préparation
<Enlevez le ventilateur inférieur>
Enlevez le couvercle supérieur, le cadre avant et les panneaux latéraux avant de retirer les ventilateurs. Veuillez consulter la page de préparation

ESPAÑOL

Retire el ventilador
<Retire el ventilador superior>
Retire la cubierta superior, el bisel frontal y los paneles laterales antes de desinstalar los ventiladores. Por favor, consulte los pasos 1-3 en la página de preparación.
<Retire el ventilador inferior>
Retire la cubierta superior, el bisel frontal y los paneles laterales antes de desinstalar los ventiladores. Por favor, consulte la página de preparación.

ITALIANO

Rimuovere la ventola
<Rimuovere la ventola superiore>
Rimuovere il coperchio superiore, la cornice anteriore e i pannelli laterali prima di disinstallare le ventole. Fare riferimento ai passaggi 1 – 3 nella pagina Preparazione
<Rimuovere la ventola inferiore>
Rimuovere il coperchio superiore, la cornice anteriore e i pannelli laterali prima di disinstallare le ventole. Fare riferimento alla pagina Preparazione

ไทย

ถอดพัดลม
<ถอดพัดลมด้านบน>
ถอดฝาด้านบน ฝาด้านหน้า และแผงด้านข้าง ก่อนที่จะติดตั้งพัดลม โปรดดูขั้นตอนที่ 1 – 3 ในหน้าการเตรียมการ
<ถอดพัดลมด้านล่าง>
ถอดฝาด้านบน ฝาด้านหน้า และแผงด้านข้าง ก่อนที่จะติดตั้งพัดลม โปรดดูหน้าการเตรียมการ

РУССКИЙ

Снятие вентилятора
<Снимите верхний вентилятор>
Снимите верхнюю крышку, переднюю панель и боковые панели перед снятием вентиляторов. Пожалуйста, обратитесь к шагам 1 - 3 на странице подготовки
<Снимите верхний вентилятор>
Снимите верхнюю крышку, переднюю панель и боковые панели перед снятием вентиляторов. Пожалуйста, обратитесь к странице подготовки

繁體中文

風扇移除
<移除頂部風扇>
移除風扇前, 請先移除上蓋, 前面板和側板。安裝步驟, 請參考主安裝步驟1~3
<移除底部風扇>
移除風扇前, 請先移除上蓋, 前面板和側板。請參考主安裝步驟
移除底部濾網, 請參考”濾網移除”步驟

簡体中文

风扇移除
<移除顶部风扇>
移除风扇前, 请先移除上盖, 前面板和侧板。安装步骤, 请参考主安装步骤1~3
<移除底部风扇>
移除风扇前, 请先移除上盖, 前面板 和 侧板。 请参考主安装步骤
移除底部滤网, 请参考”滤网移除”步骤

日 本 語

ファンの取り外し
<上部ファンの取り外し>
ファンを外すには、まず上面カバー、フロントベゼルおよび側面パネルを取り外します。準備ページのステップ1 – 3をご参照ください。
<底部ファンの取り外し>
ファンを外すには、まず上面カバー、フロントベゼルおよび側面パネルを取り外します。準備ページをご参照ください。

한 국 어

팬 제거
<상단 팬 제거>
팬을 떼기 전에 상단 커버, 전면 베젤, 사이드 패널을 제거합니다. 준비 페이지의 1-3 단계를 참조하여 주십시오.
<하단 팬 제거>
팬을 떼기 전에 상단 커버, 전면 베젤, 사이드 패널을 제거합니다. 준비 페이지를 참조하여 주십시오.

SilverStone Technology Co., Ltd.

www.silverstonetek.com

support@silverstonetek.com