EN

True Wireless Earphones

Mysound Free Black ID: BT-H026

rombica

USER MANUAL

Thank you for purchasing Rombica device. Please read this user manual before the operation and save it for the future

EN

GENERAL INFORMATION

1. Touch control area
2. Earphones LED indicator
3. Earphones magnetic contacts
4. Micro-USB port for charge the charging case
5. Charging case LED indicator
6. Charging case magnetic contacts

SPECIFICATION

Power (case): DC 5V, from battery
Bluetooth version: v5.0
Touch control: yes
Built-in microphone: yes, in each earphone
Frequency range: 20 Hz - 20 kHz
Driver power: 4 mW
Driver diameter: 6 mm
Sensitivity: 93 dB ± 3 dB
Impedance: 16 Ohm
Battery (earphones): 40 mAh / 3.7V
Battery (charging case): 600 mAh / 3.7V
In the box: earphones, charging case, USB cable, extra silicone tips (S, M, L sizes), manual

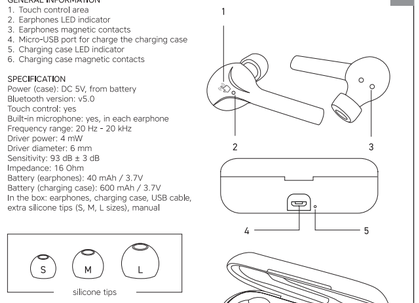

silicone tips

EN

OPERATION OF THE DEVICE

POWER ON

Earphones will automatically turn on when you take them out of the charging case. If charging case is discharged – earphones will not power on automatically. In this case you need to charge the charging case

POWER OFF

Earphones will automatically turn off when you put them in charging case. If earphones are out of charging case and there is no any Bluetooth-connection for 3 minutes, they will turn off automatically

EARPHONES CHARGING

To charge earphones put them in the charging case and close the case. Magnetic contacts on earphones should match with magnetic contacts on the charging case. LED indicator on both earphones is red while charging and turns blue for 1 minute, then turns off when the battery fully charged

CHARGING THE CASE

Before first use, fully charge the charging case within 6 hours. New battery requires 2-3 full charge-discharge cycles to reach full capacity. Use (supplied) cable and connect it to the charging case by micro-USB side. Connect USB cable to the PC or wall charger (wall charger is not supplied). Charging case LED indicator blinks red while charging and turns solid red when the battery fully charged. When the battery of case is low, LED indicator blinks blue

PARING VIA BLUETOOTH

1. Take earphones out of the charging case. You can use only one earphone if needed in mono mode. In this case take the earphone you prefer to use out of charging case
2. Two earphones will pair with each other automatically*. If you use one earphone in mono use it is no need to pair with second earphone
3. Open Bluetooth setting on your smartphone, enable Bluetooth and search for new devices. When Bluetooth earphones found, confirm paring
4. After successful pairing both the Bluetooth earphones and your device, you can control playback by Bluetooth earphones touch control area

EARPHONES RESET

If earphones can't connect to each other or only one earphone have sound – you can reset your earphones

1. Put both earphones in the charging case
2. Tap the touch control area on both earphones for 8 seconds. LED indicator on both earphones will blink blue color 4 times, then turns red
3. Take both earphones out of the charging case
4. Reset is finished

* If the pairing doesn't happen – reset your earphones and try again

EN

TOUCH COMMANDS

You can control the earphones by touch commands

PLAY/PAUSE	2 TAPS	RIGHT earphone	Play/pause – tap the touch control area twice on the right earphone
NEXT SONG	2 seconds TAP	RIGHT earphone	Play next song – tap the touch control area for 2 seconds on the right earphone
PREVIOUS SONG	2 seconds TAP	LEFT earphone	Play previous song - tap the touch control area for 2 seconds on the left earphone
VOICE ASSISTANT*	2 TAPS	LEFT earphone	Activate voice assistant on your personal device – tap the touch control area twice on the left earphone
RECEIVE THE CALL	2 TAPS	ANY earphone	Receive the incoming call – tap the touch control area twice on any of earphones when someone is calling
END THE CALL	2 TAPS	ANY earphone	Finish the call – tap the touch control area twice on any of earphones in call mode
REJECT THE CALL	2 seconds TAP	ANY earphone	Reject the incoming call – tap the touch control area for 2 seconds on any of earphones when someone is calling

* Activate Voice Assistant function works on default settings on iOS and Android operation systems. This function may not work on some of the devices

EN

SAFETY INFORMATION

1. Before charging the case be sure that voltage of the power is 5V. The recommended adapter is 5V/1000mA
2. If device is not used during long time, charge it at least once per month
3. In case of breaking do not try to open and repair device by yourself. Use service center.
4. Avoid influence of the high humidity, dust and dirt. Use dry soft lint-free cloth to clean device. Not allowed to use washing or cleaning liquid.
5. Do not store, use or charge device near heat sources and flammable objects, during low or high ambient temperature. Charging can be done only under adult supervision. Recommended temperature is 5 to 35 °C
6. Not allowed to drop or hit device
7. Do not insert foreign objects to the device interfaces
8. Never pull the cord to disconnect cable, pull the plug
9. TWS earphones is not intended for the commercial use
10. Standard battery life is 500 charge-discharge cycles. After exceeding 500 cycles the effective capacity of the battery can be reduced. Effective capacity also depends on the ambient temperature
11. Keep the charging case closed when you storage the device

STORAGE CONDITIONS

Keep the device in a dry, well-ventilated place, far from heaters and direct sunlight. Keep the device out of reach of children. Do not bite or lick device, as it may cause damage or explode the device. Children or persons with disabilities should not use the device without the supervision of the responsible person

CE

TECHNICAL CHARACTERISTICS AND APPEARANCE MAY BE CHANGED WITHOUT PRIOR NOTICE

Do not dispose with household waste! Required to dispose this electrical device at designated recycling collection point for electrical devices. It ensures that device is recycled professionally and prevents the release of the harmful substance into the environment. Make sure that device is unchanged before disposal

RU

Беспроводные TWS наушники

Mysound Free Black ID: BT-H026

rombica

РУКОВОДСТВО ПОЛЬЗОВАТЕЛЯ

Благодарим Вас за покупку изделия из серии mysound. Перед эксплуатацией устройства прочтите это руководство и сохраните его для использования в дальнейшем

RU

ОБЩИЕ СВЕДЕНИЯ

1. Сенсорная панель управления
2. LED индикатор наушников
3. Магнитные контакты наушников
4. Micro-USB порт для зарядки зарядного кейса
5. LED индикатор зарядного кейса
6. Магнитные контакты зарядного кейса

СПЕЦИФИКАЦИЯ

Питание: DC 5В, от встроенного аккумулятора
Bluetooth стандарт: v5.0
Сенсорное управление: да
Встроенный микрофон: да, в каждом наушнике
Диапазон воспроизводимых частот: 20 Гц - 20 кГц
Мощность динамиков: 4 мВт
Диаметр широкополосных динамиков: 6 мм
Чувствительность: 93 дБ ± 3 дБ
Импеданс: 16 Ом
Аккумулятор (наушники): 40 мАч / 3,7 В
Аккумулятор (зарядный кейс): 600 мАч / 3,7 В
Комплектация: наушники, зарядный кейс, USB кабель, сменные силиконовые амбушюры (размера S, M, L), документация

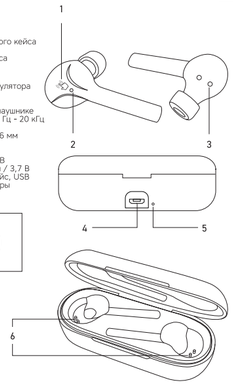

силиконовые амбушюры

RU

ЭКСПЛУАТАЦИЯ УСТРОЙСТВА

ВКЛЮЧЕНИЕ

Наушники автоматически включатся, когда вы извлечете их из зарядного кейса. Если зарядный кейс разряжен, наушники не включатся автоматически. В этом случае Вам нужно зарядить зарядный кейс

ВЫКЛЮЧЕНИЕ

Наушники автоматически выключатся, когда вы положите их в зарядный кейс. Если наушники находятся вне зарядного кейса и не было выполнено сопряжение по Bluetooth с внешним устройством в течение 3 минут, то наушники также автоматически выключатся

ЗАРЯДКА НАУШНИКОВ

Для того, чтобы зарядить наушники, положите их в зарядный кейс и закройте крышку зарядного кейса. Магнитные контакты наушников должны совпасть с магнитными контактами зарядного кейса. Во время зарядки LED индикатор на обоих наушниках будет гореть красным цветом. Когда зарядка будет окончена, LED индикатор на обоих наушниках сначала будет гореть голубым цветом в течение 1 минуты, а затем выключится

ЗАРЯДКА ЗАРЯДНОГО КЕЙСА

Перед первым использованием полностью зарядите зарядный кейс в течение 6 часов. Новый аккумулятор требует 2-3 цикла полного заряда-разряда для достижения максимальной емкости. Подключите USB кабель к micro-USB разъему наушников, затем подсоедините USB разъем к персональному компьютеру, либо к зарядному устройству «USB-сеть» (зарядное устройство в комплект не входит). Во время зарядки LED индикатор зарядного кейса будет мигать красным цветом. Когда LED индикатор на зарядном кейсе будет непрерывно гореть красным цветом – зарядка окончена. Если LED индикатор зарядного кейса горит голубым цветом, то это значит, что уровень заряда зарядного кейса близок к нулю и его необходимо зарядить

СОПРЯЖЕНИЕ С ВНЕШНИМ УСТРОЙСТВОМ ПО BLUETOOTH

1. Извлеките наушники из зарядного кейса. При необходимости, вы можете использовать только один из наушников. В этом случае извлеките один наушник, который вы хотите использовать, из зарядного кейса
2. Два наушника выполнят сопряжение между собой автоматически*. Если вы хотите использовать только один из наушников, сопряжение со вторым наушником не требуется
3. Если наушники ранее были подключены к внешнему устройству и в момент включения внешнее устройство находится в зоне доступа, то наушники автоматически подключатся к ранее сопряженному устройству. В случае отсутствия в зоне доступа ранее подключенных устройств, вам потребуется выполнить сопряжение. Для этого откройте настройки Bluetooth на мобильном устройстве/компьютере, активируйте функцию Bluetooth и запустите поиск устройств. Когда ваше устройство найдет наушники, подтвердите подключение. Система может вывести на экран диалоговое окно, в котором необходимо ввести цифры «1234» или «0000» или другие для создания пары
4. После создания пары между вашим устройством и наушниками можно наслаждаться любимой музыкой. Вы можете контролировать воспроизведение на своем устройстве или управлять им при помощи сенсорной панели управления на наушниках

* если наушники не выполняют сопряжение автоматически, перезагрузите наушники и попробуйте снова

RU

СЕНСОРНОЕ УПРАВЛЕНИЕ

Наушники оборудованы сенсорной панелью управления. Управление наушниками происходит при помощи жестов управления. Ниже описаны действия и соответствующие жесты управления:

ПАУЗА/ ВОСПРОИЗВЕДЕНИЕ	2 раза	ПРАВЫЙ наушник	Пауза/воспроизведение – короткое двойное касание сенсорной панели управления правого наушника
СЛЕДУЮЩИЙ АУДИОТРЕК	2 секунды	ПРАВЫЙ наушник	Воспроизведение следующего аудиотрека - коснитесь и держите палец на сенсорной панели управления правого наушника в течение 2 секунд
ПЕРЕДЫДУЩИЙ АУДИОТРЕК	2 секунды	ЛЕВЫЙ наушник	Воспроизведение предыдущего аудиотрека - коснитесь и держите палец на сенсорной панели управления левого наушника в течение 2секунд
ГОЛОСОВОЙ ПОМОЩНИК*	2 раза	ЛЕВЫЙ наушник	Активировать голосового помощника на вашем персональном устройстве - короткое двойное касание сенсорной панели управления левого наушника
ПРИНЯТЬ ВЫЗОВ	2 раза	ЛЮБОЙ наушник	Принять входящий вызов - короткое двойное касание сенсорной панели управления любого из наушников во время звонка
ЗАВЕРШИТЬ ВЫЗОВ	2 раза	ЛЮБОЙ наушник	Завершить вызов - короткое двойное касание сенсорной панели управления любого из наушников во время вызова
ОТКЛОНИТЬ ВЫЗОВ	2 секунды	ЛЮБОЙ наушник	Отклонить входящий вызов - коснитесь и держите палец на сенсорной панели управления любого из наушников в течение 2 секунд во время звонка

* Функция активации голосового помощника работает на базовых настройках операционных систем iOS и Android. На некоторых устройствах данная функция может не работать

RU

ПЕРЕЗАГРУЗКА НАУШНИКОВ

При возникновении проблем с сопряжением наушников с внешним устройством или между собой, а также при отсутствии звука в одном из наушников необходимо перезагрузить наушники.

1. Положите оба наушника в зарядный кейс
2. Коснитесь и держите палец на сенсорной панели управления обоих наушников одновременно в течение 8 секунд. LED индикатор на обоих наушниках мортнет голубым цветом 4 раза, а затем станет красным
3. Извлеките оба наушника из зарядного чехла
4. Перезагрузка наушников завершена

МЕРЫ ПРЕДОСТОРОЖНОСТИ ВО ВРЕМЯ ИСПОЛЬЗОВАНИЯ

1. Перед зарядкой зарядного аккумулятора убедитесь, что напряжение питания составляет 5В. Рекомендуемый адаптер 5В/1000мА
2. Если устройство не используется в течение длительного времени, заряжайте его раз в месяц
3. Не пытайтесь в случае поломки открыть корпус устройства и отремонтировать его самостоятельно, обратитесь в сервисный центр
4. Избегайте воздействия на устройство повышенной влажности, пыли и грязи. Используйте для очистки сухую мягкую безворсовую ткань. Запрещается использовать для этой цели какие-либо моющие или чистящие жидкости
5. Не храните, не используйте устройство и не заряжайте аккумулятор рядом с источниками тепла и легковоспламеняющимися предметами, при повышенной или пониженной температуре. Зарядка может производиться только под наблюдением взрослого. Рекомендуется использовать устройство при температуре от 5 до 35 °С
6. Не допускайте падения устройства и не подвергайте его сильным ударам
7. Избегайте попадания посторонних предметов в отверстия и разъемы на корпусе устройства
8. Обязательно выключайте устройство после использования
9. При отсоединении кабеля от устройства никогда не тяните за шнур, держитесь за штекер
10. Наушники не предназначены для использования в коммерческих целях
11. «Режим Bluetooth» не предназначен для использования в коммерческих целях
12. Стандартный ресурс аккумулятора составляет 500 циклов заряда-разряда. После превышения 500 циклов эффективная емкость аккумулятора может снижаться
13. Эффективность хранения и передачи энергии аккумулятора зависит от температуры окружающей среды
14. Не разбирайте устройство, не подвергайте его сильному нагреванию и не кладите его в воду, так как это может привести к нагреванию аккумулятора с большим выделением тепла
15. Прослушивание музыки в наушниках при чрезмерных уровнях громкости может привести к ухудшению слуха
16. В потенциально опасных ситуациях, где изоляция от внешних звуков может представлять опасность (например, на железнодорожных переездах) следует временно прерывать прослушивание

RU

УСЛОВИЯ ХРАНЕНИЯ

Храните в сухом, хорошо проветриваемом помещении, вдали от нагревательных приборов и прямых солнечных лучей. Храните устройство в недоступном для детей месте. Не кусайте и не облизывайте устройство, это может привести к повреждению или взрыву устройства. Данное устройство не должно использоваться маленькими детьми или лицами с ограниченными возможностями без наблюдения ответственного лица, гарантирующего безопасное использование устройства. Следите за маленькими детьми, чтобы они не играли с устройством

ТЕХНИЧЕСКИЕ ХАРАКТЕРИСТИКИ И ВНЕШНИЙ ВИД МОГУТ БЫТЬ ИЗМЕНЕНЫ БЕЗ ПРЕДВАРИТЕЛЬНОГО УВЕДОМЛЕНИЯ

Не утилизируйте электрические устройства в неотсортированные городские отходы, используйте отдельные пункты сбора отходов. Обратитесь к местным органам власти за информацией, касающейся доступных схем сбора отходов. Если электронные устройства выбрасываются на городскую свалку, вредные вещества могут попасть в подземные воды и в пищевую цепь, нанося вред здоровью и благополучию

Назначение товара: беспроводные Bluetooth-наушники. Устройство не предназначено для использования в коммерческих целях. Используется для приема и воспроизведения аудио посредством Bluetooth соединения со сторонним устройством и встроенных динамиков.
Ограничения при использовании: при использовании устройства необходимо соблюдать нормы, установленные законодательством страны (в которой используется изделие), касательно громкости воспроизведения аудио в общественных и жилых зонах.
Изделие содержит встроенный аккумулятор. Перед транспортировкой обратитесь к местным органам власти / перевозчику для уточнения правил и условий перевозки.
Торговая марка: Rombica
Изготовитель: Ромбика Приват Лимитед / Rombica Pte. Ltd.
Юридический адрес: 079903, 10, Ансон Роад, #29-05А, Интернэшнл Плаза, Сингапур
Адрес прав: "Шеньжень Новсун Джиктал Технология Со., ЛТД." 2-4б Бейлонг Д.А., Новсун Технологи Park. Фенгтанг Road. Фуйонг Town. Бао'ан Дистрикт, Шеньчжень, КНР (Китайская Народная Республика), Китай
Импортер: ООО «ОнЛайн Трейд», 123182, РФ, Москва, ул. Щукинская, д. 2, этаж 3, помещение 50
Уполномоченная организация: ООО "Ромбика", РФ, г. Москва, ул. Ленинская Слобода дом 19, офис 41к1Д, service@rombica.ru
Срок гарантии 12 месяцев. На комплектующие гарантия не распространяется.
Срок службы изделия 2 года
Произведено: Китай. info@rombica.ru. Техническая поддержка — support@rombica.ru
Дата производства товара определяется по серийному номеру товара: четвертый и пятый символы серийного номера обозначают месяц производства, шестой и седьмой символы – год производства соответственно. Серийный номер нанесен на упаковку. Соответствует требованиям: ТР ТС 020/2011

ЕАС

RU

ГАРАНТИЙНЫЙ ТАЛОН

УСЛОВИЯ ГАРАНТИЙНЫХ ОБЯЗАТЕЛЬСТВ

1. Гарантийные обязательства распространяются на изделия, приобретенные в РФ
2. Гарантийные обязательства не распространяются на принадлежности, входящие в комплектность товара, если их замена не связана с разборкой изделия: элементы питания, кабели, переходники, адаптеры, чехлы, ремни, документацию
3. Изготовитель не несет гарантийные обязательства в следующих случаях: если изделие использовалось для осуществления предпринимательской деятельности, а так же в иных целях, не соответствующих его прямому назначению; нарушения правил и условий эксплуатации, установки изделия, изложенных в Руководстве Пользователя и другой документации; если изделие имеет следы попыток несанкционированного ремонта; если дефект вызван изменением конструкции или схемы изделия, подключением внешних устройств, не предусмотренных изготовителем; если обнаружены механические повреждения, возникшие после передачи изделия потребителю; повреждения, вызванные воздействием влаги, высоких или низких температур, коррозией, окислением, попаданием внутрь изделия посторонних предметов, веществ, жидкостей, насекомых или животных.
4. Производитель не несет ответственность за возможный вред изделия, прямо или косвенного нанесенный людям, домашним животным, имуществу в случае, если это произошло в результате несоблюдения правил и условий эксплуатации, установки изделия, умышленных или неосторожных действий покупателя (потребителя) и/или третьих лиц. Также, не несет ответственность за возможный вред, прямо или косвенно нанесенный изделием соответствующего назначения, в результате потери, повреждения или изменения данных и информации

ОБЛАСТЬ ДЕЙСТВИЯ ГАРАНТИИ – РОССИЙСКАЯ ФЕДЕРАЦИЯ
СРОК ГАРАНТИИ – 12 МЕСЯЦЕВ С ДАТЫ ПРОДАЖИ
СРОК СЛУЖБЫ – 24 МЕСЯЦА

При невозможности достоверно установить дату продажи, срок гарантии исчисляется с даты изготовления изделия и составляет 18 месяцев. Дата производства товара определяется по серийному номеру товара, четвертая и пятая цифры серийного номера обозначают месяц производства, шестая и седьмая цифры серийного номера обозначают год производства, соответственно. Серийный номер нанесен на упаковку. Информацию о работе технической службы и гарантийном вопросом можно узнать по электронной почте: support@rombica.ru. Полный список адресов технических центров. Производителя, уполномоченных осуществлять сервисное обслуживание, представлен на сайте: www.rombica.ru

Изделие

Модель

Дата продажи

Печать продавца

Серийный номер

Настоящим утверждаю проверку работоспособности и покупку полностью исправного изделия, указанного выше, в полной комплектации с инструкцией по эксплуатации на русском языке. Изделие осмотрено и проверено в моем присутствии, видимых повреждений не имеет. Со всеми техническими характеристиками, функциональными возможностями и правилами эксплуатации ознакомлен(а). С нижеизложенными условиями гарантии согласен(а)

ФИО Покупателя, подпись

СВЕДЕНИЯ О РЕМОНТАХ

№	дата	код ремонта	сервис	мастер	клиент