XTAR®

VC2S

USB LCD Li-ion/Ni-MH
Battery Charger

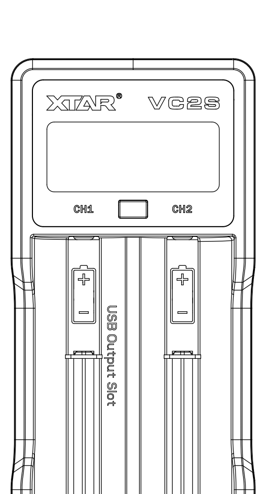

English
Deutsch
Français
Lingua Italiana
中文
Español
Русский
Türkçe
Ελληνικά
日本語
Polski

Shenzhen XTAR Electronics Co., Ltd
Address: 5th Floor, No.77 Xinhe Rd, Shangmugu, Pinghu Area, Longgang District, Shenzhen, Guangdong, China 518111
Tel/Fax: (+86)755-25507076
Email: info@xtar.cc
Website: www.xtar.cc

V1

English-VC2S
USB LCD Li-ion/Ni-MH Battery Charger

Introduction
Upgraded colorful VA LCD screen tells you the charging capacity, real-time charging current, battery internal resistance, USB output voltage and current.

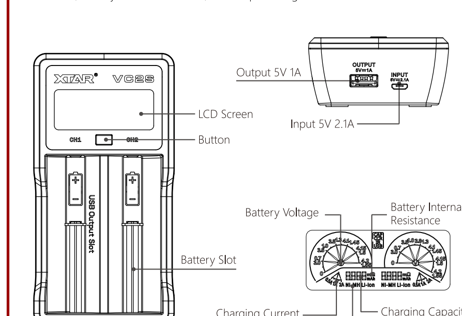

Apply to:
3.6V/3.7V Li-ion/IMR/INR/ICR
10440 / 14500 / 14650 / 16340 / 17335 / 17500 / 17670 / 18350 / 18490 / 18500 / 18650 / 18700 / 20700 / 21700 / 22650 / 25500 / 26650

1.2V Ni-MH/Ni-CD
AAAA / AAA / AA / A / SC / C

Note: Cannot charge protected 20700/21700 batteries.

Specification

Model	VC2S
Input	DC 5V 2.1A
Adjustable Constant Current	2Ax1/1Ax2
Cut-Off Voltage	4.2±0.05V / 1.45±0.1V
Cut-Off Current	≤150mA
USB Output	DC 5V 1A
Operating Temperature	0-40℃

Operation

Ⅰ. Charging Function
Connect power supply and insert batteries, the charger will automatically start charging.

Ⅱ. 0V Activation Function
Insert batteries, revivable batteries will start charging within 10 minutes.

Ⅲ. Switch Display Information
Press the button to switch the display: CAP (capacity) - CCR (real-time charging current), and IR (internal resistance).

Note:
1. Display of CCR
When the battery voltage reaches 4.2V, CCR (real-time charging current) will gradually decrease until it becomes 0A.
2. Display of IR
When battery is fully charged, the charger won't measure inner resistance, in case battery over-charged. Neither when the adapter input current is lower than 700mA.

IV. Battery Type Auto-identification
Insert battery, the charger will automatically identify the battery type within 4 minutes, with "Ni-MH" flickering on the screen. After identified, the screen will show the battery type.

V. USB Output Function (with Power-Path Management)
Charge USB devices and the batteries at the same time. Or unplug the power supply, insert Li-ion battery in the slots to charge USB device as a power bank. Both slots can be used for charging devices. But it will discharge the battery in left slot preferentially by default.

Note:
Power-Path Management let USB device charged directly from the power supply instead of the battery, which extends the battery lifespan.

Indicator Color Meaning
Green: standby/fully charged
Red: self-examining/charging/activating
No Light: power supply unconnected

Warranty
Please take the product (with warranty number) and receipt to local dealer to get after-sales service.
● 15 days free replacement.
● 24 months free repair. If problems develop beyond 24 months, we will offer free repair service but charge for parts used. The dealer will inform you the repair fee before repair.
● Lifetime technical support.

Note:
1. Artificial damage are not included in the warranty.
2. You are recommended to store warranty info online: register and login to www.xtar.cc - Member Center - Warranty Information.

Global After-sales Email: service@xtar.cc
US After-sales Email: serviceus@xtar.cc

Anti-Fake
1. Scratch anti-counterfeiting label on the package to get an 18-digit number.
2. Input the number into the query page on www.xtar.cc (Contact Us - Anti-fake).

Warning
1. When the power supply is insufficient, the charger will reduce the charge current correspondingly.
2. Do not charge unsuitable batteries with the charger.
3. Keep the charger away from humidity, water, and excessive dust.
4. Children should use the charger accompanied by an adult.
5. Do not disassemble or use the charger if it is damaged.
6. For more and updated info, please visit www.xtar.cc.

Deutsch-VC2S
USB LCD Li-on/Ni-MH Ladegerät

Einleitung
Der verbesserte farbige VA-LCD-Bildschirm zeigt Ihnen die Ladekapazität, den Echtzeit Ladestrom, den Batterie-Innenwiderstand, die USB-Ausgangsspannung und den Strom an.

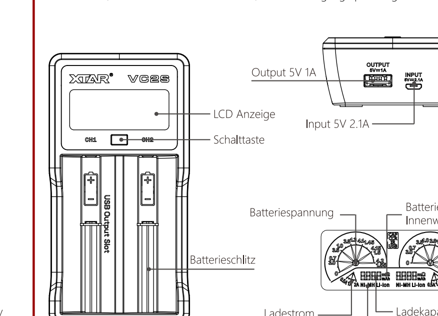

Zur Verwendung für :
3.6V/3.7V Li-ion / IMR / INR / ICR
10440 / 14500 / 14650 / 16340 / 17335 / 17500 / 17670 / 18350 / 18490 / 18500 / 18650 / 18700 / 20700 / 21700 / 22650 / 25500 / 26650

1.2V Ni-MH/Ni-CD
AAAA / AAA / AA / A / SC / C

Achtung: Lädt nicht geschützte 20700/21700 Batterien!

Specification

Model	VC2S
Input	DC 5V 2.1A
Anpassbarer konstanter Strom	2Ax1/1Ax2
Grenzspannung	4.2±0.05V / 1.45±0.1V
Abschaltstrom	≤150mA
USB Ausgang	DC 5V 1A
Betriebstemperatur	0-40℃

Inbetriebnahme

Ⅰ. Ladefunktion
Legen Sie die Batterien ein und verbinden Sie das Gerät mit dem Strom. Es wird sofort anfangen zu laden.

Ⅱ. 0V Aktivierungsfunktion
Legen Sie Batterien ein. Wiederbelebbare Batterien fangen innerhalb von 10 Minuten zu laden an.

Ⅲ. Anzeige-Informationen umschalten
Drücken Sie die Taste, um die Anzeige zu wechseln:
CAP (Kapazität) - CCR (Echtzeit-Ladestrom) und IR (Innenwiderstand).

Achtung:
1. Anzeige von CCR
Wenn die Batteriespannung 4,2V erreicht, nimmt der CCR (Echtzeit-Ladestrom) allmählich ab, bis er 0A erreicht.
2. Anzeige von IR
Wenn der Akku voll geladen ist, misst das Ladegerät nicht den Innenwiderstand, falls der Akku überladen ist. Auch nicht, wenn der Eingangsstrom des Adapters kleiner als 700mA ist.

IV. Automatische Identifizierung des Batterietyps
Akku einlegen, das Ladegerät erkennt den Akkutyp automatisch innerhalb von 4 Minuten, wobei "Ni-MH" auf dem Bildschirm flackert. Nach der Identifizierung zeigt der Bildschirm den Batterietyp an.

V. USB Ausgang (mit Energiepfad-Management)
Laden Sie das USB-Gerät und die Batterien gleichzeitig. Oder ziehen Sie den Netzstecker, legen Sie den Li-Ionen-Akku in die Steckplätze ein, um das USB-Gerät als Strombank aufzuladen. Beide Steckplätze können für Ladegeräte genutzt werden. Standardmäßig wird der Akku im linken Steckplatz jedoch bevorzugt entladen.

Achtung :
Das Energie-Pfad-Management lässt das USB-Gerät direkt von der Energiequelle laden, anstelle von der Batterie, was die Lebensdauer der Batterie verlängert.

Bedeutung der Anzeigefarben
Grün: Standby / voll geladen
Rot: Selbstüberprüfung / Ladezustand /Aktivierungszustand
Kein Licht: nicht mit Strom verbunden

Garantie
Bitte bringen Sie das Produkt mit der Garantienummer und Ihrer Quittung zu einem Händler in Ihrer Nähe, um technischen Service zu erhalten.
● 15 Tage kostenloser Ersatz.
● 24 Monate kostenlose Reparatur. Falls Probleme nach 24 Monaten auftreten, bieten wir weiterhin kostenlose Reparatur an, berechnen aber das Material.
● Lebenslanger technischer Service.

Achtung:
1. Absichtlich herbeigeführte Beschädigungen sind nicht inklusive der Garantie.
2. Wir empfehlen, den Garantieschein online zu speichern: registrieren und loggen Sie sich ein unter www.xtar.cc – Member Center – Warranty Information.

Global After-Sales Email: service@xtar.cc

Anti-Fake
1. Entfernen Sie das fälschungssichere Label von der Packung, um die 18-stellige Nummer abzulesen.
2. Geben Sie die Nummer auf www.xtar.cc ein (Contact us – Anti-fake).

Warnung
1. Ist die Stromversorgung nicht ausreichend, wird das Ladegerät den Ladestrom entsprechend reduzieren.
2. Laden Sie keine unpassenden Batterien mit dem Ladegerät.
3. Halten Sie das Gerät fern von Feuchtigkeit, Wasser und Schmutz.
4. Kinder sollten das Gerät nur unter Aufsicht von Erwachsenen benutzen.
5. Benutzen oder demontieren Sie das Gerät nicht falls es beschädigt ist.
6. Für weitere und aktuelle Informatuionen gehen Sie auf www.xtar.cc.

Français-VC2S
Chargeur des piles Li-Ion / Ni-MH avec écran LCD et port USB

Introduction
L'écran LCD VA en couleur affiche la capacité de charge, le courant de charge en temps réel, la résistance interne de la batterie, la tension et le courant de sortie USB.

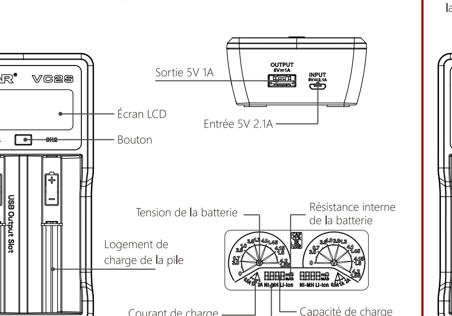

Pour une utilisation avec des piles rechargeables Li-ion / IMR / INR / ICR 3.6V / 3.7V 10440/14500/14650/16340/17335/17500/17670/18350/18490/18500/18650/18700/20700/21700/22650/25500/26650

1.2V Ni-MH/Ni-CD
AAAA / AAA / AA / A / SC / C

Remarque: Vous ne pouvez pas charger les piles protégés avec format 20700/21700.

Specifiche

Modèle	VC2S
Entrée	DC 5V 2.1A
Courant constant sélectionnable	2Ax1/1Ax2
Interruption de charge automatique (Tension)	4.2±0.05V / 1.45±0.1V
Interruption de charge automatique (Ampères)	≤150mA
Sortie USB (Output)	DC 5V 1A
Température d'utilization	0-40℃

Opération

Ⅰ. La fonction de charge
Branchez l'alimentation et insérez les piles, le chargeur démarre automatiquement.

Ⅱ. Fonction d'activation piles á 0V.
Insérez les piles, les piles rechargeables commencent à recharger dans les 10 minutes.

Ⅲ. Informations sur le changement de l' affichage
Appuyez sur le bouton pour changer l'affichage :
CAP (capacité) - CCR (courant de charge en temps réel) et IR (résistance interne).

Remarque:
1. Affichage de CCR
Lorsque la tension de batterie atteint 4,2 V, le CCR (courant de charge en temps réel) diminue graduellement jusqu'à atteindre 0 A.
2. Affichage de IR
Lorsque la batterie est complètement chargée ou surchargée, le chargeur ne mesure pas la résistance interne. Il en va de même lorsque le courant d'entrée de l'adaptateur est inférieur à 700 mA.

IV. Identification automatique du type de batterie
Lorsque vous insérez une batterie, le chargeur identifie automatiquement celle-ci dans un délai de 4 minutes ; l'indication « Ni-MH » clignote à l'écran. Une fois l'identification effectuée, l'écran affiche le type de batterie.

V. Mise sous tension de la sortie du port USB (avec Power-Path Management)
Chargez le périphérique USB et les batteries en même temps. Ou débranchez l'alimentation électrique, insérez la batterie Li-ion dans leur emplacement pour charger le périphérique USB comme un power bank. Les deux emplacements peuvent être utilisés pour charger des appareils. Mais la batterie contenue dans l'emplacement de gauche est par défaut la première à se décharger.

Remarque :
la gestion du chemin d'alimentation permet au périphérique USB de charger directement de l'alimentation au lieu de la pile, ce qui prolonge la durée de vie de la pile.

Signification des couleurs de l'indicateur LED
Vert: polarité de veille / pleine charge
Rouge: auto-test / charge / activation
Pas de lumière: l'alimentation n'est pas connectée

Garantie
Toujours garder le reçu de l´achat du chargeur XTAR pour le service après-vente.
● remplacement gratuit est prévu dans les 15 jours suivant l'achat.
● réparation gratuite est prévue dans 24 mois suivant l'achat. Si des problèmes surviennent après 24 mois, nous offrirons un service de réparation gratuit, mais nous vous demanderons de payer pour les pièces de rechange utilisées. Le concessionnaire vous informera de cela avant la réparation.
● soutien technique a vie.

Remarque :
1. Les dommages causés par une mauvaise utilisation ne sont pas inclus dans la garantie.
2. S'il vous plaît lire aussi les informations de garantie sur notre site en ligne: www.xtar.cc - Member Center - Warranty Information.

Le support par e-mail sur : service@xtar.cc

Anti-faux
1. Grattez l'étiquette anti-contrefaçon sur le paquet pour obtenir un numéro de 18 chiffres.
2. Entrez le numéro ainsi obtenu sur la page de www.xtar.cc (Contact Us - Anti-fake).

Avertissements
1. ILorsque l'alimentation est insuffisante, le chargeur réduit le courant de charge automatiquement.
2. Ne pas charger les piles incompatibles avec le chargeur.
3. Gardez le chargeur à l'abri de l'humidité, de l'eau et de la poussière excessive.
4. Les enfants ne doivent pas utiliser le chargeur.
5. Ne pas démonter ou utiliser le chargeur si elle est endommagée.
6. Pour plus d'informations et les mises au jour visitez nous s'il vous plaît sur www.xtar.cc.

Lingua Italiana-VC2S
Caricabatteria per batterie Li-Ion / Ni-MH con schermo LCD e porta USB

Introduzione
Il nuovo schermo a colori LCD VA fornisce informazioni sulla capacità di ricarica, la corrente di ricarica erogata in tempo reale, la resistenza interna della batteria, la tensione e la corrente dell'uscita USB

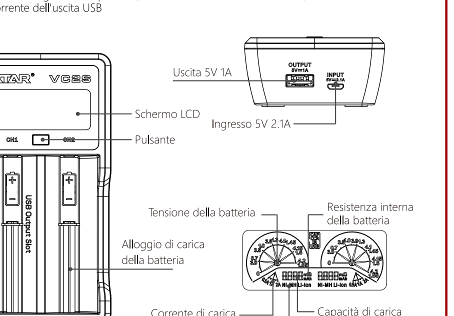

Da utilizzare con batterie ricaricabili da 3.6V / 3.7V Li-ion / IMR / INR / ICR
Formato: 10440/14500/14650/16340/17335/17500/17670/18350/18490/18500/18650/18700/20700/21700/22650/25500/26650.
1.2V Ni-MH/Ni-CD
AAAA / AAA / AA / A / SC / C

Nota: Non è possibile caricare le batterie protette 20700/21700.

Specifiche

Modello	VC2S
Entrata	DC 5V 2.1A
Corrente costante	2Ax1/1Ax2
Interruzione automatica della carica (Voltaggio)	4.2±0.05V / 1.45±0.1V
Interruzione automatica della carica (Amperaggio)	≤150mA
Uscita USB (Output)	DC 5V 1A
Temperatura d´uso	0-40℃

Caratteristiche

Ⅰ. La funzione di carica
Collegare l'alimentazione e inserire le batterie, il caricatore inizia automaticamente il processo di carica.

Ⅱ. Funzione di attivazione 0V
Inserire le batterie, le batterie ricaricabili iniziano a caricare entro 10 minuti.

Ⅲ. Informazioni sul pulsante di visualizzazione
Premere il pulsante per visualizzare lo schermo: CAP (capacità), CCR (corrente di ricarica in tempo reale) e IR (resistenza interna).

Nota :
1. Visualizzazione di CCR
Se il voltaggio della batteria raggiunge i 4,2 V, la corrente di ricarica in tempo reale (CCR) diminuirà gradualmente fino a raggiungere una potenza di 0 A.
2. Visualizzazione di IR
Se la batteria è completamente carica, il caricatore non sarà in grado di misurare la resistenza interna. Lo stesso vale anche quando la corrente in entrata è inferiore a 700 mA.

IV. Identificazione automatica del tipo di batteria
Una volta inserita la batteria, in meno di 4 minuti il caricatore identifica automaticamente il tipo di batteria e comparirà la spia luminosa "Ni-MH" sullo schermo. Una volta identificata la batteria, è possibile avere maggiori informazioni sul relativo modello consultando lo schermo del dispositivo.

V. Funzione di carica in Uscita con porta USB (con Power-Path Management)
Carica contemporaneamente il dispositivo USB e le batterie. Oppure è possibile scollegare l'alimentatore e inserire la batteria agli ioni di litio nell'apposito slot per ricaricare i dispositivi USB come power bank. È possibile utilizzare entrambi gli slot per la ricarica dei dispositivi. Così facendo, però, il dispositivo scaricherà la batteria inserita nello slot sinistro di default.

Nota :
la gestione Power-Path consente al dispositivo USB di caricare direttamente dall' alimentazione elettrica invece che dalla batteria, cio´ estende la durata della batteria.

Significato dei colori dell'Indicatore LED
Verde: standby / completamente carica
Rosso: auto-esame / carica / attivazione
Nessuna luce: alimentazione non collegata

Garanzia
Acquista sempre il prodotto con la ricevuta del rivenditore per ottenere il servizio post-vendita.
● la sostituzione gratuita è prevista entro 15 giorni dall'acquisto.
● la riparazione gratuita è prevista entro 24 mesi dall'acquisto. Se dei problemi si sviluppano dopo i 24 mesi, offriremo un servizio di riparazione gratuito ma vi chiederemo di pagare il ricambio per le parti sostituite. Il concessionario vi informerà di questo prima della riparazione.
● Supporto tecnico a vita

Nota :
1. Danni causati da un utilizzo incorretto non sono inclusi nella garanzia.
2. Si raccomanda di leggere le informazioni sulla garanzia nel nostro sito online: www.xtar.cc – su: Member Center - Warranty Information (Informazioni sulla garanzia).

E-mail di assistenza: service@xtar.cc

Anti-falsificazione
1. Graffiate l'etichetta anti-contraffazione sul pacchetto per ottenere un numero di 18 cifre.
2. Immettere il numero cosi ottenuto sulla pagina www.xtar.cc (Contact Us - Anti-fake).

Avvertenze
1. Quando l'alimentazione elettrica è insufficiente, il caricabatteria riduce la corrente di carica automaticamente.
2. Non caricare le batterie incompatibili con il caricabatteria.
3. Tenere il caricabatteria lontano da umidità, acqua e polvere eccessiva.
4. I bambini non devono utilizzare il caricabatteria.
5. Non smontare o utilizzare il caricabatteria se è danneggiato.
6. Per ulteriori informazioni aggiornate, visitare il sito www.xtar.cc.

中文-VC2S
USB LCD锂/镍氢电池充电器

简介
升级版彩色VA液晶显示屏告诉你充入容量，实时充电电流，电池内阻，USB输出电压和电流等信息。

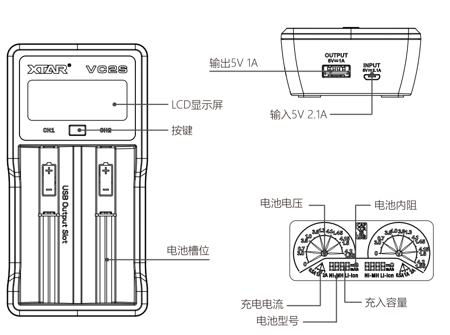

适用于：
3.6V/3.7V IMR/INR/ICR锂电池
10440 / 14500 / 14650 / 16340 / 17335 / 17500 / 17670 / 18350 / 18490 / 18500 / 18650 / 18700 / 20700 / 21700 / 22650 / 25500 / 26650

1.2V镍氢/镍镉电池
AAAA / AAA / AA / A / SC / C

请注意：不能充带保护板的20700和21700电池。

参数表

型号	VC2S
输入	DC 5V 2.1A
恒流充电电流	2Ax1/1Ax2
充电截止电压	4.2±0.05V / 1.45±0.1V
充电截止电流	≤150mA
USB输出	DC 5V 1A
运行温度	0-40℃

操作

Ⅰ. 充电功能
接通电源后放入电池，充电器自动开始为电池充电。

Ⅱ. 0V激活
插入电池，可激活电池会在10分钟内开始充电。

Ⅲ. 切换显示信息
单击按键可切换显示：CAP（充入容量）-CCR（实时充电电流）-IR（电池内阻）。

注：
1. CCR显示
当电池电压到达4.2V时，CCR会逐渐减少至0A。
2. IR显示
当电池充满时，充电器不会测量内阻，避免电池过充；
适配器输入电流低于700mA时，也不测内阻。

IV. 电池类型自动识别
插入电池，充电器在4分钟内自动识别电池类型，同时，屏幕上闪烁"Ni-MH"的字样。识别成功后，屏幕会显示电池的类型。

V. USB输出（含电源路径管理功能）
可同时充USB外接设备和电池。断开电源，在电池槽中放入锂电池即可作为移动电源为USB外接设备充电。两槽均可给设备充电，优先对左边槽位的电池进行放电。

注：
电源路径管理功能使USB设备直接从电源充电，不经过电池，从而延长电池的使用寿命

指示灯颜色显示
绿灯：待机/充满
红灯：检测/充电/激活
无灯：电源未连接

售后服务
请提供带保修号的产品及发票（或收据）给经销商以获得售后服务。
● 15天免费包换。
● 24个月免费保修。超出保修期的维修需要您支付材料和运输费用。在您决定是否维修前，经销商会告知所需费用。
● 终身技术支持。

请注意：
1. 因用户使用或保管不当而产生的故障不享有包换和保修服务。
2. 欢迎注册XTAR官网会员并上传保修信息：登录会员（www.xtar.cn）- 会员信息 - 保修信息。

售后邮箱：service@xtar.cc

防伪查询
1. 刮开包装上的防伪标签，得到18位数字。
2. 在官网查询页面输入防伪码：www.xtar.cn - 联系我们 - 防伪查询。

温馨提示
1. 电源电压不足时，充电器将对应降低充电电流。
2. 请勿使用非适配电池以免损坏电池和充电器。
3. 请勿在阳光曝晒、潮湿(雨水)、灰尘严重环境下使用充电器。
4. 请勿拆卸或改装充电器，严禁在损坏的情况下使用充电器。
5. 未成年人必须在大人的陪同下使用充电器。
6. 获取更多最新信息，请访问www.xtar.cn。

Español-VC2S
Cargador USB LCD para Baterías Li-ion/Ni-MH

Introducción
La pantalla a color mejorada VA LCD indica la capacidad de carga, la corriente de carga en tiempo real, la resistencia interna de la batería, el voltaje de salida USB y la corriente.

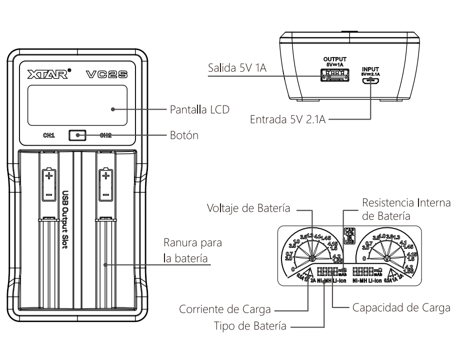

Utilizado para :
3.6V/3.7V Li-ion/IMR/INR/ICR
10440 / 14500 / 14650 / 16340 / 17335 / 17500 / 17670 / 18350 / 18490 / 18500 / 18650 / 18700 / 20700 / 21700 / 22650 / 25500 / 26650

1.2V Ni-MH/Ni-CD
AAAA / AAA / AA / A / SC / C

Nota: No puede cargar baterías protegidas 20700/21700.

Especificaciones

Modelo	VC2S
Entrada	DC 5V 2.1A
Corriente Constante Ajustable	2Ax1/1Ax2
Tensión de Corte	4.2±0.05V / 1.45±0.1V
Corriente de Corte	≤150mA
Salida USB	DC 5V 1A
Temperatura de funcionamiento	0-40℃

Funcionamiento

Ⅰ. La Función de Carga
Conecte al suministro de energía e inserte las baterías, comenzará a cargar automáticamente.

Ⅱ. Activación de la Función 0V
Inserte las baterías, las baterías recuperables comenzarán a cargar dentro de los 10 minutos.

Ⅲ. Cambio de la Información en Pantalla
Para cambiar la visualización presione el botón: CAP (capacidad) - CCR (corriente de carga en tiempo real), e IR (resistencia interna).

Nota :
1. La visualización de CCR
Cuando el voltaje de la batería llega 4.2V, la CCR (corriente de carga en tiempo real) descenderá gradualmente hasta llegar a 0A.
2. La visualización de IR
Cuando la batería esté completamente cargada, el cargador no medirá la reisstencia i nterna, en caso de que la batería se sobrecargue. Tampoco cuando la corriente de entrada del adaptador sea menor de 700mA. ist.

IV. Identificación Automática del Tipo de Batería
Al insertar una batería, el cargador automáticamente identificará el tipo de batería dentro de los cuatro minutos, mostrando "Ni-MH" parpadeando en la pantalla. Una vez identificada, la pantalla mostrará el tipo de batería.

V. Función de Salida USB (con Gestión de Energía Power-Path)
Cargue un dispositivo USB y las baterías al mismo tiempo. O desconecte del suministro de energía, inserte baterías Li-ion en las ranuras para cargar un dispositivo USB como si fuese un banco de energía. Ambas ranuras pueden ser utilizadas para dispositivos de carga. Pero por defecto descargará la batería de la ranura izquierda de preferencia.

Nota :
La Gestión de Energía Power-Path permite al dispositivo USB cargar directamente desde el suministro de energía en vez de la batería, lo que extiende la vida útil de la batería.

Significado del Color del Indicador
Verde: modo de espera/completamente cargado
Rojo: auto-examinando/cargando/activando
Sin Luz: suministro de energía desconectado

Garantía
Deberá llevarse el producto. producto (junto con el número de garantía) y la factura al concesionario local para obtener un servicio de post-venta.
● 15 días de reemplazo gratuito.
● 24 meses de reparación gratuita. Si surgieran problemas luego de los 24 meses, le ofreceremos un servicio gratuito de reparación, pero le cobraremos las piezas utilizadas. El concesionario le informará el costo de reparación antes de realizar la misma.
● Soporte técnico de por vida.

Nota :
1. Quedará fuera de garantía cualquier uso inadecuado del cargador. no está cubierto por la garantía.
2. Se recomienda que guarde la información de la garantía en línea: regístrese e inicie sesión en www.xtar.cc – Member Center - Warranty Information
(Centro para compradores – Información de la garantía).

Correo electrónico global de post-venta: service@xtar.cc

Protección contra falsificaciones
1. Raspe la etiqueta contra falsificaciones del paquete para obtener un número de 18 dígitos.
2. Ingrese dicho número en la página de consultas en www.xtar.cc (Contact Us - Anti-fake) (Contáctenos – Contra falsificaciones).

Warnung
1. Cuándo la fuente de alimentación sea insuficiente, el cargador reducirá la corriente de carga en forma acorde.
2. No coloque baterías inadecuadas en el cargador.
3. Conserve el cargador lejos de la humedad, el agua y el exceso de polvo.
4. Los niños deberán usar el cargador bajo la supervisión de un adulto.
5. No desarme ni utilice el cargador si este se encuentra dañado.
6. Si desea obtener más información actualizada, visite la página www.xtar.cc.

Русский-VC2S
Зарядное устройство с USB выходом и ЖКдисплеем для литий-ионных / никель-металлогидридных аккумуляторов

Введение
Улучшенный цветной жидкокристаллический VA-дисплей отображает следующую информацию: зарядную емкость, зарядный ток в режиме реального времени, внутреннее сопротивление аккумулятора, выходное напряжение и ток порта USB.

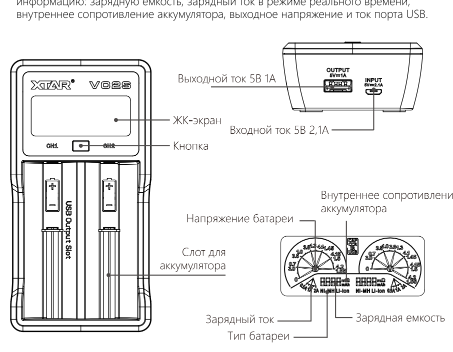

Поддерживаемые типы аккумуляторов :
3,6В / 3,7В литий-ионные /IMR/INR/ICR
10440 / 14500 / 14650 / 16340 / 17335 / 17500 / 17670 / 18350 / 18490 / 18500 / 18650 / 18700 / 20700 / 21700 / 22650 / 25500 / 26650

1,2В Ni-MH/Ni-CD
AAAA / AAA / AA / A / SC / C

Примечание: Устройство не предназначено для зарядки защищенных аккумуляторов 20700/21700.

Технические параметры

Модель	VC2S
Входные параметры	5В пост. тока 2,1А
Регулируемый постоянный ток	2Ax1/1Ax2
Напряжение отключения заряда	4.2±0.05V / 1.45±0.1V
Ток отсечки	≤150mA
Выходные параметры USB	5В пост. тока 1А
Рабочая температура	0-40℃

Эксплуатация

Ⅰ. Функция зарядки
Подключите устройство к источнику питания и вставьте аккумулятор, зарядка начнется автоматически.

Ⅱ. Функция активации 0В
Вставьте аккумулятор. Если он подлежит восстановлению, зарядка начнется через 10 минут.

Ⅲ. Информация, выводимая на дисплей при включении
Нажмите кнопку. Дисплей включится и отобразится следующая информация: емкость (CAP), зарядный ток в режиме реального времени (CCR) и внутреннее сопротивление (IR).

Примечание:
1. CCR дисплей
Когда напряжение аккумулятора достигнет 4,2В, зарядный ток в режиме реального времени постепенно упадет до 0А.
2. IR дисплей
При полностью заряженном аккумуляторе зарядное устройство не измеряет внутреннее сопротивление в случае избыточной зарядки аккумулятора. Также внутреннее сопротивление не измеряется при входном токе адаптера меньше 700 мА.

IV. Автоматическое определение типа аккумулятора
Вставьте аккумулятор. Зарядное устройство в течение 4 минут автоматически определит тип аккумулятора, на экране начнет мигать значок Ni-MH. Когда процесс идентификации будет завершен, на экране отобразится тип аккумулятора.

V. Выходные параметры USB (с управлением силовым потоком)
Заряжайте устройство USB и аккумуляторы одновременно. Отключите источник питания и вставьте литий-ионный аккумулятор в слот для зарядки USB-устройства, применяемого в качестве переносного зарядного устройства. Оба слота можно использовать для зарядки устройств. Однако по умолчанию рекомендуется разряжать аккумулятор в левом слоте.

Примечание:
Управление силовым потоком позволяет устройству USB заряжаться непосредственно от источника тока, а не от аккумулятора, что позволяет продлить срок службы аккумулятора.

Значение цветов светового индикатора
Зеленый: режим ожидания / аккумулятор полностью заряжен
Красный: самоконтроль / идет зарядка / активация
Световой сигнал отсутствует: питание не подключено

Гарантия
Вы сможете воспользоваться нашими услугами по гарантийному обслуживанию, предоставив местному торговому агенту продукт (с гарантийным номером) и квитанцию. Мы обеспечим
● Бесплатную замену в течение 15 дней.
● Бесплатный ремонт в течение 24 месяцев. Если проблема возникнет через 24 месяцев, мы предложим вам бесплатный ремонт, но вы должны будете оплатить запасные части. Торговый агент заранее сообщит вам стоимость ремонта.
● Техническую поддержку на протяжении всего срока службы изделия.

Примечание:
1. Данная гарантия не распространяется на повреждения, вызванные неправильной эксплуатацией, разборкой и непреодолимыми факторами.
2. Рекомендуется хранить информацию по гарантии в сети: зарегистрируйтесь и войдите под своей учетной записью в кабинет гарантийного обслуживания пользователей продукции (Member Center - Warranty Information) на сайте www.xtar.cc.

Гарантийное обслуживание по всему миру E-mail: service@xtar.cc

Защита от подделок
1. Сотрите защитную наклейку на упаковке.
2. Проявившийся 18-значный номер введите на странице сайта www.xtar.cc (Contact Us - Anti-fake (Свяжитесь с нами - Защита от подделок).

Предупреждение
1. Функция динамического управления питанием позволяет зарядному устройству автоматически изменять зарядный ток. При слабом источнике питания зарядный ток будет соответственно уменьшаться.
2. Зарядное устройство предназначено только для использования с литий-ионными аккумуляторами с рабочим напряжением 3.6/3.7В, попытка зарядить другие типы аккумуляторов может привести к повреждению аккумулятора и зарядного устройства.
3. Не допускайте контакта зарядного устройства с водой, не используйте устройство в условиях запыленности и при повышенной влажности.
4. Дети могут использовать зарядное устройство исключительно под наблюдением взрослых.
5. В случае повреждения зарядного устройства, не используйте и не разбирайте его.
6. Более подробная информация с учетом последних изменений представлена на сайте www.xtar.cc.

Türkçe-VC2S
USB LCD Li-ion Pil Şarj Cihazı

Giriş
Yükseltilmiş renkli VA LCD ekran, şarj etme kapasitesini, gerçek zamanlı şarj akımını, batarya dahili direncini, USB çıkış voltajını ve akımını bildirir.

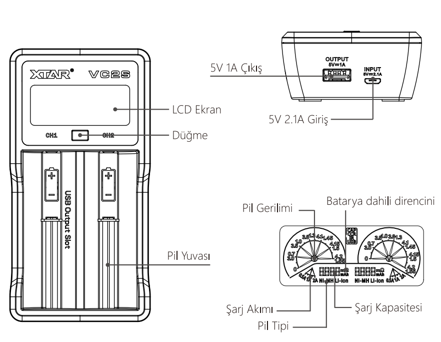

İlgili Piller :
3.6V/3.7V Li-ion/IMR/INR/ICR
10440 / 14500 / 14650 / 16340 / 17335 / 17500 / 17670 / 18350 / 18490 / 18500 / 18650 / 18700 / 20700 / 21700 / 22650 / 25500 / 26650

1.2V Ni-MH/Ni-CD
AAAA / AAA / AA / A / SC / C

Not: Korumalı 20700/21700 pilleri şarj edemez.

Teknik Özellikler

Model	VC2S
Giriş	DC 5V 2.1A
Ayarlanabilir Sabit Akım	2Ax1/1Ax2
Kesme Gerilimi	4.2±0.05V / 1.45±0.1V
Kesme Akımı	≤150mA
USB Çıkışı	DC 5V 1A
Çalışma Sıcaklığı	0-40℃

Çalıştırma

Ⅰ. Şarj Özelliği
Güç kaynağına bağlayıp pilleri yerleştirin. Şarj işlemi otomatik olarak başlar.

Ⅱ. 0V Aktivasyon Özelliği
Pilleri yerleştirin. Hayata döndürülebilecek piller 10 dakika içinde şarj olmaya başlar.

Ⅲ. Ekran Bilgilerini Değiştir
Ekranı değiştirmek için düğmeye basınız:
CAP (kapasite) - CCR (gerçek zamanlı şarj akımı) ve IR (iç direnci).

Not :
1. CCR Ekranı
Akü voltajı 4.2V'a ulaştığında, CCR (gerçek zamanlı şarj akımı) 0A oluncaya kadar yavaş yavaş azalacaktır.
2. IR Ekranı
Pil tamamen şarj olduğunda, batarya aşırı şarj olması durumunda şarj cihazı iç direnci ölçmez. Adaptör giriş akımı 700mA'dan düşük olduğunda, şarj cihazı iç direnci ölçmez.

IV. Pil Tipi Otomatik tanımlama
Pili takın, şarj cihazı, ekranda "Ni-MH" titremesi ile pil tipini otomatik olarak 4 dakika içerisinde tespit edecektir. Tanımlandıktan sonra, ekran batarya tipini gösterecektir.

V. USB Çıkışı Özelliği (ve Güç Yolu Yönetimi)
You can charge USB devices and batteries at the same time. Ya da güç kaynağını fişten çekin, USB cihazını bir güç bankası olarak şarj etmek için yuvalara Li-ion pil takın. Her iki yuva da şarj cihazları için kullanılabilir. Ancak bataryayı varsayılan olarak varsayılan olarak sol yuvada deşarj edecektir.

Not:
Güç Yolu Yönetimi, USB'li cihazların piller yerine doğrudan güç kaynağından şarj olmasına olanak vererek pilin ömrünü uzatır.

Gösterge Renklerinin Anlamları
Yeşil: beklemede/tam şarj olmuş
Kırmızı: self-kontrol/şarj oluyor/etkinleştiriliyor/kısa devre
Işık yok: güç kaynağı bağlı değil

Garanti
Satış sonrası servis için (garanti numarasıyla birlikte) ürününüzü ve faturanızı bölgenizdeki bayiye götürün.
● 15 gün içinde ücretsiz değişim.
● 24 ay boyunca ücretsiz onarım. 24 aydan sonra herhangi bir sorun yaşarsanız onarım hizmeti ücretsiz olarak verilecektir ancak kullanılan yedek parçalar için ücret alınacaktır. Bayi onarımdan önce onarım ücretini size bildirecektir.
● Ömür boyu teknik destek.

Not :
1. Kullanıcı hataları garanti kapsamında değildir.
2. Garanti bilgilerini internet üzerinde saklamanız önerilir: kayıt yaptırın ve www.xtar.cc - Member Center - Warranty Number
(Üye Merkezi – Garanti Bilgileri bölümünde oturum açın).

Global satış sonrası servis e-posta adresi: service@xtar.cc

Sahte Ürün Koruması
1. 18 haneli sayıya ulaşmak için paket üzerindeki sahte ürün koruması etiketini kazıyın.
2. Gördüğünüz sayıyı www.xtar.cc adresindeki sorgu sayfasına girin Contact Us - Anti-fake (Bize Ulaşın – Sahte Ürün Koruması).

Uyarı
1. Güç kaynağı yetersiz olduğunda şarj cihazı şarj akımını buna göre azaltacaktır.
2. Şarj cihazıyla uyumlu olmayan pilleri şarj etmeyin.
3. Şarj cihazını nemli, ıslak ve aşırı tozlu ortamlardan uzak tutun.
4. Çocuklar şarj cihazını yetişkin gözetiminde kullanmalıdır.
5. Eğer hasar görmüşse şarj cihazını sökmeye çalışmayın veya kullanmayın.
6. Daha fazla bilgi ve güncel bilgiler için lütfen www.xtar.cc adresini ziyaret edin.

Ελληνικά-VC2S
Φορτιστής USB με οθόνη LCD για μπαταρίες Li-ion/Ni-MH

Εισαγωγή
Αναβαθμισμένη, έγχρωμη οθόνη LCD που σας πληροφορεί για τη χωρητικότητα της φόρτισης, το ρεύμα φόρτισης σε πραγματικό χρόνο, την εσωτερική αντίσταση της μπαταρίας, την έξοδο τάσης και ρεύματος της θύρας USB.

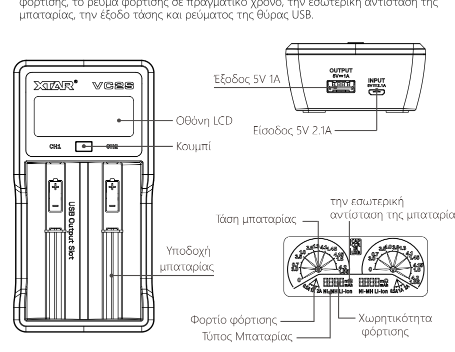

Συμβατός με μπαταρίες :
3.6V/3.7V Li-ion/IMR/INR/ICR
10440 / 14500 / 14650 / 16340 / 17335 / 17500 / 17670 / 18350 / 18490 / 18500 / 18650 / 18700 / 20700 / 21700 / 22650 / 25500 / 26650

1.2V Ni-MH/Ni-CD
AAAA / AAA / AA / A / SC / C

Σημείωση: ΔΕΝ μπορεί να φορτίσει μπαταρίες 20700/21700 με προστασία.

Προδιαγραφές

Μοντέλο	VC2S
Είσοδος	DC 5V 2.1A
Ρυθμιζόμενο συνεχές ρεύμα	2Ax1/1Ax2
Διακοπή τάσης	4.2±0.05V / 1.45±0.1V
Διακοπή ρεύματος	≤150mA
Έξοδος USB	DC 5V 1A
Θερμοκρασία λειτουργίας	0-40℃

Χρήση

Ⅰ. Λειτουργία φόρτισης
Συνδέστε το φορτιστή με την παροχή ρεύματος και τοποθετήστε τις μπαταρίες στις εσοχές. Η φόρτιση θα ξεκινήσει αυτόματα.

Ⅱ. Λειτουργία ενεργοποίησης από 0V
Τοποθετήστε τις μπαταρίες στις εσοχές. Οι μπαταρίες με δυνατότητα αναζωογόνησης θα αρχίσουν να φορτίζουν μέσα σε 10 λεπτά.

Ⅲ. Πληροφορίες οθόνης
Πατήστε το κουμπί για να αλλάξετε τις πληροφορίες που εμφανίζονται στην οθόνη: CAP (capacity - χωρητικότητα) - CCR (real-time charging current – ρεύμα φόρτισης σε πραγματικό χρόνο), και IR (internal resistance – εσωτερική αντίσταση της μπαταρίας).

Σημείωση :
1.Απεικόνιση του CCR
Όταν η τάση της μπαταρίας φτάσει τα 4.2V, το ρεύμα φόρτισης σε πραγματικό χρόνο (CCR) θα αρχίσει να μειώνεται σταδιακά μέχρι να καταλήξει σε 0A
2.Απεικόνιση του IR
Σε πλήρως φορτισμένη μπαταρία, ο φορτιστής δεν μετρά την εσωτερική της αντίσταση, σε περίπτωση που η μπαταρία είναι υπερφορτισμένη. Το ίδιο συμβαίνει και όταν η είσοδος ρεύματος του αντάπτορα είναι χαμηλότερη από 700mA

IV. Αυτόματη αναγνώριση τύπου μπαταρίας
Τοποθετήστε τη μπαταρία. Ο φορτιστής θα αρχίσει να ανιχνεύει αυτόματα τον τύπο της μπαταρίας μεσα σε 4 λεπτά, με την ένδειξη "Ni-MH" να αναβοσβήνει στην οθόνη. Μετά την αναγνώριση, θα εμφανιστεί στην οθόνη ο τύπος της μπαταρίας.

V. Λειτουργία εξόδου USB (με διαχείριση διόδου ρεύματος)
Φορτίστε ταυτόχρονα τη συσκευή USB και τις μπαταρίες Επίσης μπορείτε να χρησιμοποιήσετε το φορτιστή ως power bank για να φορτίσετε τις εξωτερικές συσκευές σας, αποσυνδέοντας την παροχή ρεύματος και τοποθετώντας μπαταρίες λιθίου στις εσοχές. Μπορούν να χρησιμοποιηθούν και οι δυο εσοχές για τη φόρτιση των συσκευών, αλλά από προεπιλογή θα προτιμηθεί η αριστερή εσοχή για αποφόρτιση.

Σημείωση :
Η διαχείρηση διόδου ρεύματος, επιτρέπει στην εξωτερική συσκευή USB να φορτίσει απευθείας από την παροχή ρεύματος, αντί να φορτίσει από τις μπαταρίες, επεκτείνοντας έτσι τη διάρκεια ζωής των μπαταριών.

Φωτεινή ένδειξη και σημασία
Πράσινη: κατάσταση αναμονής / πλήρης φόρτιση
Κόκκινη: αυτοεξέταση / φόρτιση / ενεργοποίηση
Καμία φωτεινή ένδειξη: δεν έχει γίνει σύνδεση με παροχή ρεύματος

Εγγύηση
Παρακαλούμε να προσκομίσετε το προϊόν (μαζί με τον αριθμό της εγγύησης) και την απόδειξη αγοράς στο τοπικό σας εξουσιοδοτημένο κατάστημα, για εξυπηρέτηση μετά την πώληση.
● Δωρεάν αντικατάσταση εντός 15 ημερών.
● Δωρεάν επισκευή εντός 24 μηνών. Εάν προκύψουν προβλήματα μετά τους 24 μήνες, προσφέρουμε δωρεάν επισκευή, με χρέωση όμως των υλικών. Το εξουσιοδοτημένο κατάστημα θα σας ενημερώσει για τη χρέωση, πριν την επισκευή.
● Τεχνική υποστήριξη για όλη τη διάρκεια ζωής του προϊόντος.

Σημείωση :
1. Ζημιές από αμέλεια δεν περιλαμβάνονται στην εγγύηση.
2. Συνιστούμε να φυλάξετε τα στοιχεία της εγγύησης στο διαδίκτυο: εγγραφείτε και εισέλθετε στο: www.xtar.cc - Member Center - Warranty Information.

Παγκόσμιο Κέντρο Εξυπηρέτησης Πελατείας μετά την πώληση Email: service@xtar.cc

Ιστοσελίδα και Έρευνα γνησιότητας
1. Ένα σύνολο 18 ψηφίων μπορεί να εμφανιστεί ξύνοντας το σήμα καταπολέμησης παραποίησης στο πακέτο.
2.Εισάγετε τον αριθμό στο αντίστοιχο παράθυρο ερωτήματος στην επίσημη ιστοσελίδα www.xtar.cc (Contact Us - Anti-fake)

Ειδοποιήσεις
1. Αν η παροχή του ρεύματος είναι ανεπαρκής, ο φορτιστής θα μειώσει αντίστοιχα το ρεύμα φόρτισης.
2.Μην προσπαθήσετε να φορτίσετε ακατάλληλες μπαταρίες στο φορτιστή
3.Κρατήστε το φορτιστή μακριά από υγρασία,νερό και υπερβολική σκόνη.
4.Τα παιδιά θα πρέπει να έχουν επίβλεψη από κάποιον ενήλικο κατά τη χρήση του φορτιστή.
5.Μην αποσυναρμολογήσετε ή τροποποιήσετε τον φορτιστή
6.Επισκεφθείτε την ιστοσελίδα της εταιρίας για περισσότερες πληροφορίες www.xtar.cc.

日本語-VC2S
USB LCDリチウムイオン/ニッケル水素電池充電器

紹介
刷新されたカラフルなVA LCDスクリーンには、充電容量、リアルタイムの充電電圧、電池の内部抵抗、USB出力電圧・電流が表示されます。

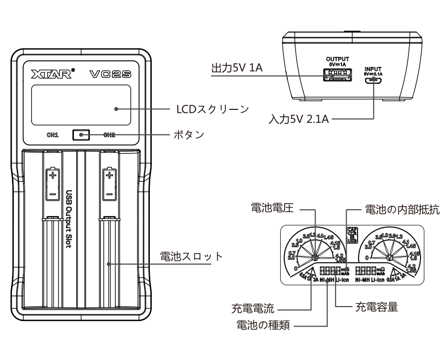

対象：
3.6V/3.7Vリチウムイオン/IMR/INR/ICR
10440 / 14500 / 14650 / 16340 / 17335 / 17500 / 17670 / 18350 / 18490 / 18500 / 18650 / 18700 / 20700 / 21700 / 22650 / 25500 / 26650

1.2V ニッケル水素/ニッケルカドミウム電池
AAAA / AAA / AA / A / SC / C

注：20700/21700保護回路付き電池の充電はできません。

仕様

モデル	VC2S
入力	DC 5V 2.1A
定電流（調整可能）	2Ax1/1Ax2
カットオフ電圧	4.2±0.05V / 1.45±0.1V
カットオフ電流	≤150mA
USB出力	DC 5V 1A
動作温度範囲	0-40℃

操作方法

Ⅰ. 充電機能
電源に接続して電池を挿入します。自動で充電が始まります。

Ⅱ. 0Vアクティベーション機能
電池を挿入すると、回復可能な電池への充電が10分以内に始まります。

Ⅲ. ディスプレイ情報を切り替え
ボタンを押すと、ディスプレイが切り替わります：CAP（容量）- CCR（リアルタイムの充電電圧）、およびIR（内部抵抗）。

注：
1. CCRディスプレイ
電池電圧が4.2Vに達すると、CCR（リアルタイムの充電電流）が徐々に小さくなり、最終的には0Aになります。
2. IRディスプレイ
バッテリが完全に充電されると、バッテリの過充電を防止し、充電器は内部抵抗を測定しません。アダプターの入力電流が700mAより低い場合も同様です。

IV. 電池の種類の自動特定
電池を挿入すると、充電器は4分以内に電池の種類を自動で特定し、画面上に「Ni-MH」が点滅します。特定が完了すると、画面には電池の種類が表示されます。

V. USB出力機能（電力パス管理）
USBデバイスと電池を同時に充電することができます。または、電源を外してスロットにリチウムイオン電池を挿入すると、パワーバンクとしてUSBデバイスに充電を行うことができます。デバイスの充電には、どちらのスロットも使用することができますが、デフォルト設定では、左のスロットが優先的に電池の放電を行います。

注：
電力パス管理により、USBデバイスへの充電は電池からではなく電源から直接行われるため、電池の寿命を延ばすことができます。

インジケーターの色が表す状態
緑：スタンバイ/フル充電完了
赤：自己診断中/充電中/アクティベーション中
点灯なし：電源未接続

保証
購入後のサービスを受ける際は、製品（保証書番号）とレシートを最寄りの代理店にお持ちください。
● 15日間無料交換。
● 24ヵ月無料修理。24ヵ月以上過ぎている場合、修理は無料で行いますが、使用した部品代はお支払いいただきます。代理店より、修理を行う前に修理料金をお知らせいたします。
● 無期限の技術サポート。

注：
1. 人為的な損傷は保証の範囲外です。
2. オンラインで保証情報を保存しておくことをお勧めしております。www.xtar.ccにログインし、Member Center（メンバーセンター）、Warranty Information（保証書情報）の順で開いて登録してください。

グローバルアフターセールスEメール：service@xtar.cc

偽造防止
1. パッケージについている偽造防止ラベルを削ると、18桁の番号が書かれています。
2. www.xtar.ccのクエリページ（Contact Us（お問い合わせ）、Anti-fake（偽造防止）の順に開く）に、書かれている番号を入力してください。

警告
1. 電源が弱い場合、充電器の充電電流も同様に小さくなります。
2. 充電器で他の電池の充電は行わないでください。
3. 充電器を湿度の高い場所に置いたり、水やほこりに触れたりしないようにしてください。
4. 大人の目の届かないところでお子様が充電器を使用することのないようにしてください。
5. 充電器が壊れた場合、解体したり使用したりしないでください。
6. 詳細な最新情報は、www.xtar.ccにアクセスしてご覧ください。

Polski-VC2S
Ładowarka Li-ion/Ni-MH z gniazdem USB

Wstęp
Ulepszony kolorowy wyświetlacz LCD VA pokazuje pojemność ładowania, prąd ładowania w czasie rzeczywistym, rezystancję wewnętrzną akumulatora, napięcie i prąd wyjścia USB.

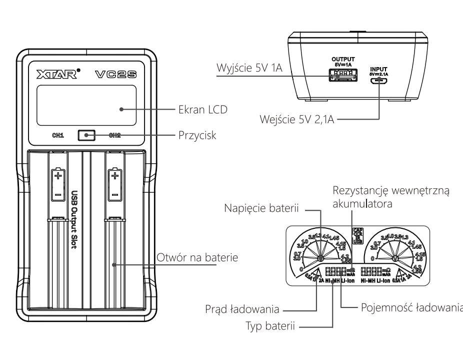

Zastosowanie :
3.6V/3.7V Li-ion/IMR/INR/ICR
10440 / 14500 / 14650 / 16340 / 17335 / 17500 / 17670 / 18350 / 18490 / 18500 / 18650 / 18700 / 20700 / 21700 / 22650 / 25500 / 26650

1.2V Ni-MH/Ni-CD
AAAA / AAA / AA / A / SC / C

Uwaga: Nie obsługuje zabezpieczonych ogniw 20700/21700.

Specyfikacja

Model	VC2S
Wejście	DC 5V 2.1A
Zmienny prąd ładowania	2Ax1/1Ax2
Napięcie terminacji	4.2±0.05V / 1.45±0.1V
Prąd terminacji	≤150mA
Wyjście USB	DC 5V 1A
Temperatura pracy	0-40℃

Funkcje

Ⅰ. Ładowanie
Podłącz ładowarkę do zasilacza i umieść w niej baterie. Proces ładowania rozpocznie się automatycznie.

Ⅱ. Aktywacja ogniw 0V
Umieść akumulatory w ładowarce, w zależności od ich kondycji, proces ładowanie rozpocznie się w ciągu 10 minut.

Ⅲ. Zmiana wyświetlania parametrów
Naciśnij przycisk aby zmienić wyświetlane informacje: CAP (pojemność) – CCR (rzeczywisty prąd ładowania), oraz IR (rezystancja wewnętrzna ogniwa).

Uwaga :
1. Wyświetlanie CCR
Kiedy napięcie na ogniwie osiągnie 4.2V, CCR (rzeczywisty prąd ładowania) będzie malał aż jego wartość wyniesie 0A.
2. Wyświetlanie IR
W przypadku w pełni naładowanego akumulatora, ładowarka nie zmierzy jego rezystancji aby zapobiec przeładowaniu ogniwa. Pomiar rezystancji nie działa także, w przypadku gdy wydajność podłączonego zasilacza jest mniejsza niż 700mA.

IV. Automatyczne wykrywanie rodzaju akumulatora
Umieść akumulatory w slotach, ładowarka zidentyfikuje rodzaj akumulatora w ciągu 4 minut. Proces ten będzie sygnalizowany przez migający napis „Ni-MH". Po wykryciu rodzaju ogniwa na wyświetlaczu pojawi się typ baterii.

V. Wyjście USB (Inteligentne zarządzanie energią)
Możliwość ładowania urządzeń podpiętych do USB i akumulatorów jednocześnie. Ładowarka może także służyć jako power bank, w tym celu należy umieścić ogniwa Li-ion w slotach i odpiąć od niej zasilanie. Oba sloty mogą być użyte do ładowania urządzeń USB. Domyślnie ładowarka zacznie rozładowywać akumulatory zaczynając od lewego kanału.

Uwaga :
Inteligentne zarządzanie energią, pozwala na bezpośrednie ładowanie urządzenia podłączonego do wyjścia USB z zasilacza zamiast z ogniw, co znacznie wydłuża żywotność akumulatorów.

Oznaczenia kolorów diody LED
Zielona: czuwanie/w pełni naładowane
Czerwona: test ładowarki/ładowanie/aktywacja
No Light: brak podłączenia do zasilania

Gwarancja
Należy dostarczy produkt (z numerem gwarancji) do lokalnego dealera, by uzyskać obsługę posprzedażną.
● bezpłatna wymiana w ciągu 15 dni.
● przez 24 miesięcy bezpłatna naprawa. Jeżeli problemy pojawią się po 24 miesiącach, oferujemy bezpłatne usługi naprawcze, lecz obciążamy kosztami wykorzystanych części zamiennych. Dealer poinformuje Pana/Panią o opłacie za naprawę przed przystąpieniem do pracy.
● Wsparcie techniczne przez cały czas użytkowania produktu.

Uwaga :
1. Uszkodzenia spowodowane przez użytkownika nie są objęte gwarancją.
2. Zaleca się przechowywać informacje o gwarancji - rejestr online i logowanie na stroniewww.xtar.cc - Ośrodek dla Członków - Informacje o gwarancji.

Email dot. usług posprzedażnych w skali globalnej: service@xtar.cc

Zabezpieczenie przed fałszerstwami
1. Zdrap etykietę zapobiegającą fałszerstwom na opakowaniu w celu uzyskania 18-cyfrowego numeru.
2. Należy podawać ten numer na stronie z zapytaniem www.xtar.cc (Kontakt - Zabezpieczenie przed fałszerstwami).

Ostrzeżenie
1.Jeżeli zasilanie jest niewystarczające, ładowarka odpowiednio zredukuje prąd ładowania.
2.Nie ładuj nieodpowiednich baterii tą ładowarką.
3.Przechowuj ładowarkę z dala od wilgoci, wody, i nadmiernego zapylenia.
4.Dzieci powinny korzystać z urządzenia wyłącznie pod nadzorem dorosłego.
5.Nie rozmontowuj, ani nie wykorzystuj ładowarki, jeżeli jest uszkodzona.
6.Więcej informacji oraz aktualizacje poznasz na stronie www.xtar.cc.