aceline

Ноутбук үшін салқындату NCT-PT-10

Пайдалану бойынша нұсқаулық

Құрметті сатып алушы!

Біздің өнімді таңдағаныңыз үшін алғыс айтамыз.
Біз Сізге сапалы, функционалды және жоғары талаптарға сәйкес әзірленген және жасалған өнімдер мен құрылғыларды ұсынуға қуаныштымыз. Пайдалануды бастамас бұрын, Сіздің қауіпсіздігіңізге қатысты маңызды ақпаратты, сондай-ақ өнімді дұрыс пайдалану және оған күтім жасау бойынша ұсыныстарды қамтитын осы нұсқаулықты мұқият оқып шығыңыз. Осы нұсқаулықтың сақталуына назар аударыңыз және оны өнімді одан әрі пайдалану кезінде анықтамалық материал ретінде пайдаланыңыз.

Сақтық шаралары

- Құрылғыны тікелей күн сәулесінің, ылғалдың, шаңның немесе ыстықтың әсеріне ұшыратпаңыз. Құрылғыны құлатуға немесе соққыға ұшыратпаңыз.
- Зарядтау кәбілі, корпусы немесе басқа бөліктері көрінетіндей зақымдалған болса, құрылғыны пайдаланбаңыз.
- Құрылғыны ашпаңыз немесе оны өзіңіз жөндеуге болмайды, себебі бұл кепілдікті жоюы мүмкін. Техникалық қызмет көрсету мен жөндеуді тек уәкілетті қызмет көрсету орталығының білікті мамандары орындауы керек.
- Құрылғыны тазалау үшін құрғақ шүберекті пайдаланыңыз.
- Бұл құрылғыны физикалық, ақыл-ой немесе сенсорлық мүмкіндіктері шектеулі немесе тәжірибесі мен білімі жоқ адамдар, егер оларға бақылау және құрылғыны қауіпсіз пайдалану туралы нұсқау берілген болса, пайдалана алады.

Құрылғы схемасы

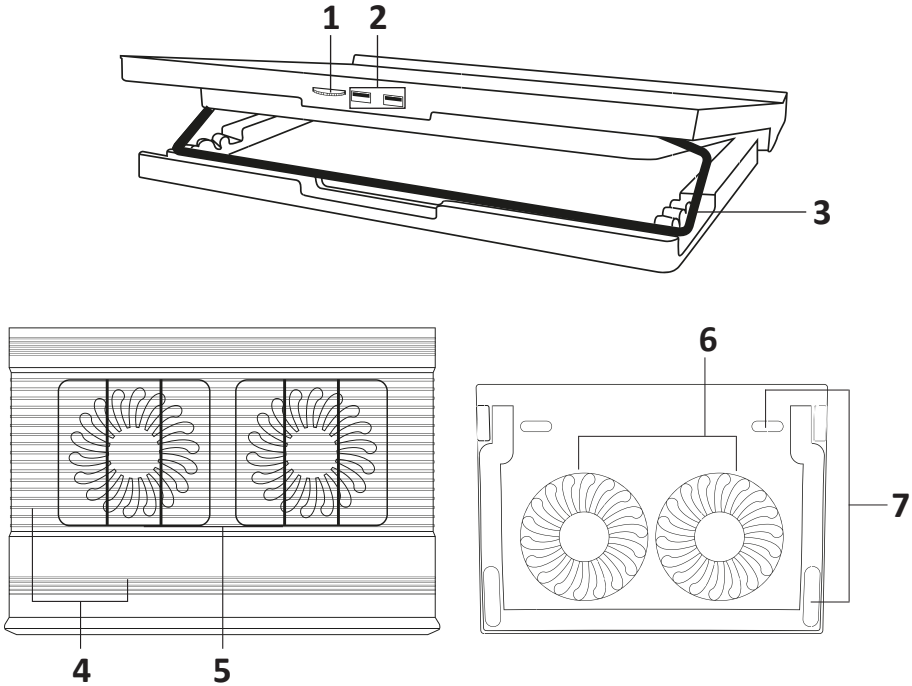

1. Желдеткіш жылдамдығы реттегіші.
2. USB қосқышы.
3. Тірек.
4. Сырғуға қарсы жабын.
5. Желдеткіштер.
6. Ауа шығаратын саңылаулары.
7. Сырғыуға қарсы төсемдер.

Пайдаланушы нұсқаулығы

1. Құрылғыны тегіс бетке қойыңыз.
2. Тіректі реттеңіз.
3. Ноутбукті құрылғыға қойыңыз.
4. Ноутбукті USB кәбілі арқылы порттардың біріне қосыңыз.
5. Сәйкес реттегіштің көмегімен салқындату деңгейін реттеңіз.

Техникалық сипаттамалары

- Үлгісі: NCT-PT-10.
- Сауда белгісі: Aceline.
- Макс. ноутбук диагоналы: 17”.
- Материал: алюминий, пластик.
- Желдеткіштер саны: 2.
- Желдеткіш өлшемдері: 120 × 16 мм.
- Желдеткіштің айналу жылдамдығы: 1366 айн/мин.
- Макс. шу деңгейі: 50 дБА.
- USB қосқыштарының саны: 2.
- Құрылғы өлшемдері: 360 × 265 × 45 мм.
- Құрылғының салмағы: 1,1 кг.
- Кернеу: 5 В.
- Номиналды қуат: 3,5 Вт.
- Номиналды ток: 0,6 А.
- Қолдану аясы: тұрмыстық.

Жинақталым

- Құрылғы.
- USB-A кәбілі.
- Пайдалану бойынша нұсқаулық.

Монтаждау, сақтау, тасымалдау (тасу), өткізу және кәдеге жарату ережелері мен шарттары

- Құрылғы қандай да болмасын монтаждауды немесе бекітуді талап етпейді.
- Құрылғыны қаптамада, өндірушінің және тұтынушының жылытылатын үй-жайларында ауаның 5 және 40 °C аралығындағы температурада және ауаның 80%-дан аспайтын салыстырмалы ылғалдылығында сақтау керек. Үй-жайда жемірілуді тудыратын жегі қоспалар (қышқылдардың, сілтілердің булары) болмауы тиіс.
- Құрылғының тасымалдануы құрғақ ортада жүзеге асырылуы тиіс.
- Құрылғы ұқыпты өңдеуді талап етеді, оны шаң, кір, соққы, ылғал, от және т.б. әсерінен қорғаңыз.
- Құрылғыны сату жергілікті заңнамасына сәйкес жүргізілуі керек.
- Осы бұйымды жою қалдықтарды қайта өңдеу жөніндегі жергілікті нормалар мен ережелерге сәйкес жүзеге асырылуға тиіс. Осы бұйымды дұрыс жоюды қамтамасыз ете отырып, сіз қоршаған ортаға және адам денсаулығына ықтимал зиянды болдырмауға және материалдық ресурстарды ұтымды пайдалануға көмектесесіз. Бұл бұйымды қабылдау және жою пункттері туралы қосымша ақпаратты жергілікті муниципалды органдардан немесе тұрмыстық қалдықтарды шығаратын кәсіпорыннан алуға болады.
- Құрылғының ақаулығы анықталған жағдайда, тез арада авторландырылған сервистік орталыққа хабарласу немесе құрылғыны кәдеге жарату керек.

Кепілдік туралы ақпарат

Өндіруші кепілдік мерзімі ішінде құрылғының үздіксіз жұмыс істеуіне, сондай-ақ материалдар мен жинақтарда ақаулардың болмауына кепілдік береді. Кепілдік мерзімі бұйымды сатып алған сәттен бастап есептеледі және тек жаңа өнімдерге қолданылады. Кепілдік қызмет көрсету пайдаланушының басшылығына сәйкес бұйымды пайдалану шартымен кепілдік мерзімі ішінде тұтынушының кінәсіз істен шыққан элементтерді тегін жөндеу немесе ауыстыруды қамтиды. Элементтерді жөндеу немесе ауыстыру уәкілетті сервис орталықтарының аумағында жүргізіледі.

Кепілдік мерзімі: 12 ай.
Пайдалану мерзімі: 24 ай.

Сервистік орталықтардың өзекті тізімі келесі мекенжай бойынша:
https://www.dns-shop.kz/service-center/

Қосымша ақпарат

Өндіруші: Гуанчжоу Нэбьюлоса Тэкнолоджи Ко., Лтд.
301 каб., D ғим., №7, 3-ші Цзинъе көшесі, ғылыми қалашық, жоғары технологиялар және өнеркәсіптік даму аймағы, Гуанчжоу қ., Гуандун пров., Қытай.

Қытайда жасалған.

Импортер / юр. лицо, принимающее претензии в Республике Казахстан: ТОО «ДНС КАЗАХСТАН», г. Астана, р-н Сарыарка, пр-т Сарыарқа, зд. 12, Республика Казахстан.
Импорттаушы / Қазақстан Республикасында талаптар қабылдайтын заңды тұлға: «DNS QAZAQSTAN (ДНС КАЗАХСТАН)» ЖШС, Астана қ-ы, Сарыарқа ауданы, Сарыарқа д-лы, 12 ғ-т, Қазақстан Республикасы.
Адрес электронной почты / электронды пошта мекен-жайы: info@dns-shop.kz

Өнімнің сапасын жақсарту үшін ерекшеліктер, өнім туралы ақпарат, оның жинақталымы және функционалы пайдаланушыға алдын ала ескертусіз өзгертілуі мүмкін.

Құрылғының нақты интерфейсі осы нұсқаулықта көрсетілгеннен өзгеше болуы мүмкін.

Тауарды дайындау күні қаптамада көрсетілген. V.1