aceline

Пайдалану бойынша нұсқаулық

Ламинатор
OL285

Мазмұны

Құрылғы мақсаты 4

Сақтық шаралары 4

Құрылғы схемасы 5

Пайдалану 5

Тазалау және күтім 6

Ықтимал мәселелер және олардың шешімі 6

Техникалық сипаттамалары 6

Жинақталым 6

Монтаждау, сақтау, тасымалдау (тасу), өткізу және кәдеге жарату ережелері мен шарттары 7

Қосымша ақпарат 8

Құрметті сатып алушы!

Біздің өнімдерді таңдағаныңыз үшін рахмет.
Біз сізге жоғары сапа, функционалдылық және дизайн талаптарына сәйкес әзірленген және жасалған бұйымдар мен құрылғыларды ұсынуға қуаныштымыз. Пайдалануды бастамас бұрын, сіздің қауіпсіздігіңізге қатысты маңызды ақпаратты, сондай-ақ өнімді дұрыс пайдалану және күту бойынша ұсыныстарды қамтитын осы нұсқаулықты мұқият оқып шығыңыз. Осы нұсқаулықтың сақталуына назар аударыңыз және оны өнімді одан әрі пайдалану кезінде анықтамалық материал ретінде пайдаланыңыз.

Құрылғы мақсаты

Ламинатор қағаз парағын ылғалдан, шаңнан және механикалық әсерден қорғайтын арнайы қорғаныс пленкасымен жабуға арналған.

Сақтық шаралары

- Құрылғыны балалар мен үй жануарларынан алыс ұстаңыз.
- Құрылғыны жылу көздеріне жақын және ылғалдылығы жоғары бөлмеге қоймаңыз.
- Құрылғыны қуат көзіне қоспас бұрын, үйдегі электр желісінің кернеуі оның техникалық сипаттамаларына сәйкес келетініне көз жеткізіңіз.
- Құрылғыға ламинаттау пленкасы мен ламинаттау заттарынан басқа ештеңе салмаңыз.
- Металл және пластикалық заттарды ламинаттамаңыз.
- Жарақат алмау үшін саусақтарыңызды, шашыңызды, киіміңізді және зергерлік бұйымдарыңызды жүктеу ұясына тигізбеңіз.
- Ламинатордың беті жұмыс кезінде қызады, күйіп қалмас үшін оны ұстамаңыз.
- Құрылғыны пайдаланбаған кезде, сондай-ақ жылжыту немесе тазалау алдында ажыратыңыз.
- Егер қуат сымы зақымдалған болса, оны білікті электрик ауыстыруы керек.
- Электр тогының соғуын болдырмау үшін құрылғыны өзіңіз бөлшектемеңіз. Бұл құрылғыда пайдаланушы қызмет көрсететін элементтер жоқ. Қызмет көрсету мен жөндеуді тек уәкілетті қызмет көрсету орталығының білікті мамандары жүргізуі керек.

Құрылғы схемасы

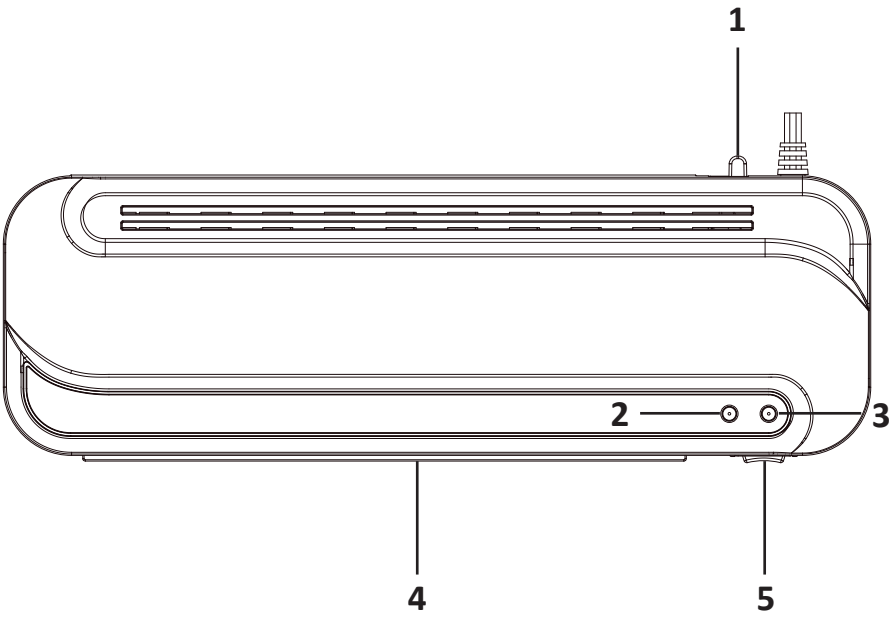

1. Біліктерді босату батырмасы.
2. Дайындық индикаторы.
3. Қуат индикаторы.
4. Жүктеу ұясы.
5. Қуат қосқышы.

Пайдалану

1. Қосқыштың «Өшірулі» күйінде екеніне көз жеткізіп, құрылғыны электр желісіне қосыңыз.
2. Қосқышты «Қосулы» күйіне қойыңыз — қуат индикаторы қызыл болып жанады, құрылғы қыза бастайды. Жұмыс температурасына дейін қыздырғаннан кейін дайындық индикаторы жасыл болып жанады, құрылғы ламинаттауға дайын болады.
3. Қағаз парағын алдын ала тығыздалған жиек бойымен тиісті қалыңдықтағы пакеттік пленкаға салыңыз.
4. Ламинатталған материалды пленканың мөрленген жағымен алға қарай, ламинатордың жүктеу ұясының ортасына біліктер арасындағы саңылауға түскенше салыңыз.
5. Ламинатталған материал құрылғы арқылы өтеді және жүктеу ұясының артқы жағынан шығады.
6. Құрылғыны пайдаланғаннан кейін қосқышты «Өшірулі» күйіне қойыңыз.
7. Құрылғыны электр желісінен ажыратыңыз.

Тазалау және күтім

- Ламинатор корпусын құрғақ шүберекпен сүртіңіз.
- Құрылғыны ішінен үнемі тазалаңыз: мұны істеу үшін құрылғыны қосыңыз және жұмыс температурасына дейін қыздырғаннан кейін А4 қағаз парағын жүктеу ұясына салыңыз. Қағаз біліктердің бетінен қалған желімді, шаңды және кірді сіңіреді. Әрекетті бірнеше рет қайталаңыз.

Ықтимал мәселелер және олардың шешімі

- Егер қағаз құрылғының ішінде тұрып қалса, ламинаторды желіден ажыратып, қағазды шығару үшін біліктерді босату батырмасын ақырын басыңыз.
- Егер құрылғы қосылмаса, келесі әрекеттерді орындаңыз:
  - Құрылғының желіге қосылғанына көз жеткізіңіз, қосқыш «Қосулы» күйіне орнатылған.
  - Құрылғыда қағаз парағы тұрып қалмағанына көз жеткізіңіз.
  - Егер қызып кетуден қорғау жұмыс істесе, құрылғыны 40 минут суытыңыз. Толық салқындағаннан кейін құрылғы жұмыс істеуге дайын болады.

Техникалық сипаттамалары

- Үлгісі: OL285.
- Сауда белгісі: Aceline.
- Қыздыру уақыты: 2–3 мин.
- Ламинаттау жылдамдығы: 280 мм/мин.
- Ламинаттау қалыңдығы: 80–125 микрон.
- Ламинаттау ені: 230 мм.
- Қуат параметрлері: 230 В ~ 50 Гц.
- Ток күші: 1,3 А.
- Қуаты: 305 Вт.
- Біліктер саны: 2.
- Қолдау көрсетілетін қағаз пішімі: А4.
- Ыстық ламинаттау.
- Қолдану саласы: тұрмыстық.

Жинақталым

- Құрылғы.
- Пайдалану бойынша нұсқаулық.

Монтаждау, сақтау, тасымалдау (тасу), өткізу және кәдеге жарату ережелері мен шарттары

- Құрылғы ешқандай орнатуды немесе тұрақты бекітуді қажет етпейді.
- Құрылғыны сақтау дайындаушы мен тұтынушының жылытылатын үй-жайларында ауа температурасы 5 °C-тан 40 °C-қа дейін және ауаның салыстырмалы ылғалдылығы 80%-дан аспайтын орауышта жүргізілуі тиіс. Үй-жайларда жемірілуді тудыратын жегі қоспалар (қышқылдар, сілтілер буы) болмауы тиіс.
- Құрылғыны тасымалдау құрғақ ортада жүзеге асырылуы керек.
- Құрылғы мұқият өңдеуді қажет етеді, оны шаң, кір, соққы, ылғал, от және т. б. әсерінен қорғайды.
- Құрылғыны өткізу жергілікті заңнамаға сәйкес жүргізілуі тиіс.
- Өнімнің қызмет ету мерзімі аяқталғаннан кейін оны қарапайым тұрмыстық қоқыспен бірге тастауға болмайды. Оның орнына, ол федералды немесе жергілікті заңдарға сәйкес кейіннен қайта өңдеу және жою үшін электр және электронды жабдықтарды тиісті қабылдау пунктіне кәдеге жаратуға тапсырылады. Осы өнімді дұрыс кәдеге жаратуды қамтамасыз ете отырып, сіз табиғи ресурстарды үнемдеуге көмектесесіз және дұрыс емделмеген жағдайда қоршаған ортаға және адамдардың денсаулығына зиян келтірмеуге көмектесесіз. Бұл өнімді қабылдау және кәдеге жарату орындары туралы толығырақ ақпаратты жергілікті муниципалды органдардан немесе тұрмыстық қоқыстарды шығаратын кәсіпорыннан алуға болады.
- Егер құрылғының ақаулығы анықталса, дереу уәкілетті қызмет көрсету орталығына хабарласыңыз немесе құрылғыны тастаңыз.

Қосымша ақпарат

Өндіруші: Нинбо Офитэк Бизнес Машинз Ко., Лтд.
№ 599, Цимин тас жолы (Каи Фэт Груп), Иньчжоу инвестициялық бизнес-инкубаторы, Иньчжоу ауд., Нинбо қ., Чжэцзян пров., Қытай.

Қытайда жасалған.

Импорттаушы / Қазақстан Республикасында талаптар қабылдайтын заңды тұлға: «DNS QAZAQSTAN (ДНС КАЗАХСТАН)» ЖШС, Астана қ-ы, Сарыарқа ауданы, Сарыарқа д-лы, 12 ғ-т, Қазақстан Республикасы.
Электрондық пошта мекен-жайы: info@dns-shop.kz

Сипаттамалар, өнім туралы ақпарат, оның жинақталымы мен функционалдығы пайдаланушыға алдын-ала ескертусіз өзгертілуі мүмкін.

Құрылғының нақты интерфейсі осы нұсқаулықта көрсетілгеннен өзгеше болуы мүмкін.

Өндіріс күні пайдаланушы нұсқаулығының орыс тіліндегі нұсқасында көрсетілген. V.1

Кепілдік талоны

SN/IMEI: _____

Кепілдікке қойылған күні:_____

Өндіруші бүкіл кепілдік мерзімі ішінде құрылғының үздіксіз жұмыс істейтініне, сондай-ақ материалдар мен құрастырымда ақаулар болмайтынына кепілдік береді. Кепілдік мерзімі бұйым сатып алынған сәттен бастап есептеледі және жаңа өнімдерге ғана қолданылады.
Кепілдікті қызмет көрсету бұйым пайдаланушы нұсқаулығына сәйкес пайдаланылған жағдайда, кепілдік мерзімі ішінде тұтынушының кінәсінсіз істен шыққан элементтерді тегін жөндеуді немесе ауыстыруды қамтиды. Элементтерді жөндеу немесе ауыстыру уәкілетті сервис орталықтарының аумағында жүргізіледі.

Кепілдік мерзімі: 12 ай.
Пайдалану мерзімі: 24 ай.

Сервистік орталықтардың өзекті тізімі келесі мекенжай бойынша:
https://www.dns-shop.kz/service-center/

Кепілдік міндеттемелер және тегін сервистік қызмет көрсету, егер оларды ауыстыру бұйымды бөлшектеуге байланысты болмаса, тауардың жиынтықтылығына кіретін, төменде аталған керек-жарақтарға қолданылмайды:

- ҚБП (қашықтықтан басқару пульті) үшін қуат элементтері (батареялары).
- Жалғағыш кәбілдер, антенналар және оларға арналған ауыстырғыштар, құлаққаптар, микрофондар, «HANDS-FREE» құрылғылары; жиынтықта жеткізілетін әртүрлі типтегі ақпарат тасығыштар, бағдарламалық жасақтама (БЖ) және драйверлер (бұйымның қатқыл магниттік дискілеріндегі жинақтағышқа алдын ала орнатылған БЖ қоса алғанда, бірақ онымен шектелмей), сыртқы енгізу-шығару құрылғылары және манипуляторлар.
- Қаптамалар, сөмкелер, белдіктер, тасымалдауға арналған баулар, монтаждық құрылғылар, құралдар, бұйымға қоса берілетін құжаттама.
- Табиғи тозуға ұшырайтын шығын материалдары мен бөлшектер.

Өндіруші келесі жағдайларда кепілдік міндеттемелерге ие болмайды:

- Кепілдік мерзімі аяқталды.
- Егер жеке (тұрмыстық, отбасылық) қажеттіліктерге арналған бұйым кәсіпкерлік қызметті жүзеге асыру үшін, сондай-ақ оның тікелей міндетіне сәйкес келмейтін басқа мақсаттарда пайдаланылған болса.
- Өндіруші бұйымды пайдалану кезінде пайдаланушы нұсқаулығының талаптарын бұзу, бұйымды орнату және оған қызмет көрсету жөніндегі ұсынымдарды, қосу ережелерін (бұйымның өзіне де, онымен байланысты бұйымдарға да сәйкес келмейтін желілік кернеудің әсері нәтижесінде туындаған қысқа тұйықталулар), бұйымды сақтау және тасымалдау кезінде өнім иесі және/немесе үшінші тұлғалар шеккен ықтимал материалдық, моральдық және өзге де зиян үшін жауапты болмайды.
- Механикалық зақымданудың барлық жағдайлары: өнімді пайдалану кезінде алынған сызаттар, жарықтар, деформациялар, соққы іздері, майысулар, кептелістер және т.б.
- Түрлендірулерді, рұқсат етілмеген жөндеулерді осындай жұмыстарды жүргізуге уәкілетті емес адамдар жүргізген жағдайлар. Егер ақаулық конструкцияны немесе бұйымның сұлбасын өзгерту, Өндіруші қарастырмаған сыртқы құрылғыларды қосу, жергілікті заңнамаға сай сәйкестік сертификаты жоқ құрылғыны пайдалану салдарынан туындаған болса.
- Егер бұйымның ақауы еңсерілмейтін күштің әсерінен (табиғи элементтер, өрт, су тасқыны, жер сілкінісі, тұрмыстық факторлар және Өндірушіге тәуелді емес басқа жағдайлар) немесе Өндіруші болжай алмаған үшінші тұлғалардың әрекеттерінен туындаса.
- Бұйымның толық немесе ішінара істен шығуына алып келген бұйымның ішіне бөгде заттардың, өзге денелердің, заттектердің, сұйықтықтардың, жәндіктердің немесе жануарлардың түсуінен, агрессивті ортаның әсерінен, жоғары ылғалдылықтан, жоғары температуралардан туындаған ақау.
- Бұйымды сәйкестендіру (сериялық нөмірі) жоқ немесе сәйкес келмейді. Егер зақымданулар (кемшіліктер) зиянды бағдарламалық қамтаманың; БЖ ұсынушысының осы қызметті ұсынбауына байланысты мүмкіндігінсіз бұйымның бағдарламалық ресурстарына қолжетімділіктің болмауына әкеп соққан құпиясөздерді (кодтарды) оларды жинау/қалпына келтіру мүмкіндігінсіз орнату, ауыстыру немесе жою әсерінен туындаса.
- Егер жұмыстың ақаулықтары қуат беруші, кәбілдік, телекоммуникациялық желілердің, радиосигнал қуатының стандарттарға немесе техникалық регламенттеріне сәйкес келмеуінен, оның ішінде бедер ерекшеліктерінен және басқа да осыған ұқсас сыртқы факторлардан, бұйымның желі әрекет ететін шекарада немесе аймақтан тыс жерде пайдаланылуынан туындаған болса.
- Егер зақымданулар стандартты емес (түпнұсқалық емес) және/немесе сапасыз (зақымданған) шығыс материалдарын, керек-жарақтарды, қосалқы бөлшектерді, қуат беру элементтерін, әртүрлі үлгідегі ақпарат тасымалдағыштарды (CD, DVD дискілерді, жад карталарын, SIM карталарын, картриджderді қоса алғанда) пайдаланудан туындаса.
- Егер кемшіліктер үйлесімсіз контентті (әуендерді, графиканы, бейне және басқа файлдарды, Java қосымшаларын және оларға ұқсас бағдарламаларды) алуға, орнатуға және пайдалануға байланысты туындаған болса.
- Осы бұйыммен жанасып жұмыс істейтін басқа жабдыққа келтірілген залалға.

aceline