ARDOR GAMING

ПАЙДАЛАНУ БОЙЫНША НҰСҚАУЛЫҚ

Қатты күйдегі диск ARDOR GAMING RAPID

Пайдалану бойынша нұсқаулық

Сеніміңізге рахмет!
Біздің команда сіздің ойынға деген құмарлығыңызды толығымен бөліседі, сондықтан біз ойын аксессуарларымен ойын тәжірибеңізді ұмытылмас ету үшін көп жұмыс жасаймыз. Жаңа жеңістер және ең жарқын әсерлер!

Қатты күйдегі диск компьютерге және басқа үйлесімді құрылғыларға деректерді оқуға, сақтауға және жазуға арналған.

Техникалық сипаттамалары

- Үлгісі: RPG412816
- Сауда белгісі: ARDOR GAMING
- Сыйымдылығы: 2 Тб
- Жад түрі: 3D TLC
- Қосылу интерфейсі: M.2 NVME
- Физикалық интерфейс: PCI-E 4.0 x 4
- Түрі: SSD M.2 NVMe 2280
- Максималды ретті оқу жылдамдығы: 7300 Мб/с
- Максималды ретті жазу жылдамдығы*: 6700 Мб/с
- DRAM буферінің сыйымдылығы: 2048 Мб
- Ең көп жазу ресурсы (TBW): 2000 Тб
- Өлшемдері (мм): 80 × 22 × 3,5 мм
- Салмағы: 20 г

Жинақталым

- M.2 NVMe 2280 SSD қатты күйдегі диск
- Алюминий радиаторы
- Термалды төсемдер жинағы
- Бекіту болты m.2
- Жапсырма
- Пайдалану бойынша нұсқаулық

Сақтық шаралары

- Құрылғыға ешқандай өзгерістер енгізбеңіз.
- Қысқа тұйықталуды болдырмау үшін құрылғының кез келген сұйықтықпен жанасуына жол бермеңіз және оның жанына сұйықтықтары бар ашық контейнерлерді қоймаңыз.
- Құрылғыны электромагниттік сәулеленуге ұшыратпаңыз.

Орнату

Ескертпелер:

- Қосымша орнату туралы ақпаратты аналық платаны орнату нұсқаулығынан немесе құрылғы өндірушісі берген ДК немесе ноутбукке арналған жаңарту нұсқаулығын қараңыз.
- M.2 SSD орнатуға арналған бұрандалар кірмейді.
- M.2 NVME қосқыштарының түрі аналық плата қолдайтын интерфейске байланысты әр түрлі болуы мүмкін. Орнатпас бұрын, аналық платаның техникалық сипаттамаларын тексеріңіз.
- Орнатуды бастамас бұрын, компьютердегі барлық маңызды деректерді сыртқы жад медиасына сақтау ұсынылады.

1. Орнату процесінде деректерді жоғалтпау немесе басқа компоненттерді зақымдамау үшін компьютерді өшіріп, қуат сымын ажыратыңыз. Егер сіз ноутбукке орнатып жатсаңыз, батареяны құрылғыдан шығарып алу ұсынылады.
2. Дискіні аналық платаның M.2 NVME қосқышына салыңыз.
   Назар аударыңыз!
   Слоттардың орны компьютер үлгісіне байланысты әр түрлі болуы мүмкін. Ақпарат алу үшін компьютердің нұсқаулығын қараңыз.
3. Дискіні тиісті ұяшыққа бұрандамен бекітіңіз.
4. Орнату аяқталғаннан кейін және бірінші пайдалану алдында дискіні пішімдеу ұсынылады.

Радиатор жинағы

Ескертпе: термалды жастықшаны қолданбас бұрын қорғаныш пленканы алып тастаңыз.

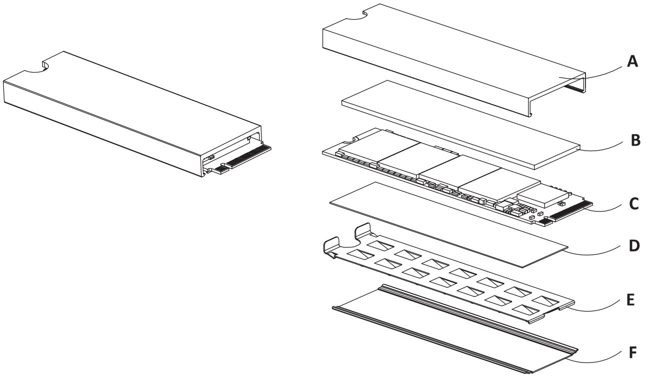

A. Алюминий радиаторы
B. Термиялық төсем 1
C. M.2 SSD
D. Термиялық төсем 2
E. Салқындату мыс пластина
F. Тот баспайтын болаттан жасалған төменгі тақта

1

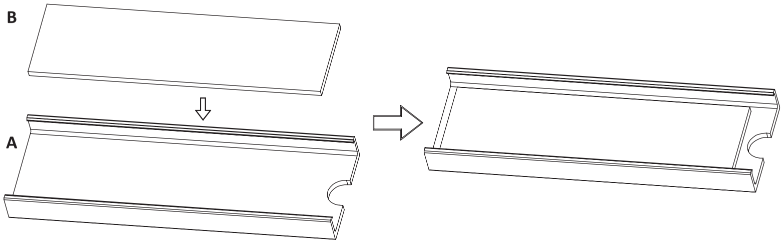

2

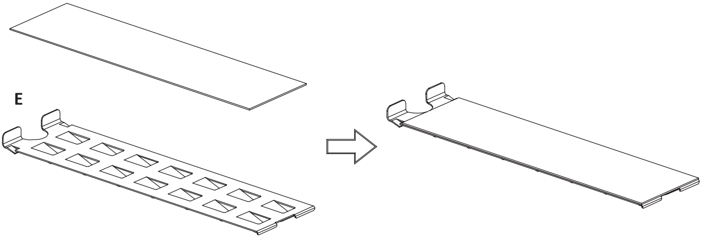

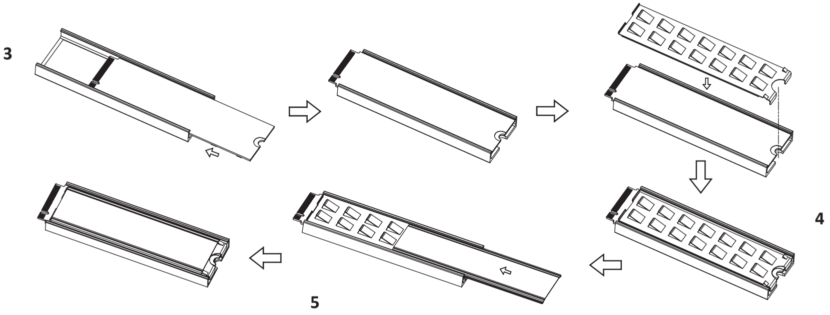
3
4
5

Қосымша ақпарат

Өндіруші: Шэньчжэнь Ти-КРИЭЙШН Тэкнолоджи Ко., Лтд.
1-ден 3-ші қаб. дейін, Синьфа № шығыс тас жолы, Баоань ауд., Шэньчжэнь қ., Гуандун пров., Қытай.

Қытайда жасалған.

Импортер / юр. лицо, принимающее претензии в Республике Казахстан: ТОО «ДНС КАЗАХСТАН», г. Астана, р-н Сарыарка, пр-т Сарыарқа, зд. 12, Республика Казахстан.
Импорттаушы / Қазақстан Республикасында талаптар қабылдайтын заңды тұлға: «DNS QAZAQSTAN (ДНС КАЗАХСТАН)» ЖШС, Астана қ-ы, Сарыарқа ауданы, Сарыарқа д-лы, 12 ғ-т, Қазақстан Республикасы.
Адрес электронной почты / электронды пошта мекен-жайы: info@dns-shop.kz

Өнімнің сапасын жақсарту үшін ерекшеліктер, өнім туралы ақпарат және оның сыртқы түрі пайдаланушыға алдын ала ескертусіз өзгертілуі мүмкін.

Сервистік орталықтардың өзекті тізімі келесі мекенжай бойынша:
https://www.dns-shop.kz/service-center/

Тауардың шығарылған күні, сондай-ақ кепілдік және пайдалану мерзімдері қаптамада көрсетілген.

www.ardor-gaming.com