Руководство по эксплуатации

Вафельница
WM-1200

DEXP

Уважаемый покупатель!

Благодарим Вас за выбор нашей продукции. Мы рады предложить Вам изделия и устройства, разработанные и изготовленные в соответствии с высокими требованиями к качеству, функциональности и дизайну. Перед началом эксплуатации внимательно прочитайте данное руководство, в котором содержится важная информация, касающаяся Вашей безопасности, а также рекомендации по правильному использованию продукта и уходу за ним. Позаботьтесь о сохранности настоящего Руководства и используйте его в качестве справочного материала при дальнейшей эксплуатации изделия.

Назначение устройства

Вафельница — устройство, предназначенное для приготовления вафель.

Меры предосторожности

- Перед подключением устройства убедитесь, что указанное на нем напряжение соответствует напряжению местной электросети с заземлением. Используйте только розетку с номинальным током > 10 А, в противном случае розетка может вызвать аномальный нагрев, стать причиной возгорания или поражения электрическим током.
- Соблюдайте осторожность при обращении с устройством во время работы, некоторые его элементы нагреваются до высокой температуры. Используйте специальные прихватки, открывайте устройство только за предназначенную для этого ручку.
- Не используйте данное устройство в непосредственной близости от источников воды. Никогда не подставляйте устройство под струю воды и не погружайте его полностью в воду.
- Не размещайте устройство и шнур питания вблизи нагревательных элементов, газовых конфорок и т.д.
- Используйте только оригинальные аксессуары.
- Не тяните и не перемещайте устройство за шнур. Не сгибайте и не наматывайте шнур вокруг устройства.
- Не допускайте, чтобы шнур питания перегибался о край столешницы или касался горячих поверхностей.
- Не оставляйте устройство без присмотра во время работы. Не используйте внешние таймеры и системы дистанционного управления.
- Всегда отключайте устройство после использования и во время чистки.
- Перед чисткой или хранением убедитесь, что устройство полностью остыло.
- Устройство не предназначено для использования детьми и лицами с ограниченными физическими, сенсорными или умственными способностями, кроме случаев, когда над ними осуществляется контроль другими лицами, ответственными за их безопасность. Не позволяйте детям играть с устройством.
- Оберегайте устройство от воздействия острых предметов, абразивных составов и других объектов, которые могут его повредить.
- Данное устройство предназначено исключительно для использования в быту. Используйте устройство только по назначению.
- Не используйте устройство вне помещений.

- Не разбирайте устройство самостоятельно во избежание поражения электрическим током. Данное устройство не содержит элементов, обслуживаемых пользователем, обратитесь в авторизованный сервисный центр.
- Не используйте устройство после падения, а также при наличии видимых повреждений устройства или шнура электропитания. Обратитесь в авторизованный сервисный центр.
- Во избежание риска возникновения пожара не размещайте данное устройство в непосредственной близости от легковоспламеняющихся материалов и объектов (например, занавесок).

Технические характеристики

- Модель: WM-1200.
- Торговая марка: DEXP.
- Параметры питания: 220–240 В, 50/60 Гц.
- Мощность: 1200 Вт.
- Степень защиты от влаги: IPX0.
- Тип крепления шнура: Y.
- Длина шнура: 75 см.
- Класс защиты от поражения эл. током: I.
- Антипригарное покрытие.
- Материал корпуса: пластик.
- Световой индикатор включения и готовности.
- Количество видов панелей: 1.
- Диаметр рабочей поверхности: 20 см.
- Область применения: бытовое.

Схема устройства

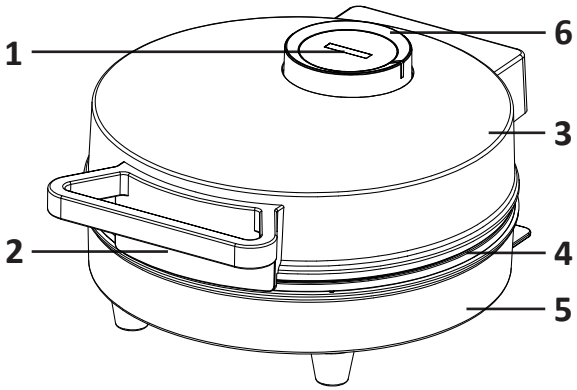

1. Световой индикатор включения (красный) и готовности (зеленый).
2. Фиксатор.
3. Верхняя часть сэндвичницы.
4. Рабочая поверхность с антипригарным покрытием.
5. Нижняя часть сэндвичницы.
6. Регулятор температуры нагрева.

Условия и правила эксплуатации

1. Перед первым использованием протрите рабочую поверхность устройства влажной тканью, а затем вытрите насухо.
2. Слегка смажьте рабочую поверхность сливочным или растительным маслом.
3. Разместите устройство на ровной стабильной поверхности и подключите устройство к сети. Загорится красный индикатор включения. Поверните регулятор температуры нагрева – устройство начнет нагреваться и загорится зеленый индикатор нагрева. По завершении нагрева зеленый индикатор погаснет.
4. Закройте вафельницу и подготовьте тесто для вафель.
5. Поднимите фиксатор, откройте верхнюю часть вафельницы, налейте тесто. Будьте осторожны при наливании теста, т.к. панели очень горячие.
6. Закройте крышку вафельницы, опустите фиксатор.

Примечание: во время готовки индикатор готовности будет периодически гаснуть и вновь загораться для поддержания требуемой температуры. Процесс готовки должен происходить только тогда, когда устройство находится в закрытом состоянии.

7. Как только зеленый индикатор готовности погаснет, аккуратно откройте крышку вафельницы, проверьте готовность вафель.
8. Снимите вафли, используя пластиковые щипцы или деревянную лопатку. Никогда не используйте металлические кухонные принадлежности во избежание повреждения антипригарного покрытия.
9. Приготовьте следующую партию вафель.
10. При необходимости изменяйте интенсивность нагрева с помощью регулятора.
11. По окончании использования устройства отключите его от сети и дайте остыть.

Примечание: при первом использовании устройства может возникнуть легкий запах или дым, это допустимо и дефектом не является.

Обслуживание и уход

- Убедитесь, что устройство отключено от сети и полностью остыло.
- Очистите антипригарное покрытие и края фиксатора, используя влажную ткань и бумажные полотенца.
- Для удаления стойких загрязнений добавьте несколько капель растительного масла или замочите загрязненный участок небольшим количеством воды на 5 минут.
- Очистите внешнюю поверхность устройства от загрязнений слегка смоченной тканью во избежания блокировки вентиляционных отверстий.
- Не используйте абразивные вещества и металлические мочалки, они могут повредить покрытие рабочей поверхности и корпуса устройства.
- Не используйте сильные химические растворы для ухода за устройством.
- Не погружайте устройство в воду или другие жидкости.

Возможные проблемы

Проблема	Решение
Не горит индикатор и устройство не нагревается	Проверьте, подключено ли устройство к сети
	Проверьте, включена ли кнопка питания
	Проверьте устройство на целостность компонентов
	Если вышеуказанные меры не помогли, обратитесь в сервисный центр
Индикатор горит, но устройство не нагревается	Проверьте нагревательную трубку на целостность
	Обратитесь в авторизованный сервисный центр
Утечка тока	Проверьте правильность заземления прибора
	Обратитесь в сервисный центр
Неприятный запах	Проверьте, чистая ли форма для выпечки, очистите и высушите ее на открытом воздухе

Комплектация

1. Устройство.
2. Руководство по эксплуатации.

Правила и условия монтажа, хранения, перевозки (транспортировки), реализации и утилизации

- Устройство не требует какого-либо монтажа или постоянной фиксации.
- Хранение устройства должно производиться в упаковке в отапливаемых помещениях у изготовителя и потребителя при температуре воздуха от 5 °С до 40 °С и относительной влажности воздуха не более 80 %. В помещениях не должно быть агрессивных примесей (паров кислот, щелочей), вызывающих коррозию.
- Перевозка устройства должна осуществляться в сухой среде.
- Устройство требует бережного обращения, оберегайте его от воздействия пыли, грязи, ударов, влаги, огня и т.д.
- Реализация устройства должна производиться в соответствии с местным законодательством.
- При обнаружении неисправности устройства следует немедленно обратиться в авторизованный сервисный центр или утилизировать устройство.
- После окончания срока службы изделия его нельзя выбрасывать вместе с обычным бытовым мусором. Вместо этого оно подлежит сдаче на утилизацию в соответствующий пункт приема электрического и электронного оборудования для последующей переработки и утилизации в соответствии с федеральным или местным законодательством. Обеспечивая правильную утилизацию данного продукта, Вы помогаете сберечь природные ресурсы и предотвращаете ущерб для окружающей среды и здоровья людей, который возможен в случае ненадлежащего обращения. Более подробную информацию о пунктах приема и утилизации данного продукта можно получить в местных муниципальных органах или на предприятии по вывозу бытового мусора.

Дополнительная информация

Manufacturer: Ningbo Jintai Electrical Appliance Co., Ltd.
No. 588 Xinyi Road, Zhouxiang Town, Cixi City, Ningbo City, Zhejiang Province, P.R. China.

Изготовитель: Нинбо Цзиньтай Электрикал Эпплайенс Ко., Лтд.
Шоссе Синьи №588, Чжоусян, Цыси, г. Нинбо, пров. Чжэцзян, Китай.
Сделано в Китае.

Импортёр в России / уполномоченное изготовителем лицо: ООО «Атлас».
690068, Россия, Приморский край, г. Владивосток, проспект 100-летия Владивостока, дом 155, корпус 3, офис 5.
Адрес электронной почты: atlas.llc@ya.ru

Товар соответствует требованиям технического регламента Таможенного союза:

- ТР ТС 020/2011 «Электромагнитная совместимость технических средств»;
- ТР ТС 004/2011 «О безопасности низковольтного оборудования».

Товар соответствует требованиям технического регламента Евразийского экономического союза ТР ЕАЭС 037/2016 «Об ограничении применения опасных веществ в изделиях электротехники и радиоэлектроники».

Внешний вид изделия и его характеристики могут подвергаться изменениям без предварительного уведомления. Комплектация устройства может меняться без предварительного уведомления.

Адрес в интернете: www.dexp.club

Товар изготовлен (мм.гггг) / Тауар жасалған күні (аа.жжжж):_____V.1

Производитель не несёт гарантийных обязательств в следующих случаях:

- Истек Гарантийный срок.
- Если изделие, предназначенное для личных (бытовых, семейных) нужд, использовалось для осуществления предпринимательской деятельности, а также в иных целях, не соответствующих его прямому назначению.
- Производитель не несет ответственности за возможный материальный, моральный и иной вред, понесенный владельцем изделия и/или третьими лицами, вследствие нарушения требований руководства пользователя при использовании, не соблюдения рекомендаций по установке и обслуживанию изделия, правил подключения (короткие замыкания, возникшие также в результате воздействия несоответствующего сетевого напряжения, как на само изделие, так и на изделия, сопряженные с ним), хранении и транспортировки изделия.
- Все случаи механического повреждения: сколы, трещины, деформации, следы ударов, вмятины, замятия и др., полученные в процессе эксплуатации изделия.
- Имеются следы сторонней модификации, несанкционированного ремонта лицами, не уполномоченными для проведения таких работ. Если дефект вызван изменением конструкции или схемы изделия, подключением внешних устройств, не предусмотренных Производителем, использованием устройства, не имеющего сертификата соответствия согласно законодательству Российской Федерации.
- Если дефект изделия вызван действием непреодолимой силы (природных стихий, пожаров, наводнений, землетрясений, бытовых факторов и прочих ситуаций, не зависящих от Производителя), либо действиями третьих лиц, которые Производитель не мог предвидеть.
- Дефект вызван попаданием внутрь изделия посторонних предметов, инородных тел, веществ, жидкостей, насекомых или животных, воздействием агрессивных сред, высокой влажности, высоких температур, которые привели к полному или частичному выходу из строя изделия.
- Отсутствует или не соответствует идентификация изделия (серийный номер). Если повреждения (недостатки) вызваны воздействием вредоносного программного обеспечения; установкой, сменой или удалением паролей (кодов), приведшим к отсутствию доступа к программным ресурсам изделия, без возможности их сброса/восстановления, ввиду отсутствия предоставления данной услуги поставщиком ПО.
- Если дефекты работы вызваны несоответствием стандартам или техническим регламентам питающих, кабельных, телекоммуникационных сетей, мощности радиосигнала, в том числе из-за особенностей рельефа и других подобных внешних факторов, использования изделия на границе или вне зоны действия сети.
- Если повреждения вызваны использованием нестандартных (неоригинальных) и/или некачественных (поврежденных) расходных материалов, принадлежностей, запасных частей, элементов питания, носителей информации различных типов (включая, CD, DVD диски, карты памяти, SIM карты, картриджи).
- Если недостатки вызваны получением, установкой и использованием несовместимого контента (мелодии, графика, видео и другие файлы, приложения Java и подобные им программы).
- На ущерб, причиненный другому оборудованию, работающему в сопряжении с данным изделием.

Гарантийный талон

SN/IMEI:_____

Дата постановки на гарантию:_____

Производитель гарантирует бесперебойную работу устройства в течение всего гарантийного срока, а также отсутствие дефектов в материалах и сборке. Гарантийный период исчисляется с момента приобретения изделия и распространяется только на новые продукты.
В гарантийное обслуживание входит бесплатный ремонт или замена элементов, вышедших из строя не по вине потребителя в течение гарантийного срока при условии эксплуатации изделия согласно руководству пользователя. Ремонт или замена элементов производится на территории уполномоченных сервисных центров.

Срок гарантии: 24 месяца.
Срок эксплуатации: 36 месяцев.

Актуальный список сервисных центров по адресу: https://www.dns-shop.ru/service-center/

Гарантийные обязательства и бесплатное сервисное обслуживание не распространяются на перечисленные ниже принадлежности, входящие в комплектность товара, если их замена не связана с разборкой изделия:

Элементы питания (батарейки) для ПДУ (Пульт дистанционного управления).
Соединительные кабели, антенны и переходники для них, наушники, микрофоны, устройства «HANDS-FREE»; носители информации различных типов, программное обеспечение (ПО) и драйверы, поставляемые в комплекте (включая, но не ограничиваясь ПО, предустановленным на накопитель на жестких магнитных дисках изделия), внешние устройства ввода-вывода и манипуляторы.
Чехлы, сумки, ремни, шнуры для переноски, монтажные приспособления, инструменты, документацию, прилагаемую к изделию.
Расходные материалы и детали, подвергающиеся естественному износу.

www.dexp.club