KME968000M
KMK965090M
KMK965090T
KMK968000M
KMK968090B

RU **Инструкция по эксплуатации**
Духовой шкаф с СВЧ

USER MANUAL

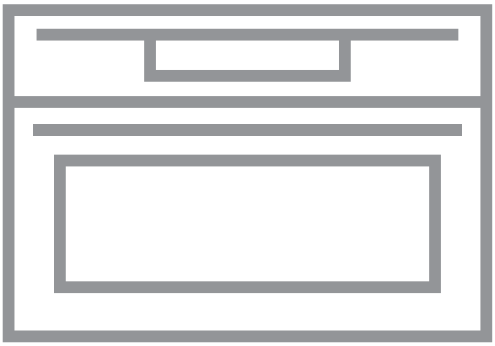

AEG

ДЛЯ ИДЕАЛЬНЫХ РЕЗУЛЬТАТОВ

Благодарим вас за выбор данного изделия AEG. Этот прибор создан на базе инновационных технологий, оснащен рядом уникальных полезных функций и будет безупречно служить вам долгие годы. Потратьте несколько минут на чтение, чтобы использовать все возможности устройства в полном объеме.

ПОДДЕРЖКА КЛИЕНТОВ И ОБСЛУЖИВАНИЕ

Всегда используйте оригинальные запчасти.
При обращении в сервис-центр следует иметь под рукой следующую информацию: Модель, продуктовый номер (PNC), серийный номер.
Данная информация приведена на табличке с техническими данными.

⚠ Внимание / Важные сведения по технике безопасности

ⓘ Общая информация и рекомендации

Информация по охране окружающей среды

СОДЕРЖАНИЕ

1. СВЕДЕНИЯ ПО ТЕХНИКЕ БЕЗОПАСНОСТИ.....4

1.1 Безопасность детей и лиц с ограниченными возможностями..... 4
1.2 Общая безопасность..... 5

2. УКАЗАНИЯ ПО БЕЗОПАСНОСТИ.....8

2.1 Установка.....8
2.2 Подключение к электросети.....9
2.3 Использование.....10
2.4 Уход и чистка.....11
2.5 Использование стеклянной посуды.....11
2.6 Внутреннее освещение..... 12
2.7 Сервис..... 12
2.8 Утилизация..... 12

3. ОПИСАНИЕ ПРИБОРА.....13

3.1 Общий обзор..... 13
3.2 Аксессуары..... 13

4. ПАНЕЛЬ УПРАВЛЕНИЯ.....14

4.1 Общий вид панели управления.. 14
4.2 Дисплей.....15

5. ПЕРЕД ПЕРВЫМ ИСПОЛЬЗОВАНИЕМ.....16

5.1 Первоначальная очистка 16
5.2 Первое подключение.....16
5.3 Беспроводное соединение 16
5.4 Лицензии на программное обеспечение..... 17

6. ЕЖЕДНЕВНОЕ ИСПОЛЬЗОВАНИЕ..... 17

6.1 Способ установки: Режимы нагрева..... 17
6.2 Способ установки: Режимы микроволновой обработки..... 18
6.3 Применение: Быстрый пуск микроволновой печи 18
6.4 Способ настройки: Помощь в Приготовлении..... 19
6.5 Режимы нагрева..... 19

7. ФУНКЦИИ ЧАСОВ..... 22

7.1 Описание функций часов..... 22
7.2 Способ установки: Функции часов..... 23

8. ИСПОЛЬЗОВАНИЕ ДОПОЛНИТЕЛЬНЫХ ПРИНАДЛЕЖНОСТЕЙ..... 25

8.1 Установка принадлежностей..... 25

9. ДОПОЛНИТЕЛЬНЫЕ ФУНКЦИИ..... 26

9.1 Сохранение: Любимые программы..... 26
9.2 Автоматическое выключение..... 26
9.3 Вентилятор охлаждения..... 27

10. ПОЛЕЗНЫЕ СОВЕТЫ..... 27

10.1 Рекомендации по приготовлению..... 27
10.2 Рекомендации по использованию микроволн 27
10.3 Кухонная посуда и материалы, подходящие для использования в микроволновой печи 28
10.4 Рекомендованные уровни мощности для различных видов продуктов..... 29
10.5 Таблицы приготовления для тестирующих организаций..... 30

11. УХОД И ОЧИСТКА..... 32

11.1 Примечание по очистке..... 32
11.2 Снятие: Направляющие для противней..... 33
11.3 Замена лампы освещения..... 33

12. ПОИСК И УСТРАНЕНИЕ НЕИСПРАВНОСТЕЙ..... 34

12.1 Что делать, если…..... 34
12.2 Управление: Коды ошибок..... 35
12.3 Данные о техническом обслуживании..... 36

13. ЭНЕРГЕТИЧЕСКАЯ ЭФФЕКТИВНОСТЬ..... 36

13.1 Экономия электроэнергии..... 36

14. СТРУКТУРА МЕНЮ..... 37

14.1 Меню..... 37
14.2 Подменю для: Опции..... 38
14.3 Подменю для: Подключения..... 38
14.4 Подменю для: Настройка..... 38
14.5 Подменю для: Сервис..... 39

15. ПРОЩЕ ПРОСТОГО!..... 39

16. ОХРАНА ОКРУЖАЮЩЕЙ СРЕДЫ..... 41

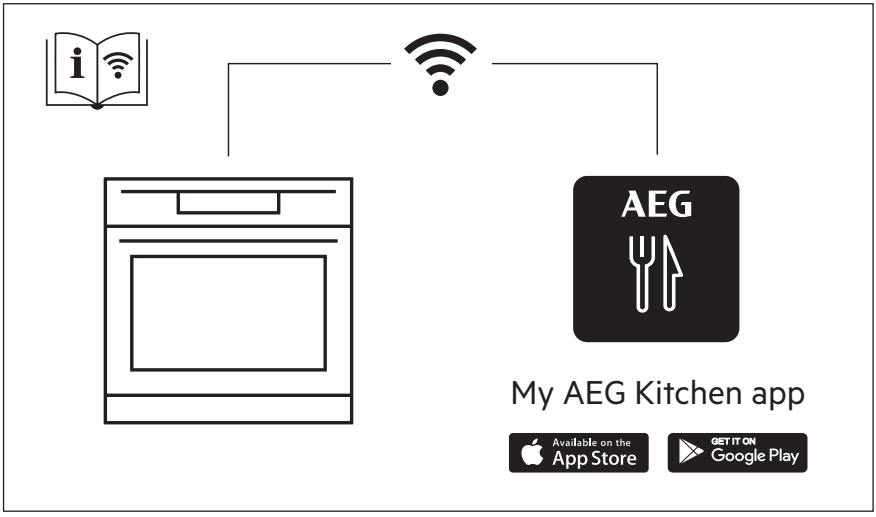

Право на изменения сохраняется.

1. ⚠ СВЕДЕНИЯ ПО ТЕХНИКЕ БЕЗОПАСНОСТИ

Перед установкой и эксплуатацией прибора внимательно ознакомьтесь с настоящей Инструкцией по эксплуатации. Изготовитель не несет ответственность за какие-либо травмы или ущерб, возникшие вследствие неправильной установки или эксплуатации. Всегда храните эту Инструкцию под рукой в надежном месте для последующего использования.

1.1 Безопасность детей и лиц с ограниченными возможностями

- Этот прибор может использоваться детьми старше восьми лет и лицами с ограниченными физическими, сенсорными или умственными способностями и с недостаточным опытом или знаниями только при условии нахождения под присмотром лица, отвечающего за их безопасность, или после получения

соответствующих инструкций, позволяющих им безопасно эксплуатировать изделие и дающих им представление об опасности, связанной с его эксплуатацией. Детям младше 8 лет и лицам с ярко выраженными и комплексными нарушениями здоровья запрещается находиться рядом с прибором без постоянного присмотра.

- Дети должны находиться под присмотром для недопущения игр с прибором и мобильными устройствами с установленным на них приложением My AEG Kitchen .
- Храните все упаковочные материалы вне досягаемости детей и утилизируйте их надлежащим образом.
- ВНИМАНИЕ! Прибор и его открытые элементы сильно нагреваются во время эксплуатации. Не подпускайте детей и домашних животных к прибору во время его использования, а также когда прибор еще не успел остыть.
- Если прибор оснащен устройством защиты детей, его следует включить.
- Очистка и доступное пользователю техническое обслуживание прибора не должны выполняться детьми без присмотра.

1.2 Общая безопасность

- Данный прибор предназначен исключительно для приготовления пищи.
- Данный прибор предназначен для бытового применения в отдельном домохозяйстве.
- Данный прибор можно использовать в офисах, гостиничных номерах, мини-гостиницах типа «ночлег и завтрак», сельских жилых домах и других аналогичных жилых помещениях, где такое использование не превышает (среднего) уровня бытового использования.

- Установка прибора и замена кабеля должны выполняться только квалифицированным специалистом и замените кабель.
- Не эксплуатируйте прибор до его установки во встроенную мебель.
- Перед проведением любой операции по обслуживанию отключите прибор от сети питания.
- Во избежание несчастного случая, замену поврежденного кабеля питания должен выполнять изготовитель, авторизованный сервисный центр или специалист с аналогичной квалификацией.
- ВНИМАНИЕ! Прежде чем приступить к замене лампочки, выключите прибор, чтобы избежать поражения электрическим током.
- ВНИМАНИЕ! Прибор и его открытые элементы сильно нагреваются во время эксплуатации. Необходимо соблюдать меры предосторожности и не касаться нагревательных элементов или поверхности внутренней камеры прибора.
- Всегда используйте кухонные рукавицы для установки или извлечения аксессуаров или посуды из прибора.
- Не включайте функцию микроволновой обработки, когда прибор пуст. Металлические части внутри камеры могут вызвать искрение.
- Запрещается использовать металлические контейнеры для продуктов и напитков во время приготовления в режиме микроволновой обработки. Данное требование не применимо к случаям, когда производитель четко указывает размеры и форму металлических контейнеров, пригодных для использования в режиме микроволновой обработки.
- ВНИМАНИЕ! Если дверца или уплотнения дверцы повреждены, пользоваться прибором можно будет только после проведения ремонта квалифицированным специалистом.

- ВНИМАНИЕ! Все операции по обслуживанию и ремонту, в ходе которых требуется снятие кожуха, защищающего от воздействия микроволнового излучения, должны выполняться только квалифицированным специалистом.
- ВНИМАНИЕ! Не нагревайте жидкости и другие продукты в герметичных контейнерах. Они могут взорваться.
- Используйте только ту посуду, которая подходит для использования в микроволновой печи.
- При нагреве продуктов в пластиковых или бумажных контейнерах не оставляйте прибор без присмотра: может произойти возгорание.
- Прибор предназначен для нагревания продуктов и напитков. Сушка продуктов или одежды, а также разогрев грелок, тапочек, губок, влажной ткани и аналогичных предметов несет в себе риск травм, возгорания или пожара.
- При появлении дыма выключите прибор или извлеките вилку кабеля питания из розетки и не открывайте дверцу, чтобы не допустить приток воздуха к источнику возгорания.
- Разогревание напитков в режиме микроволновой обработки может привести к задержанному бурному вскипанию. Следует проявлять осторожность при извлечении контейнера.
- Содержимое бутылочек и баночек с детским питанием необходимо перемешать или взболтать и проверить температуру перед употреблением, чтобы избежать ожогов.
- Не следует нагревать в приборе как яйца в скорлупе, так и яйца, сваренные вкрутую, так как они могут взорваться даже после завершения нагрева в режиме микроволновой обработки.
- Чтобы извлечь направляющие противня, сначала потяните переднюю часть направляющей, а затем

заднюю часть от боковых стенок. Установка направляющих выполняется в обратном порядке.

- Прибор следует регулярно чистить, а также удалять из него все остатки продуктов.
- Не используйте для очистки прибора пароочиститель.
- Не используйте для очистки стеклянной дверцы жесткие абразивные чистящие средства или острые металлические скребки, так как ими можно поцарапать поверхность стекла, в результате чего оно может лопнуть.
- Если не поддерживать прибор в чистом состоянии, это может привести к повреждению его поверхности, что, в свою очередь, может сократить срок службы прибора и стать причиной возникновения опасной ситуации.

2. УКАЗАНИЯ ПО БЕЗОПАСНОСТИ

2.1 Установка

⚠ **ВНИМАНИЕ!**
Установка прибора должна осуществляться только квалифицированным специалистом!

- Удалите всю упаковку.
- Не устанавливайте и не подключайте прибор, имеющий повреждения.
- Следуйте инструкциям по установке, входящим в комплект прибора.
- Всегда будьте осторожны при перемещении прибора, поскольку он тяжелый. Всегда используйте защитные перчатки и закрытую обувь.
- При перемещении прибора не тяните за его ручку.
- Разместите прибор в безопасном месте, отвечающем требованиям установки.
- Обеспечьте наличие минимально допустимых зазоров между соседними приборами и предметами мебели.
- Перед установкой прибора убедитесь, что дверца прибора свободно открывается.
- Прибор оснащен электрической системой охлаждения. Она работает от сети электропитания.
- Требования к устойчивости встроенного прибора должны соответствовать стандарту DIN 68930.

Минимальная высота шкафа (минимальная высота шкафа под столешницей)	444 (460) мм
Ширина шкафа	560 мм

Глубина шкафа	550 (550) мм
Высота передней стороны прибора	455 мм
Высота задней стороны прибора	440 мм
Ширина передней стороны прибора	595 мм
Ширина задней стороны прибора	559 мм
Глубина прибора	567 мм
Глубина встраивания прибора	546 мм
Глубина с открытой дверцей	882 мм
Минимальный размер отверстия для вентиляции. Отверстие сзади в нижней части	560x20 мм
Длина кабеля электропитания. Кабель находится в правом углу сзади	1500 мм
Винты крепления	3.5x25 мм

2.2 Подключение к электросети

⚠ **ВНИМАНИЕ!**
Существует риск пожара и поражения электрическим током.

- Все электрические подключения должны производиться квалифицированным электриком.
- Прибор должен быть заземлен.
- Убедитесь, что параметры, указанные на табличке с техническими данными, соответствуют характеристикам электросети.
- Включайте прибор только в правильно установленную электрическую розетку с контактом заземления.
- Не пользуйтесь тройниками и удлинителями.
- Следите за тем, чтобы не повредить вилку сетевого шнура и сетевой кабель. В случае необходимости замены сетевого шнура обратитесь в наш авторизованный сервисный центр.
- Не допускайте контакта сетевых кабелей или их приближения к дверце прибора или нише под прибором, особенно если дверца сильно нагрета.
- Детали, защищающие токоведущие или изолированные части прибора, должны быть закреплены так, чтобы их было невозможно удалить без специальных инструментов.
- Вставляйте вилку сетевого кабеля в розетку только в конце установки прибора. Убедитесь, что после установки прибора к вилке сетевого шнура есть свободный доступ.

- Не подключайте прибор к розетке электропитания, если она плохо закреплена или если вилка неплотно входит в розетку.
- Для отключения прибора от электросети не тяните за кабель электропитания. Всегда беритесь за вилку сетевого шнура.
- Следует использовать подходящие размыкающие устройства: автоматические выключатели, предохранители (резьбовые плавкие предохранители следует выкручивать из гнезда), УЗО и контакторы.
- Прибор должен быть подключен к электросети через устройство для изоляции, позволяющее отсоединять от сети все контакты. Устройство для изоляции должно обеспечивать зазор между разомкнутыми контактами не менее 3 мм.
- Данный прибор поставляется с сетевым шнуром и вилкой.

2.3 Использование

⚠ **ВНИМАНИЕ!**
Существует риск травмы, ожога и поражения электрическим током или взрыва.

- Не вносите изменения в конструкцию данного прибора.
- Убедитесь, что вентиляционные отверстия не заблокированы.
- Не оставляйте прибор без присмотра во время его работы.
- Выключайте прибор после каждого использования.
- Соблюдайте осторожность при открывании дверцы прибора во время его работы. Может произойти выброс горячего воздуха.
- При использовании прибора не касайтесь его мокрыми руками. Не касайтесь прибора, если на него попала вода.
- Не надавливайте на открытую дверцу.
- Не используйте прибор как столешницу или подставку для каких-либо предметов.
- Открывайте дверцу прибора, соблюдая осторожность. Использование спиртосодержащих ингредиентов может привести к образованию спиртовых паров в воздухе.
- Не допускайте контакта искр или открытого пламени с прибором при открывании дверцы.
- Не ставьте на прибор или рядом с ним легковоспламеняющиеся материалы или пропитанные ими предметы.
- Никому не сообщайте свой пароль Wi-Fi.
- Не используйте режим микроволновой обработки для предварительного разогрева прибора.

⚠ **ВНИМАНИЕ!**
Существует риск повреждения прибора.

- Для предупреждения повреждения и изменения цвета эмали.
  - Не кладите непосредственно на дно прибора алюминиевую фольгу.
  - Не заливайте воду непосредственно в горячий прибор.
  - Не храните влажную посуду и еду в приборе после окончания приготовления.
  - Соблюдайте осторожность при снятии или установке аксессуаров.
- Изменение цвета эмали или нержавеющей стали не влияет на эффективность работы прибора.

- Для приготовления кондитерских изделий и выпечки, содержащих большое количество влаги, используйте глубокий эмалированный противень. Фруктовые соки оставляют пятна, которые сложно удалить.
- Всегда готовьте при закрытой дверце прибора.
- В случае установки прибора за мебельной панелью (например, дверцей) позаботьтесь о том, чтобы во время работы прибора дверца ни в коем случае не оказывалась закрытой. Тепло и влага, образующиеся за закрытой дверцей или мебельной панелью, могут привести к последующему повреждению прибора, места его установки или пола. Не закрывайте дверцу мебели до полного остывания прибора после использования.

2.4 Уход и чистка

⚠ **ВНИМАНИЕ!**
Существует риск травмы, пожара или повреждения прибора.

- Перед выполнением операций по очистке и уходу выключите прибор и извлеките вилку сетевого кабеля из розетки.
- Убедитесь, что прибор остыл. В противном случае стеклянные панели могут треснуть.
- Поврежденные стеклянные панели следует заменять незамедлительно. Обратитесь в авторизованный сервисный центр.
- Соблюдайте осторожность при снятии дверцы с прибора. Дверца – тяжелая!
- Не забывайте вытирать после каждого использования внутреннюю камеру и дверцу. Производимый в ходе работы прибора пар конденсируется на стенках внутренней камеры, что может вызвать коррозию.
- Во избежание повреждения покрытия прибора производите его регулярную очистку.
- Жир и остатки продуктов в приборе могут привести к возгоранию и электроискрению во время работы функции микроволновой обработки.
- Очищайте прибор мягкой влажной тряпкой. Используйте только нейтральные моющие средства. Не используйте абразивные средства, царапающие губки, растворители или металлические предметы.
- В случае использования спрея для очистки следуйте инструкции по безопасности на его упаковке.

2.5 Использование стеклянной посуды

Отсутствие должной аккуратности в обращении со стеклянной посудой может привести к появлению сколов, трещин, серьезных царапин; посуда также может разбиться.

- Не проливайте на стеклянную посуду холодную воду или другие жидкости, поскольку резкое изменение температуры может привести к ее разрушению. Битое стекло трудно обнаружить; оно также может отличаться исключительной остротой.
- Не ставьте горячую стеклянную посуду на влажные или холодные поверхности, непосредственно на столешницу или на металлические поверхности или в кухонную раковину; также не следует браться за горячую стеклянную посуду мокрой тряпкой.
- Не используйте и не пытайтесь склеить стеклянную посуду со сколами, трещинами или серьезными царапинами.
- Не допускайте падения и резкого опускания стеклянной посуды на твердые предметы, а также не стучите по ней кухонными принадлежностями.
- Не нагревайте пустую или почти пустую стеклянную посуду в микроволновой печи и не допускайте перегрева в стеклянной посуде, используемой в микроволновой печи, растительного или сливочного масла (выбирайте минимально допустимое время приготовления).

Если стеклянная посуда горячая, дайте ей остыть на охладительной решетке, прихватке или сухой тряпке. Прежде чем мыть стеклянную посуду или использовать ее для охлаждения или замораживания продуктов убедитесь, что она достаточно остыла.
Не беритесь за горячую стеклянную посуду (включая посуду с силиконизированными поверхностями) без сухих прихваток.
Не допускайте ненадлежащего использования в микроволновой печи (например, не запускайте прибор, если помещенное внутрь содержимое отсутствует или слишком мало).

2.6 Внутреннее освещение

⚠ **ВНИМАНИЕ!**
Существует опасность поражения электрическим током.

- О лампах внутри прибора и лампах, продаваемых отдельно в качестве запасных частей: данные лампы рассчитаны на работу в бытовых приборах в исключительно сложных температурных, вибрационных и влажностных условиях или предназначены для передачи информации о рабочем состоянии прибора. Они не предназначены для использования в других приборах и не подходят для освещения бытовых помещений.
- Данный продукт содержит источник света класса энергоэффективности G.
- Используйте только лампы той же спецификации.

2.7 Сервис

- Для ремонта прибора обратитесь в авторизованный сервисный центр.
- Используйте только оригинальные запасные части.

2.8 Утилизация

⚠ **ВНИМАНИЕ!**
Существует опасность травмы или удушья.

- Для получения информации о надлежащей утилизации прибора обратитесь в местные муниципальные органы власти.
- Отключите прибор от сети электропитания.
- Обрежьте кабель электропитания как можно ближе к прибору и утилизируйте его.
- Удалите защелку дверцы, чтобы дети или домашние животные не оказались заблокированными в приборе.

3. ОПИСАНИЕ ПРИБОРА

3.1 Общий обзор

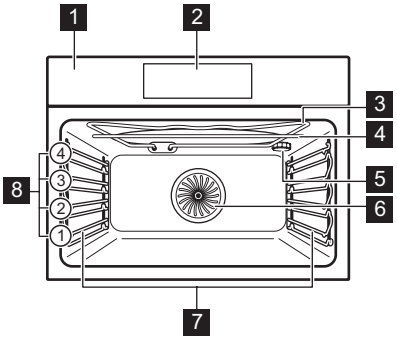

1 Панель управления
2 Дисплей
3 Нагревательный элемент
4 Генератор микроволн
5 Лампа освещения
6 Вентилятор
7 Съемная опора противня
8 Положения противня

3.2 Аксессуары

Решетка
Для использования с посудой, формами для выпечки, а также при приготовлении жаркого.

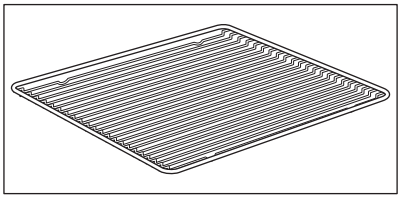

Эмалированный противень
Для приготовления кондитерских изделий и печенья.

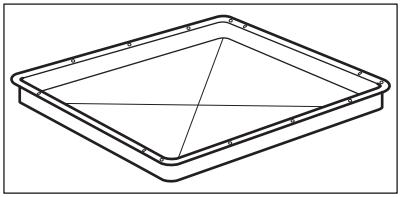

Глубокий эмалированный противень для гриля
Для выпекания и приготовления жаркого, а также в качестве поддона для сбора жира.

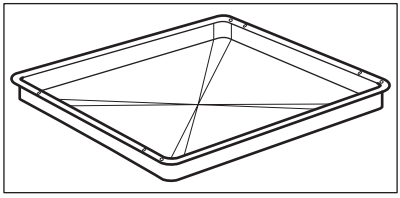

Стеклянное основание микроволновой печи
Приготовление продуктов в режиме микроволновой обработки.

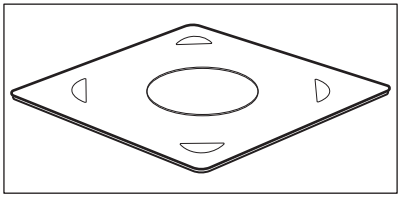

4. ПАНЕЛЬ УПРАВЛЕНИЯ

4.1 Общий вид панели управления

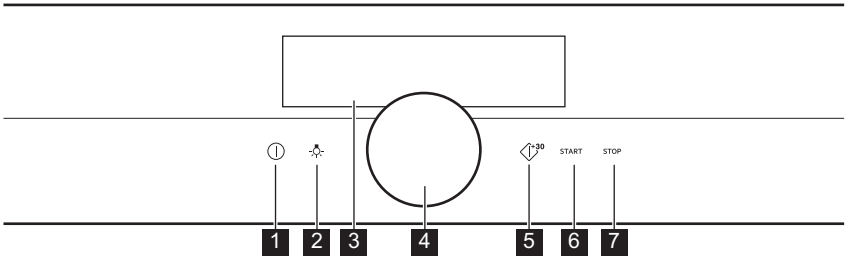

1	ВКЛ / ВЫКЛ	Нажмите и удерживайте для включения и выключения прибора.
2	Выключатель лампы	Включение и выключение лампы освещения.
3	Дисплей	Отображение текущих настроек прибора.
4	Вращающаяся ручка	Использование прибора.
5	Быстрый пуск микроволновой печи	Включение режима микроволновой обработки (1000 Вт на 30 сек).
6	START	Включение выбранной функции.
7	STOP	Выключение выбранной функции.

 **Удерживайте**	 **Нажимайте кнопку**	 **Удерживайте и поверните**
Включите главный экран.	Подтверждение настройки или вход в выбранное подменю.	Настройка параметров и навигация по пунктам меню.

4.2 Дисплей

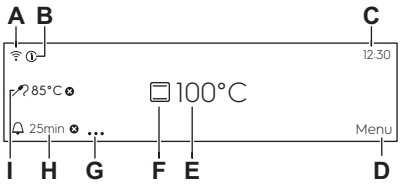

Дисплей с максимальным набором функций.
A. Wi-Fi (только в ряде моделей)
B. Информация
C. Установка Времени Суток
D. Меню
E. Температура / Таймер микроволновой печи
F. Режимы нагрева
G. Опции таймера
H. Таймер
I. Термощуп (только в ряде моделей)

Индикаторы, отображаемые на дисплее

Звуковой сигнал. индикаторы функций – по истечении времени приготовления выдается сигнал.

Функция включена.	STOP Функция включена. Приготовление автоматически прекращается.	Звуковая сигнализация отключена.

Индикаторы таймеров

Таймер начинает работать позднее.	Таймер начинает отсчет после закрывания дверцы прибора.	Отмена настройки.	Таймер начинает отсчет по достижении заданной температуры прибора.	Таймер начинает отсчет, как только начинается приготовление.

Wi-Fi индикатор — прибор можно подключить к Wi-Fi.

Wi-Fi подключение произведено.

Удаленное управление индикатор — прибором можно управлять дистанционно.

Удаленное управление включено.

5. ПЕРЕД ПЕРВЫМ ИСПОЛЬЗОВАНИЕМ

⚠ **ВНИМАНИЕ!**
См. главы, содержащие Сведения по технике безопасности.

5.1 Первоначальная очистка

		
Шаг 1	**Шаг 2**	**Шаг 3**
Извлеките все принадлежности и съемные направляющие для противней из прибора.	Используйте только ткань из микрофибры, смоченную в теплой воде с добавлением мягкого моющего средства, для очистки прибора и принадлежностей.	Поместите в прибор все принадлежности и установите съемные направляющие для противней.

5.2 Первое подключение

После первого подключения на дисплее отображается приветственное сообщение. Необходимо настроить: Выбрать Язык, Яркость дисплея, Громкость сигнала, Установка Времени Суток, беспроводное соединение.

5.3 Беспроводное соединение

Для подключения прибора необходимо:
- Беспроводная сеть с подключением к Интернету.
- Мобильное устройство, подключенное к той же беспроводной сети.

Шаг 1	Загрузите мобильное приложение My AEG Kitchen , а затем следуйте приведенным в нем указаниям для выполнения дальнейших действий.
Шаг 2	Включите прибор.
Шаг 3	Выберите: Меню / Настройки / Подключения.
Шаг 4	Выберите: Wi-Fi. Нажмите на ручку.
Шаг 5	Выберите беспроводную сеть с подключением к Интернету. В течение 90 секунд будет запущен модуль беспроводной связи прибора.

Частота	2,4 ГГц WLAN
	2412–2484 МГц
Протокол	IEEE 802.11b DSSS/802.11g/n OFDM
Макс. мощность	ЭИИМ < 20 дБм (100 мВт)

5.4 Лицензии на программное обеспечение

Программное обеспечение данного прибора содержит компоненты, разработанные на основе программного обеспечения с открытым исходным кодом. AEG отмечает вклад сообществ разработчиков свободного ПО в разработку проекта.
Чтобы получить доступ к исходному коду этих компонентов программного обеспечения с бесплатным и открытым исходным кодом, условия лицензии которых требуют публикации, а также ознакомиться с полной информацией об авторских правах и применимыми условиями лицензии, посетите веб-сайт: http://aeg.opensoftwarerepository.com (папка GTM3).

6. ЕЖЕДНЕВНОЕ ИСПОЛЬЗОВАНИЕ

⚠ **ВНИМАНИЕ!**
См. главы, содержащие Сведения по технике безопасности.

6.1 Способ установки: Режимы нагрева

Шаг 1	Включите духовой шкаф.
Шаг 2	Нажмите на ручку. На дисплее отобразятся режимы нагрева по умолчанию.
Шаг 3	Выберите символ режима нагрева и нажмите на ручку для вызова подменю.
Шаг 4	Выберите режим нагрева и нажмите на ручку.
Шаг 5	Выберите: °C. Нажмите на ручку. На дисплее отобразятся настройки температуры.
Шаг 6	Задайте температуру поворотом ручки и нажмите
Шаг 7	Нажмите: START .
Для выключения режима нагрева нажмите STOP .	
Шаг 8	Выключите духовой шкаф.

6.2 Способ установки: Режимы микроволновой обработки

Шаг 1	Извлеките все принадлежности и включите прибор.
Шаг 2	Нажмите на ручку. На дисплее отобразятся режимы нагрева по умолчанию.
Шаг 3	Выберите символ режима нагрева и нажмите на ручку для вызова подменю.
Шаг 4	Выберите режим нагрева и нажмите на ручку.
Шаг 5	Выберите: **Вт**. Нажмите на ручку. На дисплее отобразится уровень мощности микроволн.
Шаг 6	Поворачивайте и нажимайте на ручку для настройки: температуры / мощности микроволн.
Шаг 7	Нажмите: START .
STOP - нажмите для выключения функции.	
Шаг 8	Выключите прибор.

Максимальная продолжительность функций микроволновой обработки зависит от мощности микроволн.

МОЩНОСТЬ МИКРОВОЛН **Вт**	**МАКСИМАЛЬНОЕ ВРЕМЯ** **мин**
100 - 600	59:55
> 600	7

ⓘ Открывание дверцы приводит к остановке работы функции. Чтобы начать, нажмите кнопку START .

6.3 Применение: Быстрый пуск микроволновой печи

Шаг 1	Включите прибор.
Шаг 2	Нажмите и удерживайте +30. Микроволновая обработка будет продолжаться 30 секунд.

Шаг 3	Увеличение времени приготовления.	
	Для вызова слайдера настройки времени выберите текущее значение времени выполняемой операции и нажмите ручку. Для увеличения времени приготовления поверните ручку и нажмите для подтверждения.	Нажмите еще раз: +30 чтобы добавить 30 с.
позволяет в любой момент включить режим микроволновой обработки: Быстрый пуск микроволновой печи.		

6.4 Способ настройки: Помощь в Приготовлении

Для каждого блюда в данном подменю предусмотрена рекомендованная функция и температура. Эти время и температуру можно изменить.

Шаг 1	Включите духовой шкаф.
Шаг 2	Выберите: Меню. Нажмите на ручку.
Шаг 3	Выберите: Помощь в Приготовлении. Нажмите на ручку.
Шаг 4	Выберите тип блюда или продукта и нажмите ручку для подтверждения.
Шаг 5	Нажмите: START .

6.5 Режимы нагрева

СТАНДАРТНЫЕ

Режим нагрева	Применение
 **Гриль**	Приготовление на гриле тонких продуктов и тостов.
 **Турбо-гриль**	Жарка крупных кусков мяса или птицы с костями на одном уровне. Приготовление гратенов и обжаривание.
 **Горячий воздух**	Одновременное выпекание, жарка и высушивание продуктов максимум на двух уровнях. Установите температуру на 20 °C – 40 °C ниже, чем для режима Традиционное приготовление.

Режим нагрева	Применение
 **Замороженные продукты**	Приготовление полуфабрикатов (например, картофеля фри, картофеля по-деревенски или спринг-роллов) с образованием хрустящей корочки.
 **Традиционное приготовление**	Для выпекания и жарки продуктов на одном уровне.
 **Пицца**	Выпечка пиццы. Интенсивное подрумянивание и хрустящая нижняя корочка.
 **Нижний нагрев**	Выпекание пирогов с хрустящей нижней корочкой и консервирование продуктов.
 **Микроволны**	Подогрев, приготовление, диапазон мощности: 100–1000 Вт

ОСОБЫЕ

Режим нагрева	Применение
 **Консервирование**	Консервирование овощей (например, маринованных огурцов).
 **Высушивание**	Высушивание нарезанных ломтиками фруктов, овощей и грибов.
 **Подогрев тарелок**	Предварительный подогрев тарелок перед подачей на стол.
 **Подготовка теста**	Ускорение поднятия дрожжевого теста. Не допускает высыхания теста и сохраняет его эластичность.

Режим нагрева	Применение
 **Гратен**	Для таких блюд, как лазанья или картофельная запеканка. Приготовление гратенов и обжаривание.
 **Низкотемпературное приготовление**	Приготовление нежного и сочного жаркого.
 **Поддержание тепла**	Сохранение пищи в теплом состоянии.
 **Хлеб**	Используйте данную функцию для приготовления хлеба и булочек, как у очень хороших профессионалов, с блестящей и румяной хрустящей корочкой.

Микроволны

Режим нагрева	Применение
 **Размораживание**	Размораживание мяса, рыбы, тортов, диапазон мощности: 100–200 Вт.
 **Разогрев**	Подогрев готовых блюд и деликатных продуктов, диапазон мощности: 300–700 Вт
 **Жидкость**	Подогрев напитков и супов, диапазон мощности: 800–1000 Вт

МИКРОВОЛНЫ + ЖАР

Режим нагрева	Применение
 **Горячий воздух + микроволны**	Выпекание на одном уровне духового. Режим с повышением мощности микроволновой обработки (MW Boost), диапазон мощности: 100–600 Вт.
 **Традиционное приготовление + микроволны**	Выпекание и жарка продуктов на одном уровне. Режим с повышением мощности микроволновой обработки (MW Boost), диапазон мощности: 100–600 Вт.
 **Гриль + микроволны**	Для быстрого приготовления продуктов и одновременного их подрумянивания. Режим с повышением мощности микроволновой обработки (MW Boost), диапазон мощности: 100–600 Вт.
 **Турбогриль + Микроволны**	Для жарки крупных кусков мяса на одном уровне. Для приготовления запеканок и запекания до образования румяной корочки. Режим с повышением мощности микроволновой обработки (MW Boost), диапазон мощности: 100–600 Вт.

7. ФУНКЦИИ ЧАСОВ

7.1 Описание функций часов

Часы	Применение
Время приготовления	Установка продолжительности приготовления. Максимум 23 ч 59 мин. Максимальное значение для комбинированных функций (микроволновая обработка + стандартный режим работы) составляет:119 мин 59 сек.
Критерий таймера запуска	Установка момента начала отсчета таймера.
Завершить действи	Выбор действия по окончании работы таймера.
Отложенный запуск	Для отсрочки времени начала и/или окончания приготовления.
Коррекция времени	Увеличение заданного времени приготовления.

Часы	Применение
Напоминание	Установка обратного отсчета. Максимум 23 ч 59 мин. Данная функция не влияет на работу прибора.

Критерий таймера запуска	Комментарий
-	Таймер начинает отсчет, как только вы его включите.
	Таймер начинает отсчет после закрывания дверцы.
	Таймер начинает отсчет, как только начинается приготовление.
	Таймер начинает отсчет по достижении заданной температуры прибора.
	Таймер начинает отсчет в указанное время.

При выборе режима микроволновой обработки невозможно использовать следующие функции: Критерий таймера запуска, Завершить действи и Отложенный запуск.

7.2 Способ установки: Функции часов

Настройка часов	
Шаг 1	Выберите: Установка Времени Суток. Нажмите на ручку.
Шаг 2	Вращая ручку, задайте время суток. Нажмите на ручку.

Установка времени приготовления	
Шаг 1	Выберите режим нагрева и задайте температуру.
Шаг 2	Выберите: Таймер.
Шаг 3	Вращайте ручку, чтобы задать время. Нажмите на ручку.
Шаг 4	Выберите: Завершить действи. Нажмите на ручку. Сразу начнется обратный отсчет времени.

Как выбрать опцию начала / окончания приготовления	
Шаг 1	Выберите режим нагрева и задайте температуру.
Шаг 2	Выберите: ● ● ●. Нажмите на ручку.
Шаг 3	Выберите: Критерий таймера запуска. Нажмите на ручку.
Шаг 4	Выберите: Завершить действи. Нажмите на ручку.

Установка отсрочки пуска и окончания приготовления	
Шаг 1	Выберите: ● ● ●. Нажмите на ручку.
Шаг 2	Выберите: Критерий таймера запуска / Отсрочка. Нажмите на ручку.
Шаг 3	Вращая поворотную ручку, задайте время начала. Нажмите на ручку.
Шаг 4	Вращая поворотную ручку, задайте время окончания приготовления. Нажмите на ручку.
Шаг 5	Выберите: Завершить действи. Нажмите на ручку.

Установка отсрочки пуска без установки окончания приготовления	
Шаг 1	Выберите: ● ● ●. Нажмите на ручку.
Шаг 2	Выберите: Критерий таймера запуска / Отсрочка.
Шаг 3	Вращая поворотную ручку, задайте время начала. Дважды нажмите ручку для подтверждения.

Увеличение заданного времени приготовления	
Если до окончания времени приготовления остается 10 %, а блюдо не выглядит готовым, можно увеличить время приготовления. Также можно изменить режим духового шкафа.	
Шаг 1	Выберите: Таймер.
Шаг 2	Для увеличения времени приготовления выберите ярлык с желаемым значением времени и нажмите ручку для подтверждения.

Увеличение заданного времени приготовления	
Шаг 3	Также можно выбрать требуемый режим нагрева и нажать на ручку, чтобы его изменить.

8. ИСПОЛЬЗОВАНИЕ ДОПОЛНИТЕЛЬНЫХ ПРИНАДЛЕЖНОСТЕЙ

⚠ **ВНИМАНИЕ!**
См. главы, содержащие Сведения по технике безопасности.

8.1 Установка принадлежностей

Используйте только подходящую посуду и материалы. См. главу «Указания и рекомендации», раздел «Подходящая для микроволновой обработки кухонная посуда и материалы».
Небольшой выступ наверху повышает безопасность. Выступы также служат защитой от опрокидывания. Высокий ободок по периметру решетки служит для предотвращения соскальзывания посуды с решетки.

Решетка: Вставьте решетку между направляющими убедившись, что опоры смотрят вниз.	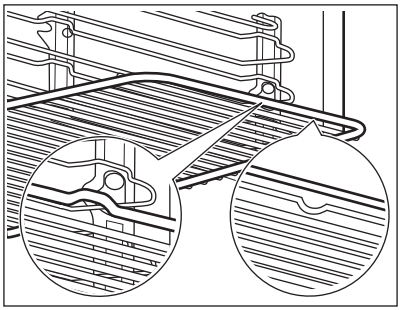
Эмалированный противень / Противень для жарки: Вставьте противень между направляющими планками духового шкафа.	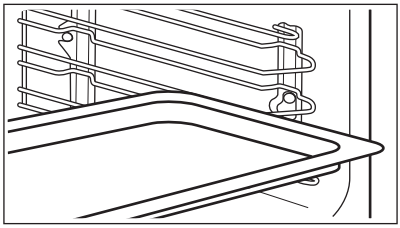

Стеклянное основание микроволновой печи: Используйте стеклянное основание для микроволновой обработки только в режиме микроволновой обработки. Она не подходит для комбинированного режима микроволновой обработки (например, для гриля с помощью микроволн). Уложите данный аксессуар на дно внутренней камеры. Продукты при микроволновой обработке можно ставить непосредственно на стеклянное основание.	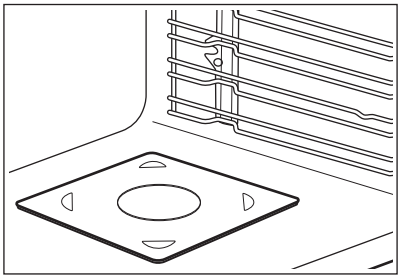

9. ДОПОЛНИТЕЛЬНЫЕ ФУНКЦИИ

9.1 Сохранение: Любимые программы

В памяти прибора можно сохранить избранные настройки, например: режим нагрева, время приготовления, температуру или функцию очистки. В памяти прибора можно сохранить три избранные настройки.
Сохраненные настройки доступны в меню: Любимые программы.

Шаг 1	Включите прибор.
Шаг 2	Выберите необходимую настройку и нажмите ручку.
Шаг 3	Выберите: Меню / Любимые программы.
Шаг 4	Выберите: Сохранить текущие настройки. Поверните ручку, чтобы выбрать положение настройки.
Шаг 5	Нажмите ручку, чтобы добавить настройку в список:

9.2 Автоматическое выключение

В целях безопасности прибор выключается через определенное время в случае, если какой-либо режим нагрева продолжает выполняться, а изменения каких-либо настроек пользователем не производится.

(°C)	(ч)
30 - 115	12.5
120 - 195	8.5

 (°C)	 (ч)
200 - 230	5.5

Автоматическое выключение не работает со следующими функциями: Освещение, Окончание, Низкотемпературное приготовление.

9.3 Вентилятор охлаждения

Во время работы прибора вентилятор автоматически включается, чтобы охлаждать поверхности прибора. При выключении прибора вентилятор продолжает работать до тех пор, пока прибор не остынет.

10. ПОЛЕЗНЫЕ СОВЕТЫ

10.1 Рекомендации по приготовлению

ⓘ

Приведенные в таблицах значения температуры и времени приготовления являются ориентировочными. Они зависят от рецепта, а также от качества и количества используемых ингредиентов.
Ваш прибор может отличаться характером приготовления выпечки и жаркого от предыдущего. В рекомендациях ниже приводятся рекомендуемые настройки температуры, времени приготовления и положения противней для определенных видов продуктов.
Если найти установки для конкретного рецепта не удается, поищите похожий рецепт.
Более подробные рекомендации по приготовлению вы найдете в таблицах приготовления пищи на нашем вебсайте. Для выбора книги рецептов посмотрите код изделия на табличке с техническими данными на передней рамке внутренней камеры прибора.

10.2 Рекомендации по использованию микроволн

ⓘ **Давайте готовить!**
Выложите продукты на стеклянное основание для микроволновой обработки, установленное на дне внутренней камеры.
Выложите продукты на стеклянное основание для микроволновой обработки, установленное на дне внутренней камеры.
Переворачивайте или перемешивайте продукты по истечении половины времени приготовления или размораживания.
Время от времени помешивайте жидкие блюда.
Перемешивайте пищу перед подачей к столу.
Во время приготовления и разогрева накрывайте пищу.
При нагреве напитков для улучшения распределения тепла положите в бутылку или стакан подходящую для микроволновой печи ложку.
Поместите продукты в прибор без упаковки. Готовые блюда можно помещать в прибор в упаковке только если упаковка пригодна для использования в приборе (см. сведения на упаковке).

Приготовление в микроволновой печи
Накрывайте продукты в ходе приготовления. Если требуется создать корочку, готовьте, не накрывая.
Не перегревайте блюда, устанавливая слишком высокую мощность и время. Продукты могут потерять влагу, сгореть или стать причиной пожара.
Не используйте прибор для приготовления яиц в скорлупе и моллюсков/улиток, так как они могут взрываться. Перед разогревом протыкайте желтки в яичнице.
Перед приготовлением сделайте в кожице или кожуре продуктов несколько отверстий.
Нарезайте овощи на кусочки сходного размера.
После выключения прибора выньте продукты и оставьте на несколько минут для равномерного распределения тепла.

Размораживание в микроволновой печи
Положите замороженный неразвернутый продукт в небольшой перевернутой тарелке в контейнер, на поднос для размораживания или в пластиковое сито, чтобы образующаяся при размораживании жидкость могла свободно стекать.
Извлекайте из прибора разморозившиеся продукты.
Для приготовления овощей и фруктов без предварительного размораживания можно задать более высокую мощность микроволновой обработки.

10.3 Кухонная посуда и материалы, подходящие для использования в микроволновой печи

Для приготовления с микроволнами используйте только подходящую посуду и материалы. Воспользуйтесь для справки таблицей ниже.
Перед использованием кухонной посуды/материалов сверяйтесь с их спецификацией.

Посуда/материал			
Огнеупорное стекло и фарфор без металлических примесей, например, жаростойкое стекло.	✓	✓	✓
Нежаростойкое стекло и изделия из фарфора без декоративного покрытия из серебра, золота, платины или других металлов	✓	x	x
Стекло и витрокерамика из огнестойкого/морозостойкого материала	✓	✓	✓
Жаростойкая керамика и фаянс без элементов из кварца или металла, а также без металлосодержащей глазури	✓	✓	✓

Посуда/материал			
Изделия из керамики, фарфора и фаянса с неглазурованным дном или маленькими отверстиями, например, на ручках	X	X	X
Жаростойкий пластик, выдерживающий температуру до 200 °C	✓	✓	X
Картон, бумага	✓	X	X
Пищевая пленка	✓	X	X
Пленка для микроволновой печи	✓	✓	X
Посуда для жарки из металла, например, эмалированная, чугунная	X	X	X
Формы для выпечки, черные лакированные или с силиконовым покрытием	X	X	X
Эмалированный противень	X	X	X
Решетка	X	X	✓
Стеклянное основание микроволновой печи	✓	✓	X
Посуда для использования в микроволновой печи, например, сковороды Crisp pan	X	✓	X

10.4 Рекомендованные уровни мощности для различных видов продуктов

Данные, приведенные в таблице, предназначены исключительно для ознакомления.

700–1000 Вт	
Обжаривание в начале процесса приготовления	Подогрев жидкостей

500–600 Вт				
Приготовление овощей	Приготовление яиц	Приготовление на медленном огне	Подогрев порционных блюд	Размораживание и разогрев замороженных блюд

300–400 Вт				
Растапливание сыра, шоколада, сливочного масла	Варка риса	Подогрев детского питания	Приготовление / Разогрев деликатных продуктов	Непрерывное приготовление

100–200 Вт			
Размораживание хлеба	Размораживание фруктов и пирожных	Размораживание сыра, сливок, сливочного масла	Размораживание мяса, птицы

10.5 Таблицы приготовления для тестирующих организаций.

Информация для испытательных организаций

Испытания согласно IEC 60705.
Функция микроволновой печи
Используйте решетку, если не указано иное.

	POWER Вт				
Бисквитный пирог	600	0.475	Нижн.	8 - 9	По прошествии половины времени приготовления поверните емкость на 1/4.
Мясной рулет	400	0.9	1	25 - 27	По прошествии половины времени приготовления поверните емкость на 1/4.
Белковый крем	500	1	2	30 - 33	-
Размораживание мяса	100	0.5	1	15	По истечении половины времени приготовления переверните мясо.

Комбинированный режим с микроволнами
Воспользуйтесь решеткой.

		POWER				
Пирог, 0,7 кг	Традиционное приготовление + микроволны	100	200	2	23 - 27	По прошествии половины времени приготовления поверните емкость на 1/4.
Картофельная запеканка, 1,1 кг	Горячий воздух + микроволны	300	180	2	38 - 42	По прошествии половины времени приготовления поверните емкость на 1/4.

		POWER				
Цыпленок, 1,1 кг	Турбо-гриль + Микроволны	400	230	1	35 - 40	Поместите мясо в круглую стеклянную емкость и переверните по истечении половины времени приготовления.

11. УХОД И ОЧИСТКА

⚠ **ВНИМАНИЕ!**
См. главы, содержащие Сведения по технике безопасности.

11.1 Примечание по очистке

 **Чистящие средства**	Лицевую поверхность прибора следует протирать только тканью из микрофибры, смоченной в теплой воде с моющим средством.
	Для чистки металлических поверхностей используйте чистящее средство.
	Очищайте пятна мягким моющим средством.

 **Ежедневное использование**	Внутреннюю камеру необходимо мыть после каждого использования. Накопление жира или других отложений может привести к возгоранию. Тщательно очищайте потолок прибора от остатков пищи и жира.
	Не держите продукты в приборе дольше 20 минут. После каждого использования камеру следует насухо протирать только тканью из микрофибры.

 **Аксессуары**	Очистите все аксессуары после каждого использования и дайте им высохнуть. Используйте только ткань из микрофибры, смоченную в теплой воде с мягким моющим средством. Не мойте аксессуары в посудомоечной машине.
	Не используйте для мытья аксессуаров с антипригарным покрытием абразивные чистящие средства или предметы с острыми краями.

11.2 Снятие: Направляющие для противней

Для очистки духового шкафа извлеките направляющие для противней.

Шаг 1	Выключите духовой шкаф и дайте ему остыть.	
Шаг 2	Осторожно приподнимите направляющие для противней вверх и снимите их с переднего держателя.	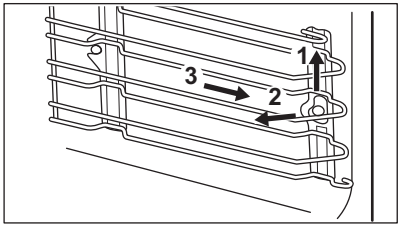
Шаг 3	Потяните переднюю часть направляющей для противня в сторону от боковой стенки.	
Шаг 4	Потяните направляющие на себя и извлеките из заднего держателя.	
Установка направляющих выполняется в обратном порядке.		

11.3 Замена лампы освещения

⚠ **ВНИМАНИЕ!**
Существует опасность поражения электрическим током.
Лампа может быть горячей.

Всегда держите галогеновую лампу в перчатках или тканью, чтобы не оставить на лампе жировые следы, которые могут выгореть и оставить пятна.

Перед заменой лампы:		
Шаг 1	**Шаг 2**	**Шаг 3**
Выключите духовой шкаф. Дождитесь остывания духового шкафа.	Отключите духовой шкаф от сети электропитания.	Положите ткань на дно внутренней камеры.

Верхняя лампа

Шаг 1	Чтобы снять плафон, поверните его.
Шаг 2	Очистите стеклянную крышку.
Шаг 3	Замените лампу на аналогичную с жаростойкостью 300 °C.
Шаг 4	Установите стеклянную крышку.

12. ПОИСК И УСТРАНЕНИЕ НЕИСПРАВНОСТЕЙ

⚠ **ВНИМАНИЕ!**
См. главы, содержащие Сведения по технике безопасности.

12.1 Что делать, если…

Прибор не включается или не нагревается	
Возможная причина	**Способ устранения**
Прибор не подключен к электропитанию, или подключение произведено неверно.	Проверьте правильность подключения прибора и наличие напряжение в сети.
Не установлено время.	Установите часы, подробности см. в Функции часов главе «Как настроить: Функции часов.
Дверца не закрыта как следует.	Полностью закройте дверцу.
Сработал предохранитель.	Проверьте, не является ли предохранитель причиной неисправности. В случае повторного возникновения неисправности обратитесь к квалифицированному электрику.
Прибор Защита детей включен.	См. главу «Меню», подменю: Опции.

Компоненты	
Описание	**Способ устранения**
Лампа перегорела.	Замените лампу. Подробнее см. главу «Уход и очистка», раздел «Замена лампы».

Неполадки, связанные с сигналом Wi-Fi	
Возможная причина	**Способ устранения**
Проблема с сигналом беспроводной сети.	Убедитесь, что мобильное устройство подключено к беспроводной сети. Проверьте беспроводную сеть и роутер. Перезагрузите роутер.
Был установлен новый роутер или были изменены его настройки.	Выполните повторную настройку параметров прибора и мобильного устройства, следуя инструкциям раздела «Беспроводное подключение» главы «Перед первым использованием».
Слабый уровень сигнала беспроводной сети.	Переместите роутер как можно ближе к прибору.
Во время работы микроволновой печи, расположенной рядом с прибором, возникают помехи, которые мешают передаче сигнала беспроводной сети.	Выключите микроволновую печь. Старайтесь не использовать одновременно микроволновую печь и дистанционное управление прибором. Микроволны создают помехи для сигнала Wi-Fi.

12.2 Управление: Коды ошибок

В случае ошибки программного обеспечения на дисплее отображается сообщение об ошибке.
В данном разделе вы найдете список неисправностей, с которыми вы сможете справиться самостоятельно.

Код и описание	**Способ устранения**
F601 - проблема с Wi-Fi сигналом.	Проверьте подключение к сети. См. главу «Перед первым использованием», раздел «Беспроводное подключение».
F604 - первое соединение с Wi-Fi не удалось.	Выключите и включите прибор и повторите попытку. См. главу «Перед первым использованием», раздел «Беспроводное подключение».

Код и описание	Способ устранения
F908 - не удается установить соединение между панелью управления и прибором.	Включите и выключите прибор.

Если одно из этих сообщений продолжает появляться на дисплее, это означает, что неисправная подсистема, возможно, была отключена. В таком случае обратитесь в магазин, в котором был куплен прибор, или в авторизованный сервисный центр. В случае возникновения одной из этих неисправностей остальные функции прибора продолжают работать как обычно.

Код и описание	Способ устранения
F131 - превышение температуры датчика магнетрона.	Выключите прибор и подождите, пока он не остынет. Снова включите прибор.
F602, F603 - Wi-Fi недоступен.	Включите и выключите прибор.

12.3 Данные о техническом обслуживании

Если самостоятельно справиться с проблемой не удается, обратитесь в магазин, в котором был приобретен прибор, или в авторизованный сервисный центр.
Данные для сервисных центров находятся на табличке с техническими данными.
Табличка с техническими данными находится на передней рамке камеры прибора. Не удаляйте табличку с техническими данными из внутренней камеры прибора.

Рекомендуем записать их здесь:	
Название модели (MOD.)	.....
Продуктовый номер (PNC)	.....
Серийный номер (S.N.)	.....

13. ЭНЕРГЕТИЧЕСКАЯ ЭФФЕКТИВНОСТЬ

13.1 Экономия электроэнергии

Позаботьтесь о том, чтобы дверца во время работы прибора была плотно закрыта. Во время приготовления не открывайте дверцу прибора слишком часто. Следите за чистотой уплотнителя дверцы и за тем, чтобы он был как следует закреплен на своем месте.
Для повышения энергосбережения используйте металлическую посуду (применимо только к использованию не в режиме СВЧ).

При возможности не производите предварительный разогрев прибора перед приготовлением.
Во время приготовления нескольких блюд за раз сводите перерывы между выпечкой/жаркой к минимуму.
Приготовление с использованием вентилятора
По возможности выбирайте функции приготовления, в которых используется вентилятор, чтобы сберечь электроэнергию.
Остаточное тепло
Если программа с Продолж. активирована, а время приготовления превышает 30 минут, нагревательные элементы автоматически выключаются раньше в некоторых функциях прибора.
Вентилятор и лампа освещения продолжают работать. После выключения прибора на дисплее отображается остаточное тепло. Это тепло можно использовать для поддержания блюд в теплом состоянии.
Если длительность приготовления превышает 30 минут, уменьшите температуру прибора до минимальной за 3-10 минут до окончания приготовления. Продолжится приготовление остаточного тепла внутри прибора.
Используйте остаточное тепло для разогрева других блюд.
Сохранение пищи в теплом состоянии
Для использования остаточного тепла для сохранения пищи в теплом состоянии выбирайте максимально низкое значение температуры и сохраняйте блюдо в тепле. На дисплее будет отображаться индикация остаточного тепла или текущая температура.
Приготовление с выключенной лампой
Выключите лампу на время приготовления. Включайте ее только при необходимости.

14. СТРУКТУРА МЕНЮ

14.1 Меню

Элемент меню		**Применение**
Любимые программы		Список любимых настроек.
Помощь в Приготовлении		Список автоматических программ.
Опции		Используется для задания конфигурации прибора.
Настройки	Подключения	Настройка конфигурации сети.
	Настройка	Используется для задания конфигурации прибора.
	Сервис	Отображение на дисплее версии и конфигурации программного обеспечения.

14.2 Подменю для: Опции

Подменю	Применение
Освещение	Включение и выключение лампы освещения.
Иконка освещения	На экране появится значок лампы.
Защита детей	Предотвращает случайное включение прибора. Если данная опция выбрана, при включении прибора на дисплее появляется сообщение Защита детей. Чтобы воспользоваться прибором, введите буквы кода в алфавитном порядке.
Быстрый прогрев	Уменьшает время разогрева. Данная функция доступна только в ряде режимов прибора.

14.3 Подменю для: Подключения

Подменю	Описание
Wi-Fi	Включение и выключение Wi-Fi.
Удаленное управление	Включение и выключение дистанционного управления. Опция доступна только при включении:
Сеть	Проверка состояния сети и уровня сигнала:
Удаленная авт. эксплуатация	Автоматическое включение дистанционного управления после нажатия . Опция доступна только при включении:
Забыть сеть	Отмена автоматического подключения прибора к данной сети.

14.4 Подменю для: Настройка

Подменю	Описание
Выбрать Язык	Задает язык прибора.
Установка Времени Суток	Установка текущей даты и времени.

Подменю	Описание
Индикация времени	Включение и выключение часов.
Вид электронных часов	Изменение формата индикации времени.
Тоны Кнопок	Включение и выключение звукового сопровождения при нажатии сенсорных кнопок. Невозможно отключить звуковое сопровождение для: ⏻, STOP .
Сигналы тревоги/ Ошибки	Включение и выключение сигналов оповещения.
Громкость сигнала	Выбор громкости тона кнопок и звуковых сигналов.
Яркость дисплея	Выбор яркости дисплея.
Единица температуры	Установка температуры в °C / °F.

14.5 Подменю для: Сервис

Подменю	Описание
Деморежим	Код включения / отключения: 2468
Лицензия	Сведения о лицензиях.
Версия ПО (программного обеспечения)	Сведения о версии программного обеспечения.
Заводские Установки	Восстановление заводских установок
Сброс всплывающих окон	Приведение всех всплывающих окон к изначальным установкам

15. ПРОЩЕ ПРОСТОГО!

Перед первым использованием необходимо настроить:			
Выбрать Язык	Яркость дисплея	Громкость сигнала	Установка Времени Суток

Ознакомьтесь с основными значками на панели управления и на дисплее:			
⏻ ВКЛ / ВЫКЛ	ⓘ Информация	• • • Опции таймера	START / STOP

Начните пользоваться прибором				
Быстрый пуск	Включите прибор и начните готовить, используя значения температуры и времени, заданные в данном режиме по умолчанию.	**Шаг 1**	**Шаг 2**	**Шаг 3**
		Нажмите и удерживайте: ⏻.	▭ … — нажмите на функцию прибора, а затем на ручку.	Нажмите START .
Быстрое выключение	Выключение прибора в любое время независимо от содержимого экрана или выдаваемых сообщений.	⏻ — нажмите и удерживайте , пока прибор не выключится.		
Быстрый старт микроволновой обработки	Запуск в любое время режима микроволновой обработки с установками по умолчанию: 30 сек/1000 Вт.	Нажмите: ◇+30.		

Начните приготовление			
Шаг 1	**Шаг 2**	**Шаг 3**	**Шаг 4**
⏻ - нажмите , чтобы включить прибор.	▭ … - выберите режим нагрева и нажмите ручку.	°C - задайте температуру поворотом ручки и нажмите.	START - нажмите, чтобы начать приготовление.

Быстро освойте приготовление				
Для быстрого приготовления блюд с настройками по умолчанию воспользуйтесь автоматическими программами:				
Шаг 1	**Шаг 2**	**Шаг 3**	**Шаг 4**	**Шаг 5**
Нажмите: ⏻.	Выберите: Меню. Нажмите на ручку.	Выберите: Помощь в Приготовлении. Нажмите на ручку.	Выберите категорию блюда.	Выберите блюдо и нажмите ручку.

При помощи функций быстрого выполнения задайте время приготовления или измените режим приготовления		
Настройки функции «Быстрый таймер» Воспользуйтесь ярлыками для выбора наиболее часто используемых настроек таймера.	**Шаг 1**	**Шаг 2**
	Выберите: Таймер. Нажмите на ручку.	Выберите необходимое значение времени и нажмите ручку.
Последний штрих 10% Используйте функцию «Последний штрих 10%» для добавления времени или смены режима приготовления, когда до окончания приготовления остается 10% времени.	Нажмите один из имеющихся значков со значением времени +1 min | +5 min | +10 min, чтобы увеличить время приготовления.	
	Смена режима: Выберите требуемый режим … — выберите требуемый режим. Нажмите на ручку.	

16. ОХРАНА ОКРУЖАЮЩЕЙ СРЕДЫ

Материалы с символом ♺ следует сдавать на переработку. Положите упаковку в соответствующие контейнеры для сбора вторичного сырья. Принимая участие в переработке старого электробытового оборудования, Вы помогаете защитить окружающую среду и здоровье человека. Не выбрасывайте вместе с бытовыми отходами бытовую технику, помеченную символом 🗑. Прибор следует доставить в место раздельного накопления и сбора отходов потребления или в пункт сбора использованной бытовой техники для последующей утилизации.

www.aeg.com/shop





867380033-B-112023

CE

Electrolux Appliances AB,
St. Goransgatan 143,
105 45 Stockholm, Sweden

AEG