SCE819E5TS

RU Холодильник с морозильной камерой

Руководство пользователя

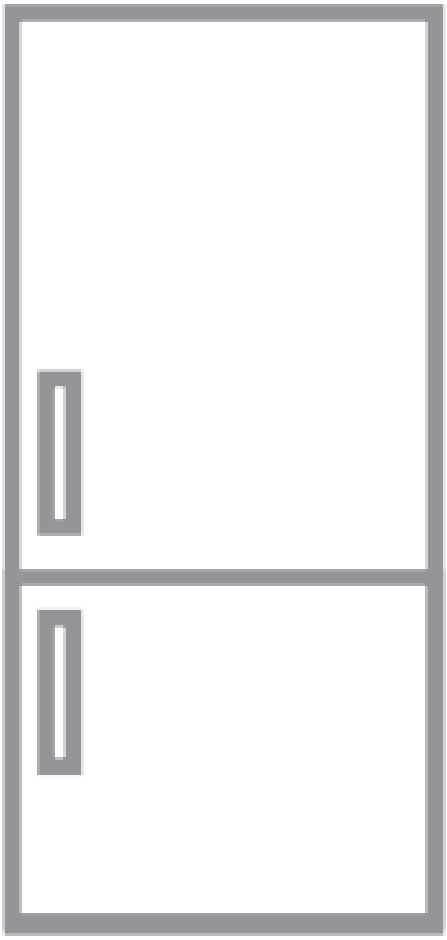

AEG

Оглавление

1 ИНФОРМАЦИЯ О ТЕХНИКЕ БЕЗОПАСНОСТИ 3
2 УКАЗАНИЯ ПО БЕЗОПАСНОСТИ 4
3 УСТАНОВКА ПРИБОРА 8
4 ПАНЕЛЬ УПРАВЛЕНИЯ 10
5 ЕЖЕДНЕВНОЕ ИСПОЛЬЗОВАНИЕ 15
6 СОВЕТЫ И ПОДСКАЗКИ 19
7 ОЧИСТКА И УХОД ЗА ПРИБОРОМ 22
8 УСТРАНЕНИЕ НЕИСПРАВНОСТЕЙ 23
9 ШУМ 25
10 ТЕХНИЧЕСКИЕ ДАННЫЕ 25
11 ИНФОРМАЦИЯ ДЛЯ ОРГАНИЗАЦИЙ, ПРОВОДЯЩИХ ИСПЫТАНИЯ 26
12 ЗАЩИТА ОКРУЖАЮЩЕЙ СРЕДЫ 26

МЫ ДУМАЕМ О ВАС

Благодарим Вас за выбор продукта от компании AEG. Он создан, чтобы обеспечить долгие годы безупречной работы, и оснащен уникальными инновационными функциями, облегчающими Ваш труд. Прочтите данное руководство, чтобы с максимальной эффективностью использовать возможности Вашего прибора.

ОБСЛУЖИВАНИЕ КЛИЕНТОВ И СЕРВИС

Всегда используйте оригинальные запасные части. Прежде чем обращаться в авторизованный сервисный центр, подготовьте следующую информацию: модель, номер продукта, серийный номер. Информацию можно найти на паспортной табличке.

 Информация по безопасности.

 Общая информация и подсказки.

 Информация, касающаяся экологии.

Производитель оставляет за собой право вносить изменения без предварительного уведомления.

1 ИНФОРМАЦИЯ О ТЕХНИКЕ БЕЗОПАСНОСТИ

Перед установкой и эксплуатацией прибора внимательно прочтите руководство по эксплуатации. Производитель не несет ответственности за травмы и ущерб, вызванные неправильной установкой или эксплуатацией прибора. Пожалуйста, храните руководство пользователя в безопасном и легкодоступном месте для дальнейшего использования.

1.1 Безопасность детей и лиц с ограниченными возможностями

- Этот прибор разрешено использовать детям в возрасте от 8 лет, лицам с ограниченными физическими, сенсорными и умственными способностями, а также лицам, не имеющим достаточного опыта в эксплуатации, если они находятся под присмотром или проинструктированы относительно безопасности использования прибора и осознают потенциальную опасность от его использования.
- Дети в возрасте от 3 до 8 лет могут класть продукты в прибор и вынимать его, если они должным образом проинструктированы.
- Прибором могут пользоваться люди с тяжелыми формами инвалидности при условии, что они проинструктированы должным образом.
- Не подпускайте детей младше 3 лет к прибору, если они не находятся под постоянным присмотром.
- Следите за тем, чтобы дети не играли с прибором.
- Дети не должны выполнять очистку и техническое обслуживание прибора без надлежащего присмотра.
- Держите упаковку в недоступном для детей месте или утилизируйте ее должным образом.

1.2 Общие правила безопасности

- Этот прибор предназначен только для хранения продуктов питания и напитков.
- Этот прибор предназначен для домашнего использования в закрытом помещении.
- Этот прибор можно использовать в офисах, гостиничных номерах, пансионатах, фермерских гостевых домах и других подобных местах, где нагрузка не превышает обычного домашнего использования.
- Чтобы избежать порчи продуктов, следуйте представленным ниже рекомендациям:

- ✓ не оставляйте дверцу прибора открытой надолго;
- ✓ регулярно очищайте поверхности, которые могут соприкасаться с пищевыми продуктами, и доступные части системы отвода конденсата;
- ✓ храните сырое мясо и рыбу в специальных контейнерах в холодильной камере так, чтобы они (или соки, вытекающие из них) не соприкасались с другими продуктами.

- Вентиляционные отверстия в корпусе прибора или мебели для встраивания не должны быть закрыты или загрязнены.
- Не используйте никакие прибора или средства для ускорения разморозки прибора, кроме тех, которые рекомендованы производителем.
- Не повреждайте систему охлаждения.
- Не используйте электроприборы в отделениях для хранения продуктов, если они не рекомендованы производителем.
- Запрещается очищать прибор с помощью пароочистителя или воды под давлением.

- Очищайте прибор влажной мягкой тряпкой. Используйте только нейтральные моющие средства. Не используйте абразивные материалы, губки для мытья посуды, растворители или металлические предметы.
- Если прибор планируется оставить пустым на длительное время, выключите его, разморозьте, очистите, высушите и оставьте дверцу открытой, чтобы предотвратить размножение плесени внутри прибора.
- Взрывоопасные вещества, такие как аэрозольные баллончики с легковоспламеняющимся газом-вытеснителем, не должны храниться в приборе.
- Если сетевой кабель поврежден, его должен заменить производитель прибора, авторизованный сервисный центр или другое компетентное лицо во избежание опасности.

2 УКАЗАНИЯ ПО БЕЗОПАСНОСТИ

2.1 Установка прибора



ОСТОРОЖНО!
Устанавливать прибор может только квалифицированный специалист

- Удалите все компоненты упаковки.
- Не устанавливайте и не используйте поврежденный прибор.
- Из соображений безопасности не запускайте прибор, пока не установите его.
- Следуйте инструкциям по установке, прилагаемым к прибору.
- Соблюдайте осторожность при перемещении прибора, так как он тяжелый. Всегда используйте защитные перчатки и надевайте закрытую обувь.
- Обеспечьте приток воздуха к прибору.
- После установки нового прибора или изменения направления открывания дверцы подождите не менее 4 ч, прежде чем подключить прибор к сети электропитания. Это позволит маслу стечь в компрессор.
- Перед выполнением каких-либо операций с прибором (например, перед изменением направления открывания дверцы) выньте сетевой кабель из розетки.
- Не устанавливайте прибор рядом с радиаторами, варочными поверхностями, духовыми шкафами или плитами.
- Не подвергайте прибор воздействию осадков.
- Не устанавливайте прибор в местах, подверженных воздействию прямых солнечных лучей.
- Не устанавливайте прибор в местах со слишком высокой влажностью или слишком низкой температурой.
- При перемещении прибора поднимайте его за передний край, чтобы не поцарапать пол.
- Внутри прибора находится мешок с осушителем. Не позволяйте детям играть с ним. Осушитель также предназначен для потребления. Его следует немедленно выбросить.

2.2 Подключение прибора к сети электропитания

ОСТОРОЖНО!
Существует риск возгорания и поражения электрическим током.

ОСТОРОЖНО!
При установке прибора старайтесь не защемить и не повредить сетевой кабель.

ОСТОРОЖНО!
Не используйте разветвителей или удлинителей.

- Прибор должен иметь заземление.
- Убедитесь, что характеристики на паспортной табличке соответствуют номиналам источника питания.
- Используйте только правильно установленную электрическую розетку с заземлением.
- Будьте осторожны, чтобы не повредить электрические компоненты (например, вилку, сетевой кабель, компрессор). Если необходимо заменить электрические компоненты, обратитесь в авторизованный сервисный центр или к специалисту-электрику.
- Сетевой кабель должен находиться ниже вилки.
- Подключайте вилку к электрической розетке только после завершения установки. Убедитесь, что вилка сетевого кабеля легкодоступна после установки прибора.
- При отключении прибора от сети электропитания не тяните за сетевой кабель. Всегда держитесь за вилку.

2.3 Использование прибора

ОСТОРОЖНО!
Существует риск получения травм, ожогов, поражения электрическим током или возгорания.

Прибор содержит легковоспламеняющийся газ изобутан (R600a) – экологически чистый природный газ. Соблюдайте осторожность, чтобы не повредить охлаждающую систему, содержащую изобутан.

- Не изменяйте технические параметры прибора.
- Любое использование встроенного прибора в качестве отдельно стоящего строго запрещено.
- Не вставляйте в прибор электрические прибора (например, мороженицы), если это не разрешено их производителем.
- Если контур хладагента поврежден, убедитесь, что в помещении нет огня или источников воспламенения. Проветрите помещение.
- Не допускайте прикосновения горячих предметов к пластиковым частям прибора.

- Не помещайте безалкогольные напитки в морозильную камеру, иначе пластиковые емкости окажутся под давлением.
- Не храните в приборе легковоспламеняющиеся газы и жидкости.
- Не размещайте рядом с прибором или на нем легковоспламеняющиеся продукты или предметы, покрытые легковоспламеняющимися продуктами.
- Не прикасайтесь к компрессору или конденсатору, поскольку они горячие.
- Не доставайте и не трогайте предметы из морозильной камеры мокрыми или влажными руками.
- Не замораживайте размороженные продукты повторно.
- Следуйте инструкциям по хранению, указанным на упаковке замороженных продуктов.
- Перед помещением продуктов в морозильную камеру заверните их в любой материал, разрешенный для использования в пищевой промышленности.

2.4 Внутреннее освещение

ОСТОРОЖНО!
Существует риск поражения электрическим током.

- Этот прибор содержит источник света с классом энергоэффективности F.
- Используемые элементы освещения адаптированы для работы в сложных физических условиях (температура, вибрация, влажность) в бытовых приборах или предназначены для сигнализирования о рабочем состоянии прибора. Они не предназначены для других целей и не подходят для бытового освещения.

2.5 Техническое обслуживание и очистка

ОСТОРОЖНО!
Существует риск получения травмы или повреждения прибора.

- Перед выполнением технического обслуживания выключите прибор и отсоедините вилку сетевого кабеля от электрической розетки.
- В системе охлаждения прибора присутствуют углеводородные соединения. Только квалифицированный специалист может выполнять техническое обслуживание и заправку холодильной системы.
- Регулярно проверяйте слив конденсата прибора и при необходимости очищайте его. Когда слив засорен, вода скапливается на дне прибора.

2.6 Сервис

- Для ремонта прибора обратитесь в авторизованный сервисный центр. Следует использовать только оригинальные запасные части.
- Помните, что самостоятельный или непрофессиональный ремонт может стать угрозой для безопасности и привести к аннулированию гарантии.

2.7 Утилизация прибора



ОСТОРОЖНО!
Существует риск получения травмы или удушья.

- Отключите прибор от сети электропитания.
- Отрежьте и выбросьте сетевой кабель.
- Снимите дверцу, чтобы ребенок или домашнее животное не закрылись внутри прибора.
- Хладагент в охлаждающей системе и изоляционные материалы, используемые в приборе, не представляют угрозы для озонового слоя.
- Изоляционная пена содержит легковоспламеняющийся газ. Обратитесь в местные органы власти за информацией о правильной утилизации прибора.
- Будьте осторожны, чтобы не повредить контур хладагента вблизи теплообменника.

3 УСТАНОВКА ПРИБОРА

ОСТОРОЖНО!
Соблюдайте требования по безопасности, указанные в разд. 1.

ОСТОРОЖНО!
Обратитесь к руководству по установке, чтобы правильно установить прибор.

ОСТОРОЖНО!
Закрепите прибор в соответствии с руководством по установке, чтобы обеспечить его стабильность.

3.1 Размеры прибора

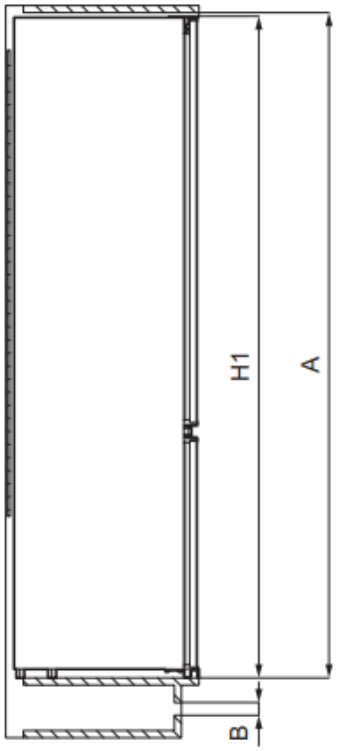

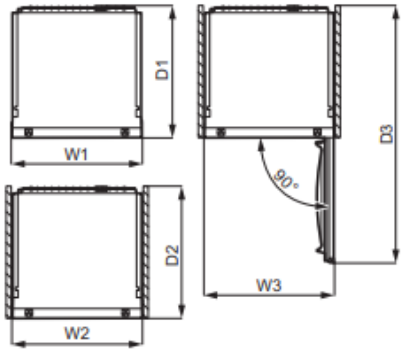

Высота, ширина и глубина прибора без ручки	
H1	1884 мм
W1	546 мм
D1	549 мм

Высота, ширина и глубина прибора с ручкой и пространством, необходимым для свободной циркуляции охлаждающего воздуха	
H2 (A + B)	1936 мм
W2	546 мм
D2	551 мм
A	1894 мм
B	36 мм

Высота, ширина и глубина прибора с ручкой, пространство, необходимое для свободной циркуляции охлаждающего воздуха, и пространство, необходимое для открывания дверцы на минимальный угол, позволяющий снять все внутренние принадлежности	
H3 (A + B)	1936 мм
W3	546 мм
D3	1068 мм

3.2 Местоположение

Для оптимальной работы не устанавливайте прибор рядом с источником тепла (например, радиатором, варочной поверхностью, духовым шкафом или плитой) или под прямыми солнечными лучами. Обеспечьте свободный поток воздуха за прибором. Прибор следует устанавливать в сухом, хорошо проветриваемом помещении. Он предназначен для работы при температуре окружающей среды от +10°C до +43°C.



Правильная работа прибора гарантируется только в пределах указанного диапазона температур.



Если Вы не уверены в месте установки, обратитесь к продавцу, в службу поддержки клиентов или в ближайший авторизованный сервисный центр.



После установки прибора вилка должна быть легкодоступна, чтобы обеспечить возможность его отключения от сети электропитания.

3.3 Подключение к прибора к сети электропитания

- Перед подключением прибора к сети электропитания убедитесь, что напряжение и частота на паспортной табличке совпадают с напряжением в домашней сети.
- Прибор должен иметь заземление. Для этого вилка сетевого кабеля оснащается специальным контактом. В отсутствие заземляющей розетки прибор должен быть подключен к отдельному заземлению в соответствии с действующими нормами после консультации с квалифицированным электриком.
- Производитель снимает с себя всякую ответственность, если пользователь не соблюдает инструкции по технике безопасности.
- Прибор соответствует требованиям директив ЕЭС.

3.4 Требования к вентиляции

Необходима достаточная циркуляция воздуха позади прибора.

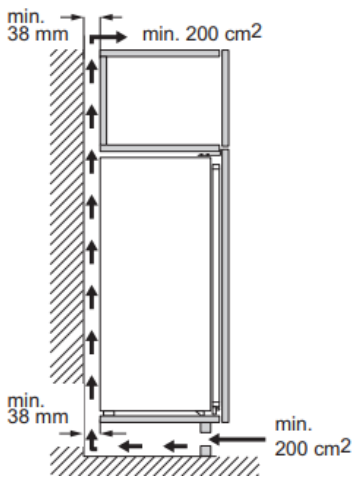

⚠ Перед установкой прибора прочтите руководство по установке.

3.5 Изменение направления открывания дверцы

Пожалуйста, обратитесь к отдельному документу для получения инструкций по установке и реверсивному открыванию дверцы.

⚠ На каждом этапе изменения направления открывания дверцы защищайте ее от повреждений достаточно прочным материалом.

4 ПАНЕЛЬ УПРАВЛЕНИЯ

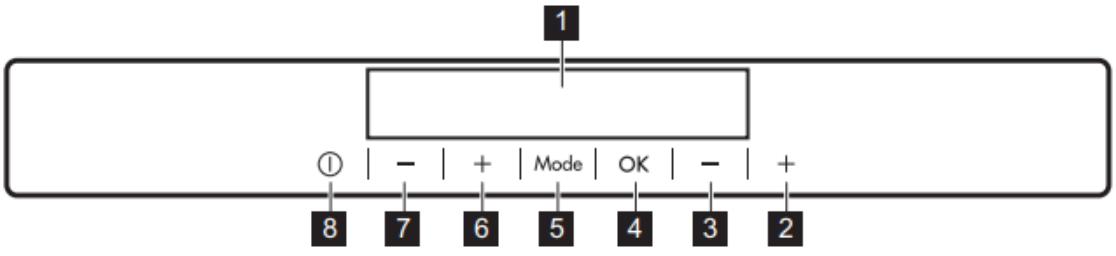

1 – дисплей
2 – кнопка увеличения температуры морозильной камеры
3 – кнопка уменьшения температуры морозильной камеры
4 – кнопка ОК
5 – кнопка «Режим» (Mode)

6 – кнопка увеличения температуры холодильной камеры
7 – кнопка уменьшения температуры холодильной камеры
8 – кнопка ON/OFF

Вы можете изменить заданный звук кнопок, нажав одновременно на кнопку «Режим» (Mode) и кнопку уменьшения температуры на несколько секунд. Изменение можно отменить.

4.1 Дисплей

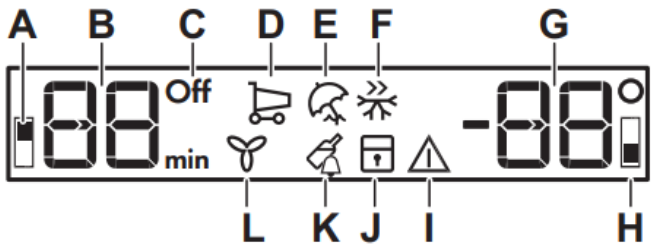

A – индикатор холодильной камеры
B – индикатор таймера/индикатор температуры
C – индикатор включения/выключения
D – функция охлаждения (Coolmatic)
E – режим отпуска
F – функция заморозки (Frostmatic)
G – индикатор температуры
H – индикатор морозильной камеры
I – индикатор тревоги
J – функция блокировки для безопасности детей (ChildLock)
K – функция охлаждения напитков (DrinksChill)
L – функция динамического охлаждения (DYNAMICAIR)

4.2 Включение прибора

1 Вставьте сетевой кабель в электрическую розетку.
2 Если дисплей выключен, нажмите кнопку ON/OFF. Индикаторы температуры показывают температуру, установленную по умолчанию. Чтобы выбрать другую настройку температуры, обратитесь к подразд. 4.4 «Установка температуры». Если на дисплее отображается надпись dEMo, обратитесь к разд. 8 «Поиск и устранение неисправностей».

4.3 Выключение прибора

1 Нажмите кнопку ON/OFF на приборе и удерживайте в течение 3 с. Дисплей погаснет.
2 Отсоедините сетевой кабель от электрической розетки.

4.4 Установка температуры

Установите температуру прибора, нажимая кнопки регулирования температуры. Рекомендуемая температура составляет +4°C для холодильной камеры и –18°C для морозильной камеры. Температура может варьироваться от –15°C до –24°C в морозильной камере и от +2°C до +8°C в холодильной камере. Температурные индикаторы показывают установленную температуру.

Заданная температура будет достигнута в течение 24 ч. После сбоя питания заданная температура сохраняется.

4.5 Включение прибора

Чтобы включить прибор, просто нажмите кнопку регулирования температуры холодильной камеры. Или используйте еще один способ:

1) нажмите и удерживайте кнопку «Режим» (Mode), пока на дисплее не появится соответствующий символ (индикатор выключения холодильной камеры будет мигать);
2) нажмите кнопку OK для подтверждения выбора (индикатор выключения холодильной камеры исчезнет и холодильная камера включится).

Чтобы выбрать другую настройку температуры, обратитесь к подразд. 4.4 «Установка температуры».

4.6 Выключение прибора

Можно выключить только холодильную камеру, а морозильную камеру оставить включенной.

1 Нажимайте кнопку «Режим» (Mode), пока на дисплее не появится индикатор холодильной камеры. Индикатор выключения прибора и индикатор холодильной камеры будут мигать. Вместо индикатора температуры холодильной камеры отобразятся прочерки.
2 Нажмите кнопку OK для подтверждения выбора. Появится индикатор выключения и холодильная камера выключится.

4.7 Функция охлаждения (Coolmatic)

Если Вам нужно поместить в холодильную камеру большое количество теплых продуктов (например, сразу после похода в продуктовый магазин), мы рекомендуем активировать функцию охлаждения (Coolmatic) для более быстрого охлаждения продуктов и предотвращения нагревания других продуктов, которые уже находятся в холодильной камере.

1 Нажимайте кнопку «Режим» (Mode), пока на дисплее не появится соответствующий символ (индикатор функции охлаждения (Coolmatic) начнет мигать).
2 Нажмите кнопку OK для подтверждения выбора. На дисплее будет отображаться индикатор функции охлаждения (Coolmatic). Вентилятор включится автоматически на время работы функции.

Функция охлаждения (Coolmatic) отключается автоматически примерно через 6 ч. Вы можете деактивировать эту функцию до ее автоматического завершения, повторив описанные выше шаги или выбрав другую заданную температуру прибора.

4.8 Режим отпуска

Этот режим позволяет оставить холодильное отделение пустым на более длительный период времени (например, из-за поездки в отпуск), уменьшая образование неприятных запахов, в то время как морозильная камера будет работать в обычном режиме.

1 Нажимайте кнопку «Режим» (Mode), пока на дисплее не появится соответствующий символ. Индикатор режима отпуска будет мигать. Индикатор температуры покажет заданную температуру.
2 Нажмите кнопку OK для подтверждения выбора. На дисплее будет отображаться индикатор режима отпуска.

Режим отпуска отключается при выборе другой настройки температуры.

4.9 Функция заморозки (Frostmatic)

Функция заморозки (Frostmatic) используется для предварительного и быстрого замораживания в морозильной камере. Эта функция ускоряет замораживание свежих продуктов и в то же время защищает уже хранящиеся продукты от нежелательного нагревания.

Чтобы заморозить свежие продукты, активируйте функцию заморозки (Frostmatic) как минимум за 24 ч до помещения продуктов на полную предварительную заморозку.

1 Нажимайте кнопку «Режим» (Mode), пока на дисплее не появится соответствующий символ. Индикатор функции заморозки (Frostmatic) будет мигать.
2 Нажмите кнопку OK для подтверждения выбора. На дисплее будет отображаться индикатор функции заморозки (Frostmatic).

Функция заморозки (Frostmatic) отключается автоматически через 52 ч. Вы можете деактивировать эту функцию до ее автоматического завершения, повторяя описанные выше шаги до тех пор, пока индикатор функции не погаснет, или выбрав другую заданную температуру.

4.10 Функция динамического охлаждения (DYNAMICAIR)

Холодильная камера оснащена устройством, которое позволяет быстро охлаждать продукты и обеспечивает более равномерную температуру в камере. Устройство включается автоматически при необходимости, но также может быть включено вручную.

Чтобы включить функцию динамического охлаждения (DYNAMICAIR):

1) нажимайте кнопку «Режим» (Mode), пока на дисплее не появится соответствующий символ (индикатор функции динамического охлаждения (DYNAMICAIR) начнет мигать);
2) нажмите кнопку OK для подтверждения выбора (на дисплее будет отображаться индикатор выбранной функции).

Чтобы деактивировать эту функцию, повторяйте описанные выше шаги до тех пор, пока индикатор динамического охлаждения не погаснет.

Если функция включается автоматически, ее индикатор не отображается. Использование данной функции увеличивает энергопотребление.

Вентилятор останавливается при открытии дверцы и перезапускается, как только дверца закрывается.

4.11 Функция блокировки для безопасности детей (ChildLock)

Функция блокировки для безопасности детей позволяет заблокировать кнопки для предотвращения случайного использования.

1 Нажмите и удерживайте кнопку «Режим» (Mode), пока на дисплее не появится соответствующий символ. Индикатор функции блокировки для безопасности детей начнет мигать.
2 Нажмите кнопку OK для подтверждения выбора. На дисплее будет отображаться индикатор функции блокировки для безопасности детей. Чтобы деактивировать эту функцию, повторяйте описанные выше шаги до тех пор, пока индикатор блокировки для безопасности детей не погаснет.

4.12 Функция охлаждения напитков (DrinksChill)

Функция охлаждения напитков используется, когда нужно охладить продукты в течение определенного периода времени. Звуковой сигнал помогает Вам не забыть о напитках, помещенных в морозильную камеру для быстрого охлаждения.

1 Нажимайте кнопку «Режим» (Mode), пока на дисплее не появится соответствующий символ. Индикатор функции охлаждения напитков начнет мигать. Таймер покажет установленное значение (30 мин) в течение нескольких секунд.
2 Нажмите на таймер, чтобы изменить значение настройки часов от 1 до 90 мин.
3 Нажмите кнопку OK для подтверждения выбора.

На дисплее будет отображаться индикатор функции охлаждения напитков. Индикатор минут (min) начнет мигать. По окончании обратного отсчета начнет мигать индикатор 0 min и будет подан звуковой сигнал. Нажмите кнопку OK, чтобы выключить звуковой сигнал и прервать выполнение функции. Чтобы деактивировать функцию, повторяйте описанные выше шаги до тех пор, пока не погаснет индикатор функции охлаждения напитков.



Установленное время можно изменить в любой момент: пока ведется обратный отсчет и в конце, нажав кнопку уменьшения или увеличения температуры.

4.13 Сигнал тревоги при повышении температуры

Повышение температуры в морозильной камере (например, из-за сбоя в подаче электроэнергии) приведет к тому, что начнут мигать индикаторы тревоги и температуры морозильной камеры, а также будет подан звуковой сигнал.

Чтобы отключить сигнал тревоги:

1) нажмите любую кнопку (звуковой сигнал выключится);
2) индикатор температуры морозильной камеры на несколько секунд покажет самую высокую зарегистрированную температуру, а затем вернется к отображению заданной температуры.

Индикатор тревоги будет мигать до тех пор, пока не восстановятся нормальные условия. Если ни одна кнопка не будет нажата, звуковой сигнал автоматически остановится примерно через час.

4.14 Сигнал тревоги при открытой дверце

Если дверцу оставить открытой примерно на 5 мин, раздастся звуковой сигнал и начнет мигать индикатор тревоги. Сигнализация срабатывает при закрытии дверцы. Звуковой сигнал тревоги можно отключить, нажав любую кнопку.

Если ни одна кнопка не будет нажата, звуковой сигнал автоматически остановится примерно через час.

5 ЕЖЕДНЕВНОЕ ИСПОЛЬЗОВАНИЕ

5.1 Размещение полок на дверце

Дверца прибора оснащена направляющими, которые позволяют расположить полки (контейнеры) на дверце в соответствии с Вашими предпочтениями.

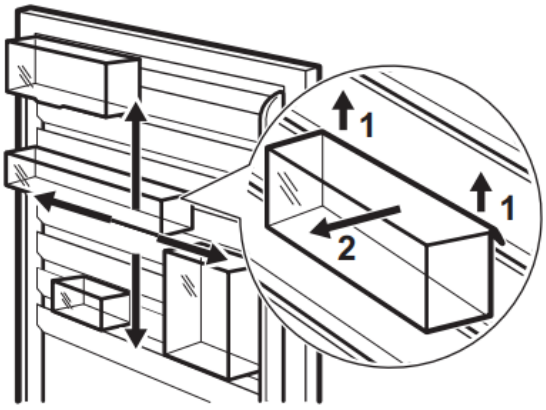

Чтобы изменить положение полок (контейнеров) на дверце:

1) постепенно поднимайте полку (контейнер) в направлении, указанном стрелками, чтобы снять ее (его);
2) установите полку (контейнер) в нужное положение и аккуратно задвиньте в направляющую.

5.2 Изменение размещения полок

Стенки холодильной камеры оснащены направляющими, которые позволяют изменять размещение полок. В приборе также имеется полка, состоящая из двух частей. Передняя часть полки может быть помещена под другую для более эффективного использования пространства. Чтобы сложить полку:

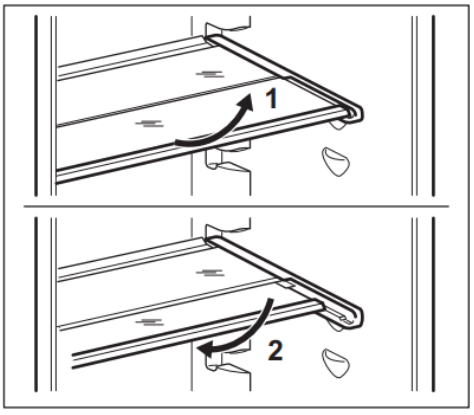

1) осторожно снимите переднюю часть;
2) вставьте ее в нижнюю направляющую под другой частью.

Не снимайте стеклянную полку над ящиком для овощей, так как она обеспечивает правильную циркуляцию воздуха.

5.3 Ящик для овощей и фруктов

Выдвижной ящик подходит для хранения фруктов и овощей. Чтобы извлечь его (например, для чистки), необходимо выполнить следующие действия:

1) выдвиньте ящик и поднимите его;

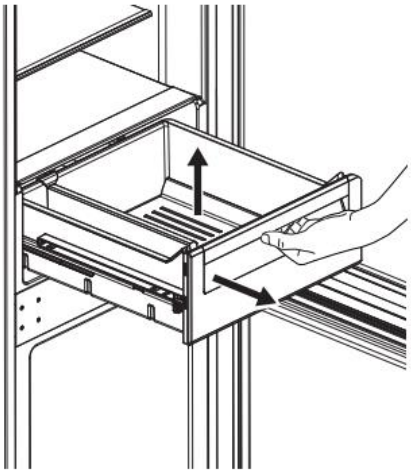

2) задвиньте направляющие внутрь, чтобы избежать повреждения прибора при закрывании дверцы.

Чтобы заново установить ящик для овощей и фруктов, выполните следующие действия:

1) выдвиньте направляющие;

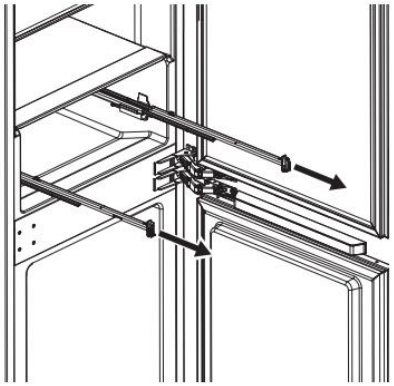

2) Установите заднюю часть выдвижного ящика (***1***) на направляющие;

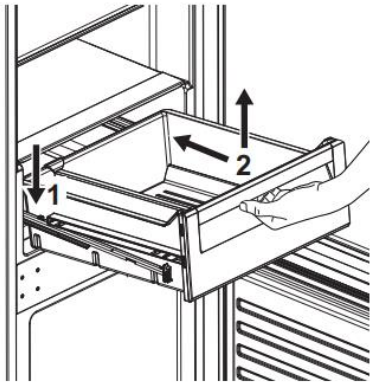

3) при установке выдвижного ящика держите переднюю часть (***2***) поднятой;
4) нажмите на переднюю часть ящика в направлении вниз.

Снова выдвиньте ящик и убедитесь, что он правильно установлен на направляющих.

5.4 Индикатор температуры

Прибор оснащен индикатором температуры, который облегчает хранение продуктов. Символ на боковой стенке прибора обозначает самое холодное место в холодильнике. Если на индикаторе отображается надпись OK (***A***), поместите свежие продукты в это место. Если эта надпись не отображается (***B***), подождите не менее 12 ч и убедитесь, что надпись OK (***A***) больше не видна. Если надпись OK по-прежнему не видна (***B***), выберите более низкий температурный режим.

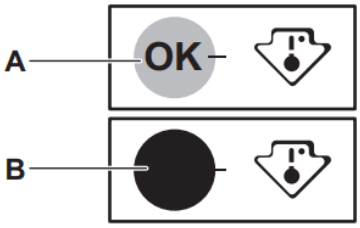

5.5 Функция динамического охлаждения (DYNAMICAIR)

Холодильная камера оснащена устройством для охлаждения продуктов и обеспечения более равномерной температуры в камере. При необходимости устройство включается автоматически.

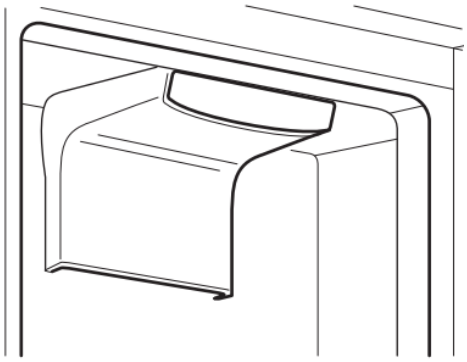

При необходимости устройство можно также включить вручную (см. подразд. 4.10 «Функция динамического охлаждения (DYNAMICAIR)»).

Вентилятор работает только тогда, когда дверца закрыта.

5.6 Замораживание свежих продуктов

Морозильная камера предназначена для длительного замораживания свежих продуктов, а также для хранения замороженных и глубокозамороженных продуктов. Чтобы заморозить свежие продукты, активируйте функцию заморозки (Frostmatic) не менее чем за 24 ч до помещения замораживаемых продуктов в морозильную камеру. Равномерно распределяйте свежие продукты в первом отделении или ящике сверху. Максимальное количество продуктов, которое можно заморозить за 24 ч без добавления дополнительных свежих продуктов, указано на паспортной табличке (наклейке, расположенной внутри прибора). По завершении процесса замораживания прибор автоматически вернется в предыдущий температурный режим (см. подразд. 4.9 «Функция заморозки (Frostmatic)»). Дополнительную информацию можно найти в подразд. 6.2 «Советы по замораживанию».

5.7 Хранение замороженных продуктов

При первом запуске прибора или после длительного выключения активируйте функцию заморозки (Frostmatic) и подождите не менее 3 ч, прежде чем помещать продукты в морозильную камеру. Ящики морозильной камеры позволяют быстро и легко вынимать нужные продукты. Чтобы хранить в морозильной камере больше продуктов, снимите все ящики и разместите продукты на полках. Оставьте не менее 15 мм зазора между дверцей и продуктами.

ВНИМАНИЕ!
Если произошло случайное размораживание продуктов, например из-за сбоя в подаче электроэнергии, который длился дольше, чем указано на паспортной табличке для параметра «Время поддержания температуры без питания», необходимо быстро употребить размороженные продукты или немедленно приготовить, охладить и заморозить повторно (см. подразд. 4.13 «Сигнал тревоги при повышении температуры»).

5.8 Размораживание

Замороженные продукты (в том числе глубокой заморозки) можно размораживать в холодильной камере или, поместив в полиэтиленовый пакет, в холодной воде. Выбор способа размораживания зависит от требуемого времени и типа продуктов. Небольшие порции можно готовить без предварительного размораживания.

5.9 Приготовление льда

Прибор оснащен одним или двумя контейнерами для производства кубиков льда.



Вентилятор работает только тогда, когда дверца закрыта.

При извлечении контейнеров из морозильной камеры не используйте металлические инструменты.

1 Наполните контейнеры водой.
2 Поместите контейнеры в морозильную камеру.

6 СОВЕТЫ И ПОДСКАЗКИ

6.1 Советы по энергосбережению

- Внутренняя конфигурация морозильной камеры была выбрана для обеспечения наиболее эффективного использования электроэнергии.
- Для наиболее эффективного использования электроэнергии разместите ящики в нижней части прибора и равномерно распределите полки. Расположение полок (контейнеров) на дверце не влияет на потребление электроэнергии.
- Не открывайте дверцу прибора слишком часто и не оставляйте ее открытой дольше, чем необходимо.
- Чем ниже установленная температура в морозильной камере, тем выше энергопотребление.
- Для экономии энергии не устанавливайте без необходимости в холодильной камере слишком низкую температуру.
- Если температура окружающей среды высокая, в приборе установлена низкая температура и при этом он полностью загружен, компрессор может работать непрерывно, вызывая образование инея или льда на испарителе. В этом случае установите внутри прибора более высокую температуру, чтобы обеспечить автоматическое размораживание и экономию электроэнергии.
- Обеспечьте хорошую вентиляцию. Не закрывайте решетки и вентиляционные отверстия.
- Убедитесь, что хранящиеся продукты пропускают воздух через специальные отверстия в задней части прибора.

6.2 Советы по замораживанию продуктов

- Включите функцию заморозки (Frostmatic) как минимум за 24 ч до помещения продуктов в морозильную камеру.
- Перед замораживанием заверните свежие продукты в алюминиевую фольгу, бумагу для выпечки или полиэтиленовые пакеты, положите их герметичные контейнеры с крышкой.
- Для более эффективного замораживания и размораживания делите продукты на небольшие порции.
- На все замороженные продукты рекомендуется наносить этикетки и указывать дату начала замораживания. Это поможет вам распознать продукты и использовать их до того, как они испортятся.
- Для эффективного замораживания продукты должны быть свежими. Овощи и фрукты должны быть заморожены вскоре после сбора урожая, чтобы не потерять свои полезные вещества.

- Не замораживайте бутылки или банки с напитками, особенно газированными, так как они могут лопнуть.
- Не кладите горячие продукты в морозильную камеру. Перед замораживанием их следует охладить до комнатной температуры.
- Не кладите свежие продукты вплотную к замороженным продуктам во избежание повышения температуры последних. Поместите их в ту часть морозильной камеры, которая свободна от замороженных продуктов.
- Не употребляйте в пищу только что вынутые из морозильной камеры кубики льда, мороженое с сорбетом или фруктовое мороженое. Существует риск обморожения.
- Не замораживайте повторно размороженные продукты. Если продукты разморозились, приготовьте их, дайте остыть, а затем заморозьте.

6.3 Советы по хранению замороженных продуктов

- Морозильная камера отмечена символом .
- Оптимальная температура для хранения замороженных продуктов должна быть не выше –18°C. Более высокая температура может сократить время хранения.
- Морозильная камера полностью подходит для хранения замороженных продуктов.
- Вокруг продукта должно быть достаточно места, чтобы воздух мог свободно циркулировать.
- Перед замораживанием проверьте срок годности на упаковке продукта.
- Упаковка продуктов должна защищать их от попадания воды, влаги или конденсата.

6.4 Советы по покупке замороженных продуктов

После покупки продуктов:

- ✓ убедитесь, что упаковка не повреждена, в противном случае есть вероятность, что продукт испорчен;
- ✓ если упаковка вздулась или намокла, возможно, продукт хранился в неоптимальных условиях и процесс размораживания уже начался;
- ✓ чтобы замедлить процесс оттаивания, покупайте замороженные продукты в последнюю очередь и помещайте их в специальный термопакет;
- ✓ вернувшись из магазина, немедленно поместите замороженные продукты в морозильную камеру;
- ✓ если продукты хотя бы частично разморозились, их необходимо употребить как можно скорее и не замораживать повторно;
- ✓ соблюдайте сроки годности и рекомендации по хранению, указанные на упаковке.

6.5 Сроки хранения продуктов в морозильной камере

Тип продукта	Срок годности (месяцев)
Разные продукты	
Хлеб	3
Фрукты (кроме цитрусовых)	6–12
Овощи	8–10
Остатки постных блюд	1–2
Молочные продукты	
Масло	6–9
Мягкий сыр (например, моцарелла)	3–4
Твердый сыр (например, пармезан, чеддер)	6

Тип продукта	Срок годности (месяцев)
Морепродукты	
Жирная рыба (например, лосось, скумбрия)	2–3
Нежирная рыба (например, треска, камбала)	4–6
Креветки	12
Мидии (в том числе без раковин)	3–4
Приготовленная рыба	1–2
Мясо	
Домашняя птица	9–12
Говядина	6–12
Свинина	4–6
Баранина	6–9
Колбаса	1–2
Ветчина	1–2
Остатки мясных блюд	2–3

6.6 Советы по охлаждению продуктов

- Оптимальная температура для хранения продуктов в холодильной камере должна быть не выше +4°C. Более высокая температура может сократить время хранения продуктов.
- Чтобы сохранить свежесть и аромат продуктов, храните их в упаковке.
- Чтобы избежать смешения вкусов и запахов, храните напитки и продукты питания в герметичных контейнерах.
- Чтобы приготовленные продукты не соприкасались с сырыми, накрывайте их и храните в холодильной камере отдельно.
- Замороженные продукты рекомендуется размораживать в холодильной камере.
- Не кладите в холодильную камеру горячие продукты. Дайте им остынуть до комнатной температуры.
- Во избежание пищевых отходов новые продукты рекомендуется хранить за ранее купленными.

6.7 Советы по хранению продуктов в холодильной камере

- Зона свежести обозначена на паспортной табличке символом .
- ***Мясо (все виды)*** заверните в подходящую упаковку и положите на стеклянную полку над ящиком для овощей и фруктов. Мясо может храниться максимум 1–2 дня.
- ***Овощи и фрукты*** необходимо тщательно очистить (удалить землю) и поместить в специальный ящик.
- В холодильной камере не рекомендуется хранить экзотические фрукты, такие как бананы, манго, папайя и т.д.
- Не храните в холодильной камере такие овощи, как помидоры, картофель, лук и чеснок.
- ***Сливочное масло и сыр*** поместите в герметичный контейнер, полиэтиленовый пакет или оберните алюминиевой фольгой, чтобы не допустить проникновения воздуха.
- ***Бутылки*** закройте крышками и поставьте на дверную полку для бутылок или (если есть) на специальную полку для бутылок.
- Для более быстрого охлаждения продуктов рекомендуется включить вентилятор. Использование функции динамического охлаждения (DYNAMICAIR) обеспечивает более равномерную температуру внутри продукта.
- Перед употреблением продуктов проверяйте их сроки годности.

7 ОЧИСТКА И УХОД ЗА ПРИБОРОМ

ОСТОРОЖНО!
Соблюдайте требования по безопасности, указанные в разд. 1.

7.1 Внутренняя очистка

Чтобы устранить запах, который имеет новый прибор, перед запуском вымойте его внутреннюю часть и принадлежности теплой водой с нейтральным моющим средством, а затем насухо вытрите мягкой тряпкой.

ВНИМАНИЕ!
Не используйте агрессивные моющие средства, абразивы, средства на основе хлора или масла, так как это может повредить поверхность прибора.

ВНИМАНИЕ!
Принадлежности и детали прибора нельзя мыть в посудомоечной машине.

7.2 Периодическая очистка

Прибор необходимо периодически очищать.

1 Вымойте внутреннюю часть и принадлежности теплой водой с нейтральным моющим средством.
2 Регулярно проверяйте и протирайте уплотнитель дверцы, чтобы не допустить их загрязнения.
3 Тщательно промывайте и вытирайте насухо прибор.

7.3 Размораживание прибора

При обычном использовании иней автоматически удаляется с испарителя холодильной камеры. Талая вода стекает по желобу в специальную емкость в задней части прибора, над компрессором двигателя, где испаряется.
Периодически прочищайте сливное отверстие, расположенное в центре желоба в холодильной камере, чтобы вода не переливалась через край и не попадала на продукты. Для этого используйте специальный инструмент, поставляемый с прибором.

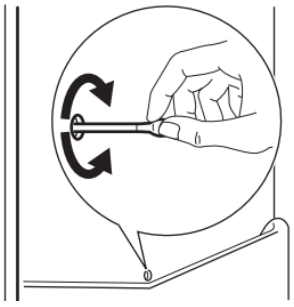

7.4 Размораживание морозильной камеры

Морозильная камера не требует размораживания, потому что во время работы прибора на внутренних стенках и продуктах не скапливается иней.

7.5 Перерыв в использовании устройства

Если прибор не планируется использовать в течение длительного времени, выполните следующие действия:

1) отключите устройство от источника питания;
2) выньте из него все продукты;
3) очистите прибор и все принадлежности;
4) оставьте дверцу открытой, чтобы избежать появления неприятных запахов.

8 УСТРАНЕНИЕ НЕИСПРАВНОСТЕЙ

ОСТОРОЖНО!
Соблюдайте требования по безопасности, указанные в разд. 1.

8.1 Проблемы и пути их решения

Проблема	Возможная причина	Решение
Прибор не работает.	Прибор выключен.	Включите прибор.
	Вилка сетевого кабеля вставлена в розетку неправильно.	Правильно вставьте в розетку вилку сетевого кабеля.
	Нет напряжения в розетке.	Подключите прибор к другой розетке. Обратитесь к квалифицированному специалисту-электрику.
Прибор работает шумно.	Прибор неправильно подключен.	Убедитесь, что прибор работает стабильно.
Сработала звуковая или визуальная сигнализация.	Прибор был недавно включен.	См. подразд. 4.13 «Сигнал тревоги при превышении температуры» или подразд. 4.14 «Сигнал тревоги при открытой дверце».
	Температура в приборе слишком высокая.	
	Открыта дверца прибора.	Закройте дверцу.
Компрессор работает постоянно.	Неправильно установлена температура.	См. разд. 4 «Панель управления»
	В холодильную камеру было помещено слишком много продуктов.	Подождите несколько часов и снова проверьте температуру.
	Температура в помещении слишком высокая	См. разд. 3 «Установка прибора».
	В прибор был помещен горячий продукт.	Помещайте в прибор только продукты комнатной температуры.
	Дверца прибора закрыта не до конца.	Закройте дверцу.
	Активирована функция заморозки (Frostmatic).	См. подразд. 4.9 «Функция заморозки (Frostmatic)».
	Функция охлаждения (Coolmatic) включена.	См. подразд. 4.7 «Функция охлаждения (Coolmatic)».
Компрессор не запускается сразу после запуска функции Frostmatic или Coolmatic либо после изменения температуры.	Компрессор включается через некоторое время.	Не является неисправностью, это нормальная работа компрессора.
Дверца не выровнена или загораживает вентиляционную решетку.	Прибор не выровнен.	См. руководство по установке.
Дверца открывается с затруднением.	Возможно, Вы пытаетесь открыть дверцу сразу после закрытия.	После закрытия дверцы подождите несколько секунд, прежде чем открыть ее снова.
Освещение не работает.	Освещение находится в режиме ожидания.	Закройте и откройте дверцу прибора.
	Система освещения неисправна.	Обратитесь в ближайший авторизованный сервисный центр.
Слишком много инея и льда.	Дверца не закрывается должным образом.	См. подразд. 8.3 «Закрытие дверцы».
	Уплотнитель деформирован или загрязнен.	

Проблема	Возможная причина	Решение
	Продукты упакованы плохо.	Правильно упакуйте продукты.
	Неправильно установлена температура.	См. разд. 4 «Панель управления».
	Прибор полностью загружен и в нем установлена самая низкая температура.	Установите более высокую температуру. См. разд. 4 «Панель управления».
	В приборе установлена слишком низкая температура, а температура окружающей среды слишком высокая.	
Вода стекает по задней стенке прибора.	Иней тает на задней стенке во время автоматического размораживания.	Не является неисправностью, это нормальная работа прибора.
На задней стенке прибора скапливается слишком много конденсата.	Дверца открывается слишком часто.	Открывайте дверцу прибора только при необходимости.
	Дверца не была закрыта должным образом.	Проверьте, правильно ли закрыта дверца.
	Продукты помещены в прибор без упаковки.	Тщательно упаковывайте продукты перед тем, как поместить их в прибор.
Вода попадает внутрь прибора.	Продукты затрудняют попадание конденсата в желоб на задней стенке.	Следите за тем, чтобы продукты не касались задней стенки.
	Слив воды заблокирован.	Очистите систему слива воды.
На дне прибора обнаруживается вода.	Сливной шланг не подключен к резервуару для сбора конденсата.	Присоедините сливной шланг к резервуару для сбора конденсата.
Невозможно установить температуру.	Включена функция заморозки (Frostmatic) или функция охлаждения (Coolmatic).	Деактивируйте эти функции вручную или подождите, пока они не отключатся автоматически, чтобы установить температуру. См. подразд. 4.7 «Функция охлаждения (Coolmatic)» и подразд. 4.9 «Функция заморозки (Frostmatic)».
Температура в устройстве слишком низкая/высокая.	Неправильно установлена температура.	Установите более высокую/нижнюю температуру.
	Дверца не закрыта должным образом.	См. подразд. 8.3 «Закрытие дверцы».
	Температура продуктов слишком высокая.	Дайте продуктам остыть до комнатной температуры и только после этого поместите их в прибор.
	Слишком много продуктов для хранения было загружено одновременно.	Храните меньше продуктов одновременно.
	Дверца прибора открывается слишком часто.	Открывайте дверь только при необходимости.
	Функция заморозки (Frostmatic) включена.	См. подразд. 4.9 «Функция заморозки (Frostmatic)».
	Функция охлаждения (Coolmatic) включена.	См. подразд. 4.7 «Функция охлаждения (Coolmatic)».
	В приборе отсутствует циркуляция холодного воздуха.	Убедитесь, что в устройстве есть циркуляция холодного воздуха. См. разд. 6 «Советы и подсказки».
На дисплее отображается индикатор DEMO.	Прибор находится в демонстрационном режиме.	Нажмите и удерживайте кнопку OK в течение приблизительно 10 с, пока не прозвучит долгий звуковой сигнал и ненадолго погаснет дисплей.
На дисплее температуры вместо цифр. отображается  или или .	Проблема с датчиком температуры.	Обратитесь в ближайший авторизованный сервисный центр (система охлаждения будет продолжать охлаждать продукты, но температура не будет регулироваться).

Если эти решения не привели к желаемому результату, обратитесь в ближайший авторизованный сервисный центр.

8.2 Замена освещения

Прибор оснащен очень долговечным светодиодным внутренним освещением. Заменить освещение может только обслуживающий персонал. Обратитесь в авторизованный сервисный центр.

8.3 Закрытие дверцы

1 Очистите уплотнитель дверцы.
2 При необходимости отрегулируйте дверцу (см. руководство по установке).
3 При необходимости замените поврежденный уплотнитель дверцы. Обратитесь в авторизованный сервисный центр.

9 ШУМ

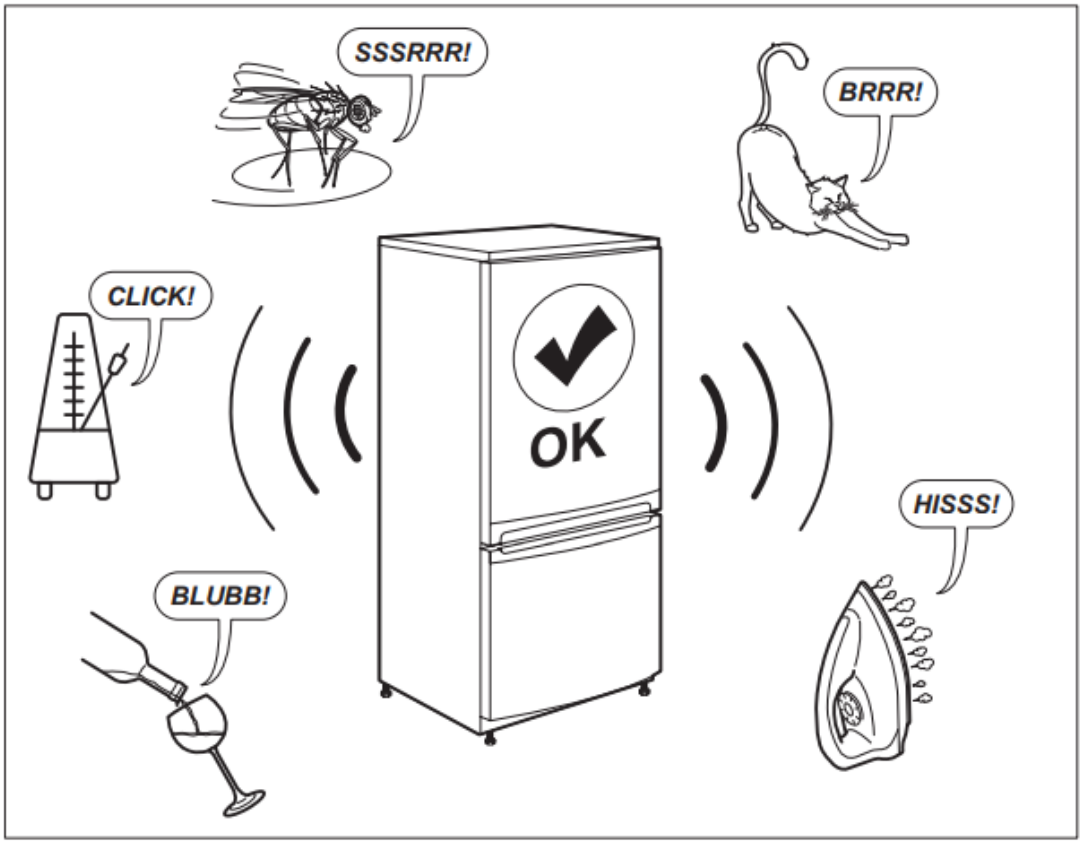

10 ТЕХНИЧЕСКИЕ ДАННЫЕ

Технические данные указаны на паспортной табличке внутри прибора и на этикетке класса энергопотребления. QR-код на этикетке класса энергопотребления, прикрепленной к прибору, содержит ссылку на веб-сайт с информацией о параметрах прибора из базы данных EU EPREL. Храните этикетку энергетического класса вместе с руководством пользователя и другими документами, прилагаемыми к прибору, для возможного использования в будущем.

11 ИНФОРМАЦИЯ ДЛЯ ОРГАНИЗАЦИЙ, ПРОВОДЯЩИХ ИСПЫТАНИЯ

Установка и подготовка устройства к проверке экодизайна должны соответствовать стандарту EN 62552. Требования к вентиляции, размеры ниши и минимальный задний зазор должны соответствовать рекомендациям, содержащимся в гл. 3 данного руководства. Для получения дополнительной информации, включая информацию о загрузке, обратитесь к производителю.

12 ЗАЩИТА ОКРУЖАЮЩЕЙ СРЕДЫ

Материалы, отмеченные этим символом  подлежат переработке. Поместите упаковку устройства в подходящий контейнер для переработки. Необходимо соблюдать осторожность при переработке электрических и электронных отходов, чтобы защитить окружающую среду и здоровье человека.

Приборы, отмеченные символом  нельзя утилизировать вместе с бытовыми отходами. Пожалуйста, верните изделие в местный центр утилизации или обратитесь в муниципальные органы.

Electrolux Appliances AB,
St. Göransgatan 143,
105 45 Stockholm, Швеция

ДЛЯ ЗАМЕТОК

AEG