ASRock



PG032UFS

Руководство пользователя

Оглавление

Глава 1. Введение **1**

1.1 Комплект поставки 1

Глава 2. Настройка монитора **2**

2.1 Установка подставки и основания 2

2.2 Отсоединение подставки и основания 5

2.3 Установление соединений 6

2.4 Регулировка угла обзора 14

2.5 Использование слота для замка безопасности 16

Глава 3. Обзор монитора **17**

3.1 Вид спереди 17

3.2 Вид сзади 18

3.3 Вид снизу 20

Глава 4. Технические характеристики **22**

4.1 Технические характеристики монитора 22

4.2 Список поддерживаемых режимов синхронизации 24

Глава 5. Эксплуатация монитора **26**

5.1 Включение/выключение монитора 26

5.2 Горячие клавиши 27

5.3 Использование джойстика 28

Глава 6. Настройка экранного меню **30**

6.1 Доступ к экранному меню 30

6.2 Экранное меню 31

Глава 7. Поиск и устранение неисправностей **43**

Глава 8. Правила техники безопасности **44**

Глава 1. Введение

Благодарим вас за приобретение PGO32UFS, надежного монитора, выпускаемого под постоянным строгим контролем качества со стороны компании ASRock. Эта материнская плата обеспечивает великолепную производительность и отличается надежной конструкцией в соответствии с требованиями компании ASRock в отношении качества и долговечности.

1.1 Комплект поставки

Монитор поставляется с компонентами, указанными ниже. Убедитесь, что вы получили все компоненты, и свяжитесь с продавцом или местным дистрибьютором, если какой-либо из компонентов поврежден или отсутствует.

- Монитор ASRock PGO32UFS
- Стойка подставки ASRock PGO32UFS
- Основание подставки ASRock PGO32UFS
- Краткое руководство пользователя ASRock PGO32UFS
- Кабель HDMI
- Кабель DisplayPort
- Кабель питания
- Кабель USB Type-A — Type-B
- Кабель USB Type-C
- Антенный кабель Wi-Fi, 2 шт.
- Кабельная муфта PG
- Блок питания



Монитор



Кабель HDMI



Кабель DisplayPort



Кабель питания

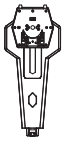

Стойка подставки



Кабель USB Type-A — Type-B



Кабель USB Type-C



Антенные кабели Wi-Fi

Основание подставки



Кабельная муфта PG

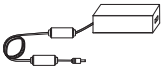

Блок питания



Краткое руководство пользователя

Важная информация

Комплект поставки может различаться в зависимости от страны.

Прилагаемый кабель питания предназначен исключительно для данного монитора и не должен использоваться с другими изделиями.

Глава 2. Настройка монитора

2.1 Установка подставки и основания

Шаг 1. Установка основания подставки

- Оставьте монитор в защитной пенопластовой упаковке.

> Важная информация
>
> Установите монитор на защитную пенопластовую упаковку или на мягкую защищенную поверхность, чтобы не поцарапать экран.

- Вставьте основание подставки в стойку подставки и затяните винт в нижней части основания подставки.

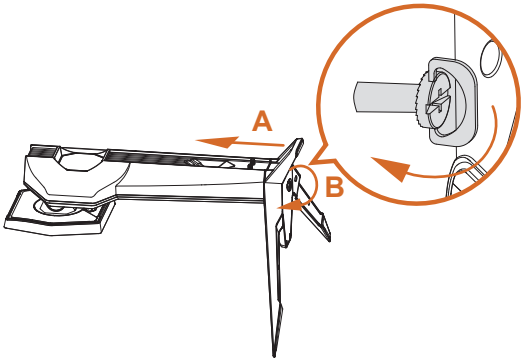

Шаг 2. Установка подставки монитора

- Совместите и вставьте два выступа на кронштейне подставки в паз на задней панели монитора до щелчка.
- Переведите замок подставки в заблокированное положение для устойчивости.

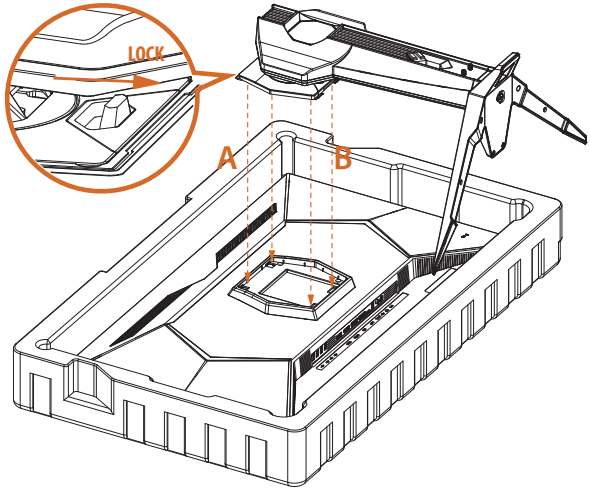

Шаг 3. Вертикальная установка монитора

Аккуратно извлеките монитор из пенопластовой упаковки и поставьте его вертикально на ровную устойчивую поверхность.

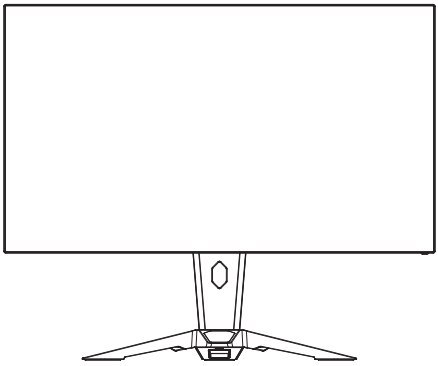



Важная информация

Будьте осторожны, не прикасайтесь к экрану и не нажимайте на него при подъеме или перемещении монитора, чтобы не поцарапать и не повредить его.

2.2 Отсоединение подставки и основания

Прежде чем снимать подставку, обязательно выключите монитор и отсоедините все кабели.

1. Переведите замок подставки в разблокированное положение. Поднимите, чтобы отсоединить выступы на стойке подставки от монитора. Снимите подставку (стойку и основание).

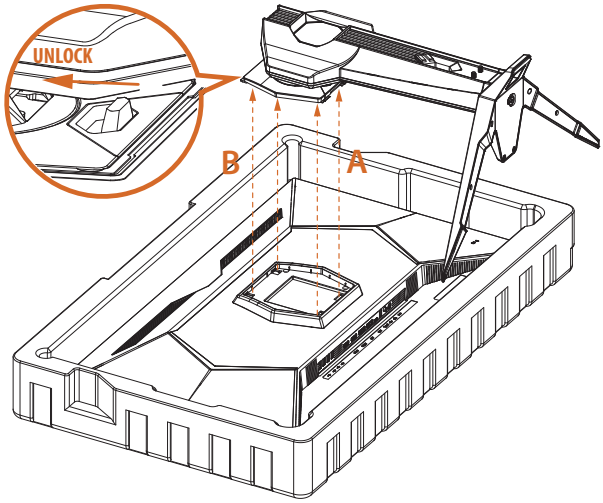

2. Ослабьте винт в нижней части основания подставки. Потяните, чтобы отсоединить основание подставки от стойки подставки.

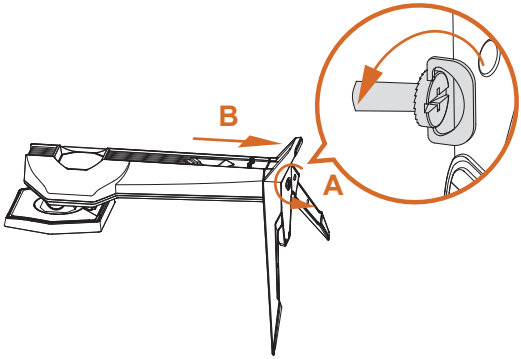

2.3 Установление соединений

Подключение кабеля питания

Пропустите блок питания через отверстие для укладки кабеля на стойке подставки. Подключите блок питания к монитору и кабелю питания. Подключите кабель питания к электрической сетевой розетке.

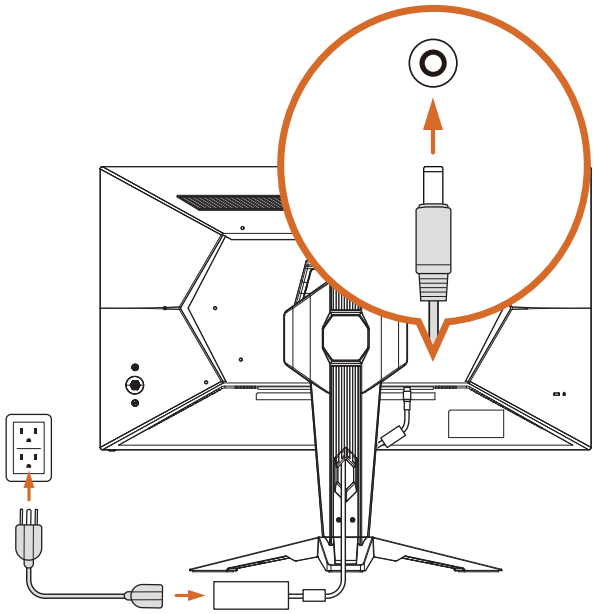

Важная информация

Перед тем, как вставить вилку в розетку электропитания, обязательно выполните заземление.

Кроме того, при отсоединении заземления обязательно вначале удалите вилку из розетки электропитания.

Подключение монитора к ПК/ноутбуку

HDMI-соединение

Подключите один конец кабеля HDMI к разъему HDMI на задней панели монитора. Затем подключите другой конец к разъему HDMI на ПК или ноутбуке. Проведите кабель через отверстие для укладки кабеля на стойке подставки.

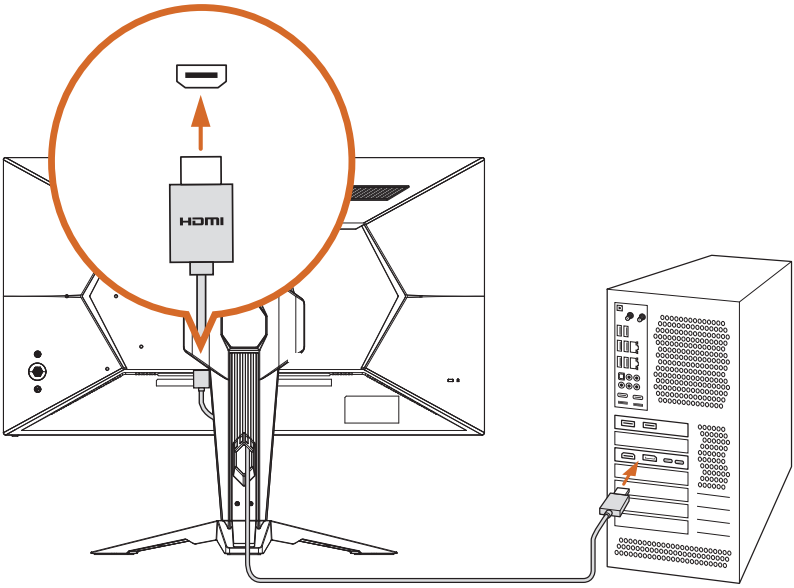

Подключение DisplayPort

Подключите один конец кабеля DisplayPort ко входному разъему DisplayPort на задней панели монитора. Затем подключите другой конец к выходному разъему DisplayPort на ПК или ноутбуке. Проведите кабель через отверстие для укладки кабеля на стойке подставки.

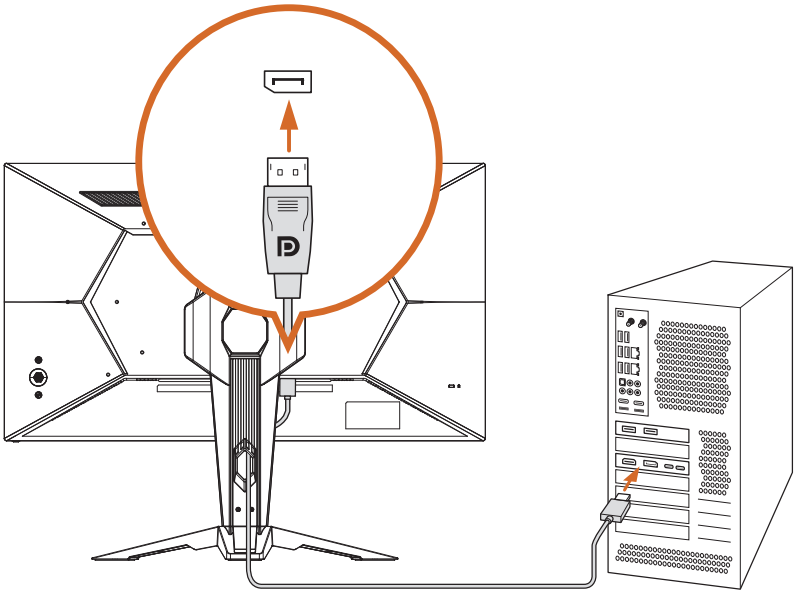

Подключение порта USB Type-B (к хосту)

Подключите конец USB-кабеля с разъемом USB Type-B к восходящему порту USB Type-B на задней стороне монитора. Затем подключите другой конец кабеля к порту USB на ПК или ноутбуке.

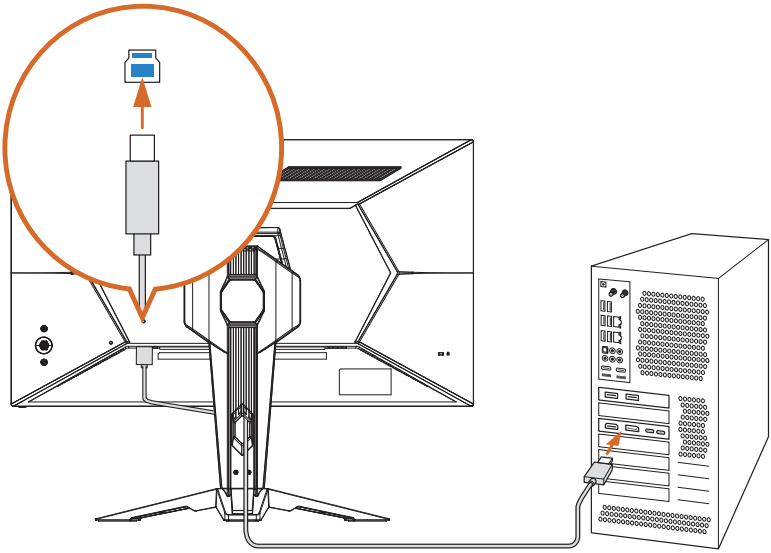

Русский

Важная информация

Необходимо подключить восходящий порт USB Type-B к компьютеру или ноутбуку перед использованием нисходящих портов USB Type-A для подключения.

Подключение порта USB Type-A (к устройству)

Используйте нисходящие порты Type-A на задней стороне монитора для подключения к вашим USB-устройствам, таким как USB-клавиатура, USB-мышь, портативный жесткий диск USB или USB-флеш-накопитель.

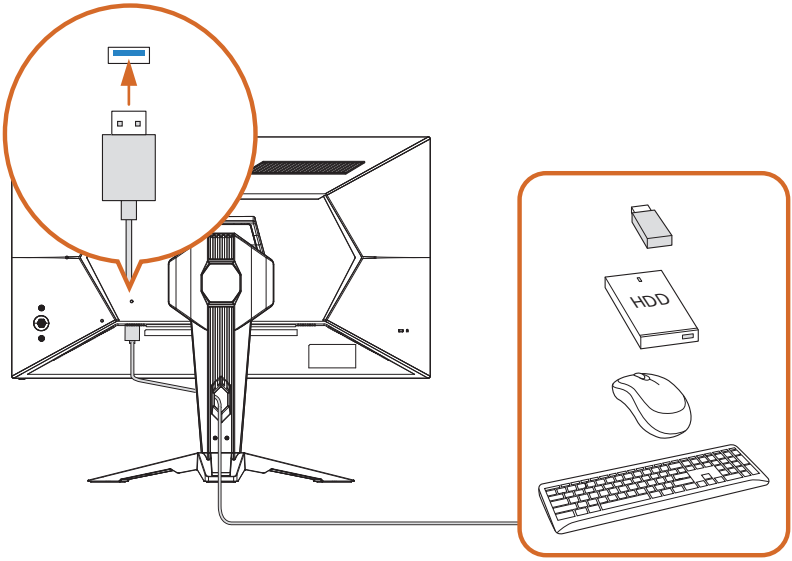

Подключение порта USB Type-C (для отображения и подачи питания)

Порт Type-C на задней стороне монитора совместим с режимом DP Alt и функцией подачи питания через USB.

Используйте кабель Type-C для подключения монитора к ноутбуку для отображения на внешнем устройстве. Вы также можете подключить его к нашим смартфонам или планшетам, чтобы дублировать экран вашего устройства на мониторе, что позволит вам делиться видео и фотографиями с другими.

Между тем монитор может использоваться для зарядки ваших смартфонов или планшетов с помощью кабеля Type-C.

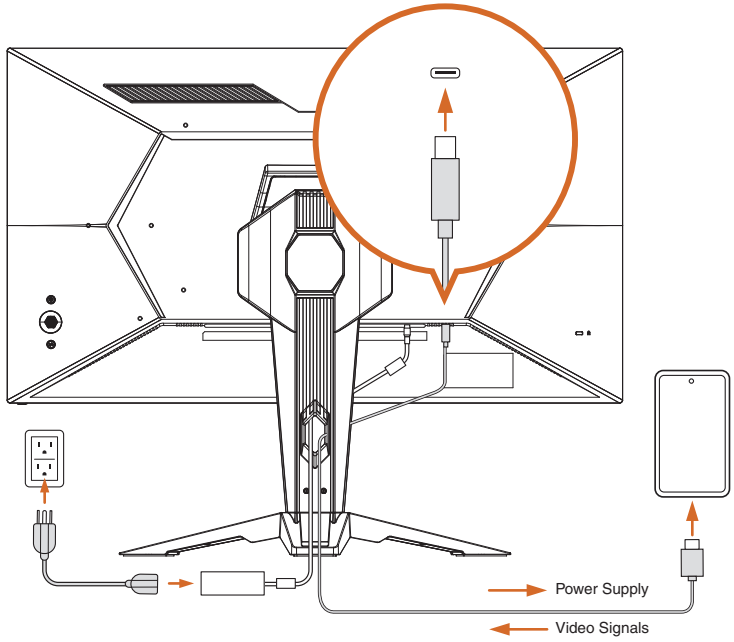

Важная информация

Подключаемые устройства должны быть оснащены разъемом USB-C и поддерживать функцию зарядки через USB-C или подачи питания через USB.

Подключение аудиокабеля

Можно подключить наушники к разъему для наушников на нижней стороне монитора. Проведите кабель через отверстие для укладки кабеля на стойке подставки.

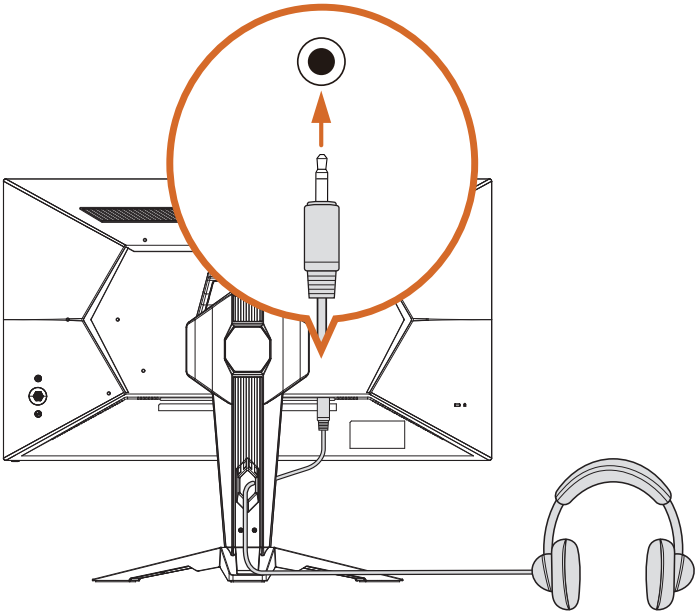

Подключение кабеля антенны

Монитор оснащен встроенной антенной Wi-Fi. При размещении на столе встроенная антенна на задней стороне монитора обеспечивает отличные возможности соединения по Wi-Fi с пиковым усилением до 7 дБи. Если ваша материнская плата имеет встроенную функцию Wi-Fi, используйте кабели антенны, чтобы превратить монитор в мощную беспроводную антенну.

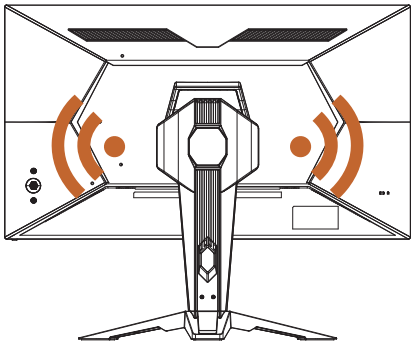

Два порта антенны расположены на задней стороне стойки монитора. Подключите один конец кабеля антенны к разъему антенны на стойке и надежно затяните. Затем подключите другой конец к разъему антенны на ПК.

* Скорость передачи может меняться в зависимости от окружающей среды.

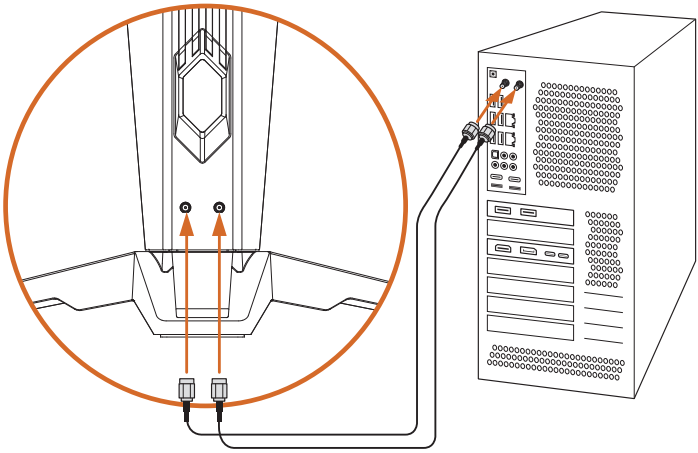

2.4 Регулировка угла обзора

Монитор оснащен эргономичной подставкой. Она обеспечивает регулировку поворота, наклона и высоты, что дает геймерам больше гибкости для поиска оптимального положения при просмотре.

Регулировка угла наклона

Для оптимального просмотра рекомендуется смотреть на экран под прямым углом, а затем установить необходимый угол наклона монитора.

Крепко удерживайте подставку одной рукой, а другой наклоняйте монитор вперед или назад, чтобы не опрокинуть монитор при регулировке угла его наклона.

Вы можете регулировать угол наклона в диапазоне от −7° до 20°.

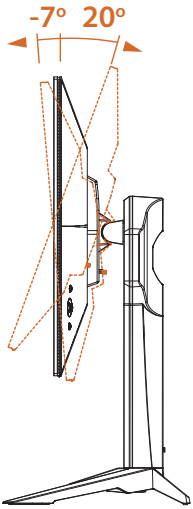



Важная информация

Будьте осторожны, не прикасайтесь и не нажимайте на область экрана при регулировке монитора.

Регулировка высота

Вы можете опустить или поднять монитор на нужную высоту.

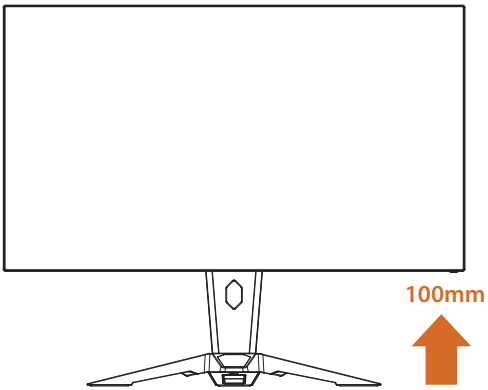

Регулировка поворота

Поворачивайте монитор влево или вправо для достижения желаемого угла обзора.

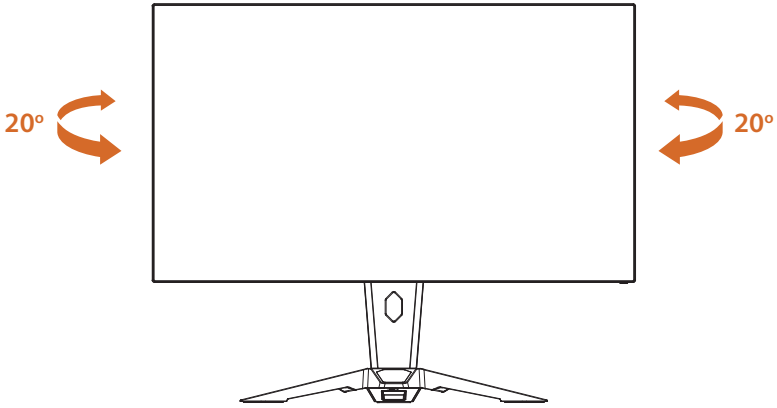



Важная информация

Будьте осторожны, не прикасайтесь и не нажимайте на область экрана при регулировке монитора.

2.5 Использование слота для замка безопасности

Этот монитор имеет слот безопасности для замка типа Kensington. Замок Kensington можно использовать для защиты монитора и предотвращения его кражи в общественных местах.

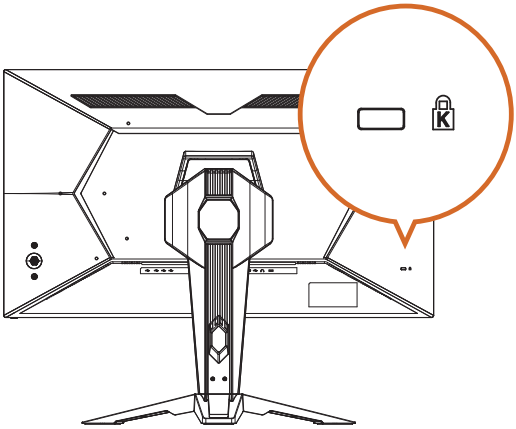

ПРИМЕЧАНИЕ. Замок Kensington в комплект не входит. Необходимо приобрести дополнительное запирающее устройство.

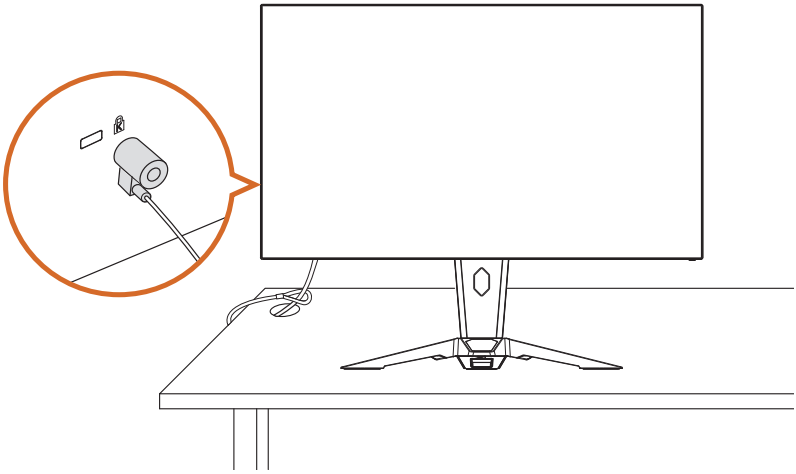

Глава 3. Обзор монитора

3.1 Вид спереди

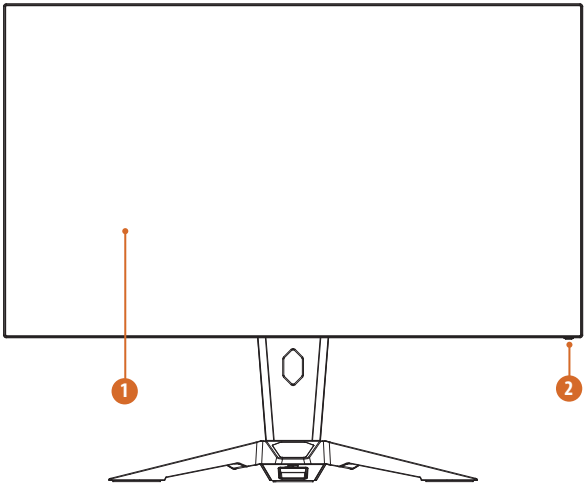

№	Поз.	Описание
1	Экран монитора	Часть, относящаяся к экрану монитора
2	Индикатор питания / индикатор очистки пикселей	Определение цвета индикатора питания: • Горит белым — режим питания • Горит оранжевым — режим ожидания (нет входного сигнала) • Светодиод не горит — режим отключения В режиме Pixel Clear (Очистка пикселей) светодиодный индикатор показывает статус очистки пикселей. • Попеременно мигает белым и оранжевым — выполняется очистка пикселей • Горит белым — очистка пикселей выполнена Примечание: Во время процесса очистки пикселей экран станет полностью черным, а индикатор будет попеременно мигать белым и оранжевым. Терпеливо подождите около 5–6 минут. После завершения очистки пикселей экран автоматически загорится, а индикатор будет гореть белым.

3.2 Вид сзади

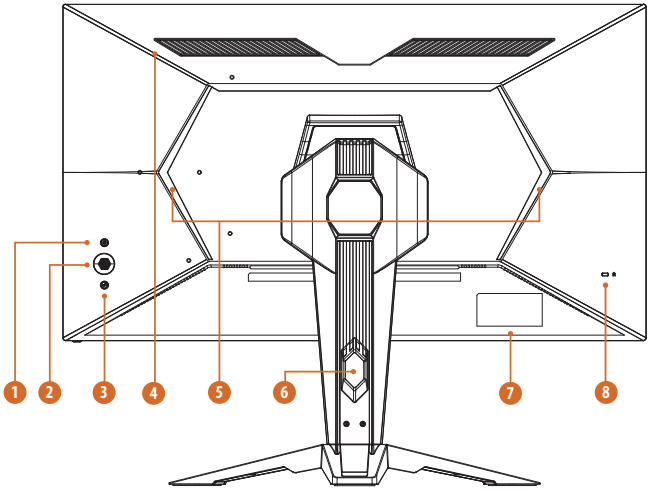

№	Поз.	Описание
1	Кнопка включения/ выключения питания	Нажмите, чтобы включить монитор. Нажмите и удерживайте в течение 3 секунд, чтобы выключить монитор. Определение цвета индикатора питания: • Горит белым — режим питания • Горит оранжевым — режим ожидания • Светодиод не горит — режим отключения
2	Кнопка меню Горячие клавиши / джойстик	Нажмите для активации главного экранного меню. Дополнительную информацию см. в разделах «Горячие клавиши» и «Использование джойстика».
3	Кнопка режима двух дисплеев (4K/UHD 240 Гц и FHD 480 Гц)	Используется для переключения частоты обновления и разрешения с 240 Гц при UHD на 480 Гц при FHD в зависимости от типа отображаемого контента. Примечание. Перед использованием этого переключателя включите функцию DFR. В экранном меню выберите Gaming (Игры) > DFR Mode (Режим DFR) > Вкл..

4	Вентиляционное отверстие	На задней панели монитора имеются вентиляционные отверстия для рассеяния тепла и вентиляции.
5	Светодиодная подсветка	Светодиодная подсветка RGB позволяет улучшить игровой процесс и впечатления от просмотра фильмов. Вы можете настроить подсветку в экранном меню: выберите Система > Подсветка.
6	Отверстие для укладки кабелей	Организация кабелей путем их пропускания через отверстие.
7	Этикетка с серийным номером	Содержит название модели монитора и информацию о номинальной мощности.
8	Слот для замка Kensington	Защищает монитор с помощью замка безопасности (замок безопасности не входит в комплект).

3.3 Вид снизу

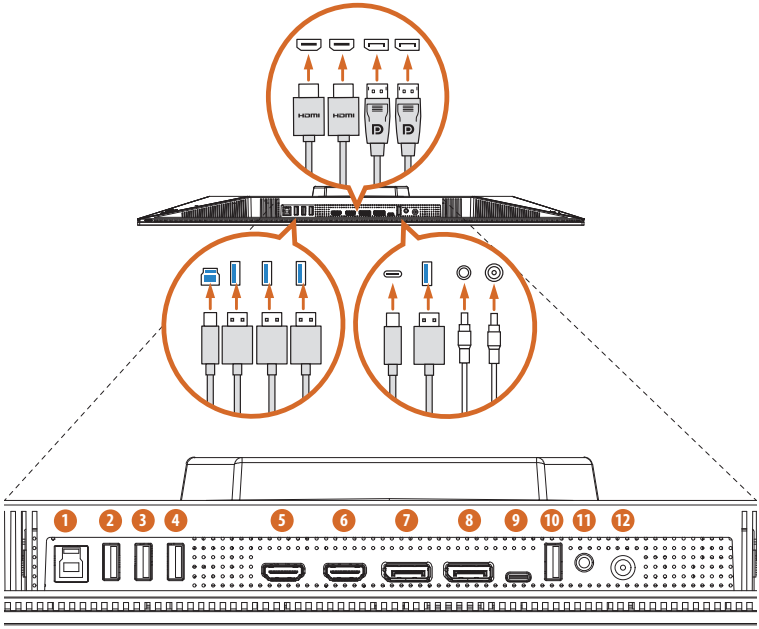

№	Поз.	Описание
1	Порт USB 3.2 Gen1 Type-B (восходящий)	При использовании функции USB-концентратора подключите USB-кабель от хоста (вашего компьютера) к монитору.
2	Порт USB 3.2 Gen1 Type-A (нисходящий)	При использовании функции USB-концентратора подключите USB-кабель от клавиатуры, мыши и т. д. к монитору.
3	Порт USB 3.2 Gen1 Type-A (нисходящий)	При использовании функции USB-концентратора подключите USB-кабель от клавиатуры, мыши и т. д. к монитору.
4	Порт USB 3.2 Gen1 Type-A (нисходящий)	При использовании функции USB-концентратора подключите USB-кабель от клавиатуры, мыши и т. д. к монитору.

5	Вход HDMI1	Подключение компьютера с помощью кабеля HDMI.
6	Вход HDMI2	Подключение компьютера с помощью кабеля HDMI.
7	Вход DisplayPort1	Подключение компьютера с помощью кабеля DisplayPort.
8	Вход DisplayPort2	Подключение компьютера с помощью кабеля DisplayPort.
9	Порт USB 3.2 Gen1 Type-C (режим DP Alt / PD 65 Вт)	Подключите USB-кабель от ноутбука, смартфона или планшета для отображения на внешнем устройстве или зарядки.
10	Порт USB для обновления микропрограммного обеспечения	Подключите USB-накопитель с обновлением микропрограммного обеспечения к этому порту USB.
11	Аудиовыход	Подключение наушников с помощью аудиокабеля. (Приобретается отдельно)
12	Вход питания постоянного тока	Подключение кабеля питания.

Глава 4. Технические характеристики

4.1 Технические характеристики монитора

Модель	PGO32UFS	
Дисплей	Размер панели	32"
	Зона просмотра	697 x 391 мм (Г x В)
	Соотношение сторон	16:9
	Тип панели	WOLED
	Угол обзора	178° (Г) / 178° (В)
	Разрешение	UHD (3840 x 2160)
	Шаг пикселя	0,1814 мм
	Кривизна	Плоский
	Частота обновления	240 Гц
	Время отклика	0,03 мс (GTG)
	Яркость (тип.)	275 нит (SDR тип.) 1300 нит (HDR пик.)
	Цветовое пространство	99 % DCI-P3 / 132 % sRGB
	Цвета дисплея	1,07 млрд (10 бит)
	Коэффициент контрастности	1 500 000:1
	Поверхность дисплея	Антибликовая
	HDR	VESA DisplayHDR™ True Black 400
	Фильтр синего света	ДА
	Adaptive Sync	AMD FreeSync™ Premium Pro
Порты ввода/вывода	HDMI	HDMI™ 2.1, 2 шт.
	DisplayPort	DisplayPort™ 1.4, 2 шт.
	USB Type-A	USB 3.2 Gen1 Type-A, 3 шт.
	USB Type-B	USB 3.2 Gen1 Type-B, 1 шт.
	USB Type-C	USB 3.2 Gen1 Type-C, 1 шт. (режим DP Alt / PD 65 Вт)
	Аудиовыход	Выход для наушников, 1 шт.
	Акустическая система	5 Вт, 2 шт.
Частота цифрового сигнала	HDMI	30–311,04 КГц (Г); 40–144 Гц (В)
	DP	30–535,01 КГц (Г); 40–240 Гц (В)

Потребляемая мощность	Потребляемая мощность (макс.)	≦ 235 Вт
	Режим экономии энергии	≦ 0,5 Вт
	Режим выключения питания	≦ 0,3 Вт
	Напряжение	100–240 В перем. тока, 50/60 Гц (адаптер 240 Вт)
Механическая конструкция	Регулировка наклона	от -7° до +20°
	Регулировка поворота	от -20° до +20°
	Регулировка высота	0–100 мм
	Крепление VESA	100 x 100 мм (4 отверстия для винтов) M4 x 12 мм
Размеры (Ш x В x Г)	Размеры с подставкой	715 x 602 x 280 (мм)
	Размеры без подставки	715 x 413 x 63 (мм)
Масса	Масса нетто с подставкой	6,3 кг
	Масса нетто без подставки	4,1 кг
	Масса брутто	9,9 кг
Условия эксплуатации	Рабочие	• Температура: От 0 до 40 ° C • Влажность: от 20 до 80 % без образования конденсата • Высота над уровнем моря: 0–3048 м
	Запоминающие устройства	• Температура: От -20 до 60 °C • Влажность: от 20 до 80 % без образования конденсата • Высота над уровнем моря: 0–12192 м
Принадлежности (варьируются в зависимости от региона)	HDMI v2.1 (1,8 м), 1 шт. DP v1.4 (1,8 м), 1 шт. USB 3.2 Gen2 Type-C (1 м), 1 шт. USB 3.2 Gen1 Type-A — Type-B (1,8 м), 1 шт. Кабель питания (1,5 м), 1 шт. Адаптер переменного тока 240 Вт (1,5 м), 1 шт. Краткое руководство пользователя, 1 шт. Комплект антенного кабеля Wi-Fi, 1 шт. Кабельная муфта для Phantom Gaming, 1 шт.	
Уникальные технологии	Режим двух дисплеев: UHD 240 Гц / FHD 480 Гц Встроенная антенна Wi-Fi (7 дБи) Переключатель KVM	
Сертификат	VESA DisplayHDR™ True Black 400 AMD FreeSync™ Premium Pro	

4.2 Список поддерживаемых режимов синхронизации

Стандартный	Разрешение	PGO32UFS	
		HDMI	DP
VGA	640 x 480 при 60 Гц	V	V
	640 x 480 при 67 Гц	V	V
	640 x 480 при 72 Гц	V	V
	640 x 480 при 75 Гц	V	V
SVGA	800 x 600 при 56 Гц	V	V
	800 x 600 при 60 Гц	V	V
	800 x 600 при 72 Гц	V	V
	800 x 600 при 75 Гц	V	V
XGA	1024 x 768 при 60 Гц	V	V
	1024 x 768 при 70 Гц	V	V
	1024 x 768 при 75 Гц	V	V
SXGA	1280 x 1024 при 60 Гц	V	V
	1280 x 1024 при 75 Гц	V	V
WXGA+	1440 x 900 при 60 Гц	V	V
WSXGA+	1680 x 1050 при 60 Гц	V	V
----	1280 x 720 при 60 Гц	V	V
Full HD	1920 x 1080 при 60 Гц	V	V
	1920 x 1080 при 100 Гц	V	V
	1920 x 1080 при 120 Гц	V	V
	1920 x 1080 при 144 Гц	V	V
	1920 x 1080 при 240 Гц	V	V
	1920 x 1080 при 480 Гц	V	V
QHD	2560 x 1440 при 60 Гц	V	V
	2560 x 1440 при 120 Гц	V	V
	2560 x 1440 при 144 Гц	V	V
	2560 x 1440 при 240 Гц	V	V
UHD	3840 x 2160 при 60 Гц	V	V
	3840 x 2160 при 120 Гц	V	V
	3840 x 2160 при 144 Гц	V	V
	3840 x 2160 при 240 Гц	V	V

Разрешение при видеосинхронизации	640 x 480P 59,94/60 Гц 4:3	V	V
	720 x 480P 59,94/60 Гц 4:3	V	V
	720 x 480P 59,94/60 Гц 16:9	V	V
	720 x 576P 50 Гц 4:3	V	V
	720 x 576P 50 Гц 16:9	V	V
	1280 x 720P 50 Гц 16:9	V	V
	1280 x 720P 59,94/60 Гц 16:9	V	V
	1920 x 1080P 50 Гц 16:9	V	V
	1920 x 1080P 59,94/60 Гц 16:9	V	V
	1920 x 1080P 119,88/120 Гц 16:9/1:1	V	V

Глава 5. Эксплуатация монитора

5.1 Включение/выключение монитора

Нажмите кнопку питания (в самое верхнее положение), чтобы включить монитор. Индикатор питания на нижней кромке монитора загорится белым, указывая на то, что монитор включен.

Чтобы выключить монитор, нажмите и удерживайте кнопку питания в течение примерно 3 секунд до тех пор, пока светодиодный индикатор на кнопке питания не погаснет.

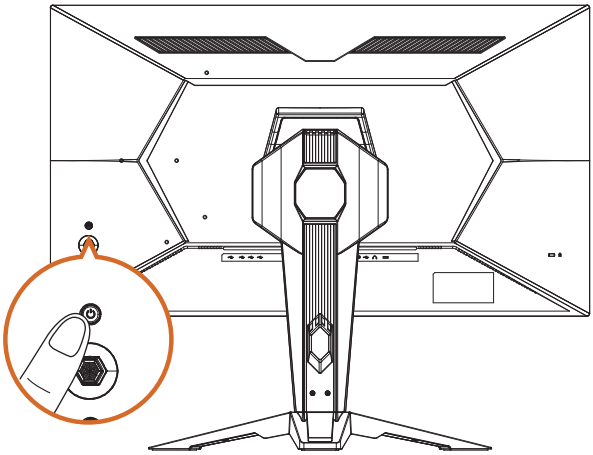

Определение цвета индикатора питания:

Светодиодный индикатора	Статус	Описание
Горит белым	Вкл.	Если индикатор горит белым, это означает, что монитор включен.
Горит оранжевым	Режим ожидания	Если индикатор горит оранжевым, это означает, что монитор находится в режиме ожидания.
Светодиод выключен	Выкл.	Если индикатор не горит, это означает, что монитор выключен.

5.2 Горячие клавиши

При выключенном экранном меню нажмите кнопки управления на задней стороне монитора для доступа к экранному меню, изменения предустановленного режима или регулировки яркости.

Этикетки сбоку монитора соответствуют кнопкам сзади.

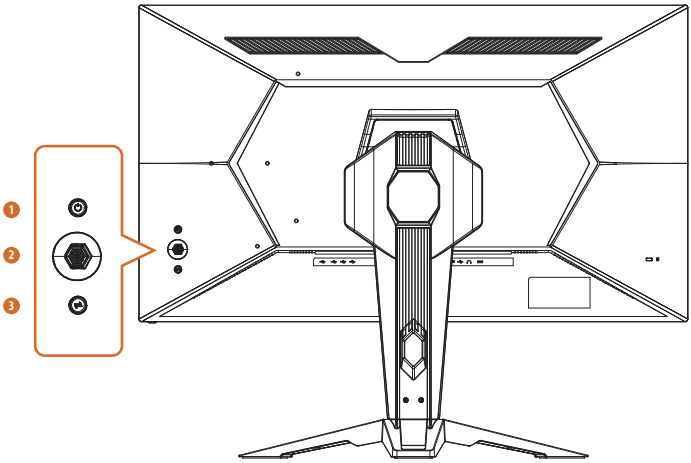

№	Значок	Горячая клавиша (когда экранное меню выключено)
1		**ПИТАНИЕ** Нажмите кнопку питания, чтобы включить или выключить монитор.
2		**МЕНЮ** Нажмите для активации главного экранного меню.
3		**РЕЖИМ ДВУХ ДИСПЛЕЕВ (4K/UHD 240 Гц и FHD 480 Гц)** Используется для переключения частоты обновления и разрешения с 240 Гц при UHD на 480 Гц при FHD в зависимости от типа отображаемого контента. Примечание: Перед использованием этого переключателя включите функцию DFR. В экранном меню выберите Gaming (Игры) > DFR Mode (Режим DFR) > Вкл..

5.3 Использование джойстика

При включенном экранном меню используйте джойстик на задней стороне монитора для навигации по экранному меню и настройки параметров.

1. Для доступа к экранному меню нажмите кнопку джойстика, чтобы открыть главное экранное меню.
2. Переместите джойстик вверх/вниз/влево/вправо для переключения между параметрами.
3. Нажмите кнопку джойстика еще раз, чтобы подтвердить настройки.
4. Переместите влево, чтобы выйти из экранного меню.

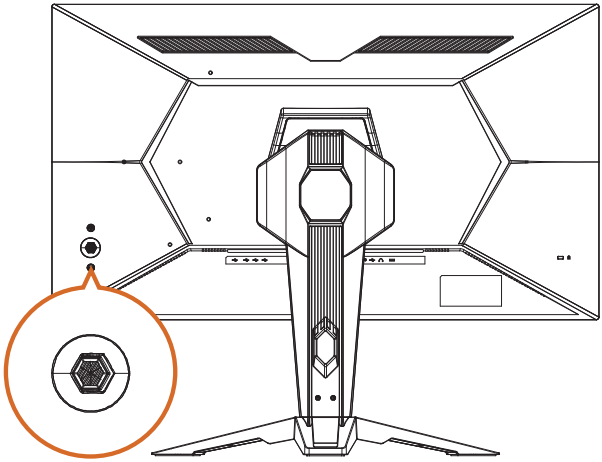

№	Действие		Управление джойстиком (когда экранное меню включено)
1	Нажать	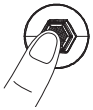	Если экранное меню включено, нажмите для подтверждения выбора (Ввод) или сохранения настроек (ОК).
2	Переместить влево		Переместите влево для выбора элементов меню (Move (Переместить)), возврата в предыдущее меню (Back (Назад)) или выхода из экранного меню (Exit (Выход)) Уменьшение значения выбранного параметра меню (Adjust (Настроить)).

3	Переместить вправо		Переместите вправо для выбора элементов меню или перехода к следующему меню (Переместить). Увеличивает значения выбранного параметра меню (Настроить).
4	Переместить вверх		Переместите вверх для выбора элементов меню (Переместить).
5	Переместить вниз		Переместите вниз для выбора элементов меню (Переместить).

Глава 6. Настройка экранного меню

В этой главе содержится основная информация о настройке экранного меню.

> Важно
>
> Вся информация может изменяться без предварительного уведомления.

6.1 Доступ к экранному меню

После нажатия кнопки Menu в правом нижнем углу экрана монитора появится экранное меню.

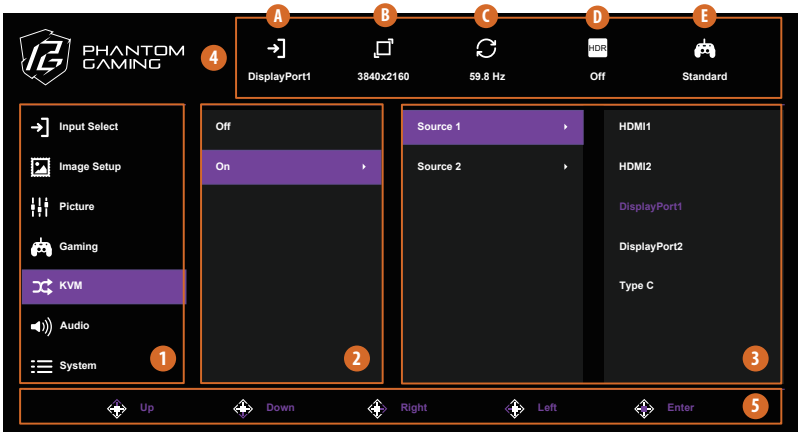

№	Поз.	Описание		
1	Пункт основного меню	Отображение элементов основного меню.		
2	Пункт подменю	Отображение элементов подменю.		
3	Подменю	Отображение подменю.		
4	Текущее состояние	Отображение текущих настроек.	A	Текущий источник входного сигнала
			B	Текущее разрешение
			C	Частота обновления (по источнику входного сигнала)
			D	Состояние HDR (по источнику входного сигнала)
			E	Текущий режим показа сцены
5	Клавиша экранного меню	Следуйте руководству по клавишам, которое отображается внизу экранного меню, чтобы перемещаться по настройкам экранного меню или выбирать (регулировать) их.		

6.2 Экранное меню

Функция: Выбор входа

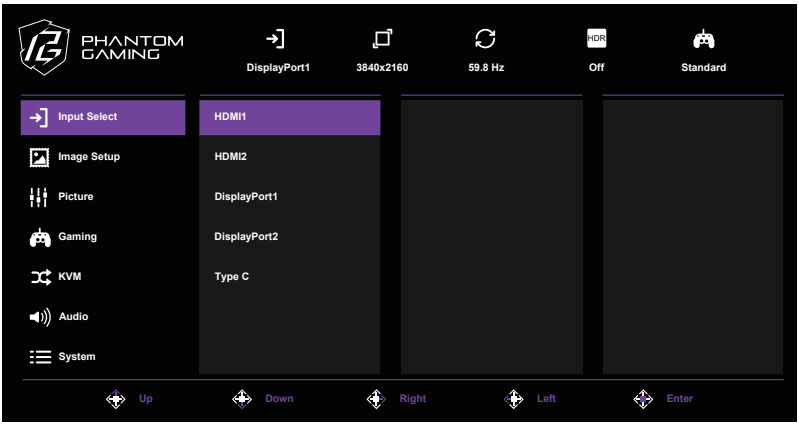

Пункт основного меню	Пункт подменю	Описание
Выбор входа	HDMI1	Выбор доступного источника входного сигнала.
	HDMI2	
	DisplayPort1	
	DisplayPort2	
	Type-C	

Функция: Настройка изображения

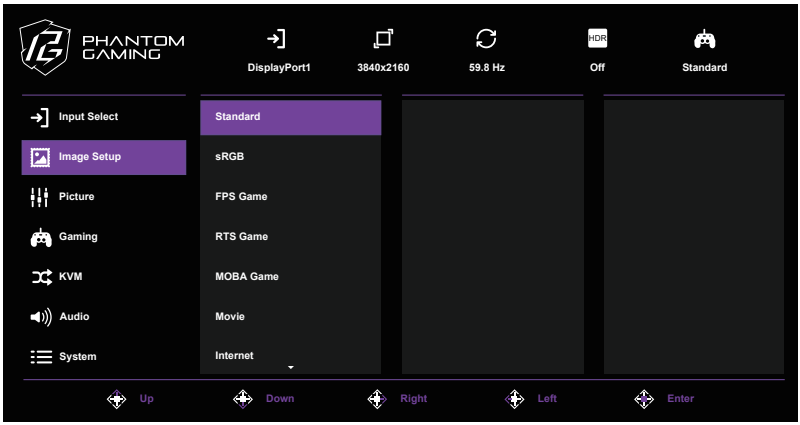

Пункт основного меню	Пункт подменю	Описание
Настройка изображения	Стандартный	Этот режим показа сцены предназначен для редактирования документов.
	sRGB	Выберите этот режим для просмотра фотографий и графики с ПК.
	Игра в жанре FPS	Выберите этот режим для игры в шутер от первого лица (FPS).
	Игра в жанре RTS	Выберите этот режим для игры в стратегию в реальном времени (RTS).
	Игра в жанре MOBA	Выберите этот режим для игры на многопользовательской сетевой боевой арене (MOBA).
	Кино	Выберите этот режим для просмотра фильмов.
	Интернет	Выберите этот режим для просмотра веб-сайтов.
	Пользовательская	Настраиваемые параметры режима изображения.
Настройка изображения (когда режим HDR включен)	TrueBlack HDR400	Выберите этот режим для отображения видео с расширенным динамическим диапазоном (HDR) или игр, соответствующих стандарту DisplayHDR 400 True Black.
	Кино	Выберите этот режим для просмотра фильмов.
	Игра	Выберите этот режим для игры в шутер от первого лица (FPS).

Функция: Изображение

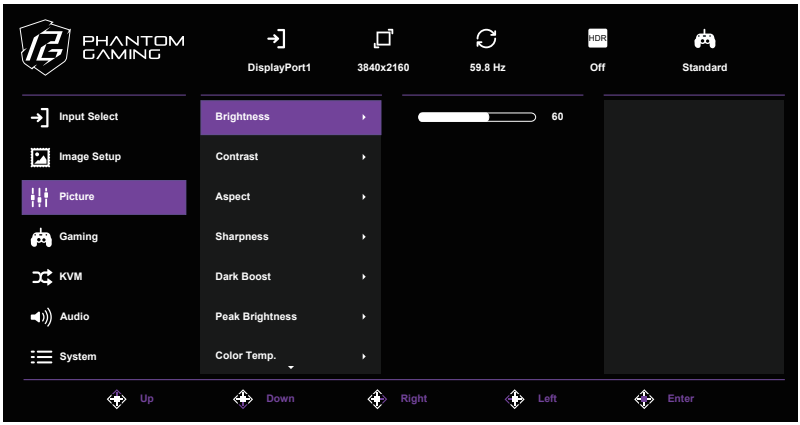

Пункт основного меню	Пункт подменю	Подменю	Описание
Изображение	Яркость	0–100	Параметр «Яркость» регулирует яркость подсветки.
	Контрастность	0–100	Параметр «Контрастность» регулирует уровень разницы между темными и светлыми оттенками на экране монитора.
	Соотношение сторон	4:3	Выбор соотношения сторон монитора.
		5:4	
		16:9	
		16:10	
	Резкость	0–100	Параметр Резкость позволяет улучшать четкость контуров изображений и отображать на экране высококачественный видеоматериал.
	Усиление темного	0–100	Позволяет увеличить амплитуду темных цветовых уровней дисплея.
	Пиковая яркость	Низкий	Позволяет установить максимальную яркость для получения более яркого экрана.
		Высокий	

	Цветовая температура	Холодная белая	Выбор цветовой температуры.		
		Холодная			
		Обычная			
		Теплая			
		Пользовательский цвет	Красный	0–100	Настройте цветовую температуру, отрегулировав уровень красного (R), зеленого (G) или синего (B) в соответствии с вашими предпочтениями.
			Зеленый	0–100	
			Синий	0–100	
	6-компонентный цвет	Оттенок	Красный	0–100	Отрегулируйте оттенок каждого цвета (красного, зеленого, синего, голубого, пурпурного и желтого).
			Зеленый	0–100	
			Синий	0–100	
			Голубой	0–100	
			Пурпурный	0–100	
			Желтый	0–100	
		Насыщенность	Красный	0–100	Отрегулируйте глубину каждого цвета (красного, зеленого, синего, голубого, пурпурного и желтого).
			Зеленый	0–100	
			Синий	0–100	
			Голубой	0–100	
			Пурпурный	0–100	
			Желтый	0–100	
	Цветовое пространство	sRGB	Пользователи могут выбрать, какое цветовое пространство они хотят использовать для вывода цвета.		
		Adobe RGB			
		DCI-P3			
		BT-2020			
		Обычная			
	Диапазон RGB	Авто	Монитор может автоматически определять цветовой диапазон входного сигнала. Если цвета отображаются неправильно, пользователи могут вручную изменить параметры цветового диапазона.		
		Полноэкранный режим			
		Ограниченный			
	Фильтр синего света	0–100	Отрегулируйте значение фильтра синего света дисплея в соответствии с вашими предпочтениями.		

Функция: Игра

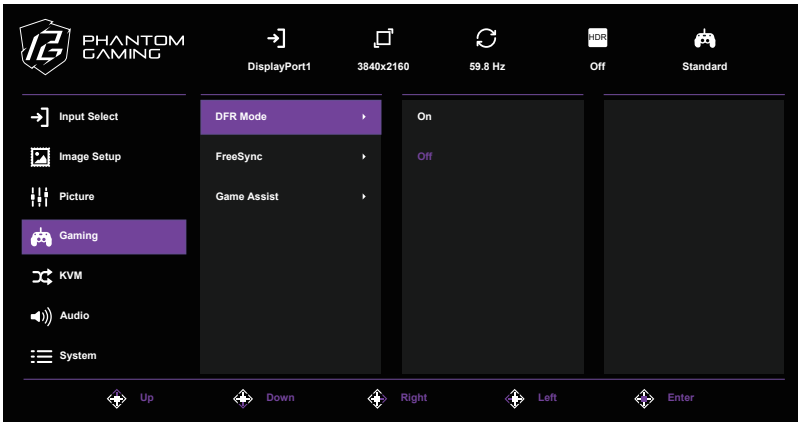

Пункт основного меню	Пункт подменю	Подменю	Описание		
Игра	Режим DFR	Выкл.	Позволяет пользователям включать или выключать функцию DFR (Динамическая частота и разрешение).		
		Вкл.			
	FreeSync	Выкл.	Позволяет пользователям включать или выключать функцию FreeSync.		
		Вкл.			
	Игровой помощник	Прицел	Стиль	Выкл.	Отключение функции прицела или выбор режима прицела.
				Режим 1	
				Режим 2	
				Режим 3	
				Режим 4	
				Режим 5	
		Снайперский прицел	Выкл.		Увеличение изображения, чтобы было легче прицеливаться при стрельбе.
			Вкл.	1,5-кратный зум	
				2-кратный зум	
				4-кратный зум	
		Частота обновления	Вверху справа	Отображение текущей частоты обновления в углу, который вы предпочитаете.	
			Вверху слева		
			Внизу слева		
			Внизу справа		
			Выкл.		

Функция: KVM

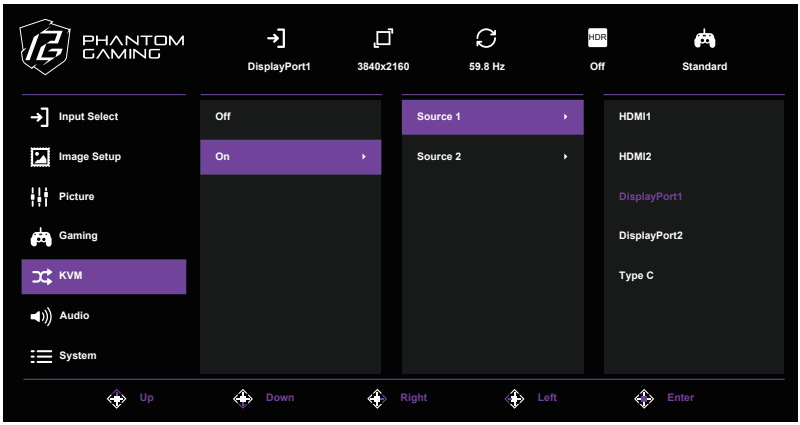

Пункт основного меню	Пункт подменю	Подменю		Описание
KVM	Выкл.	–		Включение функции KVM.
	Вкл.	Источник 1	HDMI1	Функция KVM позволяет пользователям видеть оба источника входного сигнала одновременно в режиме PIP/PBP. Учитывайте, что функция KVM поддерживается только в том случае, если один источник подключен к разъему DP/HDMI, а другой — к разъему Type-C.
			HDMI2	
			DisplayPort1	
			DisplayPort2	
			Type-C	
		Источник 2	HDMI1	
			HDMI2	
			DisplayPort1	
			DisplayPort2	
			Type-C	

Функция: Audio (Звук)

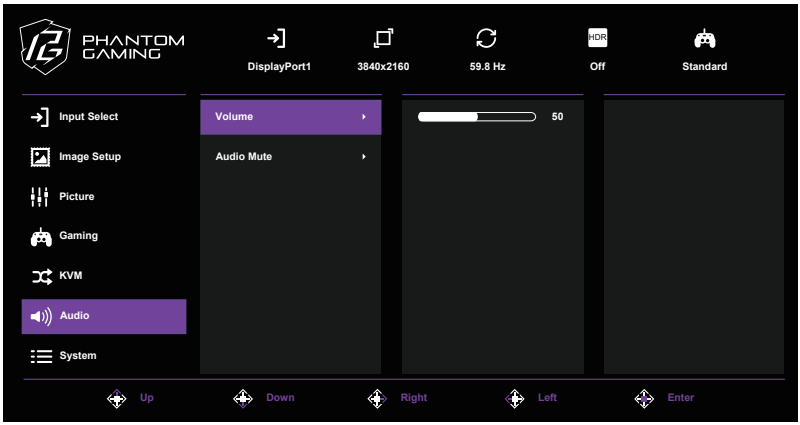

Пункт основного меню	Пункт подменю	Подменю	Описание
Звук	Громкость	0–100	Регулировка уровня громкости.
	Отключение звука	Вкл.	Включение функции отключения звука.
		Выкл.	Отключение функции отключения звука.

Функция: Система

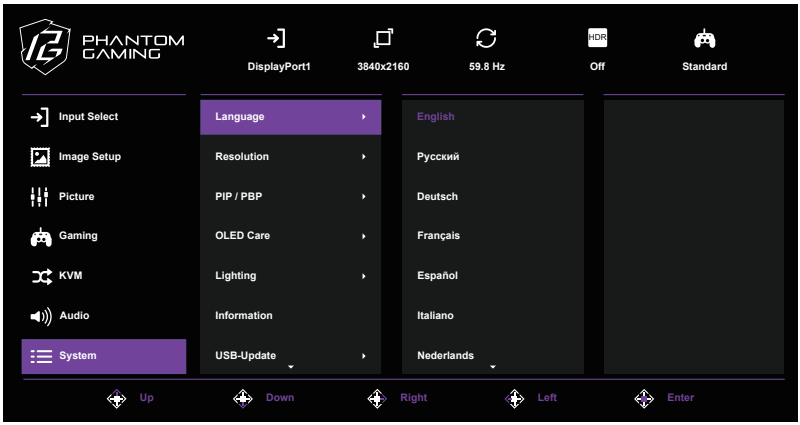

Пункт основного меню	Пункт подменю	Подменю			Описание
Система	Язык	–			Выбор языка экранного меню.
	Разрешение	Вкл.			При включении пользователи будут видеть уведомление об оптимальном разрешении в течение примерно 30 секунд, если это не оптимальная настройка.
		Выкл.			
	PIP / PBP	PIP	Выкл.		Отключение функции PIP.
			Источник	HDMI1	Выбор второго источника видеосигнала, отображаемого в дополнительном окне в режиме PIP.
				HDMI2	
				DisplayPort 1	
				DisplayPort 2	
				Type-C	
			Размер PIP	Маленький	Выбор размера дополнительного окна в режиме PIP.
				Средний	
				Большой	
			Положение меню	Вверху слева	Пользователи могут изменить положение дополнительного окна на экране.
				Вверху справа	
				Внизу слева	
				Внизу справа	

Система	PIP / PBP	PIP	Переключатель отображения		Используйте этот элемент для переключения основного и дополнительного источников сигнала. Дополнительный источник сигнала по умолчанию отображается на дополнительном экране.
			Переключатель звука	HDMI1	Выбор второго источника аудиосигнала в режиме PIP.
				HDMI2	
				DisplayPort 1	
				DisplayPort 2	
				Type-C	
		PBP	Выкл.		Отключение функции PBP.
			Источник	HDMI1	Выбор второго источника видеосигнала, отображаемого в дополнительном окне в режиме PBP.
				HDMI2	
				DisplayPort 1	
				DisplayPort 2	
				Type-C	
			Размер PBP	Полноэкранный режим	Выбор окна в режиме PBP для выбора соотношения сторон или полноэкранного режима.
				Соотношение сторон	
			Переключатель отображения		Используйте этот элемент для переключения основного и дополнительного источников сигнала. Дополнительный источник сигнала по умолчанию отображается на правом экране.
			Переключатель звука	HDMI1	Выбор второго источника аудиосигнала в режиме PBP.
				HDMI2	
				DisplayPort 1	
				DisplayPort 2	
				Type-C	

Система	OLED Care	Очистка пикселей	Выкл.		Вручную включите функцию Pixel Clear (Очистка пикселей) и немедленно запустите ее, когда это необходимо, чтобы предотвратить выгорание экрана. В режиме ожидания напоминание об очистке пикселей будет появляться каждые 4 часа использования.
			Вкл.		
		Перемещение экрана	Выкл.		Включите функцию Перемещение экрана, чтобы немного изменять положение изображения на экране через равные промежутки времени и защитить экран от выгорания.
			Вкл.		
		Автом. затемнение логотипа	Выкл.		Включение функции Автом. затемнение логотипа, чтобы автоматически регулировать яркость статических логотипов на экране для снижения риска выгорания экрана.
			Вкл.		
	Подсветка	Выкл.	–		Отключение эффектов светодиодной подсветки на задней панели монитора.
		Вкл.	Режим	Прокрутка	Выберите режим подсветки для функции светодиодной подсветки на задней панели монитора.
				Мигание	
				Всегда яркая	
			Цвет	Смешанный	Выберите цвет подсветки для светодиодной подсветки на задней панели монитора.
				Красный	
				Зеленый	
				Синий	

Система	Информация	Разрешение	Отображение информации об источнике основного изображения.
		Частота по горизонтали	
		Частота по вертикали	
		Частота пикселизации	
	Обновление через USB	Вкл.	Включите эту опцию перед использованием USB-накопителя для обновления микропрограммного обеспечения.
		Выкл.	
	Время ожидания экранного меню	5	Выберите, сколько секунд экранное меню будет оставаться видимым на экране, прежде чем оно автоматически исчезнет.
		15	
		30	
		60	
	Прозрачность меню	Вкл.	Включение или отключение функции прозрачности экранного меню.
		Выкл.	
	Управление светодиодным индикатором	Вкл.	Включение или отключение функции управления светодиодным индикатором.
		Выкл.	
	Автоматическое выключение	Вкл.	Включение или отключение функции автоматического отключения питания.
		Выкл.	
	Запланированное отключение	30 минут	Включите функцию запланированного отключения, и дисплей будет автоматически отключен через 30, 45, 60 или 120 минут.
		45 минут	
		60 минут	
		120 минут	
		Выкл.	
	Режим ECO	Стандартный	Режим ECO позволяет регулировать настройки для снижения энергопотребления. Коэффициент энергопотребления: Стандартный 100 %, Оптимизация 85 %, Экономия 70 %
		Оптимизация	
		Экономия	

Система	DP 1.1	Вкл.	Включение или отключение функции DP 1.1.
		Выкл.	
	Автоматический поиск источника	Вкл.	Используйте эту опцию для автоматического поиска доступных источников входного сигнала.
		Выкл.	
	DDC/CI	Вкл.	Включение или выключение функции DDC/CI.
		Выкл.	
	DSC	Вкл.	Включение или выключение функции DSC.
		Выкл.	
	Сброс всех настроек	–	Сброс всех настроек экранного меню до заводских значений по умолчанию.

Глава 7. Поиск и устранение неисправностей

Проблема и вопрос	Возможное решение
Не горит светодиодный индикатор питания	• Проверьте, нажата ли кнопка питания и включен ли монитор. • Кабель питания должен быть подключен.
Нет сигнала	• Проверьте, правильно ли подключен видеокабель. Если разъем ослаблен, затяните винты разъема. • Проверьте соединительные контакты видеокабеля на наличие повреждений.
Изображение нечеткое	• Настройте регуляторы контрастности и яркости.
Изображение подпрыгивает или на нем имеется волнообразный рисунок	• Уберите электрические устройства, которые могут вызывать электрические помехи.
Индикатор питания горит (белым), но видео или изображения нет.	• Выключатель питания компьютера должен быть в положении Вкл.. • Графическая карта компьютера должна плотно входить в слот. • Убедитесь, что видеокабель монитора надлежащим образом подключен к компьютеру. • Осмотрите видеокабель монитора и убедитесь, что ни один из его контактов не погнут.
Отсутствует один из основных цветов (КРАСНЫЙ, ЗЕЛЕНЫЙ или СИНИЙ)	• Осмотрите видеокабель монитора и убедитесь, что ни один из его контактов не погнут.
На изображении имеются дефекты цвета (белый цвет не выглядит белым)	• Отрегулируйте цвет RGB или выберите цветовую температуру.
Недостаточная яркость или контрастность	• Если после использования в течение определенного периода времени яркость экрана уменьшилась и это влияет на работу дисплея, отправьте дисплей в наш авторизованный сервисный центр для ремонта.
Не удается открыть экранное меню.	• Выключите монитор, отсоедините кабель питания и снова подключите его, затем включите монитор.

Глава 8. Правила техники безопасности

- Внимательно прочтите все инструкции по технике безопасности.
- Необходимо принимать во внимание все предостережения и предупреждения, указанные на устройстве или в руководстве пользователя.
- Обслуживание должен выполнять только квалифицированный персонал.

Информация о безопасности

- Перед подключением устройства к сети питания убедитесь, что напряжение питания находится в пределах безопасного диапазона и правильно отрегулировано до значения 100–240 В.
- Во избежание удара электрическим током всегда используйте силовой шнур и правильно заземленную силовую розетку.
- Если кабель питания оснащен 3-контактной вилкой, не отключайте контакт защитного заземления.
- Всегда отключайте кабель питания устройства или настенной розетки, если устройство не будет использоваться в течение определенного времени, чтобы добиться нулевого энергопотребления.
- Прокладывайте кабель питания таким образом, чтобы люди не могли на него наступить. Не кладите ничего на кабель питания.
- Если устройство поставляется с адаптером, используйте только адаптер переменного тока, поставляемый компанией ASRock и одобренный для использования с данным устройством.
- Во избежание пожара или удара электрическим током никогда не подвергайте монитор воздействию атмосферных осадков или влаги.
- Не пытайтесь открыть корпус монитора. Опасное высокое напряжение внутри монитора может привести к серьезным травмам.
- Размещайте изделие вблизи радиатора, источника тепла или на них только при обеспечении надлежащей вентиляции.
- Не перегружайте сетевые фильтры и удлинители. Перегрузка может привести к возгоранию или удару электрическим током.
- Не помещайте объекты и не проливайте жидкость в прорези на корпусе монитора.

Евросоюз:



Батареи, батарейные блоки и аккумуляторы запрещено утилизировать как несортированные бытовые отходы. Используйте общественную систему сбора отходов для возврата, переработки или обращения с ними в соответствии с местными правилами.

Калифорния, США:



Батарейка таблеточного типа может содержать перхлорат и требует особого обращения при переработке или утилизации в Калифорнии. Для получения дополнительной информации посетите веб-сайт: https://dtsc.ca.gov/perchlorate/

Заявление Министерства связи Канады

Настоящее цифровое устройство не превышает пределы класса B для радиопомех от цифровых устройств, указанных в Регламенте о радиопомехах Министерства связи Канады.

Настоящее цифровое устройство класса B соответствует стандарту ICES-003 Канады.

Настоящее цифровое устройство класса B соответствует всем требованиям Регламента о вызывающем помехи оборудовании Канады.

Cet appareil numérique de la classe B respecte toutes les exigences du Réglement sur le matériel brouiller du Canada.

Условия эксплуатации

- Чтобы снизить вероятность термических травм или перегрева устройства, не устанавливайте его на мягкой, неустойчивой поверхности и не закрывайте вентиляционные отверстия в устройстве.
- Используйте данное устройство только на твердой, плоской и устойчивой поверхности.
- Чтобы предотвратить опрокидывание устройства, закрепите его на столе, стене или неподвижном объекте с помощью крепления, предотвращающего опрокидывание, которое помогает поддерживать устройство в правильном положении и надежно удерживает его на месте.
- Во избежание возгорания или поражения электрическим током храните данное устройство вдали от влаги и высоких температур.
- Не храните устройство в некондиционированном помещении при температуре выше 60 ℃ или ниже −20 ℃ , это может привести к повреждению устройства.
- Максимальная рабочая температура составляет около 40 ℃ .
- При очистке устройства обязательно вынимайте вилку из розетки. Для очистки устройства используйте мягкую ткань, не используйте промышленные чистящие средства. Никогда не заливайте жидкость в отверстие; это может привести к повреждению устройства или поражению электрическим током.
- Всегда храните сильные магнитные или электрические предметы вдали от устройства.
- При возникновении любой из следующих ситуаций обратитесь к обслуживающему персоналу для проверки устройства:
  - Кабель питания или вилка повреждены.
  - В устройство попала жидкость.
  - Устройство подверглось воздействию влаги.
  - Устройство работает некорректно или не работает согласно руководству пользователя.
  - Устройство повреждено в результате падения.
  - Устройство имеет явные признаки поломки.

Предупреждение!

Чрезмерно долгое использование монитора может негативно повлиять на зрение.

Рекомендации:

Делайте 10-минутный перерыв каждые 30 минут экранного времени.

Детям до 2 лет нельзя проводить время перед монитором. Для детей в возрасте от 2 лет и старше время перед монитором должно быть ограничено одним часом в день или менее.

Соответствие стандартам качества и безопасности Европейского союза

CE

Данное устройство соответствует требованиям, изложенным в Директиве Совета о сближении законов государств-членов, касающихся электромагнитной совместимости (2014/30/EU), Директиве по низковольтному оборудованию (2014/35/EU), Директиве ErP (2009/125/EC) и Директиве RoHS (2011/65/EU). Данное устройство был протестировано и признано соответствующим гармонизированным стандартам для оборудования информационных технологий, опубликованным в соответствии с Директивами Официального журнала Европейского Союза.

Контактная информация ASRock

ASRock EUROPE B.V.

Адрес: Bijsterhuizen 11-11, 6546 AR Nijmegen, The Netherlands (Нидерланды)

Телефон: +31-24-345-44-33

Техническая поддержка

Телефон: +31-24-345-44-33

Онлайн-поддержка https://event.asrock.com/tsd.asp

Заявление Федеральной комиссии по связи (FCC) о радиочастотных помехах класса B

Данное оборудование было протестировано и признано соответствующим ограничениям для цифровых устройств класса B в соответствии с частью 15 правил FCC. Эти ограничения предназначены для обеспечения разумной защиты от помех при установке в жилых помещениях. Данное оборудование генерирует, использует и может излучать радиочастотную энергию и, если оно установлено и используется с нарушением инструкций по эксплуатации, может создавать помехи для радиосвязи. Однако нет никакой гарантии, что помехи не возникнут при конкретной установке. Если это оборудование действительно создает помехи радио- или телевизионному оборудованию, что можно определить, выключив и включив оборудование, пользователю рекомендуется попытаться устранить помехи с помощью одной или нескольких мер, перечисленных ниже.

- Изменить ориентацию или местоположение приемной антенны.
- Увеличьте расстояние между оборудованием и приемником.
- Подключить оборудование к розетке цепи, отличной от той, к которой подключен приемник.
- Обратиться за помощью к дилеру или опытному мастеру по ремонту радио- и телеоборудования.

Примечание 1.

Изменения или модификации, явно не одобренные стороной, ответственной за соблюдение требований, могут лишить пользователя права управлять оборудованием.

Примечание 2.

Для соблюдения ограничений по излучению необходимо использовать экранированные кабели для интерфейса и кабель питания переменного тока, если таковые имеются.

Данное устройство соответствует части 15 правил FCC. Эксплуатация осуществляется при соблюдении следующих двух условий:

- Устройство не может вызывать помехи.
- Устройство должно принимать любые получаемые помехи, включая помехи, которые могут вызвать нежелательные сбои в работе.

Контактная информация ASRock

ASRock America, Inc.

Адрес: 13848 Magnolia Ave, Chino, CA91710, U.S.A. (США)

Телефон: +1-909-590-8308

Техническая поддержка

Телефон: +1-909-590-8308

Онлайн-поддержка https://event.asrock.com/tsd.asp

Директива WEEE



В соответствии с Директивой Европейского Союза (ЕС) об отходах электрического и электронного оборудования и Директивой 2012/19/EU изделия «электрического и электронного оборудования» больше нельзя утилизировать как бытовые отходы, и производители соответствующего электронного оборудования обязаны принимать назад такие продукты в конце срока их полезного использования.

Информация о химических веществах

В соответствии с нормами по химическим веществам, такими как Регламент ЕС REACH (Регламент ЕС № 1907/2006 Европейского Парламента и Совета), ASRock предоставляет соответствующую информацию на веб-сайте: https://asrock.com/general/about.asp?cat=Responsibility

Директива RoHS

Декларация по материалам Японии JIS C 0950.

Нормативное требование, определенное японской спецификацией JIS C 0950, обязывает производителей предоставлять декларации материалов для определенных категорий электронных изделий, продаваемых с 1 июля 2006 года.

HDMI®
HIGH-DEFINITION MULTIMEDIA INTERFACE

Термины HDMI, HDMI High-Definition Multimedia Interface, торговая марка HDMI и логотипы HDMI являются товарными знаками или зарегистрированными товарными знаками HDMI Licensing Administrator, Inc.

UK
CA

Уведомление об авторских правах и товарных знаках

Авторское право © ASRock Inc. Все права защищены. Используемый логотип ASRock является зарегистрированным товарным знаком ASRock Inc. Любые другие упомянутые товарные знаки и названия могут принадлежать соответствующим владельцам. Не дается никаких явно выраженных или подразумеваемых гарантий относительно точности или полноты предоставляемой информации. ASRock оставляет за собой право вносить изменения в настоящий документ без предварительного уведомления.

Техническая поддержка

Если с устройством возникла проблема и в руководстве пользователя невозможно найти решение, обратитесь к продавцу или местному дистрибьютору. В качестве альтернативы, посетите веб-сайт https://www.asrock.com для получения дальнейших инструкций.

Информация об устройстве для маркировки энергоэффективности ЕС

https://eprel.ec.europa.eu/screen/product/electronicdisplays/2145753

Уведомление об авторских правах

Никакая часть настоящей документации не может быть воспроизведена, расшифрована, передана или переведена на любой язык, в любой форме и любыми средствами, за исключением дублирования документации покупателем в целях резервного копирования, без письменного согласия ASRock Inc.

Продукты и корпоративные названия, встречающиеся в настоящей документации, могут являться или не являться зарегистрированными товарными знаками или объектами авторских прав соответствующих компаний и используются только для идентификации или пояснения для выгоды владельцев, без намерения нарушить авторские права.

Отказ от ответственности

По причине обновления характеристик монитора и микропрограммного обеспечения содержимое настоящей документации может быть изменено без предварительного уведомления. При изменении содержимого настоящего документа его обновленная версия будет доступна на веб-сайте ASRock без предварительного уведомления. При необходимости технической поддержки, связанной с монитором, посетите веб-сайт и найдите на нем информацию об используемой вами модели. На веб-сайте ASRock также можно найти самый последний перечень поддерживаемых мониторов.

Веб-сайт ASRock: http://www.asrock.com

Версия 1.0
Опубликовано в марте 2025 г.
© ASRock INC., 2025. Все права защищены.