Оглавление

Правила безопасности ---- 21

Комплектация ---- 22

Обзор продукта ---- 23

Цифровой дисплей ---- 26

Эксплуатация ---- 27

- Сборка ---- 27
- Наполнение резервуара для чистой водой ---- 28
- Калибровка датчика чистой воды ---- 28
- Зарядка пылесоса ---- 29
- Уборка пола ---- 29
- Самоочистка ---- 31

Уход и обслуживание ---- 31

Рекомендуемая частота очистки / замены ---- 34

Характеристики ---- 35

Поиск неисправностей ---- 36

Переработка отходов ---- 38

Поддержка ---- 38

Стандартная гарантия в 1 год ---- 38

Исключения ---- 39

Гарантийный талон ---- 40

Правила безопасности

- Этот продукт предназначен для домашнего использования. Пожалуйста, не используйте его на открытом воздухе.
- Запрещается разбирать, модифицировать, ремонтировать пылесос, за исключением случаев, указанных в руководстве по использованию и уходу.
- Не используйте продукт в помещениях с риском возгорания или взрыва.
- Не используйте пылесос для уборки легковоспламеняющихся материалов, таких как бензин, жидкость для зажигалок.
- Не используйте пылесос для уборки токсичных материалов.
- Не используйте пылесос для уборки пенящихся жидкостей.
- Не используйте пылесос для уборки краски, пигментов и агрессивных жидкостей.
- Не используйте пылесос для уборки твёрдых или острых предметов, таких как гвозди, шурупы, стекло.
- Не используйте пылесос для уборки горящих или тлеющих предметов, таких как горячий пепел сигарет.
- Не вставляйте какие-либо предметы в отверстия пылесоса, не допускайте попадания в отверстия пыли, волос и всего, что может ухудшить поток воздуха.
- Не мойте и не замачивайте основной корпус и электронные аксессуары в воде.
- Не допускайте контакта металла и токопроводящих материалов с аккумулятором.
- Не позволяйте использовать пылесос в качестве игрушки. При использовании детьми или рядом с ними необходимо повышенное внимание взрослых.
- Не прикасайтесь к вилке зарядки и зарядной станции мокрыми руками.
- Беречь от длительного воздействия солнечных лучей.
- Не размещайте пылесос рядом с окурками, зажигалками или открытым огнём.
- Держите волосы, пальцы и другие части тела подальше от отверстий и движущихся частей прибора.
- Можно использовать только оригинальный адаптер питания.
- Если металлическая часть вилки шнура питания запылена, протрите её сухой тканью.
- Адаптер питания можно подключать только к сети переменного тока 100–240 В. Пожалуйста, аккуратно и правильно подключайте штепсель в розетку и держите подальше от детей.
- Диапазон рабочих температур пылесоса от 0 ° C до 40 ° C; пожалуйста, не используйте его в высокотемпературной среде.
- Пластиковая плёнка может быть опасной, пожалуйста, держите её подальше от младенцев и детей.
- Отключайте зарядное устройство от электрической розетки, когда пылесос не используется или перед его очисткой.
- Если аккумуляторная батарея снята, то держите её подальше от металлических предметов, таких как монеты, скрепки и т.д.
- Не используйте поврежденный аккумулятор.
- Не закрывайте отверстия для входа-выхода воздуха во избежание перегрева.
- Не трясите пылесос сильно, так как грязная вода не попала в мотор пылесоса.
- Не допускайте короткого замыкания аккумуляторной батареи и зарядной станции.
- Пожалуйста, извлеките аккумулятор, прежде чем пылесос будет утилизирован.
- Пожалуйста, опустошайте резервуар для грязной воды вовремя.
- При перемещении пылесоса убедитесь, что он находится в вертикальном положении, чтобы не допустить попадания грязной воды в двигатель пылесоса.

Комплектация

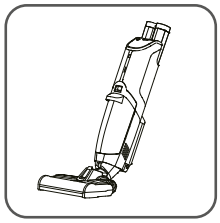

Основной корпус



Ручка

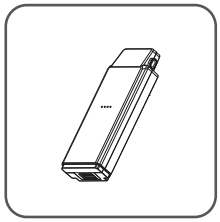

Литий-ионный аккумулятор

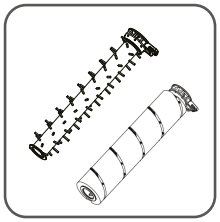

Жёсткая роликовая щётка (дополнительная версия)

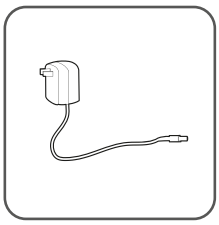

Адаптер

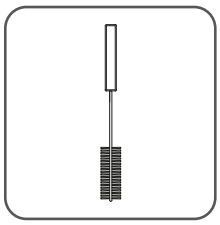

Инструмент для очистки

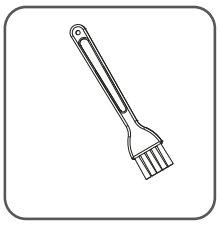

Щётка для очистки HEPA

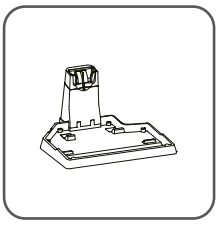

Зарядная станция

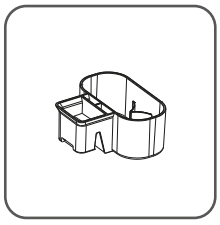

Сушильный поддон

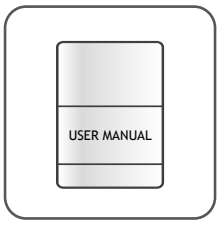

Руководство пользователя

Аксессуары могут немного отличаться, изображения приведены для справки.

Обзор продукта

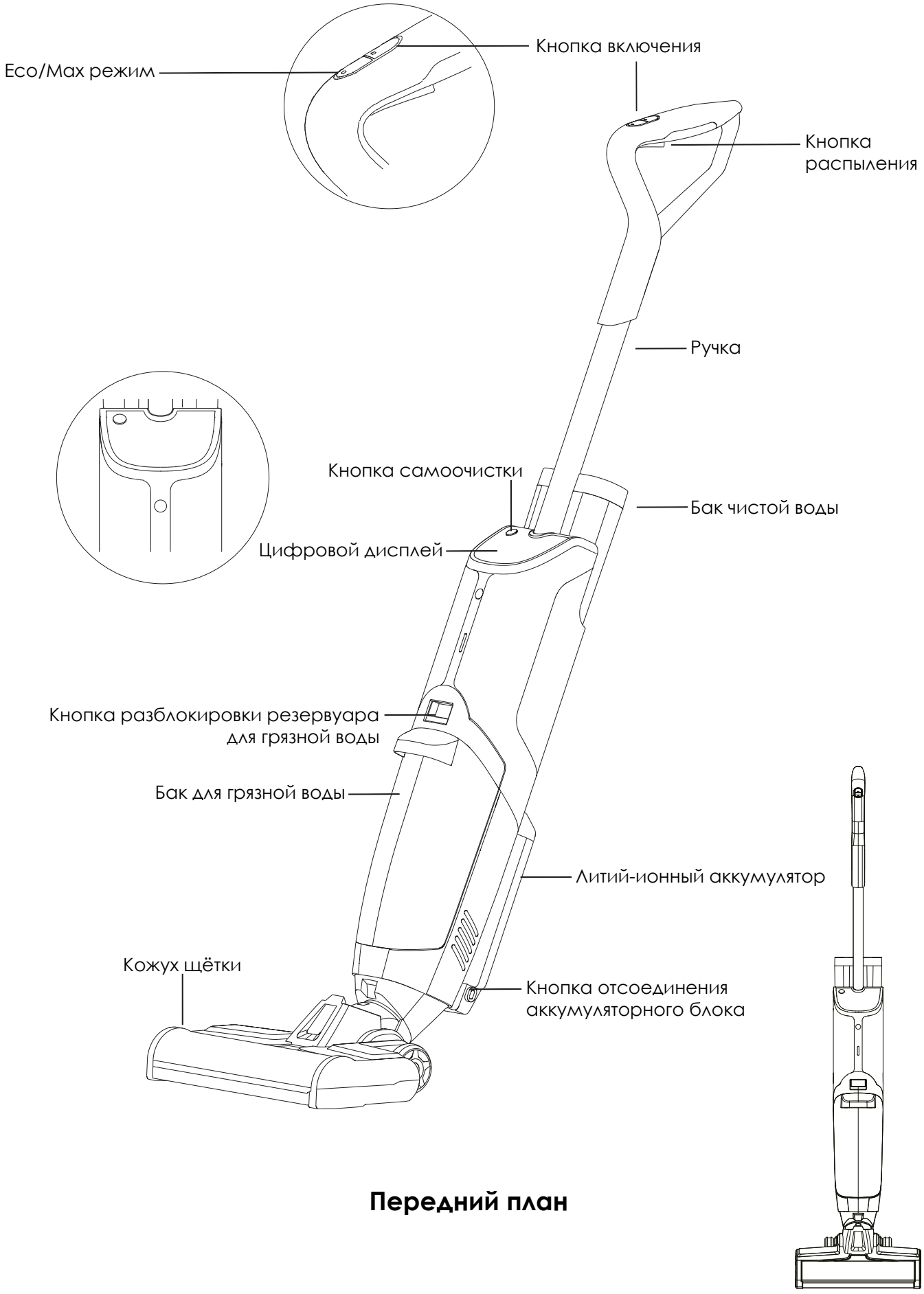

Передний план

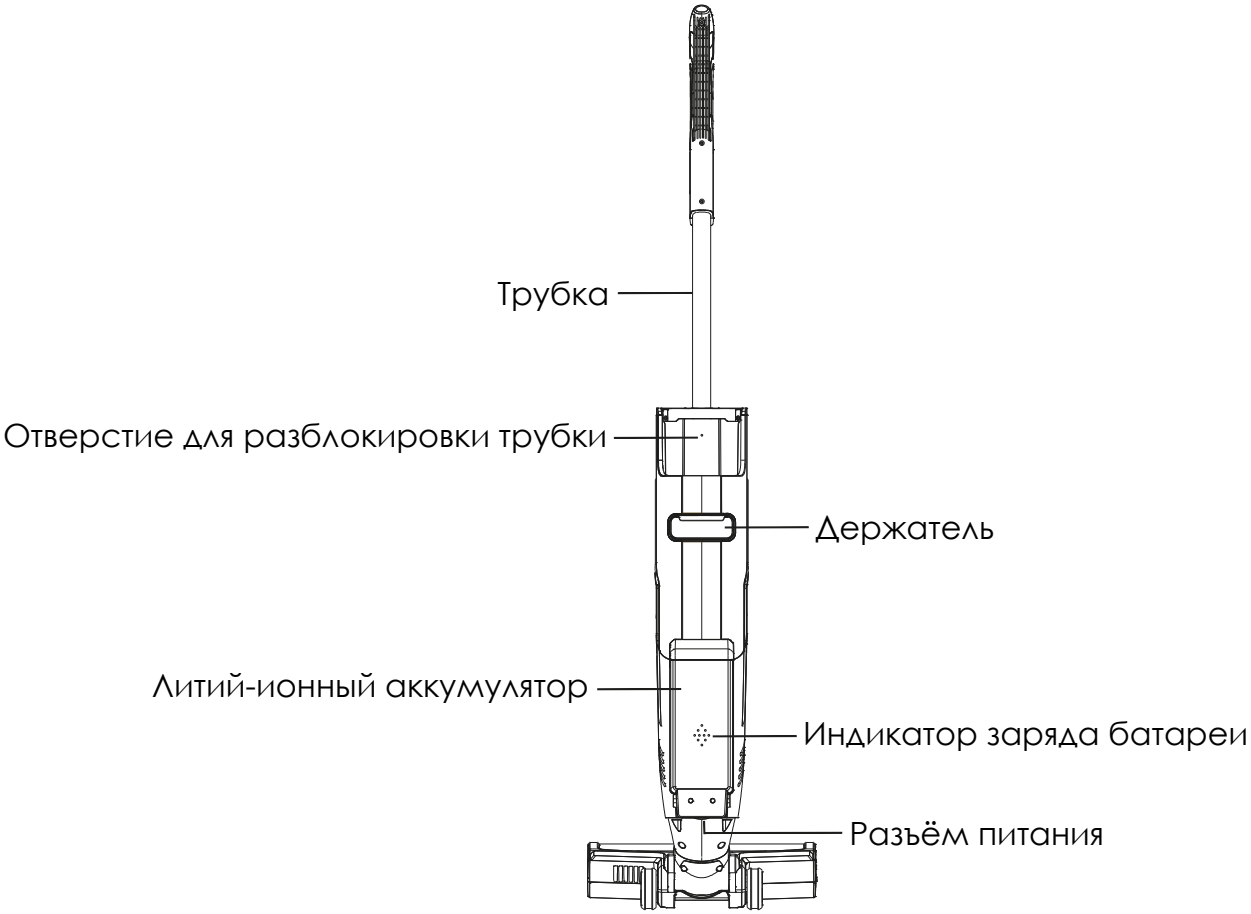

Вид сзади

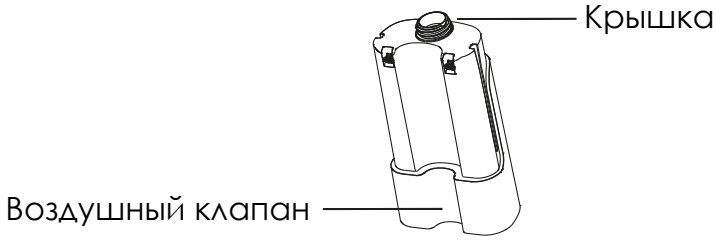

Бак чистой воды

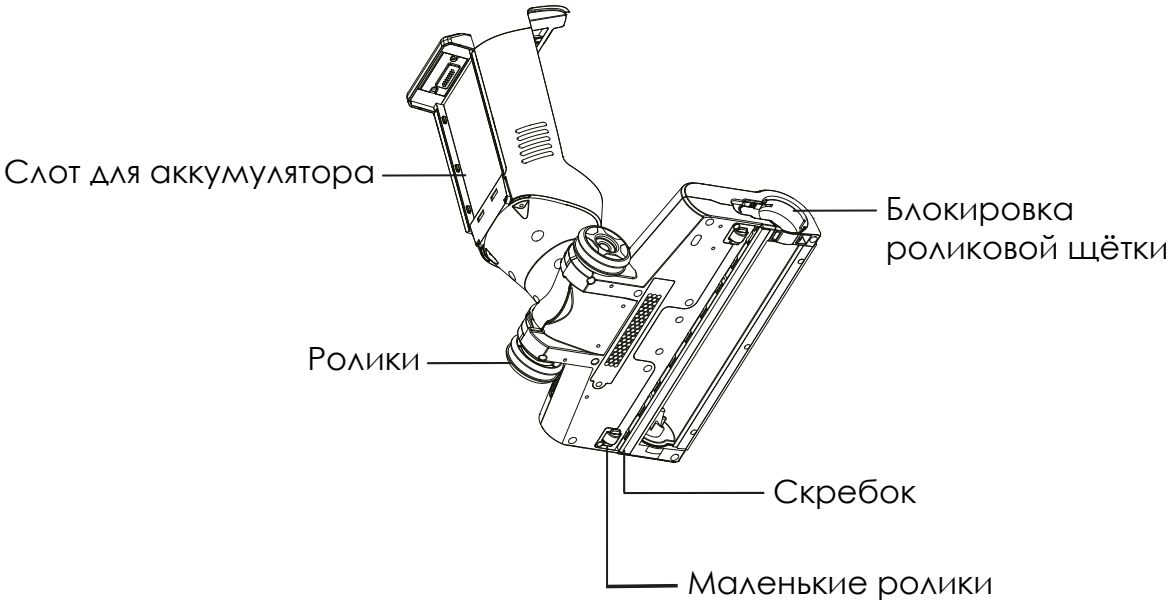

Базовая щётка

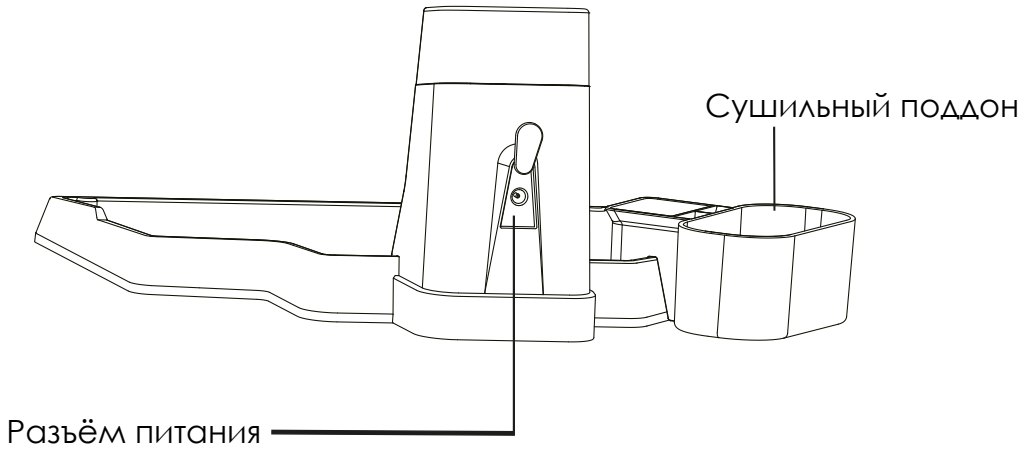

Зарядная станция

Цифровой дисплей

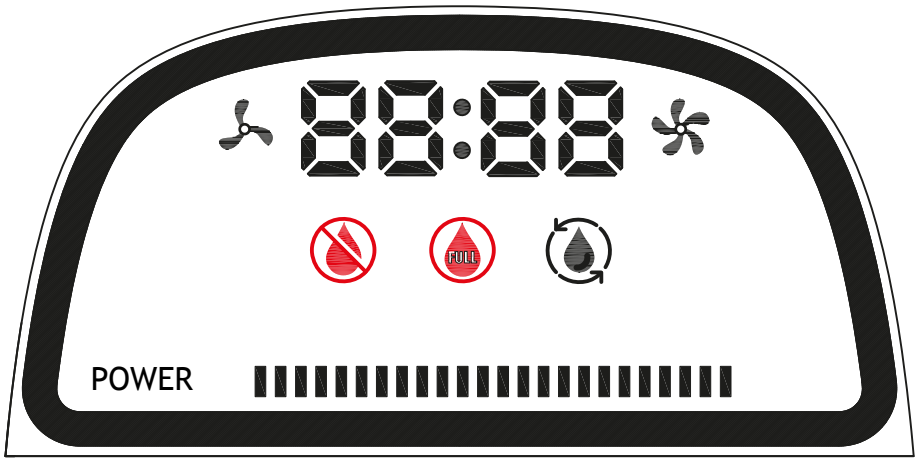

Индикатор горит **белым**, когда пылесос находится в режиме Eco.

Индикатор горит **белым**, когда пылесос находится в режиме Max.

Индикатор показывает рабочее время с момента включения.

Индикатор будет медленно мигать **КРАСНЫМ** цветом, когда в резервуаре для чистой воды недостаток воды. Пожалуйста, залейте чистой воды.

Индикатор будет медленно мигать **КРАСНЫМ** цветом, когда резервуар для грязной воды будет заполнен. Пожалуйста, своевременно опустошайте резервуар для грязной воды.

Нажмите кнопку самоочистки, индикатор будет медленно мигать *белым*, а пылесос перейдет в режим самоочистки.

Индикатор батареи. Индикатор будет медленно мигать **белым** во время зарядки и перестанет мигать после полной зарядки.

Индикаторы и дисплей могут немного отличаться, в зависимости от модификаций продукта.

Эксплуатация

Сборка

1. Извлеките ручку, основной корпус, литий-ионный аккумулятор, резервуар для чистой воды, резервуар для грязной воды, роликовую щётку, зарядную станцию, сушильный поддон и инструмент для очистки из упаковки.

2. Вставьте ручку в основной корпус пылесоса до щелчка.

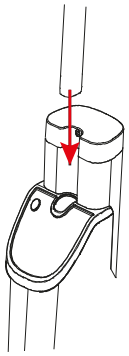

3. Переверните резервуар для чистой воды и вставьте его в основной корпус, вдоль прорези для резервуара, до щелчка.

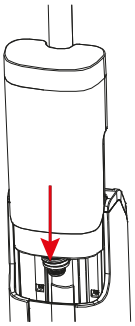

4. Нажмите на кнопку фиксатора литий-ионного аккумуляторного блока, затем вставьте аккумуляторный блок в отсек для аккумулятора и слегка надавите на него, пока не услышите щелчок.

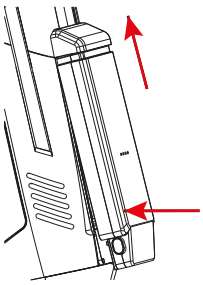

5. Совместите дно резервуара для грязной воды с входным отверстием, затем нажмите на него до щелчка.

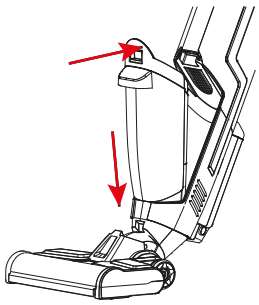

6. Вставьте роликовую щётку в её корпус, поверните роликовую щётку так, чтобы щётка могла выровняться, при этом убедитесь, что фиксатор совместился с фиксирующим отверстием, затем заблокируйте роликовую щётку.

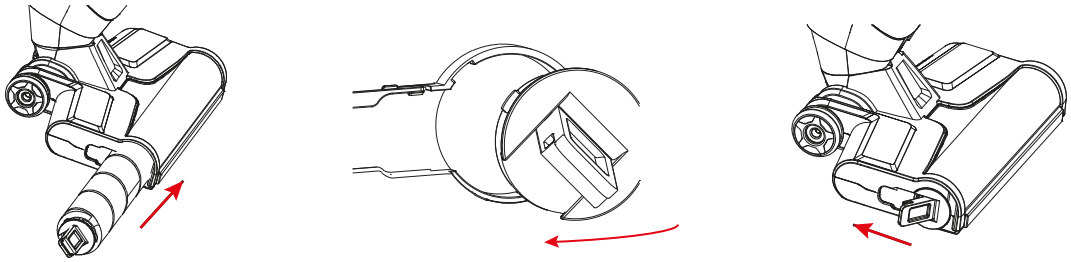

Наполнение резервуара для чистой воды

1. Резервуар для чистой воды расположен на задней части основного корпуса. Возьмитесь за верхнюю часть ёмкости для воды и потяните её вверх, чтобы снять.

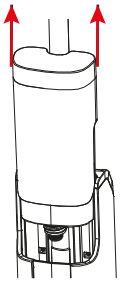

2. Отвинтите крышку для воды против часовой стрелки, как показано ниже, и добавьте воду, затем закрутите её и вставьте резервуар для чистой воды в пылесос.

• Не затягивайте крышку слишком туго или слишком слабо, иначе крышка может быть повреждена или резервуар для воды протечёт.
• Пользователь также может добавить некоррозийные или неагрессивные жидкие чистящие растворы для мытья пола. Не добавляйте грязную воду в резервуар для чистой воды.
• Это нормально, если вода присутствует в резервуаре для воды при первом использовании. Испытания и проверки пылесоса проводятся до того, как продукция покидает завод.

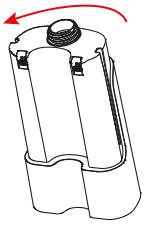

Калибровка датчика чистой воды

Если на пылесосе горит индикатор недостаточно воды , а контейнер с чистой водой полон, то необходимо провести калибровку бака чистой воды.

Для этого, снимите резервуар чистой воды, затем начните чистку и распыление, чтобы опустошить патрубки. Затем зажмите «кнопку переключения» и «кнопку Eco / Max» в течение 5 секунд, пока цифровой дисплей не мигнет два раза. Индикатор откалиброван.

Зарядка пылесоса

1. Вставьте сушильный поддон в зарядную станцию следующим образом.

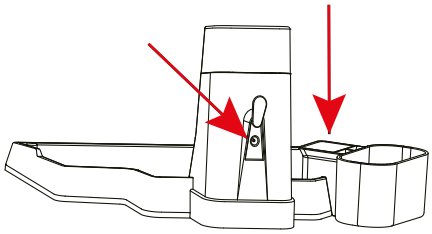

2. Поместите зарядную станцию возле стены, подключите штекер питания адаптера к разъёму зарядной станции, а затем подключите к розетке.

3. Зарядка:
A). Поместите пылесос на зарядную станцию и вставьте адаптер питания, затем начните зарядку.

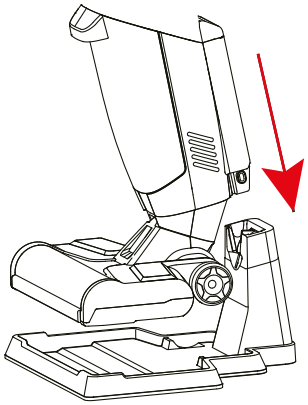

B). Или снимите литий-ионный аккумулятор с основного корпуса и зарядите его напрямую.

ПРИМЕЧАНИЕ: Пожалуйста, зарядите пылесос в первый раз в течение 12 часов. Убедитесь, что за 6 часов пылесос зарядился полностью.

Уборка пола

1.Проверьте ручку, резервуар для чистой воды, резервуар для грязной воды, литий-ионный аккумулятор, роликовую щётку. Убедитесь, что все они установлены правильно и плотно.

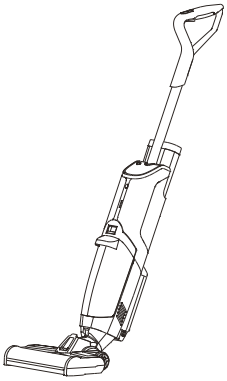

2. Нажмите кнопку включения на ручке, чтобы включить пылесос. Нажмите кнопку режима Eco / Max, чтобы переключить мощность всасывания.

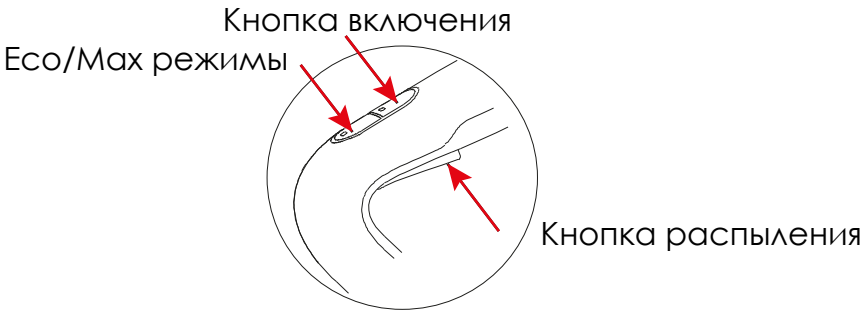

****** **Важные советы:**

- Для поверхностей с коротким ворсом выбирайте жёсткую роликовую щётку.
- НЕ используйте пылесос на коврах с ДЛИННЫМ ворсом.
- ЗАПРЕЩАЕТСЯ использовать пылесос для деликатных, шёлковых и подобных ковров.
- НЕ РАСПЫЛЯЙТЕ воду на ковры.

3. Удерживайте кнопку распыления в течение 8 секунд, чтобы залить чистую воду/чистящие растворы в пылесос перед каждым использованием. Во время уборки разбрызгивайте воду в соответствии с вашими потребностями.

4. Возьмитесь за ручку и потяните пылесос вперед - назад, чтобы вымыть пол.

5. Диапазон угла наклона ручки должен быть в пределах 60 градусов (вверх и вниз), пожалуйста, не трясите ручку пылесоса во время использования.

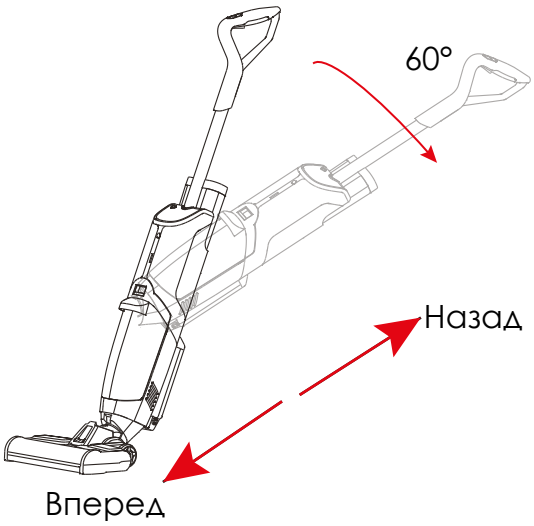

6. Пожалуйста, очищайте резервуар для грязной воды после каждой уборки.

****** **Важные советы:**

- НЕ переезжайте края ковров.
- Резервуар для грязной воды необходимо опустошать сразу после завершения уборки, иначе он может плохо пахнуть.
- ЗАПРЕЩАЕТСЯ переворачивать основной корпус перед опустошением резервуара грязной воды, поскольку такая вода может попасть в двигатель пылесоса и повредить его.
- Пожалуйста, очищайте и сушите HEPA-фильтр после каждого использования.

Самоочистка

Пылесос может автоматически очищать валик-щётку и трубопровод:
1). Убедитесь, что в резервуаре для чистой воды достаточно чистой воды,
и опустошите резервуар для грязной воды перед самоочисткой.
2). Поместите пылесос на зарядную станцию (1), вставьте вилку в розетку.
3). Нажмите кнопку самоочистки (2), индикатор будет медленно мигать белым,
а пылесос будет распылять чистую воду, очищая роликовую щётку и трубопровод автоматически. В тоже время пылесос будет затягивать грязную воду в резервуар для грязной воды.
4). Пожалуйста, отключите источник питания и очистите резервуар для грязной воды после завершения самоочистки, чтобы избежать неприятного запаха.

ПРИМЕЧАНИЕ. Самоочистку можно применять только при зарядке от зарядной станции.

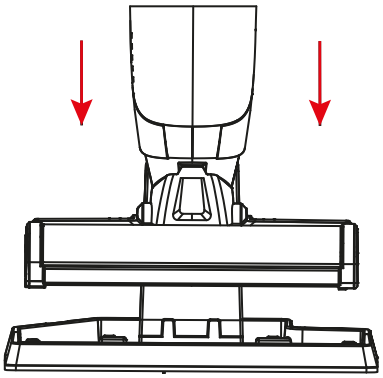

(1)

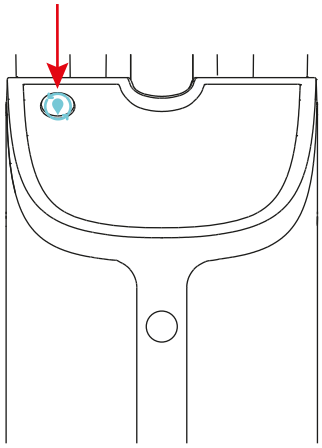

(2)

Уход и обслуживание

Перед уходом и обслуживанием отключите источник питания, выключите выключатель и извлеките аккумулятор.

1. Для ежедневного ухода и обслуживания используйте мягкую сухую ткань, чтобы протирать основной корпус, зарядную станцию; а мягкой влажной тканью протрите основание щётки, скребок, инфракрасный датчик.

2. Очистка роликовой щётки

Отпустите кнопку блокировки роликовой щётки, поверните щётку против часовой стрелки, затем вытяните щётку. Очистите щётку и защитный кожух щётки с помощью инструмента для очистки.

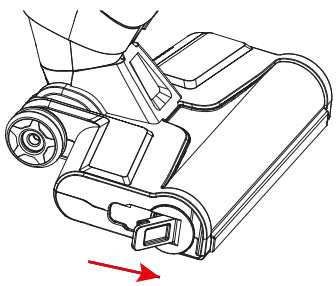

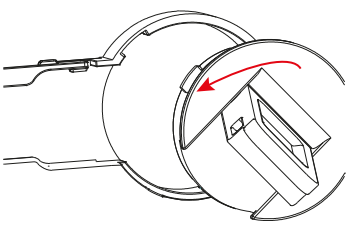

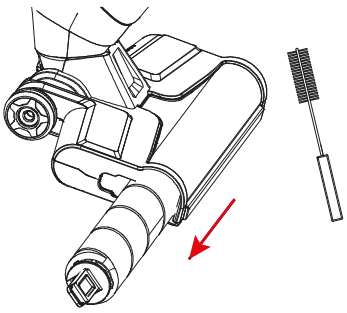

3. Опустошение резервуара для грязной воды.

1). Нажмите кнопку фиксатора резервуара для грязной воды и выньте. Выньте HEPA-фильтр и крышку.

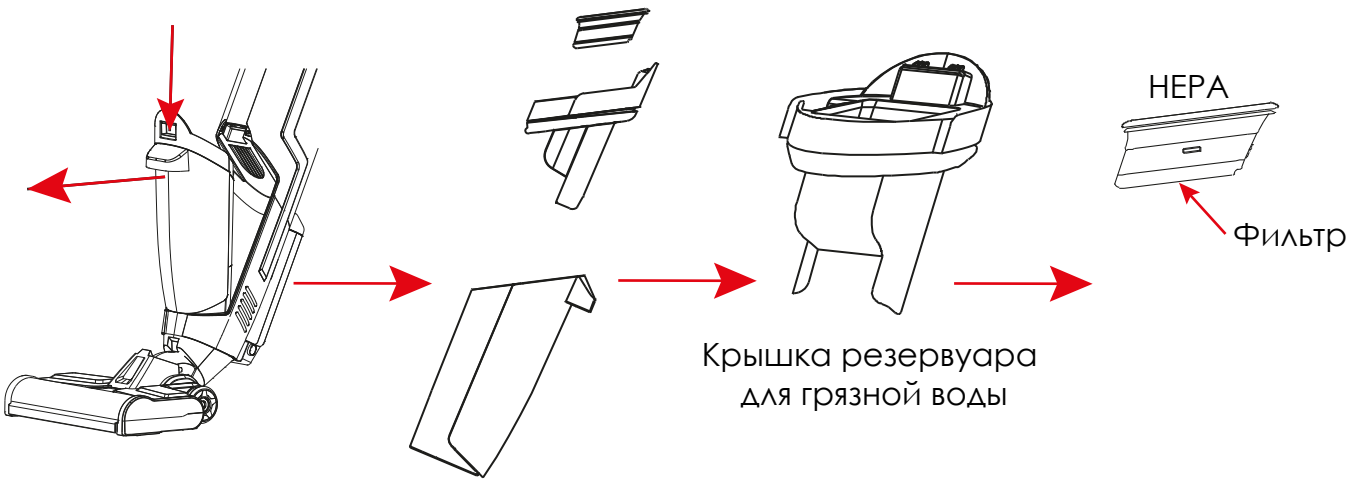

2). Выбросите мусор в мусорный ящик, грязную воду вылейте в раковину. Промойте резервуар для грязной воды, крышку и HEPA-фильтр чистой водой.

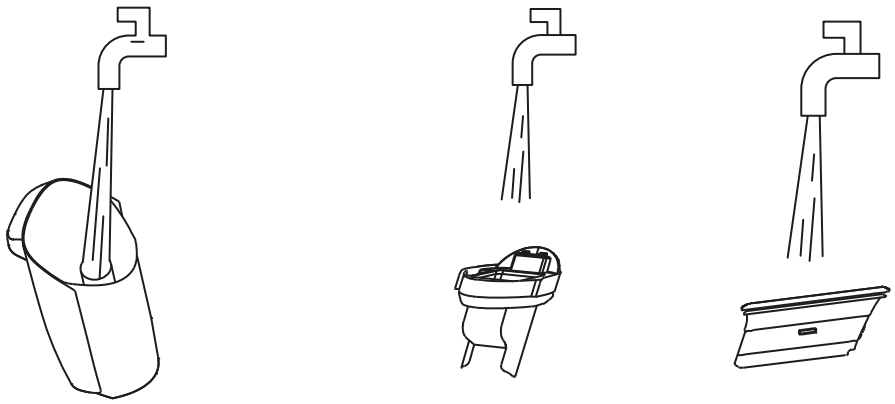

4. Очистка зарядной станции и сушильного поддона

1). Перед чисткой отключите источник питания и выньте основной корпус пылесоса.
2). Вылейте грязную воду из зарядной станции, протрите зарядную станцию и сушильный поддон мягкой сухой тканью.

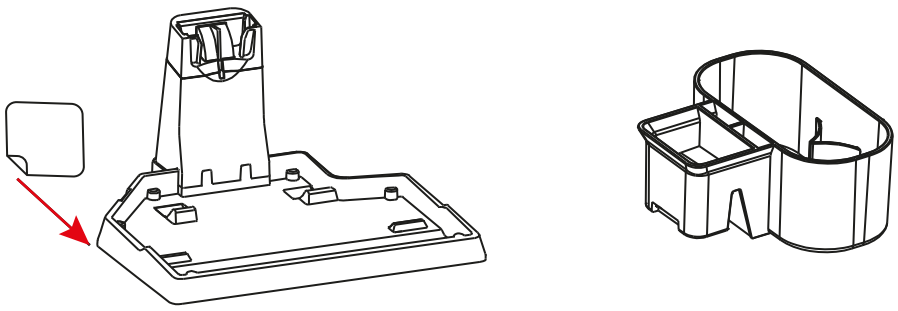

5. Хранение

1). Просушите основной корпус, резервуар для чистой воды, резервуар для грязной воды, основание щётки, HEPA-фильтр, зарядную станцию, сушильный поддон. После этого можете хранить их.
2). Роликовую щётку можно хранить в сушильном поддоне.

******Уведомление:**
• Резервуар для грязной воды необходимо очищать и сушить после каждой уборки, чтобы избежать появления плесени и запаха.
• Пылесос следует хранить в сухом и вентилируемом месте без источников тепла.
• Не допускайте попадания на пылесос прямых солнечных лучей.
• Аккумулятор следует полностью заряжать не реже одного раза в 3 месяца, чтобы избежать его повреждения.

Рекомендуемая частота очистки / замены

Часть	Рекомендуемая частота очистки / замены
Резервуар для чистой воды	Очистка после каждого использования.
Резервуар для грязной воды	Очистка после каждого использования.
HEPA-фильтр	Очистка после каждого использования; замена каждые 3-6 месяцев.
Кожух щётки	Очистка после каждого использования.
Инфракрасный датчик	Очистка после каждого использования.
Роликовые щётки	Очистка после каждого использования; замена каждые 6-12 месяцев (по мере истирания).

Примечание:
Вышеуказанная частота приведена только для справки. Частота замены должна зависеть от износа.

Характеристики

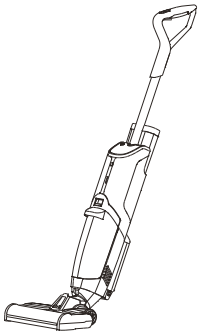

Модель продукта	Atvel Upright F16
Размер основного блока	290*250*1150 мм
Вес	4.30 кг
Блок питания	30В ⎓ 0,8 А
Потребляемая мощность	150 Вт
Тип батареи	Литий-ионный аккумулятор
Ёмкость батареи	2600 мАч
Напряжение батареи	25,2 В
Ёмкость резервуара для чистой воды	680 мл
Ёмкость резервуара для грязной воды	450 мл
Рабочее время	28-30 мин
Время зарядки	4-4.5 часа
Рабочие режимы	Eco Режим / Max Режим

※ Характеристики могут немного отличаться от данных пользователей из-за различного использования или рабочей среды.

В целях постоянного улучшения продукта мы оставляем за собой право вносить любые технические и конструктивные изменения без предварительного уведомления.

Поиск неисправностей

Проблемы	Возможные причины	Решение
Пылесос не заряжается.	• Блок питания плохо подключен. • Пылесос плохо подключен к зарядной станции.	• Пожалуйста, проверьте подключение блока питания. • Переустановите пылесос на зарядной станции.
Ручка управления не работает.	• Батарея разряжена. • Ручка плохо соединена	• Проверьте аккумулятор и полностью зарядите его. • Переустановите ручку.
Пылесос не работает.	• Резервуар для грязной воды полон. • Резервуар для грязной воды не установлен. • Роликовая щётка не установлена.	• Слейте воду из резервуара для грязной воды. • Пожалуйста, проверьте и установите резервуар для грязной воды. • Пожалуйста, проверьте и установите роликовую щётку.
Индикатор резервуара чистой воды некорректно работает.	• Не откалиброван.	• Снимите резервуар для чистой воды, затем начните чистку и распыление, чтобы опустошить патрубки. Затем зажмите «кнопку переключения» и «кнопку Eco / Max» в течение 5 секунд, пока цифровой дисплей не мигнет два раза. Индикатор откалиброван.
Тяга пылесоса ослабевает.	• HEPA-фильтр заблокирован. • HEPA-фильтр влажный. • Скребок установлен неправильно.	• Пожалуйста, проверьте и очистите HEPA-фильтр. • Пожалуйста, сначала просушите HEPA-фильтр. • Пожалуйста, проверьте и переустановите скребок.
Резервуар для чистой воды протекает.	• Объём чистой воды выше, чем у выдувного клапана. • Резервуар для чистой воды установлен неправильно. • Крышка плохо прикручена.	• Слейте воду до тех пор, пока её объём не станет меньше, чем у клапана. • Переустановите резервуар для воды на место. • Хорошо закрутите крышку.
При распылении вода не выходит.	• Резервуар для чистой воды пуст. • Резервуар для чистой воды установлен неправильно.	• Наполните резервуар для чистой воды. • Переустановите резервуар для воды на место.
Пылесос не работает в режиме самоочистки.	• Пылесос не подключен к источнику питания. • Резервуар для грязной воды полон. • Недостаток воды • Не откалиброван резервуар чистой воды	• Пожалуйста, проверьте подключение с блоком питания. • Слейте воду из резервуара для грязной воды. • Пожалуйста, залейте чистую воду в резервуар. • Сделайте калибровку резервуара чистой воды, см. выше.

Проблемы	Возможные причины	Решение
На выходе воздуха есть капли воды.	• HEPA-фильтр не установлен. • Пылесос сильно наклонен. • Пылесос удаляет пену.	• Пожалуйста, проверьте и установите HEPA-фильтр. • Используйте пылесос правильно. • Своевременно опустошайте резервуар для грязной воды.
Пылесос тяжело движется	• Ролик с щёткой установлен неправильно.	• Пожалуйста, проверьте и переустановите щётку по руководству пользователя.

Код ошибки	Причины	Решения
FF:01	Зарядка при повышенном напряжении	Замените адаптер
FF:02	Зарядка с перегрузкой тока	Замените адаптер
FF:03	NTC обрыв / короткое замыкание	Замените аккумулятор
FF:04	Внутреннее отключение аккумуляторной батареи	Замените аккумулятор
FF:05	Напряжение аккумуляторной батареи слишком низкое	Замените аккумулятор
FF:06	Слишком большая разница в напряжении аккумуляторной батареи.	Замените аккумулятор
FF:07	Высокая температура разрядки	Температура аккумуляторного блока высока, перед повторным использованием убедитесь, что температура аккумуляторного блока вернулась к норме.
FF:08	Высокая температура зарядки	Температура аккумуляторного блока высока, перед зарядкой убедитесь, что температура аккумуляторного блока вернулась к норме.
FF:09	Низкая температура зарядки	Низкая температура аккумуляторного блока, перед зарядкой убедитесь, что температура аккумуляторного блока вернулась к норме.
FF:10	Роликовая щётка перегружена	Проверьте, нет ли грязи (например, шерсти домашних животных) на очищаемой роликовой щётке, затем очистите её.
FF:12	Резервуар для грязной воды не установлен	Установите резервуар для грязной воды.

Переработка отходов

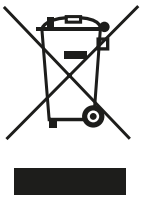

Символ на продукте или его упаковке указывает на то, что этот продукт нельзя утилизировать как бытовые отходы. Вместо этого его следует сдать в соответствующий пункт сбора для утилизации электрического и электронного оборудования. Обеспечивая правильную утилизацию этого продукта, вы поможете предотвратить потенциальные негативные последствия для окружающей среды и здоровья человека, которые в противном случае могли бы быть вызваны неправильным обращением с отходами этого продукта. Для получения более подробной информации о переработке этого продукта обратитесь в местный совет, службу утилизации бытовых отходов или в магазин, где вы приобрели продукт.

CE Продукт соответствует всем требованиям директив ЕС, применимых к конкретному продукту.

Мы оставляем за собой право вносить изменения в текст, дизайн и технические характеристики, которые могут быть изменены без предварительного уведомления.

Поддержка

Если у вас возникли проблемы с вашим прибором, пожалуйста, обратитесь в службу поддержки генерального сервисного партнера российского представительства Atvel. Пожалуйста, приготовьтесь указать номер модели и серийный номер. Форма приёма обращений генерального сервисного партнера Atvel в России компании BRAND ASC: brandasc.ru
Телефон в России: 8 (800) 600-33-67
Если у вас есть какие-либо вопросы или комментарии, или вы хотите получить больше информации о продуктах Atvel, обратитесь к нам онлайн:
Сайт: atvel.ru

Стандартная гарантия в 1 год

Гарантия действительна, только если прибор используется в соответствии с прилагаемой инструкцией.
Важно сохранить чек розничного продавца в качестве доказательства покупки.
Рекомендуем скрепить чек, гарантийный талон и хранить их вместе.
Серийный номер изделия и номер модели указан в маркировке каждого продукта.
Все продукты Atvel прошли индивидуальную проверку качества перед выходом с фабрики. В маловероятном случае обнаружения неисправности прибора обратитесь в сервисный центр. В соответствии с исключениями, изложенными ниже (см. следующий пункт), неисправный прибор будет отремонтирован или заменен, и передан обратно покупателю. Если у вас есть подозрение на неисправность, прочитайте раздел «Устранение неисправностей» перед обращением в сервис.

Исключения

Производитель не несёт ответственности в соответствии с условиями гарантии, если:

1. Прибор имеет механические повреждения, вызванные грубым внешним силовым воздействием, произошедшим в процессе эксплуатации устройства.
2. В мотор устройства попал мусор из-за неправильной установки мусоросборника или при использовании без фильтров.
3. Неисправность была вызвана неправильным использованием, небрежным использованием или использованием, противоречащим рекомендациям изготовителя, или если неисправность была вызвана скачками напряжения или повреждением при транспортировке.
4. Неисправность была вызвана использованием электрического тока отличными от рекомендованных характеристик.
5. Был проведен самостоятельный ремонт или ремонт неуполномоченными лицами.
6. Прибор использовался в прокате или в целях не бытового применения.
7. Производитель оставляет за собой право не осуществлять какой-либо вид обслуживания по гарантии по своему усмотрению.
8. Ремонт/замена узлов и компонентов, подверженных естественному износу в процессе эксплуатации, в том числе: сетевые шнуры, фильтры, ролики и колёса, щетина и подошва щеток и насадок и все сопутствующие им элементы.
9. Нарушения в работе изделия вследствие его эксплуатации в непредназначенных для этого условиях: уборки в ремонтируемых или строящихся помещениях; при хранении и эксплуатации в среде с повышенной влажностью (более 90%) или при температуре менее 0 °C, использование вне помещений.
10. Ремонт в случае уборки изделием строительной пыли и мусора, а также мелкой пыли, такой как мука, порошок для очистки ковровых покрытий и т.п.
11. Нарушения в работе изделия, вызванные попаданием влаги во внутренние компоненты пылесоса (в том числе в циклоническую систему).
12. Устранение засоров, очистка фильтров и прочих компонентом изделия, так как это является обязанностью пользователя изделия.
13. Нарушения в работе изделия, вызванные эксплуатацией аппарата в стране, для которой он не был сертифицирован.

Гарантийный талон

Название оборудования:	Беспроводной пылесос ATVEL
Модель:	Upright F16
Дата продажи:	От даты чека*
Срок гарантийной поддержки:	12 мес.**

* Дата начала гарантии устанавливается датой чека продавца.

** Талон действителен при предъявлении кассового или товарного чека.

Условия предоставления гарантии

1. Гарантийный ремонт оборудования производится при предъявлении клиентом гарантийного талона, кассового или товарного чека, в котором указан продавец, наименование товара, дата продажи.
2. Доставка оборудования, подлежащего гарантийному ремонту, в сервисную службу и обратно осуществляется клиентом самостоятельно и за свой счет, если иное не оговорено в дополнительных письменных соглашениях.
3. Гарантийные обязательства не распространяются на материалы и детали, считающиеся расходуемыми в процессе эксплуатации.



GrandStone Corp., Florida, USA

Организация, уполномоченная изготовителем
на принятие претензий от потребителей
в Российской Федерации:

ООО «ОРИОН», Россия, 115114,
Москва, пос. Сосенское, Скандинавский
бульвар, дом 1 к. 1, пом. 3

ATVEL