ПАСПОРТ И РУКОВОДСТВО ПО ЭКСПЛУАТАЦИИ

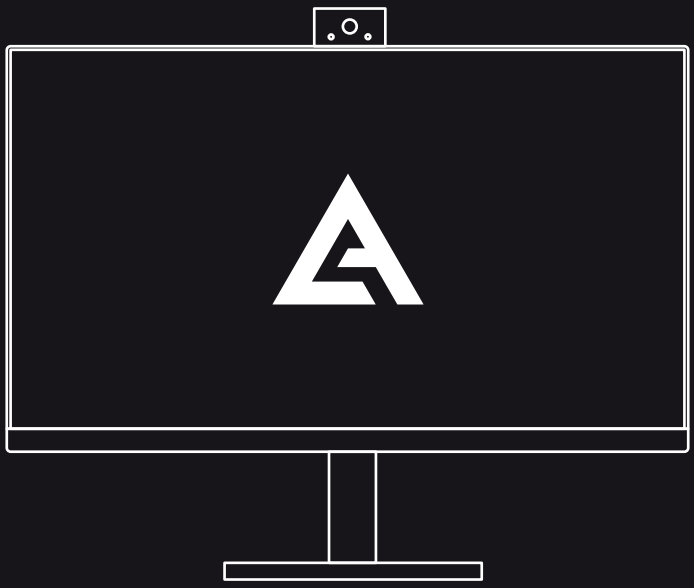

МОНОБЛОК

AZERTY AZ-2707

WWW.AZERTY.RU

УВАЖАЕМЫЙ ПОКУПАТЕЛЬ

Благодарим Вас за покупку!
Моноблоки AZERTY обладают наилучшим сочетанием потребительских качеств при минимальной стоимости.

БЕЗОПАСНОСТЬ

⚠ CAUTION ⚠ Запрещается вскрывать устройство во избежание поражения электрическим током.

ПИТАНИЕ

Моноблок должен работать только от источника питания в соответствии с маркировкой. Если вы не уверены в характеристиках сети питания, обратитесь за консультацией к дилеру или в местную энергетическую компанию.

Отключайте прибор от сети питания во время грозы, а также в тех случаях, когда моноблок не используется в течение длительного периода времени.

Не превышайте допустимую нагрузку на используемые розетки и на удлинительные шнуры. Перегрузка может стать причиной пожара или поражения электрическим током.

Розетка должна устанавливаться рядом с оборудованием и быть легкодоступной.

ТЕХНИКА БЕЗОПАСНОСТИ

Используйте устройство только по назначению, согласно рекомендациям изготовителя продукции.

В случаях обнаружения неисправности (странного запаха, посторонних звуков или образования дыма) необходимо отключить изделие от питания электросети и обратиться в сервисный центр.

Не разбирайте устройство во избежание удара электрическим током. Ремонт должен осуществляться только квалифицированными специалистами.

Проводить самостоятельный ремонт категорически запрещается во избежание поражения электрическим током, а также потери гарантии на продукцию.

Не подвергайте моноблок сильным вибрациям или ударам. При повреждении корпуса или электропроводки, не пользуйтесь изделием и обратитесь в сервисный центр.

Запрещается эксплуатировать изделие в условиях высокой влажности и в сырых помещениях.

Во избежание пожара или удара током, не допускайте попадания воды или влаги на изделие. Не используйте устройство ближе, чем в 2 метрах от ёмкостей или бытовых источников воды: бассейнов, ванн или раковин.

ПРОЧЕЕ

Падение может вызвать серьезные повреждения моноблока или травмировать пользователя.

Не проталкивайте посторонние предметы в прорези корпуса устройства. Это может вызвать повреждение и привести к возгоранию.

Избегайте попадания жидкости на моноблок.

СОДЕРЖИМОЕ УПАКОВКИ

При проверке комплектности проверьте наличие следующих предметов и сохраните упаковочные материалы на случай, если вам понадобится транспортировка моноблока.

КОМПЛЕКТАЦИЯ:

- Моноблок – 1 шт.,
- Адаптер питания – 1 шт.,
- Подставка – 1 шт.,
- Краткое руководство пользователя – 1 шт. (бумажный носитель).

ОБЗОР МОНОБЛОКА

1. Экран
2. Микрофоны
3. Камера
4. Разъем mini-jack 3.5 мм
5. Разъем SD карта
6. Разъем Type-C
7. Разъемы USB 2.0
8. Кнопка вкл/выкл
9. Разъем для наушников
10. Разъем для микрофона
11. Разъемы USB 2.0
12. Разъемы USB 3.0
13. Разъем VGA
14. Разъем HDMI
15. Разъем питания
16. Разъем RJ-45 (Ethernet)

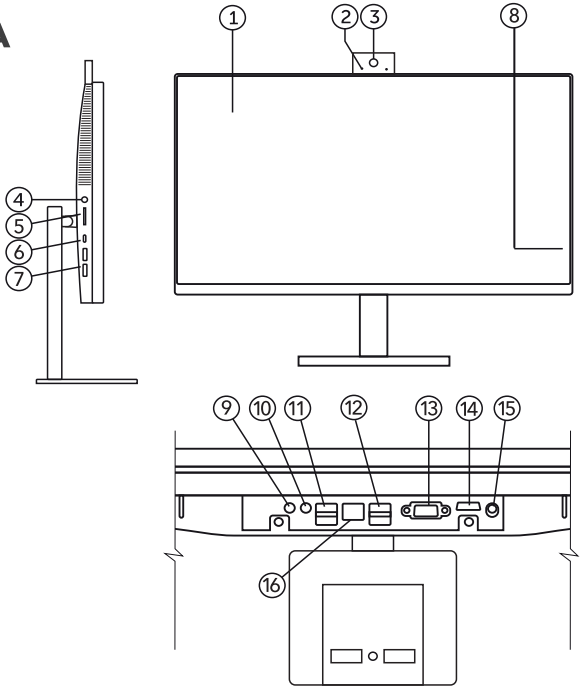

НАКЛЕЙКИ

Наклейки на моноблоке содержат сведения, которые могут потребоваться при устранении неполадок или при поездках с компьютером в другие страны.

Наклейка с серийным номером снизу моноблока содержит следующие важные сведения:

1. Тип устройства (моноблок)
2. Наименование модели
3. Максимальный ток потребления
4. Серийный номер (S/N)

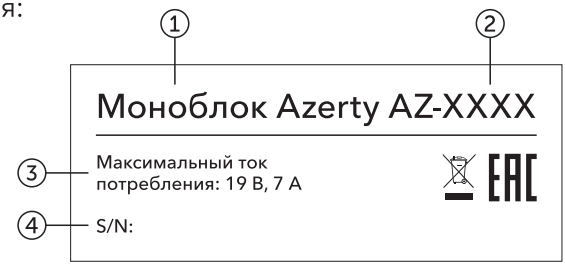

УСТАНОВКА ПОДСТАВКИ

Положите моноблок экраном вниз, прикрутите подставку к моноблоку комплектными болтами.

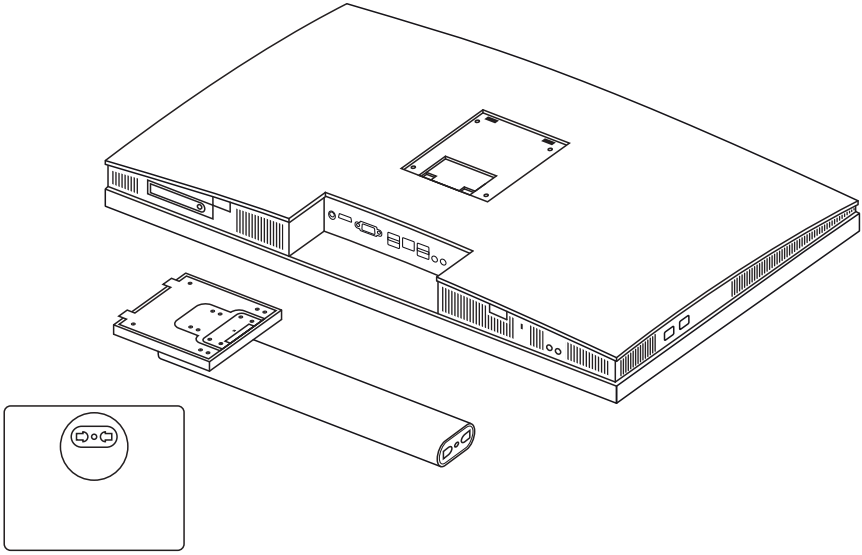

НАЧАЛО РАБОТЫ

Подключите разъем питания к моноблоку и подсоедините вилку сетевого адаптера к электрической розетке.

Нагревание поверхности моноблока в процессе работы считается допустимым и не свидетельствует о его неисправности.

ПОДКЛЮЧЕНИЕ USB УСТРОЙСТВ

Моноблок оснащен полноразмерными USB-портами. Вы можете подключить USB-устройства: флеш-накопитель, внешний жёсткий диск, USB-микрофон, мышь, клавиатуру и др.

ТЕХНИЧЕСКИЕ ХАРАКТЕРИСТИКИ

Процессор	Intel Core i7-4770s (4 ядра до 3,9 ГГц)
Графический ускоритель	Intel HD Graphics 4600
Оперативная память	6 Гб, 8 Гб, 12 Гб, 16 Гб, DDR3L *
Объем и тип накопителя	128 Гб, 256 Гб, 512 Гб, 1 Тб, 2 Тб SSD **
Экран	Диагональ 27 дюймов
Разрешение, тип	2560x1440, IPS
Wi-Fi	802.11ac
Динамик	Встроенные динамики 1 Вт – 2 шт.
Разъемы	USB 3.0 – 2 шт., USB 2.0 – 4 шт., USB Type-C, VGA, HDMI, RJ-45 Ethernet, Mini-jack 3,5 мм, SD
Bluetooth	4.2
Входной ток	19 В, 7,89 А
Адаптер питания	От сети 220-240 В
Степень защиты по IP	IP21

***** В зависимости от выбранной комплектации.

**** Внимание!** Указан полный объем установленной памяти (в зависимости от выбранной комплектации). Часть встроенной памяти отведена под файлы операционной системы; объем памяти, доступный пользователю, меньше указанного.

ПРАВИЛА УТИЛИЗАЦИИ

Как ответственный продавец, мы заботимся об окружающей среде. Поэтому мы призываем Вас соблюдать надлежащий порядок утилизации компьютера, упаковочных материалов и, если применимо, комплектующих. Это поможет сохранить природные ресурсы и обеспечить переработку материалов таким образом, чтобы защитить здоровье человека и окружающую среду.

Вы должны соблюдать правила утилизации. Отработанные электрические изделия по истечению срока службы надлежит утилизировать отдельно от бытовых отходов. Осуществляйте утилизацию в соответствии с нормами Закона.

УСЛОВИЯ ЭКСПЛУАТАЦИИ

Температура использования: от –10 °С до +30 °С
Температура хранения: от –20 °С до +40 °С
Относительная влажность: от 45% до 75%
Атмосферное давление: от 86 кПа до 106 кПа
(от 650 до 800 мм. рт. ст.)

УСЛОВИЯ ТРАНСПОРТИРОВКИ

Компьютер рекомендуется транспортировать в оригинальной упаковке.

Не ставьте на устройство и принадлежности тяжёлые предметы.

Транспортировку необходимо производить в упакованном виде в соответствии с ГОСТ 177680-90 в любых транспортных средствах закрытого типа.

Недопустимы удары аппарата о твердую поверхность и нагрев свыше 40 °С.

УСЛОВИЯ ХРАНЕНИЯ

Устройство требуется хранить при температуре от 5 °С до 40 °С при относительно влажности не более 85%, а также избегать попадания прямых солнечных лучей.

При длительном перерыве в использовании, храните изделие в хорошо вентилируемом помещении, сухом, защищенном от попадания прямых солнечных лучей месте, вдали от нагревательных приборов.

УСТРАНЕНИЕ НЕПОЛАДОК

- **Компьютер не включается.**

Если компьютер подключен к розетке сети переменного тока, убедитесь, что в сети нормальное напряжение. Для этого включите в розетку другой электроприбор.

Используйте прилагаемый адаптер питания. Если же воспользоваться комплектным адаптером нет возможности, используйте адаптер с аналогичными характеристиками.

Если компьютер не подключен к электрической розетке, подключите его к розетке с помощью адаптера питания. Проверьте надежность соединении кабеля питания и адаптера переменного тока.

- **На экране компьютера нет изображения.**

Возможно, компьютер находится в режиме сна или гибернации. Для выхода из режима сна или гибернации нажмите и сразу отпустите кнопку питания.

Режим сна или гибернации – это функции энергосбережения, которые могут отключать экран. Режим сна или гибернации может включаться автоматически, если компьютер включен, но не используется в течение длительного времени.

Чтобы изменить эти и другие параметры питания в операционной системе Windows, щёлкните правой кнопкой мыши значок Power (“Питание“) в области уведомлений в правой части панели задач и выберите Preferences (“Параметры”).

- **Программное обеспечение работает неправильно.**

Если программное обеспечение не реагирует на запросы или реагирует неправильно, перезагрузите компьютер.
Для этого выберите “Компьютер” > “Завершение работы” > “Перезагрузка”.

- **Компьютер включен, но не реагирует на команды.**

Внимание! При аварийном завершении работы все несохраненные данные будут утеряны.

Нажмите Ctrl + Alt + Delete и щелкните «Завершение работы». Нажмите и удерживайте кнопку питания не менее 5 секунд.

- **Компьютер сильно нагревается.**

Работающий компьютер может нагреваться. Однако если при прикосновении к корпусу чувствуется, что компьютер слишком горячий, (например, невозможно удерживать руку на корпусе), это может свидетельствовать о необходимости профилактического обслуживания.

Если компьютер перегрелся, подождите пока он остынет до комнатной температуры. Затем убедитесь, что при работе компьютера все вентиляционные отверстия полностью свободны. Вентилятор компьютера включается автоматически для охлаждения внутренних компонентов и предотвращения перегрева. Регулярное включение и выключение вентилятора во время работы является нормальным.

ОБРАЩЕНИЕ В СЛУЖБУ ПОДДЕРЖКИ

Если в данном руководстве не удалось найти ответы на вопросы, обратитесь в службу поддержки Azerty по адресу:
www.azerty.ru/page/support

Либо обратитесь в один из наших сервисных центров:
www.azerty.ru/page/service

На сайте предоставлены адреса и номера телефонов «горячей линии».

ПРОДУКЦИЯ СООТВЕТСТВУЕТ ТРЕБОВАНИЯМ:

- Технического регламента Таможенного союза «Электромагнитная совместимость технических средств» (ТР ТС 020/2011);

- Технического регламента Таможенного союза «О безопасности низковольтного оборудования» (ТР ТС 004/2011);

- Технического регламента Евразийского экономического союза «Об ограничении применения опасных веществ в изделиях электротехники и радиоэлектроники» (ТР ТС 037/2016).

ИЗГОТОВЛЕНО В СООТВЕТСТВИИ С:

Директивами 2014/35/EU «Низковольтное оборудование», 2014/30/EU «Электромагнитная совместимость».

УСЛОВИЯ ГАРАНТИИ

Гарантия на изделие не распространяется:

- При наличии механических повреждений;
- При отсутствии гарантийных пломб;
- При наличии повреждений, связанных с использованием изделия в местах с повышенной влажностью или местах с повышенным содержанием твердых частиц (в том числе пыли) в воздухе;
- При наличии повреждений, вызванных стихией, пожаром;
- При наличии следов залития жидкостями, пайки, перегрева, воздействия агрессивных веществ, признаков прочего вмешательства.

Срок службы изделия: 36 месяцев.
Гарантийный срок хранения: 36 месяцев.
Предприятие-изготовитель гарантирует исправную работу своей продукции в течение 12 месяцев.

Предельные сроки устранения недостатков регулируются применимым законодательством.

МАРКИРОВКА:

Маркировка соответствует требованиям ТР ТС 005/2011, ТР ТС 004/2011, ТР ТС 020/2011, ТР ТС 037/2016.

Место размещения:

- Транспортная упаковка
- Потребительская упаковка
- Изделие в форме стикера
- Маркировка:







