Тоңазытқыш-мұздатқыш

Пайдалану жөніндегі нұсқаулық

BCNA306E2S



Осы нұсқаулықты міндетті түрде оқып шығыңыз!
Құрметті сатып алушы!
Заманауи жабдықта жасалған және сапаны мұқият бақылаудан өткен біздің бұйым сізге сенімді қызмет етеді деп үміттенеміз.
Сондықтан, аспаппен пайдаланбас бұрын, осы нұсқаулықты мұқият оқып шығуды және оны әрдайым анықтамалық ретінде ұстауды ұсынамыз.

Осы нұсқаулық
- Осы аспапты жылдам игеруге және оны қауіпсіз пайдалануға көмектеседі.
- Аспапты орнатпас бұрын және қолданар алдында осы нұсқаулықты оқып шығыңыз.
- Нұсқаулықтарды, әсіресе қауіпсіздік техникасының ережелерін орындаңыз.
- Бұл нұсқаулықты оңай қолжетімді жерде сақтаңыз, өйткені болашақта сізге қажет болуы мүмкін.
- Аспапқа қоса берілген барлық басқа құжаттармен танысыңыз.
- Осы пайдалану жөніндегі нұсқаулықты басқа модельдер үшін де қолдануы мүмкін болатындығын ескеріңіз.

Шартты белгілер
Осы пайдалану жөніндегі нұсқаулықта келесі шартты белгілер пайдаланылады:
ⓘ Пайдалануға арналған маңызды ақпарат немесе пайдалы кеңестер.
⚠ Өмірге және мүлікке қауіп-қатері туралы ескерту.
⚠ Қауіпті электр кернеуі туралы ескерту.

НАЗАР АУДАРЫҢЫЗ



Қоршаған ортаға мүлдем зиянсыз (белгілі бір жағдайларда ғана тұтанатын) R600a салқындатқыш реагенті қолданылатын тоңазытқышыңыздың қалыпты жұмысын қамтамасыз ету үшін, Сізге келесі ережелерді сақтауыңыз қажет.
- Тоңазытқыштың айналасында еркін ауа айналымына кедергі жасамаңыз.
- Өндіруші ұсынғандардан басқа, тоңазытқышты еріту кезінде мұзды кетіру үшін ешқандай механикалық құралдар мен құралдарды пайдаланбаңыз.
- Салқындату контурының зақымдалуына жол бермеңіз.
- Өнімдер сақталатын тоңазыту бөлімшесінің ішіне өндіруші ұсынғаннан басқа электрлік құрылғыларды салмаңыз.

Қайта өңдеу Бұл бұйымға электрлік және электрондық жабдықтардың қалдықтарына арналған іріктеп сұрыптау нышаны салынған (WEEE). Бұл дегеніміз, бұл бұйымды қоршаған ортаға теріс әсерді азайту үшін оны қайта өңдеу немесе бөлу мақсатында 2002/96/ЕО Еуропалық Директивасына сәйкес қолдану керек. Қосымша ақпарат алу үшін жергілікті немесе өңірлік билік органдарына жүгініңіз. Қалдықтарды іріктеп сұрыптау процесіне енгізілмеген электрондық техника ондағы қауіпті заттардың болуына байланысты қоршаған ортаға және адамдардың денсаулығына әлеуетті қауіп төндіреді.



МАЗМҰНЫ

1 Тоңазытқыш 3

2 Қауіпсіздік техникасы бойынша маңызды нұсқаулар 4

Мақсатқа сай пайдалану 4
Қауіпсіздік техникасының жалпы ережелері 4
Салқындатылған су таратушы бар бұйымдар үшін: 6
Балалардан қорғау 6
Денсаулық сақтау органдарының ескертуі 6
Электр энергиясын үнемдеу жөніндегі ұсынымдар 6

3 Орнату 7

Тоңазытқышты тасымалдау ережелері. 7
Пайдалануға дайындау 7
Электр желісіне қосылу 7
Қаптаманы кәдеге жарату 8
Ескі тоңазытқышты кәдеге жарату 8
Орналастыру және орнату 8
Ішкі жарықтандыру шамын ауыстыру .. 8
Есіктерді қайта ілу 9

4 Дайындық 10

5 Тоңазытқышты пайдалану ережелері 11

Басқару панелі 11
Қосарланған салқындату жүйесі 12
Еріту 12
Нөлдік температураның камерасы 12

6 Қызмет көрсету және тазарту 13

Пластмассалық беткі қабаттарды қорғау 13

7 Ақаулықты жою бойынша ұсынымдар 14

ТЕХНИКАЛЫҚ СИПАТТАМАЛАРЫ .. 17

1 Тоңазытқыш

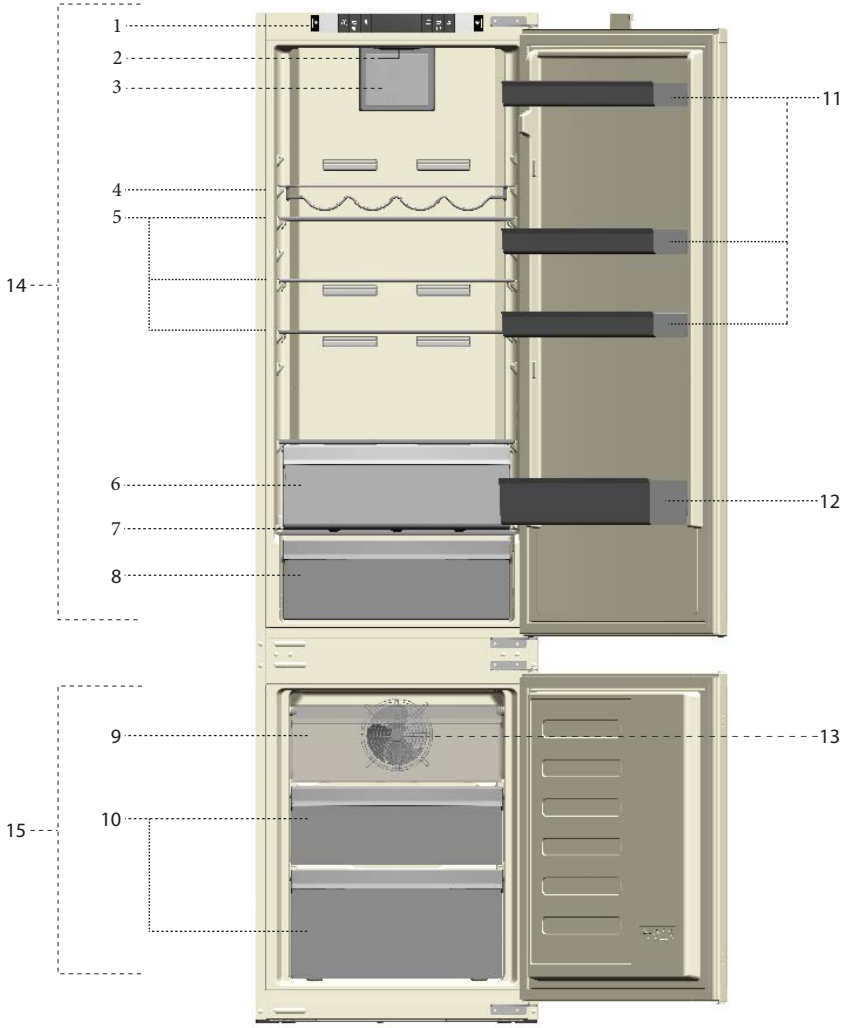

1. Басқару панелі
2. Ішкі жарықтандыру шамы
3. Балғын өнімдерге арналған бөлімше желдеткіші
4. Шараптарға арналған сөре
5. Алынбалы сөрелер
6. Балғын өнімдерді сақтауға арналған бөлімше
7. Жемістер мен көкөністерге арналған контейнер қақпағы
8. Көкөністерге арналған жәшік
9. Жылдам мұздату бөлімшесі
10. Тоңазытылған өнімдерді сақтау бөлімшесі
11. Есікшедегі алынбалы сөрелер
12. Бөтелкелерге арналған сөре
13. Мұздату бөлімшесінің желдеткіші
14. Тоңазыту бөлімшесі
15. Мұздату бөлімшесі

Осы нұсқаулықтағы иллюстрациялар сызбанұсқалық болып табылады және сіздің үлгіңізге сәйкес келмеуі мүмкін. Сіз сатып алған бұйымның құрамына кірмейтін кейбір құрауыштар басқа үлгілерде қолданылады.

2 Қауіпсіздік техникасы бойынша маңызды нұсқаулар

Келесі ақпаратпен міндетті түрде танысыңыз. Бұл ақпаратты ескермеу жарақат алуға немесе мүлікке зиян келтіруі мүмкін. Бұдан басқа, кепілдік міндеттемелері мен пайдалану сенімділігі бойынша міндеттемелер күшін жояды.

Түпнұсқа қосалқы бөлшектер өнімді сатып алған сәттен бастап 10 жыл ішінде беріледі.

Мақсатқа сай пайдалану

Бұл бұйым:
– орынжайда және жабық жерлерде, мысалы, үйде;
– жабық жұмыс орынжайларда, мысалы, дүкендер мен кеңселерде;
– жабық тұрғын орынжайларда, мысалы, қала сыртындағы үйлерде, қонақ үйлерде, пансиондарда қолдану үшін арналған.
- Бұл бұйым тек үй-жайларда ғана қолдануға арналған.

Қауіпсіздік техникасының жалпы ережелері

- Қажет болған жағдайда бұйымды көдеге жарату немесе жою үшін қажетті ақпаратты алу үшін фирмалық қызмет көрсету орталығына, сондай-ақ жергілікті билік органдарына жүгіну ұсынылады.
- Тоңазытқышқа қатысты барлық сұрақтар бойынша фирмалық қызмет көрсету орталығына хабарласыңыз. Бұйымның жұмысына араласпаңыз және оны басқаларға фирмалық қызмет көрсету орталығының ескертуінсіз рұқсат етпеңіз.
- Мұздату бөлімшесі бар бұйымдар үшін: мұздату бөлімшесінен шығарғаннан кейін мүйізшедегі балмұздақ және мұз кесектерін бірден жеуге болмайды! (Бұл ауыз қуысында үсік тудыруы мүмкін.)
- Мұздату бөлімшесі бар бұйымдар үшін: мұздату бөлімшесіне сусындарды бөтелкелерде және құтыларда салмаңыз. Олар сынып кетуі мүмкін.
- Мұздатылған өнімдерге қол тигізбеңіз – олар қолыңызға қатып қалуы мүмкін.
- Тоңазытқышты тазарту немесе ерітудің алдында желіден ажыратыңыз.
- Тоңазытқышты тазарту және еріту үшін ешқашан бу немесе аэрозольді тазартқыш құралдарды пайдаланбаңыз. Бұл жағдайда бу электрлік компоненттеріне түсіп қалуы мүмкін, нәтижесінде қысқа тұйықталуға немесе электр тоғымен зақымдануына әкелуі мүмкін.
- Ешбір жағдайда тоңазытқышты немесе оның бөліктерін (мысалы, есікшені) тіреуіш немесе тірек ретінде пайдаланбаңыз.
- Электр құрылғыларын тоңазытқыштың ішінде қолданбаңыз.
- Кескіш немесе бұрғылау құралдарын қолдана отырып, салқындатқыш агенті айналатын бөліктерге зақым келтірмеңіз. Салқындатқыш агент тесілген буландырғыштан, құбырлардан немесе беткі қабаттардан шығып, терінің тітіркендіруі мен көздің зақымдалуына әкелуі мүмкін.
- Ешбір жағдайда тоңазытқыштың желдеткіш саңылауларын жаппаңыз және бітемеңіз.
- Электрлік жабдықтарын жөндеуді тек білікті мамандар жүргізуі керек. Құзырсыз тұлғалар жасаған жөндеу тұтынушыға қауіп төндіруі мүмкін.
- Пайдалану кезінде, сондай-ақ техникалық қызмет көрсету немесе жөндеу кезінде ақаулар болған жағдайда, тиісті сақтандырғышты сөндіріп немесе қуат баусымын розеткадан шығарып, тоңазытқышты сөндіріңіз.
- Ашаны розеткадан шығарған кезінде желілік баусымын тартпаңыз.
- Күшті спиртті сусындарды мықтап жабық және тік күйінде сақтау керек.
- Тоңазытқышта жанғыш және жарылғыш заттар бар құтыларды сақтауға болмайды.
- Ерітуді тездету үшін өндірушімен ұсынылғаннан басқа механикалық құрылғыларды немесе өзге

құралдарды пайдаланбаңыз.

- Бұл электр құрал дене, сенсорлық және зияткерлік мүмкіндіктері шектеулі немесе тәжірибесі мен білімі жоқ тұлғалардың (балаларды қоса алғанда) пайдалануына арналмаған. Олар электр құралды олардың қауіпсіздігіне жауап беретін тұлғаның бақылауымен немесе оның басшылығымен ғана қолдана алады.
- Ешбір жағдайда ақаулы тоңазытқышты пайдалануға болмайды. Сұрақ туындаған жағдайда білікті маманға хабарласыңыз.
- Электрлік қауіпсіздік сіздің үйіңіздегі жерге қосу жүйесінің стандарттарына сай болған жағдайда ғана кепілдендіріледі.
- Құрылғыға жаңбыр, қар, күн немесе желдің әсер етуі электрлік қауіпсіздігі тұрғысынан қауіпті.
- Қуат баусымы зақымдалған жағдайда және т.б. өзіңізге қауіп төндірмеу үшін фирмалық қызмет көрсету орталығына хабарласыңыз.
- Ешқандай жағдайда орнату кезінде тоңазытқышты розеткаға қосуға болмайды. Бұл күрделі жарақаттарға немесе өлімге әкелуі мүмкін.
- Бұл тоңазытқыш тамақ өнімдерін сақтауға ғана тағайындалған. Оны қандай да бір басқа мақсаттар үшін қолдануға болмайды.
- Техникалық сипаттамалары бар тақтайша тоңазытқыштың ішкі қабырғасында сол жақта орналасқан.
- Ешқандай жағдайда тоңазытқышты электр қуатын үнемдейтін электрондық жүйелерге қосуға болмайды, себебі бұл оның бұзылуына әкелуі мүмкін.
- **Егер тоңазытқышта көк көмескі жарық болса, оған оптикалық құрылғылар арқылы қарамаңыз.**
- Қолмен басқарылатын тоңазытқышты электр қуаты желісінен ажыратқан кезінде, оны қайта қоспас бұрын кем дегенде 5 минут күтіңіз.
- Бұйым сатылған жағдайда, пайдалану бойынша нұсқаулық жаңа иесіне берілуі керек.
- Тоңазытқышты тасымалдау кезінде қуат баусымына зақым келтірмеңіз. Қуаттау баусымын бүгу өртке әкеп соқтыруы мүмкін. Оған ауыр заттарды қоймаңыз. Тоңазытқышты электр қуаты желісіне қосқан кезінде, ашаны дымқыл қолмен ұстамаңыз.

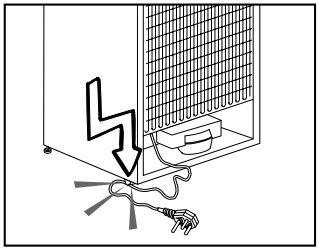

- Ешбір жағдайда тоңазытқышты электр қуаты желісінің нашар бекітілген қабырға розеткасына қосуға болмайды.
- Қауіпсіздік мақсатында тоңазытқыштың сыртқы және ішкі бөліктеріне судың кіруіне жол бермеңіз.
- Өрт немесе жарылыс қаупін болдырмау үшін тоңазытқыштың жанына пропан газы сияқты тұтанғыш газдарды бүркуге болмайды.
- Су ыдыстарын тоңазытқыштың үстіне қоймаңыз, себебі бұл электр тоғының зақымдануына немесе өртке әкелуі мүмкін.
- Тоңазытқышты шамадан тыс өнімдермен жүктемеңіз. Егер тоңазытқыш шамадан тыс жүктелген болса, есік ашылған кезінде өнімдер құлап, сізді зақымдауы немесе тоңазытқышты зақымдауы мүмкін. Заттарды тоңазытқыштың үстіне қоймаңыз, өйткені олар есікшені ашқан немесе жапқан кезінде құлап кетуі мүмкін.
- Тоңазытқышта белгілі бір температуралық жағдайларды қажет ететін заттарды, мысалы, вакциналарды, термосезгіш дәрі-дәрмектерді, ғылыми зерттеулерге арналған материалдарды және т.б. сақтауға болмайды.
- Тоңазытқыш ұзақ уақыт пайдаланылмайтын болса, электр желісінен ажырату керек. Қуат баусымын ақаулығы өртке әкеп соқтыруы мүмкін.
- Электр қуат баусымы ашасының ұштарын үнемі тазалап отыру керек;

бұл шартты сақтамау өртке әкелуі мүмкін.
- Егер реттелетін аяқтар еденге бекітілмесе, тоңазытқыш жылжуы мүмкін. Реттелетін аяқшаларды еденге бекіту тоңазытқыштың жылжуын болдырмайды.
- Тоңазытқышты жылжытқан кезінде оны тұтқадан ұстамаңыз. Әйтпесе, ол істен шығуы мүмкін.
- Тоңазытқышты орнатқан кезінде оның және басқа тоңазытқыштың немесе мұздатқыштың арасындағы қашықтық кемінде 8 см болуы керек. Әйтпесе, бүйір қабырғалары ылғалданатын болады.

Салқындатылған су таратушы бар бұйымдар үшін:

Сужеткізу желісіндегі қысым 1 бардан төмен болмауы тиіс. Сужеткізу желісіндегі қысым 8 бардан жоғары болмауы тиіс.
- • Тек ауыз суды ғана қолданыңыз.

Балалардың қауіпсіздігі

- Егер есікшенің құлпы болса, кілтін балалардың қолы жетпейтін жерде сақтау керек.
- Балаларды бақылап, оларға тоңазытқышты бүлдіруге рұқсат бермеу керек.

Денсаулық сақтау органдарының ескертуі

Егер сіздің бұйымыңыздың салқындату жүйесінде R600a болса: Бұл газ өртке қауіпті, сондықтан жұмыс кезінде және тасымалдау кезінде салқындату жүйесі мен құбыржолдарға зақым келтірмеу үшін абай болыңыз. Зақымдалған жағдайда құрылғыны өртке әкелуі мүмкін ықтимал от көздерінен алыс қойыңыз, сондай-ақ құрылғы орналасқан үй-жайды желдетіңіз.
Егер сіздің бұйымыңыздың салқындату жүйесінде R134a болса, ескертуге назар аудармаңыз.
Бұйым пайдаланатын газдың түрі тоңазытқыштың ішкі қабырғасының сол жағында орналасқан паспорт тақтайшасында көрсетілген. Кәдеге жарату мақсатында өнімді жақпаңыз.

Электр энергиясын үнемдеу жөніндегі ұсынымдар

- Тоңазытқыштың есікшені ұзақ уақыт бойы ашық қалдырмаңыз.
- Тоңазытқышқа ыстық өнімдер немесе сусындарды қоймаңыз.
- Ауа айналымын бұзбау үшін тоңазытқышты шамадан тыс жүктемеңіз.
- Тоңазытқышты күн сәулесі тікелей түсетін жерлерде немесе плита, ыдыс жуатын машина немесе жылыту радиаторы сияқты жылу көздеріне жақын жерде орнатпаңыз.
- Өнімдер бар контейнерлер жабық екенін бақылаңыз.
- Мұздату бөлімшесі бар бұйымдар үшін: егер сіз сөрені немесе жәшік алсаңыз, тоңазытқыштың мұздату бөлімшесіне өнімдердің ең көп санын салуға болады. Техникалық сипаттамаларда көрсетілген тоңазытқыштың энергия тұтынуы мұздату бөлімшесінің сөресі немесе жәшігі алынған және оған өнімдердің барынша көп саны тиелген жағдайда анықталады. Сөре мен жәшікті өнімдерді пішіні мен мөлшеріне сәйкес мұздату үшін пайдалануға болады.
- Тоңазытылған өнімдердің тоңазыту бөлімшеде еруі электр энергиясын үнемдеуді және өнімдердің сапасын сақтауды қамтамасыз етеді.

3 Орнату

Өндіруші осы нұсқаулықта келтірілген нұсқаулар сақталмаған жағдайда жауапкершілік тартпайтынын ескеріңіз.

Тоңазытқышты тасымалдау ережелері

1. Тасымалдаудың алдында тоңазытқыштан барлық өнімдерді алып шығарып, оны жуу керек.
2. Қаптаудың алдында оларды шайқалудан сақтау үшін, барлық сөрелерді, жабдықты, жемістер мен көкөністерге арналған контейнерлерді және т.б. жабысқақ таспамен берік бекіту керек.
3. Тоңазытқышты берік материалдан жасалған таспалармен және берік баулармен орау керек. Тасымалдаған кезінде қаптамада басылған ережелерді сақтау керек.

Өтінеміз, есіңізде болсын...
Материалдарды екінші өңдеу табиғатты және біздің ұлттық байлықтарымызды сақтау үшін өте маңызды. Егер сіз қаптау материалдарын қайта өңдеуге тапсырғыңыз келсе, қоршаған ортаны қорғау бойынша ұйымға немесе жергілікті билік органдарына толық ақпарат алу үшін жүгініңіз.

Пайдалануға дайындау

Тоңазытқышты пайдалануды бастар алдында келесіні таңдаңыз:

1. Тоңазытқыштың іші құрғақ па және оның артында ауа еркін айнала ала ма?
2. «Қызмет көрсету және тазарту» бөлімінде келтірілген ұсынымдарға сәйкес тоңазытқышты тазартыңыз.
3. Тоңазытқышты электр желісіне қосыңыз. Тоңазытқыштың есігін ашқан кезінде тоңазытқыштың ішкі жарықтандыру шамы жанады.
4. Компрессорды іске қосқан кезде шуыл естіледі. Сұйықтық және саңылаусыз салқындату жүйесінің ішіндегі газдар да компрессордың жұмыс істейтініне немесе істемейтініне қарамастан шуыл жасайды, бұл қалыпты жағдай болып табылады.
5. Тоңазытқыштың алдыңғы жиектері жылы болып сезінуі мүмкін. Бұл қалыпты жағдай. Конденсацияны болдырмау үшін осы жерлер қыздырылады.

Электр желісіне қосылу

Тоңазытқышты тиісті номиналдағы сақтандырғышы бар жерге тұйықталған розеткаға қосыңыз. Маңызды ескерту:

- Жергілікті нормалар мен ережелерге сәйкес қосылу керек.
- Қуат баусымын розеткаға қосу жері оңай қолжетімді болуы тиіс.
- Желідегі кернеу тоңазытқыштың сипаттамаларында көрсетілген деректерге сәйкес келуі тиіс.
- Орнатқан кезінде ұзартқыштар мен коп орынды розеткаларды қолдануға тыйым салынады.

⚠ Қуат баусымы зақымдалған жағдайда оны білікті электрші ауыстыруы керек.
⚠ Жарамсыз электр аспабын пайдалануға тыйым салынады! Бұл электр тоғымен зақымдануға әкеп соқтыруы мүмкін.

Қаптаманы кәдеге жарату

Қаптау материалдары балалар үшін қауіпті болуы мүмкін. Қаптау материалдарын балалардың қолы жетпейтін жерде сақтаңыз немесе қалдықтарды кәдеге жарату ережелеріне сәйкес сұрыптап, оларды кәдеге жаратыңыз. Оларды әдеттегі тұрмыстық қалдықтармен бірге кәдеге жаратпаңыз. Тоңазытқыштың қаптамасы екінші рет қайта өңделуі тиіс материалдардан өндірілген.

Ескі тоңазытқышты кәдеге жарату

Ескі аспапты кәдеге жарату экологиялық қауіпсіз тәсілмен орындалуы тиіс. Аспапты кәдеге жарату туралы мәліметтерді ресми дилерден немесе тұрғылықты жеріңіз бойынша қалдықтарды жинау пунктінде алуға болады.
Тоңазытқышты кәдеге жаратудың алдында қуат баусымын кесіп алып, балаларға қауіпті жағдайларды болдырмау үшін есікшедегі құлыптарды (бар болса) сындыру керек.

Орналастыру және орнату

⚠ Егер тоңазытқыш орнатылатын орынжайдың есігі жеткілікті түрде кең болмаса, тоңазытқыштың есікшелерін алып тастап, есікке бүйір жағымен енгізуге болады. Есікшелерін алып тастау үшін, фирмалық сервис орталығына жүгініңіз.

1. Тоңазытқышты қолдануға ыңғайлы жерде орнатыңыз.
2. Тоңазытқышты тікелей күн сәулесінен қорғалған, жылу көздерінен және жоғары ылғалдылықтан алшақ жерлерде орнату керек.
3. Барынша тиімді жұмысы үшін тоңазытқыштың айналасында қажетті желдетуді қамтамасыз ету қажет. Егер тоңазытқыш текшеге орнатылса, төбеге және қабырғаларға дейінгі ең аз қашықты кемінде 5 см болуы тиіс. Кілем жабынына орнатқан кезде тоңазытқышты еденнен 2,5 см-ге көтеру керек.
4. Тоңазытқышты тегіс жабынға орнату керек, әйтпесе діріл туындай алады.
5. Тоңазытқыш орналасқан бөлменің температурасы 10°C-тан төмен болмауы керек.

Ішкі жарықтандыру шамын ауыстыру

Тоңазытқыштың жарықтандыру шамын ауыстыру үшін авторизацияланған сервис орталығына хабарласыңыз. Осы бұйымда қолданылатын шам (дар) орынжайларды тұрмыстық жарықтандыруға жарамайды. Бұл шам қауіпсіздік пен ыңғайлылығын қамтамасыз ету үшін пайдаланушы өнімдерді тоңазыту/мұздату камераға орналастырған кезінде жарықтандыруға арналған. Бұл аспапта қолданылатын шамдар -20°C-тан төмен температура сияқты экстремалды физикалық жағдайларға төтеп беруі керек.

Есіктерді қайта ілу

Көрсетілген әрекеттерді көрсетілген тізбектілікпен орындаңыз.

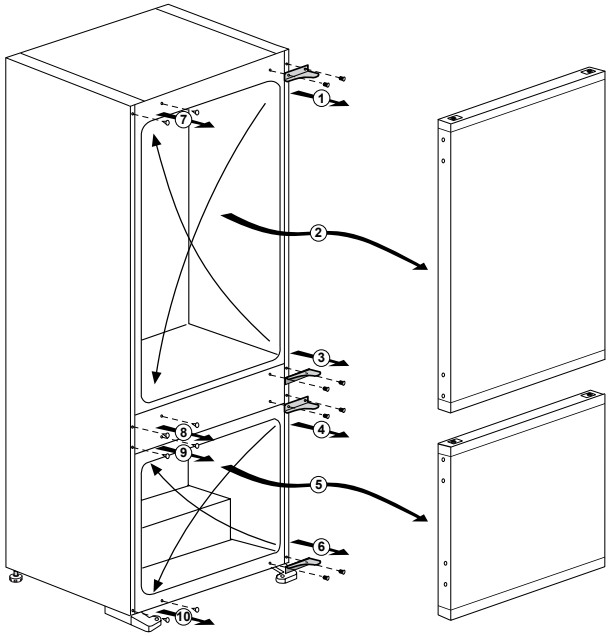

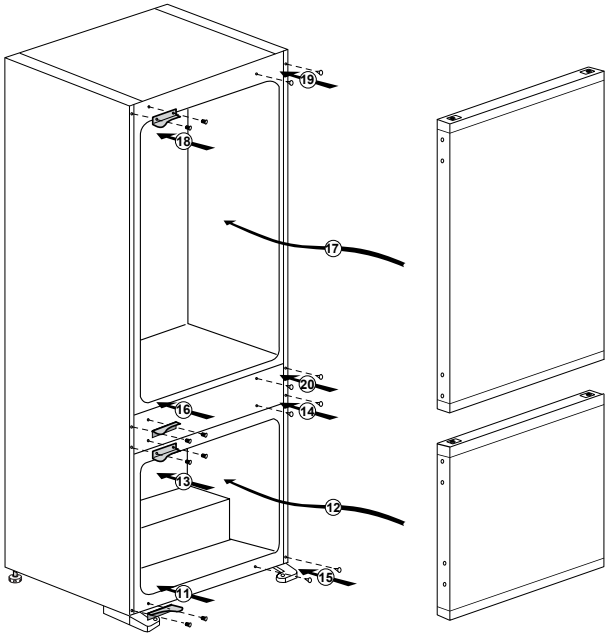

4 Дайындық

- Тоңазытқышты тікелей күн сәулесі түспейтін жерлерде, пісіру панельдері, плиталар, орталық жылыту батареялары мен пештер сияқты жылу көздерінен кемінде 30 см қашықтықта және электр плиталардан кемінде 5 см қашықтықта орнату керек.
- Тоңазытқыш орнатылатын орынжайдағы ауа температурасы кемінде 10°C болуы тиіс. Тоңазытқышты барынша төмен температурада қолдану осы шарттарда оның төмен тиімділігіне байланысты ұсынылмайды. Тоңазытқыштың ішін таза күйінде ұстаңыз.
- Егер екі тоңазытқыш бір-бірінің жанында орнатылса, онда олардың арасындағы қашықты кемінде 2 см болуы тиіс.
- Тоңазытқышты бірінші рет қосқан кезде жұмысының алғашқы алты сағаты ішінде міндетті түрде келесі ережелерді орындаңыз.
  - Есікшені тым жиі ашпаңыз.
  - Тоңазытқышқа өнімдерді салмаңыз.
  - Тоңазытқышты электр желісінен ажыратпаңыз. Егер электр энергиясын сөндіруге сіз себеп болмасаңыз, «Ақауларды жою бойынша ұсынымдар» бөліміндегі нұсқауларды қараңыз.
- Фирмалық қаптамасы мен қабықшасын аспапты кейінгі тасымалдау жағдайына сақтау керек.

5 Тоңазытқышты пайдалану ережелері

Басқару панелі

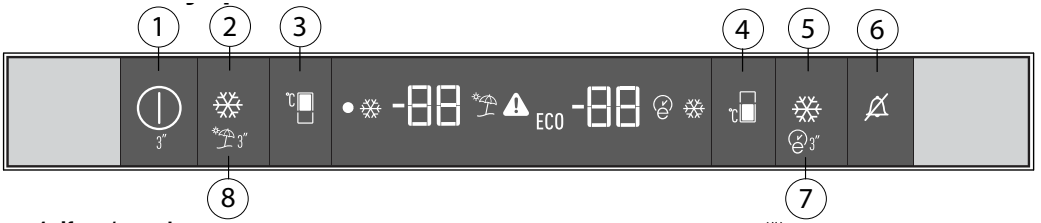

1. Қосу/сөндіру индикаторы
Тоңазытқышты қосу немесе сөндіру үшін қосу/сөндіру батырмасын басыңыз да, шамамен 3 секунд ішінде ұстап тұрыңыз. Егер тоңазытқыш сөндірулі болса, таңба (●) жанады Барлық басқа таңбалар жанбайды.

2. Жылдам салқындату режимінің батырмасы
Бұл батырманың (❄) екі атқарымы бар. Жылдам Салқындату атқарымын іске қосу немесе сөндіру үшін - батырманы басыңыз. Жылдам салқындату индикаторы сөніп, ал тоңазытқыш қалыпты жұмыс режиміне оралады.

Тоңазыту бөлімшесіне орналастырылған өнімдерді тез салқындату қажет болған кезінде жылдам салқындату режимін қолданыңыз. Егер сіз балғын өнімдердің көп мөлшерін салқындатуды қажет етсеңіз, өнімдерді тоңазытқышқа салмас бұрын осы режимді алдын-ала қосыңыз.
Егер сіз жылдам салқындату атқарымын тоқтатпасаңыз, ол 1 сағаттан кейін немесе тоңазыту бөлімшесінде қажетті температура мәніне жеткенде автоматты түрде тоқтатылады. Бұл атқарым электр қуаты сөндірілгеннен кейін қуат көзін қалпына келтірілген кезде қайта жаңартылмайды.

3. Тоңазыту камерада температураны реттеу батырмасы
Тоңазыту камерасының температурасын сәйкесінше 8, 7, 6, 5, 4, 3, 2, 8 ... етіп орнату үшін осы батырманы (🌡) басыңыз. Тоңазыту бөлімшесіне қажетті температураны орнату үшін осы батырманы басыңыз.

4. Мұздату бөлімшесінің температурасын теңшеу батырмасы
Мұздату камераның температурасын -18, -19, -20, -21, -22, -23, -24, -18 ... күйіне қою үшін осы батырманы (🌡) басыңыз (басыңыз және қайта жіберіңіз). Мұздату камераға қажетті температураны орнату үшін осы батырманы басыңыз.

5. Жылдам мұздату атқарымының батырмасы
Жылдам мұздату режимін қосу немесе сөндіру үшін осы батырманы (❄) басыңыз. Режимді қосқан кезінде мұздату камерасы төменгі деңгейге дейін салқындатылады

Мұздату камераға салынған өнімдерді жылдам мұздату қажет болған кезінде Жылдам Мұздату режимін қолданыңыз. Егер сіз балғын өнімдердің көп мөлшерін мұздатуды қажет етсеңіз, тағамды мұздату бөлімшесіне салмас бұрын осы режимді алдын-ала қосыңыз.
Егер сіз жылдам мұздату атқарымын тоқтатпасаңыз, ол **25 сағаттан** кейін немесе мұздату бөлімшесінде қажетті температура мәніне жеткен кезінде автоматты түрде тоқтатылады. Бұл атқарым электр қуаты сөндірілгеннен кейін қуат көзін қалпына келтірілген кезде қайта жаңартылмайды.

6. Ескертпені сөндіру
Қуаттың істен шығуы / жоғары температура сигналдауы іске қосылса, мұздату камерадағы тағамның күйін тексергеннен кейін, ескерту бейнелеуін тоқтату үшін сигналдауын түсіру батырмасын (🔕) басыңыз.

7. Eco-Fuzzy атқарымы
Eco-Fuzzy режимін қосу үшін Eco-Fuzzy батырмасын 3 секунд басыңыз (🕒). Бұл жағдайда тоңазытқыш ең үнемді қуат тұтыну режиміне кем дегенде 6 сағатқа ауысады және режим индикаторы (🕒) қосылады. Eco fuzzy үнемдеу функциясын сөндіру үшін eco fuzzy батырмасын 3 секунд басып ұстап тұрыңыз. Бұл индикатор тоңазытқыштың есіктері жабық болған жағдайда Eco Fuzzy режимінің 6 сағат жұмысынан кейін қосылады. Мұздату бөлімшесіндегі температура -18°C-қа орнатылған кезінде **ECO** индикаторы қосылады.

8. Уақытша сөндіру атқарымы
«Босату» режимін қосу үшін (3") батырмасын 3 секундқа басыңыз, содан кейін уақытша сөндіру атқарымының индикаторы (3") жанады. Осы режимді қосқан кезде тоңазыту бөлімшесінің индикаторында «- -» таңбалары көрсетіледі, бұл ретте тоңазыту бөлімшесінде салқындату жүргізілмейді. Егер бұл атқарым іске қосылған болса, өнімдерді тоңазыту бөлімшесінде сақтауға болмайды.

Басқа бөлімшелер олар үшін белгіленген температураға сәйкес салқындатылатын болады. Осы режимнен шығу үшін **Босату** батырмасын қайтадан басыңыз.

Қосарланған салқындату жүйесі
Бұл тоңазытқыш екі тәуелсіз салқындату жүйесімен жабдықталған – балғын өнімдер камерасына және мұздату камерасына арналған. Осылайша, балғын өнімдер камерасының ауасы мұздату камераның ауасымен араласпайды. Екі тәуелсіз салқындату жүйесін қолдану арқылы осы тоңазытқыштағы салқындату жылдамдығы басқа тоңазытқыштарға қарағанда әлдеқайда жоғары. Бөлімшелердегі иістер араласпайды. Сонымен қатар, камераларды бөлек еріту арқылы электр қуатын қосымша үнемдеуге қол жеткізіледі.

Еріту

A) Тоңазытқыш камерасы
Тоңазытқыштың камерасы автоматты түрде ериді. Еріген су ағызу түтікшесі арқылы аспаптың артқы жағында орналасқан сақтау ыдысына ағып кетеді. Еріген су электр баусымдарына немесе еденге түспеуі үшін түтікшенің ұшы әрқашан компрессорға орнатылған еріген суды жинауға арналған ыдыстың ішінде екеніне көз жеткізіңіз.
B) Мұздату камерасы
NO FROST үлгілерінің ерітуі **толығымен автоматты түрде жасалады. Пайдаланушы тарапынан ешқандай араласу қажет емес. Компрессорда орналасқан тартпада су жиналады. Компрессордан келетін жылу әсерінен су буланып кетеді.**
Назар аударыңыз!
Мұздату бөлімшесінде және балғын өнімдерге арналған бөлімшесіндегі желдеткіштер, суық ауа айналымын қамтамасыз етеді. Ешбір жағдайда торға бөгде заттарды салмаңыз. Балаларға балғын өнімдерге арналған желдеткішпен және мұздату бөлімшесінің желдеткішімен ойнауға рұқсат бермеңіз. Тоңазытқышта тез тұтанатын газ-ығыстырғышы бар заттарды (мысалы, мөлшерлегіштер, аэрозоль баллондары және т. б.) немесе жарылыс қаупі бар заттарды сақтамаңыз. Сөрелерді ауа айналымына кедергі келтіретін қорғаныс материалдарымен жаппаңыз. Балаларға тоңазытқышпен ойнауға немесе реттегіштерге қол тигізуге рұқсат бермеңіз.
Тоңазытқыштың жақсы өнімділігін қамтамасыз ету үшін желдеткіштің торларын жаппаңыз. Желдеткіштердің бұғатталмауын (тоқтатылуын) немесе өнімдермен немесе қаптамамен жабылуын қамтамасыз етіңіз. Бұғаттау (тоқтату) немесе желдеткіштің жұмысына кедергі жасау мұздату бөлімшесінде температураның жоғарылауына (ерітуіне) әкелуі мүмкін.

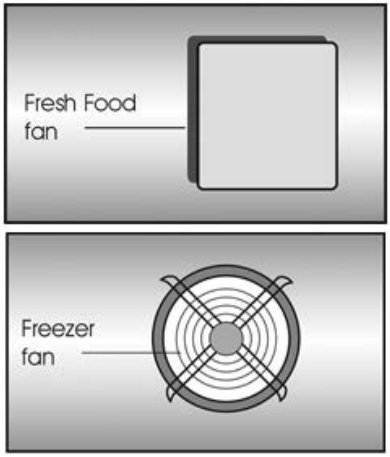

Нөлдік температураның камерасы

Бұл камера қажет болған жағдайда мұздатылған өнімдерді (ет, балық, құс еті және т.б.) баяу ерітуге арналған. Нөлдік температураның камерасы – тоңазытқышта сүт өнімдерін (ірімшік, май), ет, балық немесе құс етін сақтауға арналған ең суық жер; оған көкөністер мен жемістерді қоюға болмайды.

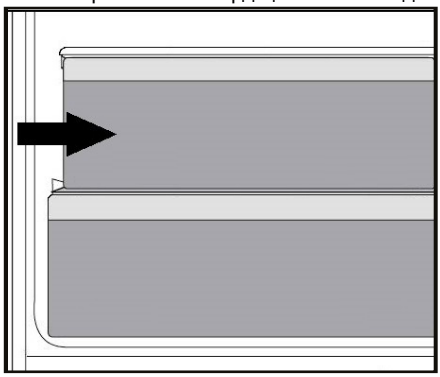

6 Қызмет көрсету және тазарту

⚠ Ешқандай жағдайда тазарту үшін бензин, бензол немесе ұқсас заттарды пайдаланбаңыз.

⚠ Тазалау алдында өнімді электр желісінен ажыратуды ұсынамыз.

ⓘ Тазалау үшін өткір қажағыш құралдарды, сабынды, тұрмыстық тазартқыш құралдарды, жуғыш заттарды және балауыз политураны пайдаланбаңыз.

ⓘ Бұйымның корпусын жылы сумен жуып-шайыңыз, содан кейін құрғатып сүртіңіз.

ⓘ Бұйымның ішкі бетін ас сода ерітіндісіне суланған жақсы сығылған шүберекпен сүртіңіз (жарты литр суға 1 шай қасық) және құрғатып сүртіңіз.

⚠ Шамның корпусына және басқа электр компоненттеріне судың түсуіне жол бермеңіз.

⚠ Егер тоңазытқыш ұзақ уақыт пайдаланылмайтын болса, қуат баусымын ажыратыңыз, барлық өнімдерді шығарып алыңыз, тазалаңыз және есікшені ашық қалдырыңыз.

ⓘ Есікшенің тығыздағышының тамақ бөлшектерімен ластанғанын үнемі тексеріп отырыңыз.

ⓘ Есікшедегі сөрелерді алып тастау үшін оларды толығымен босатыңыз, содан кейін жай көтеріңіз.

Пластмассалық беткі қабаттарды қорғау

- Сұйық майды немесе май қосылған өнімдерді мұздату камерада ашық контейнерлерде сақтамаңыз, себебі олар пластикалық беттерді зақымдауы мүмкін. Егер май ағып кетсе немесе пластмасса бетіне төгілсе, оны жедел тазалап, жылы сумен жуып шайыңыз.

7 Ақаулықты жою бойынша ұсынымдар

Сервис орталығына жүгінбес бұрын, осы тізімді қарап шығыңыз. Бұл уақытыңызды және ақшаңызды үнемдеуге көмектеседі. Төменде өндірістің немесе материалдардың ақаулары болып табылмайтын жиі кездесетін мәселелер келтірілген. Осында сипатталған кейбір атқарымдар сіздің үлгіңізде болмауы мүмкін.

Тоңазытқыш жұмыс істемейді.
• Тоңазытқыш желіге дұрыс қосылған ба? Ашаны электр жүйенің розеткасына салыңыз. • Тоңазытқыш немесе негізгі сақтандырғыш қосылған розетканың сақтандырғышы жанып кетті ме? Сақтандырғышты тексеріңіз.
Тоңазытқыштың (MULTI ZONE, COOL CONTROL және FLEXI ZONE) бөлімшесінің бүйір қабырғасындағы конденсация.
• Қоршаған ортаның температурасы тым төмен. Есікшені жиі ашу және жабу. Бұйым жоғары ылғалдылық жағдайында жұмыс істейді. Сұйықтығы бар өнімдерді ашық контейнерлерде сақтау. Есікшесі мықтап жабылмаған. • Термостатты аса төмен температураға ауыстырыңыз. • Есікше ашық тұрған немесе оны жиі ашатын кезеңдерді азайтыңыз. • Ашық контейнерлерде сақталған өнімдерді қолайлы материалмен жабыңыз. • Конденсатты құрғақ шүберекпен құрғатыңыз және оның қайтадан пайда болғанын тексеріңіз.
Компрессор жұмыс істемейді.
• Компрессордың термиялық қорғанысы күтпеген қуат сөндірілген кезде немесе аспапты сөндірген кезде жұмыс істей алады, өйткені салқындату жүйесіндегі салқындатқыш агенттің қысымын тұрақтандыруға уақыт жоқ. • Тоңазытқыш шамамен 6 минуттан кейін жұмыс істей бастайды. Егер осы уақыттан кейін тоңазытқыш жұмыс істемеген болса, сервистік орталығына хабарласыңыз. • Тоңазытқыш еріту режимінде тұр. Автоматты еріту тоңазытқышы үшін бұл қалыпты жағдай. Еріту мезгілмен жүргізіледі. • Тоңазытқыш электр желісінің розеткасына қосылмаған. Аша электр желінің розеткасына берік қосылғанына көз жеткізіңіз. • Температура дұрыс реттелген бе? Электр қуатын беруді бұзу. Электр қуатының жеткізушісіне жүгініңіз.

Тоңазытқыш өте жиі қосылады немесе өте ұзақ жұмыс істейді.
• Сіз бұрын қолданғаннан жаңа тоңазытқышыңыз үлкенірек болуы мүмкін. Бұл әбден қалыпты жағдай – үлкен тоңазытқыштар ұзақ уақыт бойы жұмыс істейді. • Мүмкін бөлмедегі температура жоғары. Бұл әбден қалыпты жағдай. • Тоңазытқыш жақында қосылған немесе жаңа ғана жүктелген болуы мүмкін. Тоңазытқышты толық салқындату бірнеше сағатқа созылуы мүмкін. • Мүмкін жақында тоңазытқышқа ыстық өнімдердің көп мөлшері салынған шығар. Ыстық өнімдердің болуына байланысты тоңазытқыш қажетті сақтау температурасына жету үшін ұзақ жұмыс істейді. • Есікшелер жиі ашылуы немесе ұзақ уақыт бойы ашық қалуы мүмкін. Тоңазытқышқа жылы ауа түскен кезде ол ұзақ жұмыс істейді. Есікшелерді жиі ашпаңыз. • Мұздату немесе тоңазыту бөлімшесінің есікшесі тығыздап жабылмаған. Есікшелердің тығыздап жабылғандығын тексеріңіз. • Тоңазытқыш өте төмен температураға реттелген. Тоңазытқышта жоғары температураны орнатыңыз және белгіленген температураға жеткеніне дейін күтіңіз. • Тоңазыту немесе мұздату бөлімшесі есікшесінің тығыздауышы ластанған, тозған, жыртылған немесе дұрыс орнатылмаған болуы мүмкін. Тығыздауышты тазартыңыз немесе ауыстырыңыз. Зақымдалған немесе жыртылған тығыздағыштың арқасында тоңазытқыш ағымдағы температураны ұстап тұру үшін ұзақ жұмыс істейді.
Мұздату бөлімшедегі температура тым төмен, ал тоңазыту бөлімшесіндегі температура жеткілікті.
• Мұздату бөлімшесінің температурасы өте төмен мәнге орнатылған. Мұздату бөлімшесінде аса жоғары температураны орнатыңыз және жұмысты тексеріңіз.
Тоңазыту бөлімшедегі температура тым төмен, ал мұздату бөлімшесіндегі температура жеткілікті.
• Тоңазыту бөлімшесінің температурасы өте төмен мәнге орнатылған. Тоңазыту бөлімшесінде аса жоғары температураны орнатыңыз және жұмысты тексеріңіз.
Тоңазыту бөлімшесінің жылжымалы контейнерлеріндегі өнімдер қатып қалады.
• Тоңазыту бөлімшесінің температурасы өте төмен мәнге орнатылған. Тоңазыту бөлімшесінде аса жоғары температураны орнатыңыз және жұмысты тексеріңіз.
Тоңазыту мен мұздату бөлімшесіндегі температура тым жоғары.
• Тоңазыту бөлімшесінің температурасы өте жоғары мәнге орнатылған. Тоңазыту бөлімшесіндегі температура мұздату бөлімшесіндегі температураға әсер етеді. Тоңазыту немесе мұздату бөлімшесінде температураны қажетті температура деңгейіне жеткеніне дейін өзгертіңіз. • Мүмкін есікше мықтап жабылмаған шығар. Есікшені тығыз жабыңыз. • Мүмкін жақында тоңазытқышқа ыстық өнімдердің көп мөлшері салынған шығар. Тоңазыту немесе мұздату бөлімшесі қалаған температураға жеткеніне дейін күтіңіз. • Мүмкін жақында тоңазытқыш желіге қосылған шығар. Тоңазытқыштың үлкен мөлшеріне байланысты толық салқындату үшін біраз уақыт қажет болады.

Тоңазытқыштан механикалық сағаттардың тоқылдауына ұқсас шу шығады.
• Бұл шу тоңазытқыштың электромагниттік клапанының жұмысынан туындаған. Ол • салқындатуды орындайтын салқындатқыш агенттің салқындату немесе мұздату температурасы белгіленген тоңазытқыштың бөлімшелері арқылы өтуін қамтамасыз етеді. Бұл қалыпты және жарамсыздық болып табылмайды.
Тоңазытқыштың жұмыс істеп тұрған кезінде шу деңгейі көтеріледі.
• Бұйымның жұмыс сипаттамалары қоршаған орта температурасының өзгеруіне байланысты өзгеруі мүмкін. Бұл қалыпты жағдай және ақаулық емес.
Діріл немесе шуыл.
• Еден тегіс емес немесе қатты емес. Тоңазытқыш ақырын қозғалады және бұл ретте дірілдейді. Еден тегіс және бұйымның салмағын ұстап тұру үшін жеткілікті төзімді екеніне көз жеткізіңіз. • Шу тоңазытқыштың үстінде орналасқан заттар тудыруы мүмкін. Осындай заттарды тоңазытқыштан алып тастау керек.
Төгілген немесе шашыраған сұйықтықтың шуы естіледі.
• Сұйықтық пен газдың шығыны бұйымның жұмыс қағидаттарына сәйкес өзгереді. Бұл қалыпты жағдай және ақаулық емес.
Желдің шуылына ұқсас шуыл естіледі.
• Тоңазытқышты тиімді салқындату үшін ауа беру құрылғылары (желдеткіштер) қолданылады. Бұл қалыпты жағдай және ақаулық емес.
Тоңазытқыштың ішкі қабырғаларында ылғалдың конденсациясы.
• Ыстық және ылғалды ауа-райы мұздың болуына және ылғалдың конденсациясына әсер етеді. Бұл қалыпты жағдай және ақаулық емес. • Есікшелер ашық. Есікшелердің соңына дейін жабылғанына көз жеткізіңіз. • Мүмкін есікшелер өте жиі ашылған немесе есікше ұзақ уақыт ашық тұрған шығар. Есікшені жиі ашпаңыз.
Ылғал тоңазытқыштың сыртында немесе есікшелердің арасында пайда болуы.
• Осының себебі ылғалды ауа-райында болуы мүмкін. Ылғалды ауа-райында бұл қалыпты жағдай. Ылғалдылық төмендеген кезінде конденсация жоғалады.
Тоңазытқыш ішіндегі жағымсыз иіс.
• Тоңазытқыштың ішін тазалау керек. Тоңазытқышты жылы суға немесе газдалған суға малынған ысқышпен сүртіңіз. • Кейбір контейнерлер немесе қаптама материалдар иіс көзі болуы мүмкін. Басқа контейнерді немесе басқа маркалы қаптама материалды қолданыңыз.
Есікше (есікшелер) жабылмайды.
• Тағам өнімдерінің қаптамалары есікшенің жабылуына кедергі келтіруі мүмкін. Есікшенің жабылуына кедергі жасайтын қапталған өнімдердің орнын ауыстырыңыз. • Мүмкін, тоңазытқыш тік емес күйінде тұрған шығар, бұл кез келген жылжыту кезінде дірілдеуге әкеледі. Реттегіш бұрандаларын реттеңіз. • Еден тегіс емес немесе қатты емес. Еденнің тегіс екеніне және тоңазытқыштың салмағын көтере алатындығына көз жеткізіңіз.
Жемістер мен көкөністерге арналған контейнерлер жабысып қалды.
• Мүмкін өнімдер контейнердің жоғарғы жағына жанасып тұр. Өнімдерді контейнерге салыңыз.

Техникалық сипаттамалары	
Энергетикалық тиімділік класы	A+
Қорғаныс класы	1
Қорғаныс дәрежесі	IP 42

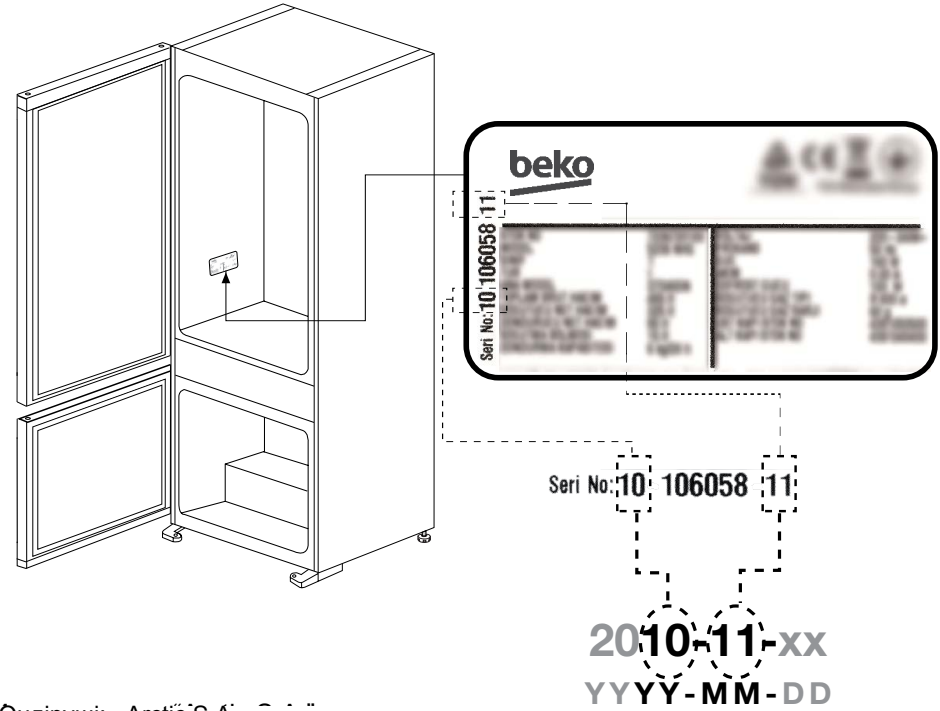

Өндіруші: «Arctic S.A.»
Заңды мекенжайы: 135200, 13 Дечембрие к-сі, 210, Гаести, Румыния.
Румынияда өндірілген
РФ аумағындағы импорттаушы:
«БЕКО» ЖШҚ, Ресей, 601021, Владимир облысы, Киржач ауданы, Першинское Ауылдық елді мекеннің муниципалдық құрылымы, Федоровское ауылы, Сельская к-сі, 49-үй

Сіз өнімді сертификаттау туралы 8-800-200-23-56 Жедел желісіне қоңырау шалып, ақпаратты нақтылай аласыз

Өндіру күні өнімдегі заттаңбада көрсетілген өнімнің сериялық нөміріне қосылған, атап айтқанда: сериялық нөмірдің алғашқы екі саны өндіру жылын, ал соңғы екі - өндіру айын білдіреді. Мысалы, «10-100001-05» аспаптың 2010 жылдың мамыр айында өндірілгенін білдіреді. Өндіруші электр құралдың құрастырымы, дизайнына және жиынтықтылауына өзгерістер енгізу құқығын өзіне қалдырады.