Инструкция по сборке офисного кресла (MC-G715N-H)

1	2	3	4	5	6	7	8	9	10	11
 1 шт.	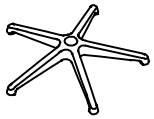 1 шт.	 5 шт.	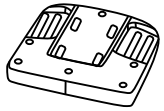 2 шт.	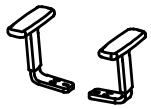 1 шт.	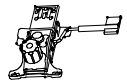 1 шт.	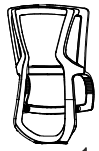 1 шт.	 1 шт.	 Винт М6х35мм + Шайба 7,5х15мм 6 шт.	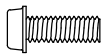 Винт М6х40 мм 4 шт.	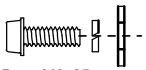 Винт М8х25 мм + Шайба гровер 9мм + Шайба 9х20мм 3 шт.

12	13	14
 2 шт.	 1 шт.	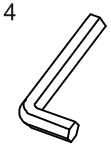 1 шт.

1 шаг

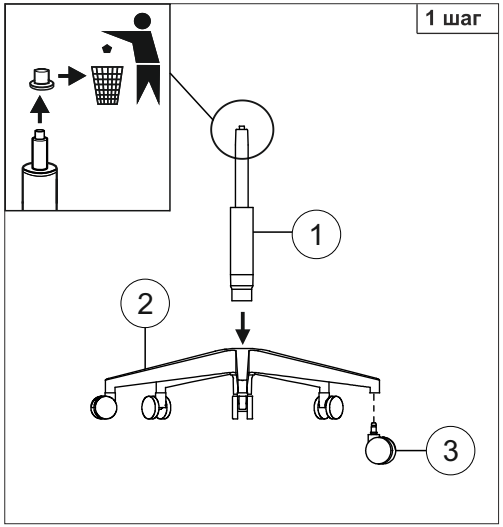

2 шаг

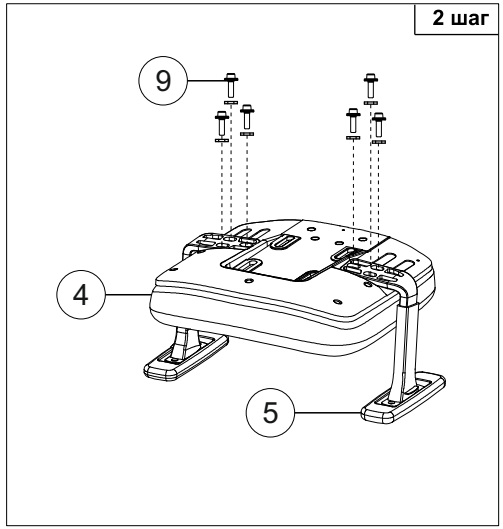

3 шаг

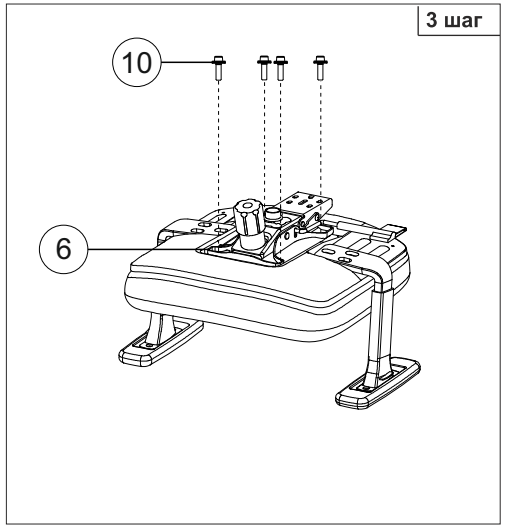

4 шаг

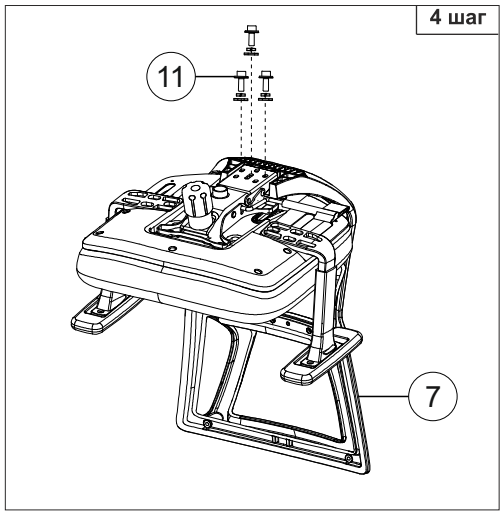

5 шаг



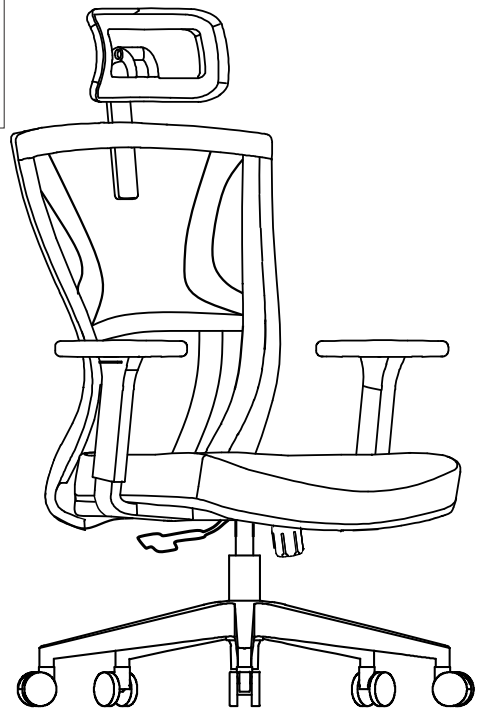

<u>Примечание:</u> Шаг 1. Снять защитный колпачок с газлифта, в случае его наличия.

Инструкция по эксплуатации

Уважаемый покупатель!

Стулья и кресла предназначены для использования в общественных и жилых помещениях. Сохранность изделий и продолжительность их эксплуатации зависят от правильного обращения и своевременного ухода за ними.

Для увеличения срока службы изделия необходимо соблюдать следующие простые правила эксплуатации:

- При доставке в холодное время года (температура ниже 0°С) приступайте к сборке изделия спустя 2 часа после его нахождения в помещении с комнатной температурой во избежание трещин пластика и нормальной работы газпатрона;
- Кресла и стулья должны эксплуатироваться в проветриваемом помещении при температуре воздуха не менее +10°С и относительной влажности 60-70%;
- При сборке строго соблюдайте порядок, указанный в прилагаемой инструкции по сборке;
- Ограничение по весу пользователя 120 кг;
- Избегайте прямого воздействия солнечных лучей, размещения вблизи отопительных приборов, сырых и холодных стен во избежание ухудшения внешнего вида и эксплуатационных свойств (появление пятен, пережог кожи, ускорение старения обивочного материала);
- Крепление частей кресла (спинка, подлокотники) требует регулярного осмотра, при необходимости винты следует подтянуть;
- Не вставайте ногами на сиденье стула или кресла, это может привести к падению и получению травмы.
- Для очистки изделия используйте сухую или слегка влажную х/б ветошь или губку. При применении чистящих средств рекомендуем предварительно испробовать используемое чистящее средство на маленьком участке в незаметном месте изделия и убедиться в отсутствии дефектных пятен. Для чистки изделия не допускается применение органических растворителей.
- Категорически запрещается самостоятельная разборка пневмоцилиндра.

Перед первой эксплуатацией кресла необходимо проверить работоспособность всех механизмов.

Срок гарантии изделия 24 мес.
Срок службы изделия 36 мес.
Декларация о соответствии ЕАЭС N RU Д-CN.PA10.B.96236/24
Срок действия с 28.11.2024 по 27.11.2029

Регулировки кресла

