defender

TRIFLES MAKE PERFECTION

# UCA-21

## Car charger

## Operation manual




IP20 RoHS CE 21 PAP

www.defender-global.com

## 1. CONNECTION

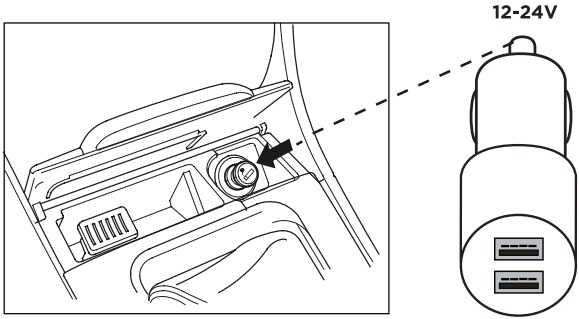


## 2. CHARGING YOUR MOBILE DEVICE

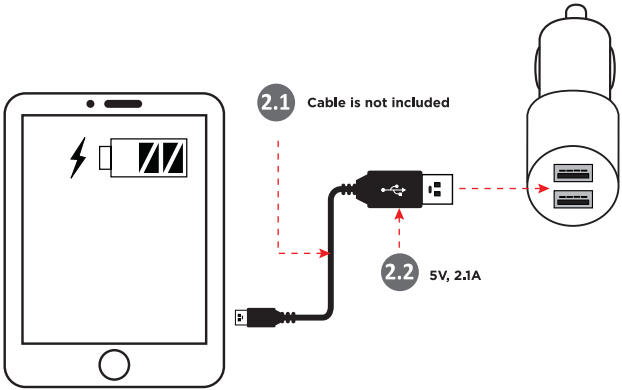

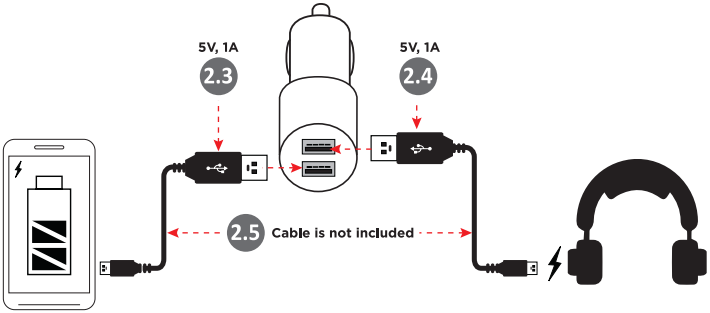


**CZ**

**❶ SPOJENÍ**

**❷ NABÍJENÍ MOBILNÍHO ZAŘÍZENÍ**

2.1 Kabel není součástí dodávky
2.2 5 V, 2,1 A.
2.3 5 V, 1 A.
2.4 5 V, 1 A.
2.5 Kabel není součástí dodávky

**PL**

**❶ POŁĄCZENIE**

**❷ ŁADOWANIE URZĄDZENIA MOBILNEGO**

2.1 Kabel nie jest dołączony
2.2 5 V, 2,1 A.
2.3 5 V, 1 A.
2.4 5 V, 1 A.
2.5 Kabel nie jest dołączony

**RU**

**❶ ПОДКЛЮЧЕНИЕ**

**❷ ЗАРЯДКА МОБИЛЬНОГО УСТРОЙСТВА**

2.1 Кабель в комплект поставки не входит
2.2 5V, 2.1A
2.3 5V, 1A
2.4 5V, 1A
2.5 Кабель в комплект поставки не входит

**SVK**

**❶ SPOJENIE**

**❷ NABÍJANIE MOBILNÉHO ZARIADENIA**

2.1 Kábel nie je súčasťou balenia
2.2 5V, 2,1A
2.3 5V, 1A
2.4 5V, 1A
2.5 Kábel nie je súčasťou balenia

**UKR**

**❶ ПІДКЛЮЧЕННЯ**

**❷ ЗАРЯДКА МОБІЛЬНОГО ПРИСТРОЮ**

2.1 Кабель не входить у комплект
2.2 5 В, 2,1 А
2.3 5 В, 1 А
2.4 5 В, 1 А
2.5 Кабель не входить у комплект

# CZ AUTONABÍJEČKA | NÁVOD NA POUŽITÍ

**Prohlášení o shodě.** Statické, elektrické nebo vysokofrekvenční pole (rádiová zařízení, mobilní telefony, mikrovlnné trouby, elektrostatické výboje) mohou ovlivnit fungování tohoto zařízení. V případě rušení zvyšte vzdálenost od zařízení způsobujícího rušení.

**Ochrana životního prostředí.** Evropská směrnice 2002/96/EG a 2006/66/EU ustanovujete následující: Elektrická a elektronická zařízení stejné jako baterie nepatří do domovního odpadu. Spotřebitel se zavazuje odevzdat všechna zařízení a baterie po uplynutí jejich životnosti do příslušných sběren. Podrobnosti stanoví zákon příslušné země. Symbol na produktu, návod k obsluze nebo balení na toto poukazuje. Recyklací a jinými způsoby zužitkování přispíváte k ochraně životního prostředí.

**Podmínky pro bezpečné a účinné použití výrobku. Bezpečnostní opatření:**

1. Používejte výrobek pouze k stanovenému účelu použití.
2. Nerozebírejte. Tento výrobek neobsahuje žádné součásti, které byste mohli opravovat. Pro údržbu a výměnu vadného výrobku obraťte se na společnost prodejce nebo na autorizované servisní středisko Defender. Když produkt přebíráte, zkontrolujte, zda je celistvý a zda uvnitř nejsou volně se pohybující objekty.
3. Není vhodné pro děti do 3 let. Tento výrobek může obsahovat malé součásti.
4. Ne dopouštějte zásahu vlhy na výrobek a dovnitř. Neponořujte výrobek do kapalin.
5. Nevystavujte výrobek vibracím a mechanickému zatížení, které by mohly způsobit mechanické poškození výrobku. V případě mechanického poškození na výrobek se nevztahuje žádná záruka.
6. V případě viditelných poškození tento výrobek nepoužívejte. Nepoužívejte zjevně vadný výrobek.
7. Nepoužívejte při teplotách nad nebo pod doporučenou teplotou (viz Návod k použití), při vzniku kondenzované vlhkosti a v agresivním prostředí.
8. Neberte ústy.
9. Nepoužívejte výrobek pro průmyslové, lékařské a výrobní účely.
10. Pokud se přeprava zboží provádí při nízkých teplotách, před použitím nechte zboží ohřát v teplé místnosti (+ 16–25 °C) po dobu 3 hodin.
11. Vypněte výrobek pokaždé, když neplánujete jej použít pro delší dobu.
12. Nepoužívejte výrobek při řízení vozidla, pokud výrobek je rušivý, a v případech, když vypnutí zařízení je stanoveno zákonem.

**Vlastnosti** • Ochrana proti přetížení a zkratu

**Technické parametry** • Nabíjení: od palubní sítě automobilu • Výstupní konektory: 2 x USB • Maximální výstupní proud: 2100 mA • Vstupní napětí: 12–24 V • Indikátor nabíjení: ne • Výstupní proud: USB 1 — 2100 mA, USB 2 - 2100 mA • Korpusový materiál: ABS + kov • Barva: šedá metalíza + černá

Dovozce: Defender Technology OÜ, Betooni str 11, 11415, Tallinn, Estonia.

Výrobce: China Electronics Shenzhen Company. Address: 35/F, Block A, Electronics Science & Technology Building, Shennan Zhonglu, Shenzhen, China. Doba použitelnosti neomezená. Životnost — 2 roky. Datum výroby: viz obal. Výrobce si vyhrazuje právo na změnu konfigurace a technických charakteristik uvedených v této příručce. Nejnovější a úplná verze příručky je k dispozici na www.defender-global.com

Vyrovbeno v Číně.

# EN CAR CHARGER | OPERATION MANUAL

**Declaration of Conformity.** Operation of device (devices) may be affected by strong static, electrical or high-frequency fields (radio installations, mobile telephones, microwaves, electrostatic discharges)/ If occurs, Try increasing the distance from the devices causing the interface.

**Disposal of batteries, electrical and electronic equipment**

This sign on the product, its batteries or package indicates that the product cannot be disposed together with domestic waste. It should be delivered to an appropriate batteries, electrical and electronic equipment collecting and recycling company.

**Terms and conditions of safe and efficient use of the product. Usage precautions:**

1. Use the product for its intended purpose only.
2. Do not disassemble. This product does not contain parts that are entitled to self-sufficient repair. On the question of maintenance and replacement of a failed item apply to a dealer or Defender authorized service center. While receiving the product make sure that it is unbroken and there are no freely moving objects inside the product.
3. Keep away from children under the age of 3. May contain small parts.
4. Keep away from humidity. Never immerse the product in liquids.
5. Keep away from vibrations and mechanical stresses, which can cause mechanical damaging of the product. In case of mechanical damage no warranties are provided.
6. Do not use in the presence of visual damage. Do not use when the product is obviously defective.
7. Do not use the product at temperatures below and above recommended temperatures (see the operation manual), under the conditions of humidity evaporation, as well as in hostile environment.
8. Do not put into the mouth.
9. Do not use the product for industrial, medical or manufacturing purposes.
10. In case when shipment of the product was conducted in subzero temperatures, then before operating, the product should be kept in a warm placement (+16-25°C or 60-77°F) within 3 hours.
11. Turn off the device each time, when it is not planned to use it for extended period of time.
12. Do not use the device while driving the vehicle, if it is diverted attention, and in other cases when the law obliges you to turn off the device.

**Features** • Protection from current overloads and short circuits

**Specification** • Power supply: from car electrical system • Output connectors: 2 x USB • Maximum output current: 2100 mA • Input power supply: 12–24 V • Charging indicator: no • Output current: USB 1 — 2100 mA, USB 2 - 2100 mA • Housing material: ABS + metal • Color: grey metallic + black

IMPORTER: Defender Technology OÜ, Betooni str 11, 11415, Tallinn, Estonia.

Manufacturer: China Electronics Shenzhen Company. Address: 35/F, Block A, Electronics Science & Technology Building, Shennan Zhonglu, Shenzhen, China. Unlimited shelf life. Service life is 2 years. Date of manufacture: see on the package.

Manufacturer keeps the right to change package contents and specifications indicated in this manual. The latest and detailed operation manual is available at www.defender-global.com

Made in China.

## PL ŁADOWARKA SAMOCHODOWA | INSTRUKCJA

**Deklaracja zgodności.** Na działanie urządzenia (urządzeń) mogą mieć wpływ silne pola statyczne, electryczne lub pola o wysokiej częstotliwości (instalacje radiowe, telefony komórkowe, mikrofalówki, wyładowania elektrostatyczne). Wrazie wystąpienia prosimy zwiększyć odległość od urządzeń powodujących zakłócenia.

**Utylizacja.** Nie wyrzucać urządzenia do ogólnego domowego kosza na śmieci. Należy je oddać w specjalnym punkcie zbiórki elektrycznego i elektronicznego przeznaczonego do recyklingu. W ten sposób przyczynią się ze sprzedawcą lub odpowiednim urzędem.

**Uwagi dotyczące bezpiecznego i skutecznego użytkowania produktu. Ostrzeżenia:**

1. Używać produkt zgodnie z przeznaczeniem.
2. Nie rozbierać. Niniejszy produkt nie zawiera części, nadających się do samodzielnej naprawy. W sprawach związanych z obsługą lub wymianą uszkodzonego produktu należy się kontaktować ze sprzedawcą lub z autoryzowanym centrum serwisowym Defender. Przy odbiorze należy się upewnić, iż urządzenie jest jednolite i nie zawiera w środku swobodnie przemieszczających się przedmiotów.
3. Produkt nie jest przeznaczony dla dzieci w wieku poniżej 3 lat, ponieważ może zawierać małe elementy.
4. Nie dopuszczać przedostania się wilgoci na powierzchnię i do środka produktu. Nie zanurzać w wodzie.
5. Nie narażać produktu na wibracje i obciążenia mechaniczne, mogące doprowadzić do uszkodzeń mechanicznych produktu. Gwarancja na produkt nie jest udzielana przy wykryciu uszkodzeń mechanicznych.
6. Nie używać produktu z widocznymi uszkodzeniami. Niedopuszczalne jest rozmyślne użycie urządzenia ewidentnie uszkodzonego.
7. Nie używać w temperaturach wyższych lub niższych od zalecanych (patrz instrukcję obsługi), przy skondensowaniu się pary wodnej oraz w środowisku agresywnym.
8. Nie brać do ust.
9. Nie używać produktu do celów przemysłowych, medycznych lub produkcyjnych.
10. Jeżeli produkt był transportowany przy temperaturze ujemnej, przed rozpoczęciem eksploatacji należy pozwolić urządzeniu ogrzać się w ciepłym pomieszczeniu (+16–25°C) w ciągu 3 godzin.
11. Wyłączać urządzenie za każdym razem, gdy planowana jest dłuższa przerwa w korzystaniu.
12. Nie używać urządzenia podczas prowadzenia pojazdu w przypadku, gdy urządzenie rozprasza uwagę, oraz w przypadkach, gdy obowiązek wyłączenia urządzenia jest określony przez prawo.

**Funkcje** • Ochrona przed przeciążeniem i zwarciem

**Specyfikacji** • Zasilanie: od samochodowej sieci elektrycznej • Złącza wyjściowe: 2 x USB • Maksymalny prąd wyjściowy: 2100 mA • Napięcie wejściowe: 12–24 V • Wskaźnik ładowności: brak • Prąd wyjściowy: USB 1 — 2100 mA, USB 2 – 2100 mA • Materiał obudowy: ABS + metal • Kolor: szary metallic + czarny

Importer : Defender Technology OÜ, Betooni str 11, 11415, Tallinn, Estonia. Producent: China Electronics Shenzhen Company. Address: 35/F, Block A, Electronics Science & Technology Building, Shennan Zhonglu, Shenzhen, China. Nieograniczony okres ważności: Żywotność — 2 lata. Data produkcji: patrz opakowanie. "Producent zastrzega sobie prawo do zmiany konfiguracji i parametrów technicznych określonych w niniejszej instrukcji. Najnowsza i pełna wersja instrukcji jest dostępna na stronie internetowej www.defender-global.com

Wyprodukowano w Chinach.

## RU АВТОМОБИЛЬНОЕ ЗАРЯДНОЕ УСТРОЙСТВО | ИНСТРУКЦИЯ

**Декларация соответствия.** На функционирование устройства (устройств) могут повлиять статические, электрические или высокочастотные поля (радиоаппаратура, мобильные телефоны, микроволновые печи, электростатические разряды). В случае возникновения увеличьте расстояние от устройства, вызывающего помехи.

**Утилизация батареек, электрического и электронного оборудования**

Этот знак на товаре, батарейках к товару или на упаковке означает, что товар не может быть утилизирован вместе с бытовыми отходами. Он должен быть доставлен в компанию по сбору и утилизации батарейки, электрическое и электронное оборудование.

**Правила и условия безопасного и эффективного использования товара. Меры предосторожности:**

1. Использовать товар только по прямому назначению.
2. Не разбирать. Данное изделие не содержит частей, подлежащих самостоятельному ремонту. По вопросам обслуживания и замены неисправного изделия обращайтесь к фирме-продавцу или в авторизованный сервисный центр Defender. При приеме товара убедитесь в его целостности и отсутствии внутри свободно перемещающихся предметов.
3. Не предназначен для детей до 3-х лет. Может содержать мелкие детали.
4. Не допускать попадания влаги на изделие и внутрь его. Не опускать изделие в жидкости.
5. Не подвергать изделие вибрациям и механическим нагрузкам, способным привести к механическим повреждениям товара. В случае наличия механических повреждений никаких гарантий на товар не дается.
6. Не использовать при видимых повреждениях изделия. Не пользоваться заведомо неисправным устройством.
7. Не использовать при температурах ниже или выше рекомендуемых (см. инструкцию пользователя), при возникновении конденсируемой влажности, а также в агрессивной среде.
8. Не брать в рот.
9. Не использовать изделие в промышленных, медицинских или производственных целях.
10. В случае, если транспортировка товара осуществлялась при отрицательных температурах, перед началом эксплуатации нужно дать товару согреться в теплом помещении (+16–25 °C) в течение 3 часов.
11. Выключать устройство каждый раз, когда не планируется использовать его в течение длительного периода времени.
12. Не использовать устройство при вождении транспортного средства в случае, если устройство отвлекает внимание, а также в тех случаях, когда отключение устройства предусмотрено законом.

**Назначение:** устройство для зарядки аккумуляторов портативных устройств от электрической сети автомобиля (через гнездо для прикуривателя)

**Особенности** • Защита от перегрузки и короткого замыкания

**Характеристики** • Питание: от бортовой сети автомобиля • Выходные разъемы: 2 x USB • Максимальный выходной ток: 2100 мА • Входное напряжение: 12–24 В • Индикатор заряда: нет • Выходной ток: USB 1 – 2100 мА, USB 2 – 2100 мА • Материал корпуса: ABS + металл • Цвет: серый металлик + черный

Импортер в РФ: ООО «ТД Компания Дефендер» Адрес: 127055, г. Москва, ул. Сущевская, дом 27, стр. 2, помещение III, комната 3, офис 63. Изготовитель: Чайна Электроникс Шеньжень Компани. Адрес: 35/F, Блок А, Электроникс Сайенс энд Технолоджи Билдинг, Шеннан Джонглу, Шеньжень, Китай. Срок годности не ограничен. Срок службы 6 месяцев. Гарантийный срок: 6 месяцев. При наличии механических повреждений претензии по товару не принимаются. Сертификат соответствия № ТС RU C-CN.АБ37.В.03363. Срок действия с 21.12.2017 по 20.12.2022. Выдан ООО Орган по сертификации «АЛЬЯНС». Соответствует требованиям ТР ТС 020/2011. «Электромагнитная совместимость технических средств». Список авторизованных сервисных центров доступен на сайте Defender: http://defender.ru/support/services/ Дата производства: см. на упаковке. Производитель оставляет за собой право изменения комплектации и технических характеристик, указанных в этой инструкции. Последняя и полная версия инструкции доступна на сайте www.defender-global.com

Сделано в Китае.

## SVK NABÍJAČKA DO AUTA | INŠTRUKCIE

**Vyhlásenie o zhode.** Na fungovanie prístroja môžu vplývať statické, elektrické alebo vysokofrekvenčné polia (rádio aparatúra, mobilné telefóny, mikrovlnné rúry, elektrostatický výboj). V prípade vyskytnutia interferencií vzdiaľte prístroj od prístroja, ktorý vyvoláva poruchy.Not om miljöskydd



**Utilizovanie batérií, elektrických a elektronických prístrojov**

Tento znak na výrobku, batériách per výrobok alebo na balení označuje že sa výrobok nemôže utilizovať spolu s domácim odpadom. Tento musí byť odovzdaný v podniku, ktorý sa zaoberá zberom a utilizovaním batérií, elektrických a elektronických prístrojov.

**Pravidlá a podmienky bezpečného a účinného použitia výrobku. Bezpečnostné opatrenia:**

1. Výrobok používať výlučne podľa účelu.
2. Nerozoberajte. Tento výrobok neobsahuje časti, ktoré si môžete sami opraviť. V súvislosti s opravovaním a výmenou nefunkčného výrobku obráťte sa na firmu-predajcu alebo na oprávnené servisné centrum Defender. Pri preberaní výrobku zistite jeho ucelenosť a nepritomnosť voľne posúvacích častí v ňom.
3. Nie je určené pre deti do 3 rokov. Môže obsahovať drobné časti.
4. Nedovoliť aby vlhkosť vnikla do výrobku. Nenechávať výrobok v tekutine.
5. Nevyložiť výrobok vibráciám a mechanickým záťažiam, ktoré by mohli vyvolať mechanické poškodenia výrobku. V prípade existencie mechanických poškodení pre výrobok nie sú žiadne záruky.
6. Nepoužívať ak výrobok má zjavné poškodenia. Nepoužívať výrobok ak je jasné že je pokazený.
7. Nepoužívať pri teplotách nižších alebo vyšších od uvedených (viď Návod na použitie), v prípade vytvárania kondenzovanej vlhkosti, ani v agresívnom prostredí.
8. Nekĺásť do úst.
9. Nepoužívať výrobok pre priemyselné, zdravotnícke alebo výrobné účely.
10. V prípade že je výrobok prevážaný pri teplote nižšej od nuly, pred použitím ho treba nechať voľne zohriať v teplej miestnosti (+16–25 °C) v trvaní 3 hodiny.
11. Výrobok treba vypnúť v prípadoch keď sa nebude používať dlhší čas.
12. Nepoužívať výrobok počas jazdy motorovým vozidlom a v prípadoch keď to priťahuje pozornosť vodičov, tiež v prípadoch keď je vypájanie výrobku určené podľa zákona.

**Osobitosti** • Ochrana pred preťažením a skratom

**Technické charakteristiky** • Pripojenie: od palubnej siete auta • Výstupné konektory: 2 x USB • Maximálny vystupný tok: 2100 mA • Vstupné napätie: 12–24 V • Indikátor nabíjania: nie • Vystupný prúd: USB 1 — 2100 mA, USB 2 – 2100 mA • Látka telesa: ABS + kov • Farba: sivá metalíza + čierny

Dovozca: Defender Technology OÜ, Betooni str 11, 11415, Tallinn, Estonia.

Výrobca: China Electronics Shenzhen Company. Address: 35/F, Block A, Electronics Science & Technology Building, Shennan Zhonglu, Shenzhen, China. Čas použiteľnosti je neobmedzený. Životnosť — 2 roky. Dátum výroby: viď na obale. Výrobca si vyhradzuje právo zmeniť konfiguráciu a technické vlastnosti uvedené v tomto pokyne. Najnovšia a plná verzia pokynov je k dispozícii na webovej stránke www.defender-global.com Vyrobeno v Číne.

## UKR АВТОМОБІЛЬНИЙ ЗАРЯДНИЙ ПРИСТРІЙ | ІНСТРУКЦІЯ

**Декларація відповідності**

На функціонування пристрою (пристроїв) можуть впливати статичні, електричні або високочастотні поля (радіоапаратура, мобільні телефони, мікрохвильові печі, електростатичні розряди, тощо). У випадку виникнення такого впливу збільште відстань від його джерела.



**Утилізація батарейок, електричного і електронного устаткування**

Ця позначка на виробі, батарейках до виробу або упаковці позначає, що виріб не можна утилізувати з побутовими відходами. Він повинен бути доставлений в місце по збору та утилізації батарейок, електричного та електронного устаткування.

**Правила та умови безпечного та ефективного використання товару. Запобіжні засоби:**

1. Використовувати товар тільки за прямим призначенням
2. Не розбирати. Даний пристрій не містить частин, що підлягають самостійному ремонту. Щодо обслуговування та заміни несправного виробу звертайтеся до фірми-продавця або в авторизований сервісний центр Defender. Під час приймання товару впевніться в його цілісності та відсутності всередині предметів, що вільно переміщуються
3. Не передбачений для дітей віком до 3-х років. Може містити дрібні деталі
4. Запобігайте попадання вологи на виріб або всередину виробу. Не занурюйте виріб в рідину
5. Запобігайте впливу на виріб вібрації та механічних навантажень, що можуть привести до ушкодження виробу. Гарантія не надається на виріб, що має механічні пошкодження.
6. Не користуйтеся виробом, якщо він пошкоджений.
7. Не використовувати при температурі вище або нижче тої, що рекомендується в інструкції користувача, при виникненні конденсованої вологи, а також в агресивному середовищі
8. Не брати до рота
9. Не використовувати виріб за промисловим, медичним або виробничим призначенням
10. Якщо виріб транспортувався при температурі нижче 0 °C, то перед початком експлуатації потрібно витримати виріб при температурі не нижче +16 °C протягом 3-х годин.
11. Вимикайте пристрій кожного разу, якщо плануєтьа не використовувати його протягом довготривалого періоду
12. Не використовуйте пристрій під час управління транспортним засобом, якщо це відволікає увагу, а також у випадках, коли відключення пристрою передбачене законодавством.

**Призначення:** пристрій для зарядки акумуляторів портативних пристроїв від електричної мережі автомобіля (через гніздо для прикурювача)

**Особливості** • Захист від перевантаження та короткого замикання

**Технічні характеристики** • Живлення: від бортової мережі автомобіля • Вихідні роз'єми: 2 x USB • Максимальний вихідний струм: 2100 мА • Вхідна напруга: 12–24 В • Індикатор заряду: не має • Вихідний струм: USB 1 – 2100 мА, USB 2 – 2100 мА • Матеріал корпусу: ABS + метал • Колір: сірий металік + чорний

Імпортер в Україні: ТОВ «Виробниче Підприємство "Промислові Системи», адреса: м. Київ, вул. Кирилівська, 40 літера А.

Виробник: Чайна Електронікс Шенжень Компані. Адреса: 35/F, Блок А, Електронікс Сайенс енд Технолоджі Білдінг, Шеннан Джонглу, Шеньжень, Китай. Термін придатності необмежений. Термін придатності 6 місяців. Гарантійний термін: 6 місяців. Перелік авторизованих сервісних центрів дивіться на сайті Defender: http://ua.defender-global.com/places/buy_list/service

Дата виробництва: див. на упаковці. Виробник залишає за собою право зміни комплектації і технічних характеристик, зазначених в цій інструкції. Остання та повна версія інструкції доступна на сайті www.defender-global.com

Зроблено в Китаї.