Руководство по эксплуатации

Веб-камера
M100R1

DEXP

Уважаемый покупатель!

Благодарим Вас за выбор нашей продукции.
Мы рады предложить Вам изделия и устройства, разработанные и изготовленные в соответствии с высокими требованиями к качеству, функциональности и дизайну. Перед началом эксплуатации внимательно прочитайте данное руководство, в котором содержится важная информация, касающаяся Вашей безопасности, а также рекомендации по правильному использованию продукта и уходу за ним. Позаботьтесь о сохранности настоящего руководства и используйте его в качестве справочного материала при дальнейшей эксплуатации изделия.

Назначение устройства

Веб-камера предназначена для записи изображения и звука и их передачи через Интернет в режиме реального времени.

Меры предосторожности

- Не пытайтесь самостоятельно ремонтировать/модифицировать устройство и не вскрывайте его корпус. Данное устройство не содержит внутренних элементов, обслуживаемых пользователем.
- Оберегайте устройство от воздействия экстремальных температур и прямых солнечных лучей, а также от попадания внутрь влаги и пыли, поскольку это может привести к его поломке.

- Незамедлительно прекратите эксплуатацию устройства в случае попадания посторонних предметов или жидкостей в его корпус. Обратитесь в авторизованный сервисный центр.
- Устройство не предназначено для использования вне помещений.
- Прекратите использование устройства при наличии неприятного запаха или дыма, перегрева или обнаружении любых других сбоев в работе. Обратитесь в авторизованный сервисный центр.
- Оберегайте устройство от ударов, падений, царапин и прочих вредоносных воздействий. Не используйте устройство после падения, а также при наличии видимых повреждений USB-кабеля или самого устройства. Обратитесь в авторизованный сервисный центр.
- Устройство не предназначено для использования в коммерческих целях.
- Устройство не предназначено для использования детьми и лицами с ограниченными физическими, сенсорными или умственными способностями, кроме случаев, когда над ними осуществляется контроль другими лицами, ответственными за их безопасность. Не позволяйте детям играть с устройством.

Важно!

Для осуществления теле- и видеоконференций необходимо наличие звуковой карты и подключение к сети интернет.

Рекомендуется настроить данную веб-камеру в качестве видеозаписывающего устройства по умолчанию. Для этого на Вашем ПК откройте «Панель управления», выберите опцию «Диспетчер устройств», а затем активируйте и отключайте видеозаписывающие устройства нажатием правой кнопки мыши на соответствующее устройство из списка.

Фиксация при помощи подвижного многофункционального крепления

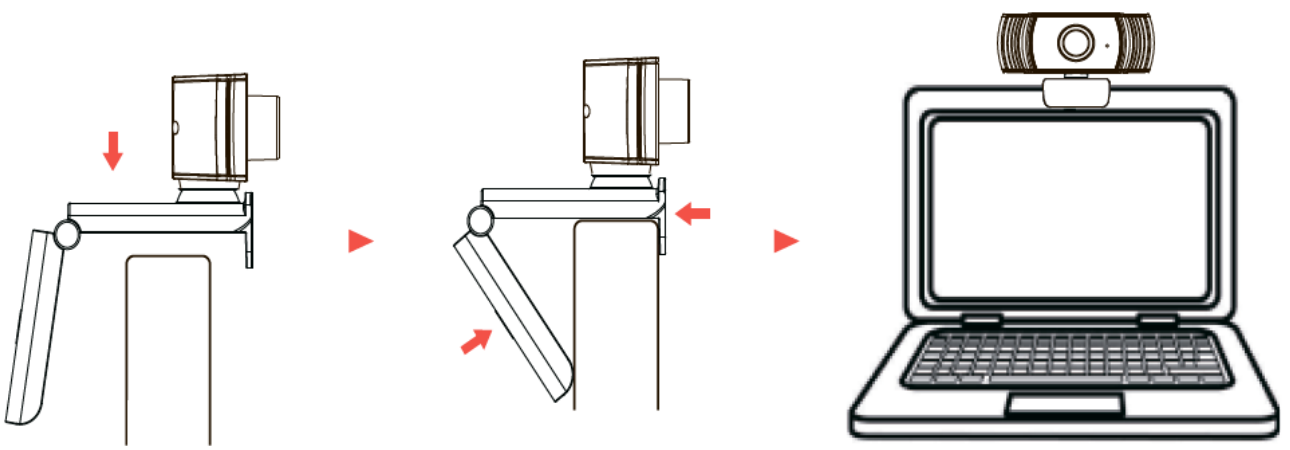

Фокусировка вручную

Для регулировки фокуса камеры используйте регулятор, расположенный на объективе.

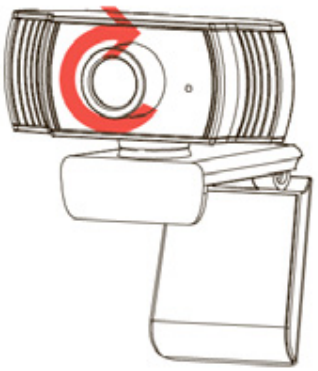

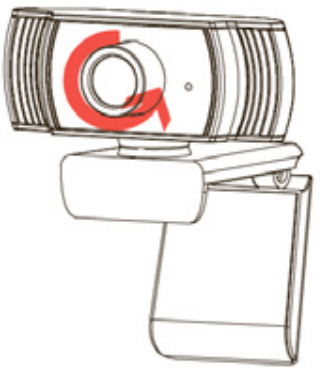



Технические характеристики

- Модель: M100R1.
- Торговая марка: DEXP.
- Встроенный микрофон.
- Макс. разрешение: 1920 × 1080 – 30 кадр/с.
- USB 2.0.
- Ручная фокусировка.
- Крепление на мониторе.
- Тип матрицы: CMOS.
- Совместимые ОС: Windows 7/8/8.1/10/11, Linux, iOS/macOS, Android.
- Область применения: бытовое.



Возможные проблемы и их решения

Проблема	Возможное решение
Отсутствует изображение	Убедитесь в корректности подключения кабеля
	Проверьте настройки видео
	Убедитесь в отсутствии преград и корректности направления объектива устройства
Изображение слишком темное или слишком светлое	Убедитесь в достаточном количестве освещения. При необходимости используйте источники искусственного освещения
	Настройте яркость и контрастность изображения на используемом устройстве
	Не размещайте веб-камеру непосредственно напротив сильного источника света
	Очистите объектив от загрязнений

Чистка и уход

Очищайте объектив сухой тканью для оптического оборудования, не прилагая чрезмерного усилия. Не используйте ткани с ворсом.

Правила и условия монтажа, хранения, перевозки (транспортировки), реализации и утилизации

- Устройство не требует какого-либо монтажа или постоянной фиксации.
- Хранение устройства должно производиться в упаковке в отапливаемых помещениях у изготовителя и потребителя при температуре воздуха от 5 °С до 40 °С и относительной влажности воздуха не более 80%. В помещениях не должно быть агрессивных примесей (паров кислот, щелочей), вызывающих коррозию.
- Перевозка устройства должна осуществляться в сухой среде.
- Устройство требует бережного обращения, оберегайте его от воздействия пыли, грязи, ударов, влаги, огня и т.д.
- Реализация устройства должна производиться в соответствии с местным законодательством.
- После окончания срока службы изделия его нельзя выбрасывать вместе с обычным бытовым мусором. Вместо этого оно подлежит сдаче на утилизацию в соответствующий пункт приема электрического и электронного оборудования для последующей переработки и утилизации в соответствии с федеральным

или местным законодательством. Обеспечивая правильную утилизацию данного продукта, вы помогаете сберечь природные ресурсы и предотвращаете ущерб для окружающей среды и здоровья людей, который возможен в случае ненадлежащего обращения. Более подробную информацию о пунктах приема и утилизации данного продукта можно получить в местных муниципальных органах или на предприятии по вывозу бытового мусора.

- При обнаружении неисправности устройства следует немедленно обратиться в авторизованный сервисный центр или утилизировать устройство.

Условия гарантийного обслуживания

Производитель гарантирует бесперебойную работу устройства в течение всего гарантийного срока, а также отсутствие дефектов в материалах и сборке. Гарантийный период исчисляется с момента приобретения изделия и распространяется только на новые продукты. В гарантийное обслуживание входит бесплатный ремонт или замена элементов, вышедших из строя не по вине потребителя в течение гарантийного срока при условии эксплуатации изделия согласно руководству пользователя. Ремонт или замена элементов производится на территории уполномоченных сервисных центров.

Актуальный список сервисных центров по адресу:
https://www.dns-shop.ru/technical-support/

Срок гарантии: 14 мес.
Срок эксплуатации: 14 мес.

Дополнительная информация

Изготовитель: ШЭНЬЧЖЭНЬ АОНИ ЭЛЕКТРОНИК КО., ЛТД.
2F, 3F, 6F, 7F, зап. часть 8F, 9F, зд. №5, промпарк Хунхуэй, 2-е шоссе Люсянь, ул. Синьань, р-н Баоань, г. Шэньчжэнь, пров. Гуандун, Китай.
Manufacturer: SHENZHEN AONI ELECTRONIC CO., LTD.
2F, 3F, 6F, 7F, Western Half of 8F, 9F, No.5 Building, Honghui Industrial Park, 2nd Liuxian Road, Xin'an Street, Bao'an District, Shenzhen City, Guangdong Province, China.
Сделано в Китае.

Импортер в России / уполномоченное изготовителем лицо: ООО «ДНС ЛОДЖИСТИК».
690002, Приморский край, г.о. Владивостокский, г. Владивосток, ул. Некрасовская, д. 59, каб. 2.
Адрес электронной почты:
dns-logistic.llc@mail.dlogistix.com

Товар соответствует требованиям ТР ТС (ЕАЭС).

Спецификации, информация о продукте и его внешний вид могут быть изменены без предварительного уведомления пользователя в целях улучшения качества нашей продукции.

Товар изготовлен (мм.гггг.):_____v.15