COB8S39WZ
EOB8S39WX
EOB8S39WZ
KOBBS39WX



RU Духовой шкаф

Инструкция по эксплуатации

Electrolux

МЫ ДУМАЕМ О ВАС

Благодарим вас за приобретение прибора Electrolux. Вы выбрали изделие, за которым стоят десятилетия профессионального опыта и инноваций. Уникальный и стильный, он создавался с заботой о вас. Поэтому когда бы вы ни воспользовались им, вы можете быть уверены: результаты всегда будут превосходными.
Добро пожаловать в Electrolux.
Посетите наш веб-сайт, на котором вы можете:

Найти рекомендации по использованию изделий, руководства по эксплуатации, мастер устранения неисправностей, информацию о техническом обслуживании и ремонте:
www.electrolux.com/support

Зарегистрировать свой прибор, чтобы пользоваться расширенными возможностями обслуживания:
www.registerelectrolux.com

Приобрести аксессуары, расходные материалы и фирменные запасные части для своего прибора:
www.electrolux.com/shop

Скачайте приложение **My Electrolux Kitchen** с дополнительными рецептами, рекомендациями и информацией по поиску и устранению неисправностей.

Available on the App Store GET IT ON Google Play

ПОДДЕРЖКА КЛИЕНТОВ И ОБСЛУЖИВАНИЕ

Всегда используйте оригинальные запчасти.
При обращении в сервисный центр следует иметь под рукой следующую информацию: Модель, продуктовый номер (PNC), серийный номер.
Данная информация приведена на табличке с техническими данными.

⚠ Внимание / Важные сведения по технике безопасности

ⓘ Общая информация и рекомендации

Информация по охране окружающей среды

СОДЕРЖАНИЕ

1. СВЕДЕНИЯ ПО ТЕХНИКЕ БЕЗОПАСНОСТИ..... 4

2. УКАЗАНИЯ ПО БЕЗОПАСНОСТИ..... 6

2.1 Установка и подключение к электросети 6
2.2 Эксплуатация и обслуживание.....7
2.3 Приготовление на пару.....8
2.4 Утилизация..... 8

3. ОПИСАНИЕ ПРИБОРА..... 9

3.1 Общий обзор.....9

4. ВКЛЮЧЕНИЕ И ВЫКЛЮЧЕНИЕ ПРИБОРА.....9

4.1 Общий вид панели управления..... 9
4.2 Дисплей.....10

5. ПЕРЕД ПЕРВЫМ ИСПОЛЬЗОВАНИЕМ..... 11

5.1 Первоначальная очистка 11
5.2 Первое подключение..... 11
5.3 Беспроводное соединение 11
5.4 Лицензии на программное обеспечение..... 12
5.5 Первый разогрев..... 12

5.6 Способ настройки: Жесткость воды....13

6. ЕЖЕДНЕВНОЕ ИСПОЛЬЗОВАНИЕ.. 14

6.1 Способ настройки: Режимы нагрева....14
6.2 Способ настройки: Steamify - Режимы нагрева с паром....14
6.3 Способ настройки: Помощь в Приготовлении.... 15
6.4 Режимы нагрева....15
6.5 Примечания к функции: Влажная конвекция.... 17

7. ФУНКЦИИ ЧАСОВ....17

7.1 Описание функций часов....17

8. ПРИМЕНЕНИЕ: АКСЕССУАРЫ..... 17

8.1 Термощуп....17

9. УХОД И ОЧИСТКА....18

9.1 Примечание по очистке..... 18
9.2 Применение: Очистка паром.. 19

10. ПОИСК И УСТРАНЕНИЕ НЕИСПРАВНОСТЕЙ..... 19

10.1 Что делать, если….....20
10.2 Управление: Коды ошибок....21
10.3 Данные о техническом обслуживании..... 22

11. ЭНЕРГЕТИЧЕСКАЯ ЭФФЕКТИВНОСТЬ..... 23

11.1 Информация об изделии и Технический лист с информацией об изделии..... 23
11.2 Экономия электроэнергии.... 23

12. СТРУКТУРА МЕНЮ..... 24

12.1 Меню..... 24
12.2 Подменю для: Очистка..... 25
12.3 Подменю для: Опции..... 25
12.4 Подменю для: Подключения..... 26
12.5 Подменю для: Настройка.....26
12.6 Подменю для: Сервис.....27

13. ПРОЩЕ ПРОСТОГО!.....27

14. ОХРАНА ОКРУЖАЮЩЕЙ СРЕДЫ.. 29

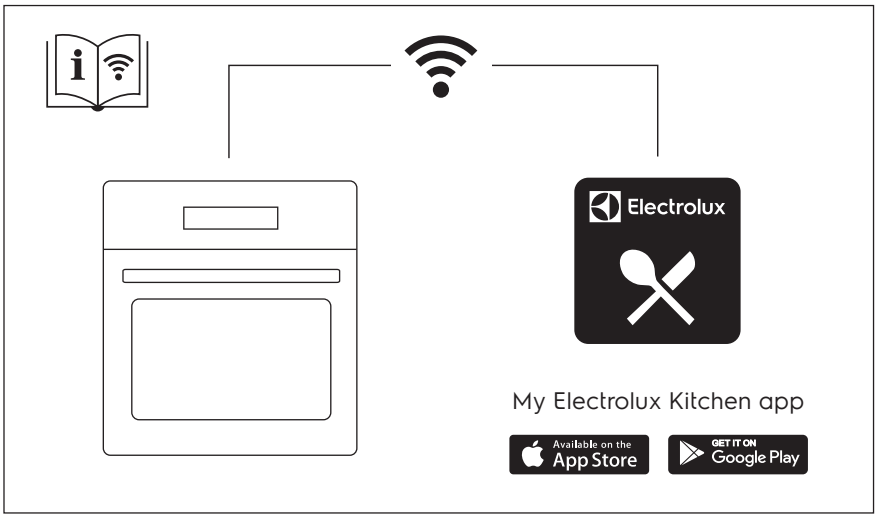

Право на изменения сохраняется.

1. ⚠ СВЕДЕНИЯ ПО ТЕХНИКЕ БЕЗОПАСНОСТИ

Перед установкой и эксплуатацией прибора внимательно ознакомьтесь с приложенной инструкцией. Изготовитель не несет ответственности за какие-либо травмы или ущерб, возникшие вследствие неправильной установки или эксплуатации. Всегда храните эту инструкцию в безопасном и доступном месте для последующего использования.

- Этот прибор может использоваться детьми старше 8 лет и лицами с ограниченными физическими, сенсорными или умственными способностями и с недостаточным опытом или знаниями только при условии нахождения под присмотром лица, отвечающего за их безопасность, или после получения соответствующих инструкций, позволяющих им безопасно эксплуатировать изделие и дающих им представление об опасности, связанной с его эксплуатацией. Детям младше 8 лет и лицам с ярко выраженными и комплексными нарушениями здоровья запрещается находиться рядом с прибором без постоянного присмотра.
- Дети должны находиться под присмотром для недопущения игр с прибором и мобильными устройствами с установленным на них приложением My Electrolux Kitchen/My AEG Kitchen (при наличии).
- Храните все упаковочные материалы вне досягаемости детей и утилизируйте их надлежащим образом.
- ВНИМАНИЕ! Не подпускайте детей и домашних животных к прибору во время его использования, а также после использования, когда прибор ещё не успел остыть. Открытые элементы прибора сильно нагреваются.
- Очистка и доступное пользователю техническое обслуживание прибора не должны выполняться детьми без присмотра.
- Если прибор оснащен устройством защиты детей, его следует включить.

- Данный прибор предназначен исключительно для приготовления пищи.
- Данный прибор предназначен для бытового применения в отдельном домохозяйстве.
- Данный прибор можно использовать в офисах, гостиничных номерах, мини-гостиницах типа «ночлег и завтрак», сельских жилых домах и других аналогичных жилых помещениях, где такое использование не превышает (среднего) уровня бытового использования.
- ВНИМАНИЕ! Прибор и его открытые элементы сильно нагреваются во время эксплуатации. Будьте осторожны! Не прикасайтесь к нагревательным элементам.
- Доставая аксессуары или посуду из духового шкафа, всегда используйте кухонные рукавицы.
- Всегда готовьте при закрытой дверце духового шкафа.
- Если шнур питания поврежден, во избежание несчастного случая он должен быть заменен изготовителем, авторизованным сервисным центром или специалистом с аналогичной квалификацией.
- Чтобы извлечь направляющие противня, сначала потяните переднюю часть направляющей, а затем заднюю часть от боковых стенок. Установка направляющих выполняется в обратном порядке (если применимо).
- Не используйте пароочиститель для очистки прибора.
- Не используйте жесткие абразивные чистящие средства или острые металлические скребки для чистки стеклянной дверцы, так как ими можно поцарапать поверхность, в результате чего стекло может лопнуть.
- ВНИМАНИЕ! Во избежание поражения электрическим током перед заменой лампы убедитесь, что прибор выключен.
- Используйте только термощуп (датчик температуры внутри прибора), рекомендованный для данного прибора (если применимо).

2. УКАЗАНИЯ ПО БЕЗОПАСНОСТИ

2.1 Установка и подключение к электросети

⚠ **ВНИМАНИЕ!**
Подключение прибора должно осуществляться только квалифицированным специалистом.

Следуйте инструкциям по установке, входящим в комплект поставки устройства.
Разместите прибор в безопасном месте, отвечающем требованиям установки.
Не эксплуатируйте прибор до его установки во встроенную мебель.
Обеспечьте наличие минимально допустимых зазоров между соседними приборами и предметами мебели. Перед установкой прибора убедитесь, что дверца духового шкафа свободно открывается.
Не устанавливайте и не подключайте прибор, имеющий повреждения.
Снимите всю упаковку.
Никогда не забывайте о мерах предосторожности при перемещении прибора, поскольку он имеет большой вес. При перемещении прибора не тяните за его ручку. Всегда используйте защитные перчатки и закрытую обувь.
Прибор оснащен электрической системой охлаждения. Она работает от сети электропитания.

⚠ **ВНИМАНИЕ!**
Существует риск пожара и поражения электрическим током.

Убедитесь, что параметры, указанные на табличке с техническими данными, соответствуют электрическим параметрам сети электропитания.
Прибор необходимо заземлить. Включайте прибор только в установленную надлежащим образом электророзетку с защитным контактом.
Не используйте разветвители и удлинители кабелей.
Следите за тем, чтобы не повредить вилку и сетевой кабель. Для замены поврежденного сетевого кабеля обратитесь в авторизованный сервисный центр или к электрику.
Не допускайте контакта сетевых кабелей или их нахождения рядом с дверцей прибора или нишей под прибором, особенно во время работы прибора или при сильном нагревании дверцы.
Для отключения прибора от электросети не тяните за кабель электропитания. Всегда беритесь за вилку сетевого кабеля.
Вставляйте вилку сетевого кабеля в розетку только в конце установки прибора.
Убедитесь, что после установки прибора к вилке сетевого кабеля имеется свободный доступ.
Не подключайте прибор к розетке электропитания, если она плохо закреплена или если вилка неплотно входит в розетку.
Перед тем как вставить вилку прибора в розетку электропитания, полностью закройте дверцу прибора.
Используйте только подходящие изолирующие устройства: защитные автоматические выключатели, плавкие предохранители (резьбовые плавкие предохранители, выкручивающиеся из гнезда), автоматы защиты от токов утечки на землю и замыкатели.
Прибор должен быть подключен к электросети через изолирующее устройство, позволяющее отсоединять от сети все контакты. Устройство для изоляции должно обеспечивать зазор между разомкнутыми контактами не менее 3 мм.
При выборе сечения кабеля используйте значение полной мощности (см. табличку с техническими данными). Также можно обратиться к таблице:

Типы кабелей, пригодные для установки или замены в Европе:
H07 RN-F, H05 RN-F, H05 RRF, H05 VV-F, H05 V2V2-F (T90), H05 BB-F

Общая мощность (Вт)	Сечение кабеля (мм²)
максимум 1380	3 x 0.75
максимум 2300	3 x 1
максимум 3680	3 x 1.5

2.2 Эксплуатация и обслуживание

⚠ **ВНИМАНИЕ!**
Существует риск травмы, ожога, поражения электрическим током, пожара, взрыва или повреждения прибора.

Не вносите изменения в конструкцию данного прибора.
Не оставляйте прибор без присмотра во время его работы. Выключайте прибор после каждого использования.
Убедитесь, что вентиляционные отверстия не заблокированы.
В случае установки прибора за мебельной панелью (например, дверцей) позаботьтесь о том, чтобы во время работы прибора дверца ни в коем случае не оказывалась закрытой. Тепло и влага, образующиеся за закрытой дверцей или мебельной панелью, могут привести к последующему повреждению прибора, мебели или пола. Не закрывайте дверцу мебели до остывания прибора после использования.
Соблюдайте осторожность при открывании дверцы прибора во время его работы. Может произойти выброс горячего воздуха.
При использовании прибора не касайтесь его мокрыми руками. Не касайтесь прибора, если на него попала вода.
Не надавливайте на открытую дверцу. Будьте осторожны при снятии дверцы с прибора. Дверца имеет большой вес.
Не используйте прибор как столешницу или подставку для каких-либо предметов.
Не ставьте на прибор или рядом с ним легковоспламеняющиеся материалы или пропитанные ими предметы.
Горячее масло может разбрызгиваться, когда вы помещаете в него пищевые продукты. Открывайте дверцу прибора, соблюдая осторожность. Использование спиртосодержащих ингредиентов может привести к образованию спиртовых паров в воздухе.
Не допускайте контакта искр или открытого пламени с прибором при открывании дверцы.
Никому не сообщайте свой пароль Wi-Fi (если применимо).
Для предупреждения повреждения и изменения цвета эмали.

- Не кладите в прибор посуду и другие предметы непосредственно на дно.
- Не кладите непосредственно на дно прибора алюминиевую фольгу.
- Не заливайте воду непосредственно в горячий прибор.
- Не храните влажную посуду и еду в приборе после окончания приготовления.
- Соблюдайте осторожность при снятии или установке аксессуаров.

Для приготовления кондитерских изделий и выпечки, содержащих большое количество влаги, используйте глубокий эмалированный противень. Фруктовые соки оставляют пятна, которые сложно удалить.
Изменение цвета эмали или нержавеющей стали не влияет на эффективность работы прибора.
Регулярно выполняйте очистку прибора во избежание повреждения покрытия.
Перед обслуживанием выключите прибор и отключите его от сети электропитания. Не очищайте каталитическую эмаль (если она имеется) моющими средствами.
Убедитесь, что прибор остыл. Стеклянные панели могут треснуть. В случае повреждения немедленно замените стеклянные панели дверцы. Обратитесь в авторизованный сервисный центр.
Протрите прибор мягкой влажной тканью. Используйте только нейтральные моющие средства. Не используйте абразивные средства, абразивные губки, растворители или металлические предметы.
Не очищайте каталитическую эмаль (если она имеется) моющими средствами.
В случае использования спрея для очистки духового шкафа следуйте указаниям по безопасности на его упаковке.
О лампах внутри прибора и лампах, продаваемых отдельно в качестве запасных частей: эти лампы рассчитаны на работу в бытовых приборах в условиях экстремально высокой температуры, вибрации и влажности или предназначены для отображения информации о рабочем состоянии прибора. Они не предназначены для использования в других приборах и не подходят для освещения бытовых помещений.
Используйте только лампы аналогичного номинала.
Данный продукт содержит источник света класса энергоэффективности G.
Для ремонта прибора обратитесь в авторизованный сервисный центр. Используйте только оригинальные запасные части.

2.3 Приготовление на пару

⚠ **ВНИМАНИЕ!**
Существует риск получения ожогов и повреждения прибора.

Выделяющийся пар может вызвать ожоги:
- Не открывайте дверцу прибора во время приготовления на пару.
- соблюдайте осторожность при открывании дверцы прибора после приготовления на пару.

2.4 Утилизация

⚠ **ВНИМАНИЕ!**
Существует опасность травмы или удушения.

Отключите прибор от электросети. Обрежьте кабель электропитания как можно ближе к прибору и утилизируйте его.
Удалите защелку дверцы, чтобы дети или домашние животные не оказались заблокированными в приборе.

3. ОПИСАНИЕ ПРИБОРА

3.1 Общий обзор

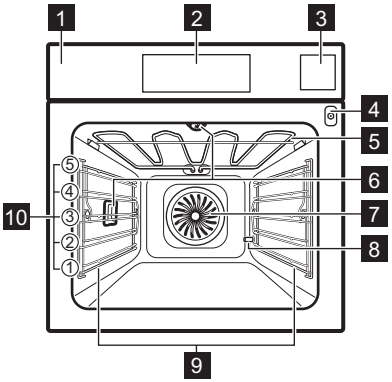

1 Панель управления
2 Дисплей
3 Выдвижной резервуар для воды
4 Гнездо для подключения термощупа
5 Нагревательный элемент
6 Лампа освещения
7 Вентилятор
8 Выход трубки для удаления накипи
9 Съемная опора противня
10 Положения противня

4. ВКЛЮЧЕНИЕ И ВЫКЛЮЧЕНИЕ ПРИБОРА

4.1 Общий вид панели управления

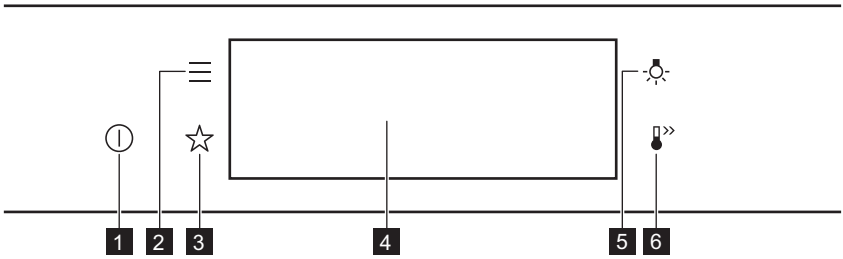

1	ВКЛ / ВЫКЛ	Нажмите и удерживайте для включения и выключения прибора.
2	Меню	Содержит список функций прибора.
3	Любимые программы	Список любимых настроек.
4	Дисплей	Отображение текущих настроек прибора.

5	Выключатель лампы	Включение и выключение лампы освещения.
6	Быстрый прогрев	Включение и выключение режима: Быстрый прогрев.

4.2 Дисплей

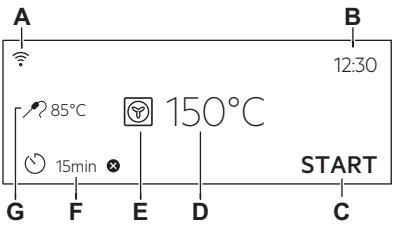

Дисплей с набором кнопок.
A. Wi-Fi
B. Установка Времени Суток
C. ПУСК/СТОП
D. Температура
E. Режимы нагрева
F. Таймер
G. Термощуп (только в ряде моделей)

Индикаторы, отображаемые на дисплее

Основные индикаторы – навигация по дисплею.

OK Подтверждение выбора / параметра настройки.	Возврат на один уровень в меню.	Отмена последнего действия.	Включение и выключение опций.

Звуковой сигнал. индикаторы функций – по истечении времени приготовления выдается сигнал.

Функция включена.	STOP Функция включена. Приготовление автоматически прекращается.	Звуковая сигнализация отключена.

Индикаторы таймеров

Установка функции: Отложенный запуск.	Отмена настройки.

Wi-Fi индикатор — прибор можно подключить к Wi-Fi.

Wi-Fi подключение произведено.

Удаленное управление индикатор — прибором можно управлять дистанционно.

Удаленное управление включено.

5. ПЕРЕД ПЕРВЫМ ИСПОЛЬЗОВАНИЕМ

5.1 Первоначальная очистка

		
Шаг 1	**Шаг 2**	**Шаг 3**
Извлеките все принадлежности и съемные направляющие для противней из прибора.	Используйте только ткань из микрофибры, смоченную в теплой воде с добавлением мягкого моющего средства, для очистки прибора и принадлежностей.	Поместите в прибор все принадлежности и установите съемные направляющие для противней.

5.2 Первое подключение

После первого подключения на дисплее отображается приветственное сообщение. Необходимо настроить: Выбрать Язык, Яркость дисплея, Тоны Кнопок, Громкость сигнала, Жесткость воды, Установка Времени Суток.

5.3 Беспроводное соединение

Для подключения прибора необходимо:
- Беспроводная сеть с подключением к Интернету.
- Мобильное устройство, подключенное к той же беспроводной сети.

Шаг 1	Чтобы скачать приложение My Electrolux Kitchen : отсканируйте QR-код на табличке с техническими данными с помощью камеры на мобильном устройстве, чтобы перейти на главную страницу Electrolux; Табличка с техническими данными находится на передней рамке камеры прибора. Вы также можете скачать приложение непосредственно из магазина приложений.
Шаг 2	Следуйте инструкциям по настройке и работе приложения.
Шаг 3	Включите прибор.
Шаг 4	Нажмите: ☰. Выберите: Настройки/Подключения.

Шаг 5	Сдвиньте или нажмите для включения. Wi-Fi.
Шаг 6	В течение 90 секунд будет запущен модуль беспроводной связи прибора.

Частота	2,4 ГГц WLAN
	2400–2483,5 МГц
Протокол	IEEE 802.11b DSSS, 802.11g/n OFDM
Макс. мощность	ЭИИМ < 20 дБм (100 мВт)
Модуль Wi-Fi	NIUS-50

5.4 Лицензии на программное обеспечение

Программное обеспечение данного прибора содержит компоненты, разработанные на основе программного обеспечения с открытым исходным кодом. Electrolux отмечает вклад сообществ разработчиков свободного ПО в разработку проекта.
Чтобы получить доступ к исходному коду этих компонентов программного обеспечения с бесплатным и открытым исходным кодом, условия лицензии которых требуют публикации, а также ознакомиться с полной информацией об авторских правах и применимыми условиями лицензии, посетите веб-сайт: http://electrolux.opensoftwarerepository.com (папка NIUS).

5.5 Первый разогрев

Перед первым использованием пустой духовой шкаф следует предварительно разогреть.	
Пункт 1	Извлеките из духового шкафа все аксессуары и съемные направляющие для противней.
Пункт 2	Выберите функцию и задайте для нее максимальную температуру. Дайте духовому шкафу поработать 1 час.
Пункт 3	Выберите функцию и задайте для нее максимальную температуру. Дайте духовому шкафу поработать 15 мин.
Во время предварительного разогрева из духового шкафа могут появиться неприятные запахи или дым. Позаботьтесь о вентилировании помещения.	

5.6 Способ настройки: Жесткость воды

При подключении духового шкафа к сети электропитания необходимо задать уровень жесткости воды.
Используйте индикаторную полоску из набора противней для приготовления на пару.

			
Шаг 1	**Шаг 2**	**Шаг 3**	**Шаг 4**
Погрузите индикаторную полоску в воду примерно на 1 секунду. Не помещайте полоску под проточную воду.	Стряхните с полоски лишнюю воду.	Через 1 минуту проверьте жесткость воды по таблице ниже.	Задайте жесткость воды: Меню / Настройки / Настройка / Жесткость воды.
ⓘ Цвета индикаторной полоски продолжают меняться. Не сверяйтесь с ней для проверки жесткости воды спустя 1 минуту после начала проверки.			
Изменить жесткость воды можно в меню: Настройки / Настройка / Жесткость воды.			

В таблице описывается диапазон жесткости воды (dH) с соответствующим уровнем содержания кальция и классификации воды. Отрегулируйте уровень жесткости воды согласно таблице.

Жесткость воды		**Индикаторная полоска**	**Содержание кальция (ммоль/л)**	**Содержание кальция (мг/л)**	**Классификация воды**
Уровень	**dH**				
1.	0–7	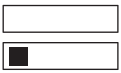	0–1,3	0–50	мягкая
2	8–14		1,4–2,5	51–100	умеренно жесткая
3	15–21		2,6–3,8	101–150	жесткая
4	≥ 22		≥ 3,9	≥ 151	очень жесткая

Если водопроводная вода имеет жесткость «4», наполняйте выдвижной резервуар для воды бутилированной негазированной водой.

6. ЕЖЕДНЕВНОЕ ИСПОЛЬЗОВАНИЕ

⚠ **ВНИМАНИЕ!**
См. главы, содержащие Сведения по технике безопасности.

6.1 Способ настройки: Режимы нагрева

Шаг 1	Включите духовой шкаф. На дисплее отобразится режим нагрева по умолчанию.
Шаг 2	Для входа в подменю нажмите символ режима нагрева.
Шаг 3	Выберите режим нагрева и нажмите: OK. На дисплее отображается температура.
Шаг 4	Установ: температура. Нажмите OK.
Шаг 5	Нажмите: START . Термощуп — щуп можно подключить в любой момент как до, так и в течение процесса приготовления.
Для выключения режима нагрева нажмите STOP .	
Шаг 6	Выключите духовой шкаф.

6.2 Способ настройки: Steamify - Режимы нагрева с паром

Шаг 1	**Шаг 2**	**Шаг 3**
Включите духовой шкаф.	Нажмите: . Выберите режим нагрева с паром.	Нажмите OK.
Шаг 4	**Шаг 5**	**Шаг 6**
Установите температуру.	Нажмите OK.	Откройте выдвижной резервуар для воды.
Шаг 7	**Шаг 8**	**Шаг 9**
Наполните выдвижной резервуар для воды холодной водой и закройте его.	Нажмите START .	При необходимости долейте воду в выдвижной резервуар для воды.
Шаг 10	**Шаг 11**	**Шаг 12**

Выключите духовой шкаф.	По окончании приготовления опорожните резервуар для воды.	После остывания духового шкафа вытрите внутреннюю камеру мягкой тряпкой.

6.3 Способ настройки: Помощь в Приготовлении

Шаг 1	Включите духовой шкаф.
Шаг 2	Нажмите ☰.
Шаг 3	Нажмите ✕. Введите: Помощь в Приготовлении.
Шаг 4	Выберите тип блюда или продукта.
Шаг 5	Нажмите: START .

6.4 Режимы нагрева

СТАНДАРТНЫЕ

Режим нагрева	Применение
	**Гриль**: Тосты, гриль
	**Турбо-гриль**: Жарка мяса, подрумянивание
	**Горячий воздух**: Равномерное пропекание, придание сочности, подсушивание
	**Замороженные продукты**: Картофель фри, картофельные ломтики, фаршированные блинчики
	**Традиционное приготовление**: Традиционное выпекание
	**Пицца**: Приготовление пиццы
	**Нижний нагрев**: Выпекание тортов

ОСОБЫЕ

Режим нагрева	Применение
	**Консервирование**: Консервирование овощей
	**Высушивание**: Сушка нарезанных ломтиками фруктов, грибов
	**Подогрев тарелок**: Предварительный разогрев тарелок
	**Размораживание**: Размораживание
	**Гратен**: Приготовление запеканок, подрумянивание
	**Низкотемпературное приготовление**: Приготовление нежного жаркого
	**Поддержание тепла**: Сохранение продуктов теплыми
	**Влажная конвекция**: Выпечка

ПАР

Режим нагрева	Применение
	**Steamify**: Приготовление на пару, тушение, щадящая корочка, выпекание, жарка
	**Регенерация**: Разогрев на тарелке
	**Хлеб**: Хлеб, булочки
	**Подготовка теста**: Расстойка дрожжевого теста
	**Влажный пар**: Овощи, гарниры, рыба
	**Интенсивный пар**: Заварные кремы, фланы, террины, рыба
	**Горячий пар (25%)**: Мясо, птица, запеченные блюда, запеканки

6.5 Примечания к функции: Влажная конвекция

Данная функция использовалась в соответствии с требованиями по энергоэффективности и экодизайну (в соответствии с EU 65/2014 и EU 66/2014).
Испытания согласно:
IEC/EN 60350-1
Во время приготовления пищи дверца духового шкафа должна быть закрыта, что не прерывается и духовой шкаф работает с максимальной энергоэффективностью.
При использовании данной функции лампа автоматически выключается через 30 секунд.
Общие рекомендации по энергосбережению приведены в Главе «Энергосбережение», «Энергетическая эффективность».
Данная функция специально разработана для обеспечения экономии электроэнергии.
При использовании данной функции температура внутри камеры может отличаться от заданной температуры. Уровень мощности может быть снижен.

7. ФУНКЦИИ ЧАСОВ

7.1 Описание функций часов

Часы	Применение
Время приготовления	Установка продолжительности приготовления. Максимум 23 ч 59 мин.
Завершить действи	Выбор действия по окончании работы таймера.
Отложенный запуск	Отсрочка времени начала и/или окончания приготовления.
Коррекция времени	Увеличение заданного времени приготовления.
Напоминание	Установка обратного отсчета. Максимум 23 ч 59 мин. Данная функция не влияет на работу прибора.
Таймер прямого отсчета	Контроль времени работы функции. Таймер прямого отсчета — можно включить и выключить.

8. ПРИМЕНЕНИЕ: АКСЕССУАРЫ

8.1 Термощуп

Термощуп — измеряет температуру внутри продукта. Можно использовать совместно с любым режимом нагрева.

Применение: Термощуп

Шаг 1	Шаг 2	Шаг 3

Включите духовой шкаф.	Выберите режим нагрева / температуру духового шкафа.	Вставьте Термощуп в блюдо и вставьте вилку в розетку.
Шаг 4	**Шаг 5**	**Шаг 6**
Для установки температуры внутри продукта нажмите  .	Нажмите: START .	По окончании приготовления удалите Термощуп.

9. УХОД И ОЧИСТКА

⚠ **ВНИМАНИЕ!**
См. главы, содержащие Сведения по технике безопасности.

9.1 Примечание по очистке

 **Чистящие средства**	Лицевую поверхность прибора следует протирать только тканью из микрофибры, смоченной в теплой воде с моющим средством.
	Для чистки металлических поверхностей используйте чистящее средство.
	Очищайте пятна мягким моющим средством.

 **Ежедневное использование**	Внутреннюю камеру необходимо мыть после каждого использования. Накопление жира или других отложений может привести к возгоранию.
	Не держите продукты в приборе дольше 20 минут. После каждого использования камеру следует насухо протирать только тканью из микрофибры.

 **Аксессуары**	Очистите все аксессуары после каждого использования и дайте им высохнуть. Используйте только ткань из микрофибры, смоченную в теплой воде с мягким моющим средством. Не мойте аксессуары в посудомоечной машине.
	Не используйте для мытья аксессуаров с антипригарным покрытием абразивные чистящие средства или предметы с острыми краями.

9.2 Применение: Очистка паром

Прежде чем начать:		
Выключите духовой шкаф и дайте ему остыть.	Извлеките все аксессуары и съемные направляющие для противней.	Очистите дно камеры духового шкафа и внутреннюю стеклянную панель мягкой тряпкой с мягком моющим средством.

Пункт 1	Наполните выдвижной резервуар до максимальной отметки, пока не начнут выдаваться звуковые сигналы или пока на дисплее не появится соответствующее сообщение.
Пункт 2	Выберите Меню / Очистка.

Функция	Описание	Продолжительность
Очистка паром	Легкая очистка	30 мин
Очистка паром, плюс	Нормальная очистка Обработайте камеру очищающим спреем.	75 мин

Пункт 3	Нажмите START . Следуйте указаниям на дисплее. По окончании очистки будет выдан звуковой сигнал.
Пункт 4	Для отключения сигнала нажмите на любой символ.

ⓘ Во время работы данной функции лампа освещения не горит.

По истечении времени очистки:		
Выключите духовой шкаф.	После остывания духового шкафа вытрите внутреннюю камеру мягкой тряпкой.	Для окончательной просушки оставьте дверцу духового шкафа открытой.

10. ПОИСК И УСТРАНЕНИЕ НЕИСПРАВНОСТЕЙ

⚠ **ВНИМАНИЕ!**
См. главы, содержащие Сведения по технике безопасности.

10.1 Что делать, если…

Прибор не включается или не нагревается	
Возможная причина	**Способ устранения**
Прибор не подключен к электропитанию, или подключение произведено неверно.	Проверьте правильность подключения прибора и наличие напряжение в сети.
Не установлено время.	Установите текущее время. Для получения дополнительной информации см. главу Функции часов, раздел Настройка функции: Функции часов.
Дверца не закрыта как следует.	Полностью закройте дверцу.
Сработал предохранитель.	Проверьте, не является ли предохранитель причиной неисправности. В случае повторного возникновения неисправности обратитесь к квалифицированному электрику.
На приборе включена функция Защита детей.	См. главу «Меню», подменю: Опции.

Компоненты	
Описание	**Способ устранения**
Лампа перегорела.	Замените лампу. Подробнее см. главу «Уход и очистка», раздел «Замена лампы».

Перебои в электропитании всегда прерывают процедуру очистки. Если процедура очистки была прервана в результате перебоя в электропитании, повторите процедуру очистки.

Неполадки, связанные с сигналом Wi-Fi	
Возможная причина	**Способ устранения**
Проблема с сигналом беспроводной сети.	Проверьте беспроводную сеть и роутер. Перезагрузите роутер.
Был установлен новый роутер или были изменены его настройки.	Выполните повторную настройку параметров прибора и мобильного устройства, следуя инструкциям раздела «Беспроводное подключение» главы «Перед первым использованием».
Слабый уровень сигнала беспроводной сети.	Переместите роутер как можно ближе к прибору.
Во время работы микроволновой печи, расположенной рядом с прибором, возникают помехи, которые мешают передаче сигнала беспроводной сети.	Выключите микроволновую печь.

10.2 Управление: Коды ошибок

В случае ошибки программного обеспечения на дисплее отображается сообщение об ошибке.
В данном разделе вы найдете список неисправностей, с которыми вы сможете справиться самостоятельно.

Код и описание	**Способ устранения**
F111 - Термощуп неправильно вставлен в гнездо.	Полностью вставьте штекер Термощуп в гнездо.
F240, F439 - сенсоры дисплея не функционируют надлежащим образом.	Очистите поверхность дисплея. Убедитесь, что на сенсорах не осталось грязи.
F601 - проблемы с сигналом Wi-Fi.	Проверьте подключение к сети. См. главу «Перед первым использованием», раздел «Беспроводное подключение».

Код и описание	Способ устранения
F604 - ошибка первого подключения к Wi-Fi.	Выключите и включите прибор и повторите попытку. См. главу «Перед первым использованием», раздел «Беспроводное подключение».
F908 - не удается установить соединение между панелью управления и прибором.	Включите и выключите прибор.

Если одно из этих сообщений продолжает появляться на дисплее, это означает, что неисправная подсистема, возможно, была отключена. В таком случае обратитесь в магазин, в котором был куплен прибор, или в авторизованный сервисный центр. В случае возникновения одной из этих неисправностей остальные функции прибора продолжают работать как обычно.

Код и описание	Способ устранения
F602, F603 - отсутствует подключение Wi-Fi.	Включите и выключите прибор.

10.3 Данные о техническом обслуживании

Если самостоятельно справиться с проблемой не удается, обратитесь в магазин, в котором был приобретен прибор, или в авторизованный сервисный центр.
Данные для сервисных центров находятся на табличке с техническими данными.
Табличка с техническими данными находится на передней рамке камеры прибора. Не удаляйте табличку с техническими данными из внутренней камеры прибора.

Рекомендуем записать их здесь:	
Название модели (MOD.)	.....
Продуктовый номер (PNC)	.....
Серийный номер (S.N.)	.....

11. ЭНЕРГЕТИЧЕСКАЯ ЭФФЕКТИВНОСТЬ

11.1 Информация об изделии и Технический лист с информацией об изделии

Торговый знак	Electrolux	
Модель	COB8S39WZ 944032102 EOB8S39WX 944032095 EOB8S39WZ 944032101 KOBBS39WX 944032100	
Индекс энергетической эффективности (EEIcavity)	61.9	
Класс энергетической эффективности	A++	
Потребление энергии в стандартном режиме (ECelectric cavity)	1.09 кВт·ч/цикл	
Потребление энергии в режиме с принудительной циркуляцией воздуха, если имеется (ECelectric cavity)	0.52 кВт·ч/цикл	
Количество камер	1	
Источник нагрева	Электричество	
Объём камеры (V)	70 л	
Тип духового шкафа	Встроенный духовой шкаф	
Масса (M)	COB8S39WZ	35.5 кг
	EOB8S39WX	35.5 кг
	EOB8S39WZ	35.5 кг
	KOBBS39WX	35.5 кг

IEC/EN 60350-1 — Бытовые электрические приборы для приготовления пищи — Часть 1: Серии, духовые шкафы, пароварки и грили - Методы определения показателей.

11.2 Экономия электроэнергии

Данный прибор имеет функции для экономии электроэнергии во время приготовления.

Позаботьтесь о том, чтобы дверца во время работы прибора была плотно закрыта. Во время приготовления не открывайте дверцу прибора слишком часто. Следите за чистотой уплотнителя дверцы и за тем, чтобы он был как следует закреплен на своем месте.
Для повышения энергосбережения используйте металлическую посуду.
При возможности не производите предварительный разогрев прибора перед приготовлением.
Во время приготовления нескольких блюд за раз сводите перерывы между выпечкой/жаркой к минимуму.
Приготовление с использованием вентилятора
По возможности выбирайте функции приготовления, в которых используется вентилятор, чтобы сберечь электроэнергию.
Остаточное тепло
Если программа с Продолж. активирована, а время приготовления превышает 30 минут, нагревательные элементы автоматически выключаются раньше в некоторых функциях прибора.
Вентилятор и лампа освещения продолжают работать. После выключения прибора на дисплее отображается остаточное тепло. Это тепло можно использовать для поддержания блюд в теплом состоянии.
Если длительность приготовления превышает 30 минут, уменьшите температуру прибора до минимальной за 3-10 минут до окончания приготовления. Продолжится приготовление остаточного тепла внутри прибора.
Используйте остаточное тепло для разогрева других блюд.
Сохранение пищи в теплом состоянии
Для использования остаточного тепла для сохранения пищи в теплом состоянии выбирайте максимально низкое значение температуры и сохраняйте блюдо в тепле. На дисплее будет отображаться индикация остаточного тепла или текущая температура.
Приготовление с выключенной лампой
Выключите лампу на время приготовления. Включайте ее только при необходимости.
Влажная конвекция
Данная функция специально разработана для обеспечения экономии электроэнергии. При использовании данной функции лампа выключается через 30 секунд. Лампу можно включить снова, но данное действие сократит ожидаемый эффект от экономии электроэнергии.

12. СТРУКТУРА МЕНЮ

12.1 Меню

Элемент меню	Применение
Помощь в Приготовлении	Список автоматических программ.
Очистка	Список программ очистки.
Любимые программы	Список любимых настроек.
Опции	Используется для задания конфигурации прибора.

Элемент меню		Применение
Настройки	Подключения	Настройка конфигурации сети.
	Настройка	Используется для задания конфигурации прибора.
	Сервис	Отображение на дисплее версии и конфигурации программного обеспечения.

12.2 Подменю для: Очистка

Подменю	Применение
Сушка	Процедура для удаления воды, образовавшейся из-за конденсации после использования режимов с использованием пара.
Опустошение резервуара	Процедура для удаления оставшейся воды из выдвижного резервуара для воды после использования функций с использованием пара.
Очистка паром	Легкая очистка.
Очистка паром, плюс	Тщательная очистка.
Удаление накипи	Для очистки контура парогенерации от известковых отложений.
Ополаскивание	Процедура для промывки и очистки системы парогенератора после частого применения функций с использованием пара.

12.3 Подменю для: Опции

Подменю	Применение
Освещение	Включение и выключение лампы освещения.

Подменю	Применение
Защита детей	Предотвращает случайное включение прибора. Если данная опция выбрана, при включении прибора на дисплее появляется сообщение «Защита детей». Чтобы воспользоваться прибором, введите буквы кода в алфавитном порядке. Доступ к таймеру, режиму удаленного управления и лампе освещения возможен в том числе при включенной опции.
Быстрый прогрев	Уменьшает время разогрева. Данная функция доступна только в ряде режимов прибора.
Напоминание О Чистке	Включение и выключение напоминания.
Индикация времени	Включение и выключение часов.
Вид электронных часов	Изменение формата индикации времени.

12.4 Подменю для: Подключения

Подменю	Описание
Wi-Fi	Включение и выключение функции: Wi-Fi.
Удаленное управление	Включение и выключение дистанционного управления. Опция доступна только при включении: Wi-Fi.
Удаленная авт. эксплуатация	Автоматическое включение дистанционного управления после нажатия ПУСК. Опция доступна только при включении: Wi-Fi.
Сеть	Проверка состояния сети и уровня сигнала: Wi-Fi.
Забыть сеть	Отмена автоматического подключения прибора к данной сети.

12.5 Подменю для: Настройка

Подменю	Описание
Выбрать Язык	Задает язык прибора.

Подменю	Описание
Яркость дисплея	Выбор яркости дисплея.
Тоны Кнопок	Включение и выключение звукового сопровождения при нажатии сенсорных кнопок. Невозможно отключить звуковое сопровождение для: ⏻.
Громкость сигнала	Выбор громкости тона кнопок и звуковых сигналов.
Жесткость воды	Настройка жесткости воды.
Установка Времени Суток	Установка текущей даты и времени.

12.6 Подменю для: Сервис

Подменю	Описание
Деморежим	Код включения / отключения: 2468
Версия ПО (программного обеспечения)	Сведения о версии программного обеспечения.
Заводские Установки	Восстановление заводских установок

13. ПРОЩЕ ПРОСТОГО!

Перед первым использованием необходимо настроить:					
Выбрать Язык	Яркость дисплея	Тоны Кнопок	Громкость сигнала	Жесткость воды	Установка Времени Суток

Ознакомьтесь с основными значками на панели управления и на дисплее:					
⏻ ВКЛ / ВЫКЛ	☰ Меню	☆ Любимые программы	⏲ Таймер	Термощуп	START / STOP

Начните пользоваться прибором				
Быстрый пуск	Включите прибор и начните готовить, используя значения температуры и времени, заданные в данном режиме по умолчанию.	**Шаг 1**	**Шаг 2**	**Шаг 3**
		Нажмите и удерживайте: ⏻.	▭ ... - выберите требуемую функцию.	Нажмите: START .
Быстрое выключение	Выключение прибора в любое время независимо от содержимого экрана.	⏻ — нажмите и удерживайте , пока прибор не выключится.		

Начните приготовление				
Шаг 1	**Шаг 2**	**Шаг 3**	**Шаг 4**	**Шаг 5**
⏻ - нажмите , чтобы включить прибор.	▭ ... - выберите режим нагрева.	℃ — установите температуру .	OK - нажмите для подтверждения.	START - нажмите, чтобы начать приготовление.

Выполните очистку прибора паром		
Шаг 1 Нажмите: ☰	**Шаг 2** Нажмите: ≈	**Шаг 3** Выберите режим:
Очистка паром		Для легкой очистки.
Очистка паром, плюс		Для тщательной очистки.
Удаление накипи		Для очистки системы парогенератора от известковых отложений.
Ополаскивание		Для ополаскивания и очистки системы парогенератора после частого использования режимов с использованием пара.

14. ОХРАНА ОКРУЖАЮЩЕЙ СРЕДЫ

Материалы с символом ♺ следует сдавать на переработку. Положите упаковку в соответствующие контейнеры для сбора вторичного сырья. Принимая участие в переработке старого электробытового оборудования, Вы помогаете защитить окружающую среду и здоровье человека. Не выбрасывайте вместе с бытовыми отходами бытовую технику, помеченную символом 🗑. Прибор следует доставить в место раздельного накопления и сбора отходов потребления или в пункт сбора использованной бытовой техники для последующей утилизации.

www.electrolux.com/shop





867380297-A-342023

CE