ENGY®

ЭЛЕКТРИЧЕСКИЙ КОНВЕКТОР

EN-500 EN-500W
EN- 1000 EN- 1000W
EN- 1500 EN- 1500W
EN-2000 EN-2000W
EN-2500 EN-2500W



ИНСТРУКЦИЯ ПО ЭКСПЛУАТАЦИИ

Благодарим Вас за выбор продукции торговой марки ENGY. Наши изделия разработаны в соответствии с высокими требованиями качества, функциональности и дизайна. Мы уверены, что Вы будете довольны приобретением нового изделия нашей фирмы.

1. ОБЩИЕ УКАЗАНИЯ

1.1 Перед вводом изделия в эксплуатацию настоятельно рекомендуем ознакомиться с настоящим Руководством.
1.2 Конвекторы электрические моделей EN-500, EN-1000, EN-1500, EN-2000, EN-2500 и конвекторы электрические с брызгозащитой EN-500W, EN-1000W, EN-1500W, EN-2000W, EN-2500W, предназначены для обогрева бытовых и общественных помещений. Рабочее положение конвектора – установка на стене, на ножках.
1.3 Конвектор предназначен для эксплуатации в закрытых помещениях при относительной влажности воздуха не более 90% (при температуре до +30°С) в условиях, исключающих попадание на него прямых струй воды. Установка конвектора в бассейнах, ванных и душевых комнатах и других помещениях допускается только для моделей с брызгозащитой (класс защиты IPX4) при строгом соблюдении мер безопасности (см. Рис 4).
1.4 Приобретая конвектор:
- убедитесь в наличии штампа магазина и даты продажи в гарантийном талоне;
- убедитесь, что серийный номер конвектора вписан в гарантийный талон;
- проверьте комплектность конвектора и отсутствие механических повреждений.
1.5 В комплект поставки входят: конвектор, комплект кронштейнов настенных, комплект ножек, руководство по эксплуатации, гарантийный талон и упаковка.
1.6 После транспортирования при отрицательных температурах необходимо выдержать конвектор в помещении, где предполагается его эксплуатация, без включения в сеть не менее одного часа.
1.7 Наружные поверхности конвектора в местах входа и выхода воздушного потока необходимо периодически очищать от пыли и грязи.

2. ТЕХНИЧЕСКИЕ ХАРАКТЕРИСТИКИ

Модель	Номинальное напряжение (В)	Номинальная частота (Гц)	Потребляемая мощность (Вт)
EN-500	220-240V	50Hz	500W
EN-1000	220-240V	50Hz	1000W
EN-1500	220-240V	50Hz	1500W
EN-2000	220-240V	50Hz	2000W
EN-2500	220-240V	50Hz	2500W

Модель	Номинальное напряжение (В)	Номинальная частота (Гц)	Потребляемая мощность (Вт)	Класс защиты
EN-500W	220-240V	50Hz	500W	IPX4
EN-1000W	220-240V	50Hz	1000W	IPX4
EN-1500W	220-240V	50Hz	1500W	IPX4
EN-2000W	220-240V	50Hz	2000W	IPX4
EN-2500W	220-240V	50Hz	2500W	IPX4

3. УСТРОЙСТВО И ПРИНЦИП РАБОТЫ

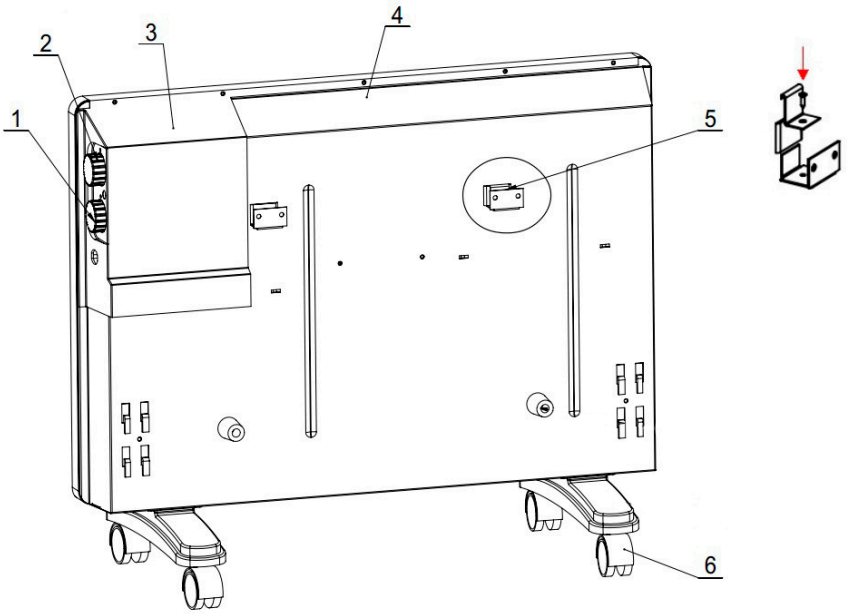

1 – выключатель
2 – терморегулятор
3 – панель управления
4 – задняя панель
5 – настенные кронштейны
6 – ножки на колесах

Конвектор имеет встроенную защиту от перегрева. При увеличении температуры выходящего воздуха выше нормального значения автоматический термопредохранитель отключает электронагреватель, исключая вероятность возникновения пожара и выхода из строя самого изделия.
Перегрев может наступить от следующих причин:

- отверстия в корпусе на входе и решетка на выходе воздушного потока закрыты посторонними предметами или сильно загрязнены;
- попадание внутрь конвектора посторонних предметов;

Внимание! Частое срабатывание термопредохранителя не является нормальным режимом работы.
В случае повторного срабатывания термопредохранителя необходимо отключить конвектор от сети, выяснить и устранить причины, вызвавшие его отключение.

4. МЕРЫ БЕЗОПАСНОСТИ

4.1 При эксплуатации конвектора соблюдайте общие правила безопасности при пользовании электроприборами.
4.2 Прибор не предназначен для использования лицами (включая детей) с пониженными физическими, психическими или умственными способностями или при отсутствии у них опыта или знаний, если они не находятся под контролем или не проинструктированы об использовании прибора лицом, ответственным за их безопасность. Дети должны находиться под присмотром для недопущения игры с прибором.
4.3 Перед эксплуатацией конвектора убедитесь, что электрическая сеть соответствует необходимым параметрам по силе тока и имеет канал заземления.
4.4 Запрещается эксплуатация конвектора без заземления;
4.5 Запрещается эксплуатация конвектора в помещениях:
- с относительной влажностью более 90°;
- с взрывоопасной средой;
- с химически активной средой, разрушающей металлы и изоляцию.
4.6 Запрещается эксплуатация конвектора без брызгозащиты (EN-500, EN-1000, EN-1500, EN-2000, EN-2500) в бассейнах, ванных и душевых комнатах и других помещениях при возможности прямого попадания на его поверхность струй и капель воды.
4.7 Во избежание несчастных случаев запрещается прикасаться к наружным поверхностям и органам управления включенного конвектора мокрыми руками или другими частями тела, в момент принятия ванны или душа. Перед принятием ванны или душа рекомендуется отключать конвектор от сети.
4.8 Запрещается чистка конвектора, находящегося под напряжением. Запрещается протирать поверхности блока управления сырыми или влажными предметами и моющими средствами.
4.9 Запрещается установка конвектора непосредственно под розеткой сетевого электроснабжения.
4.10 Отключайте конвектор от сети:
- при длительном перерыве в эксплуатации;
- при чистке конвектора;

- при отключении напряжения в электрической сети;

4.11 Во избежание ожогов, во время работы конвектора, не прикасайтесь к верхней поверхности корпуса и к решетке в месте выхода воздушного потока.

4.12 **Внимание!** В целях обеспечения пожарной безопасности соблюдайте следующие правила:

- перед подключением конвектора к электрической сети проверьте отсутствие повреждений изоляции шнура питания;
- шнур питания не должен быть пережат тяжелыми предметами;
- не используйте радиатор рядом с огнеопасными веществами и предметами (синтетические материалы, мебель, шторы, лакокрасочные продукты, растворители и т.п.);
- расстояние от лицевой панели конвектора до ближайших предметов должно быть не менее 0,5 м.
- не накрывайте конвектор – иначе это может привести к пожару;
- не эксплуатируйте конвектор при появлении искрения, наличии видимых повреждений кабеля, неоднократном срабатывании термопредохранителя;
- уходя из дома, всегда выключайте устройство из розетки.

4.13 Запрещается разборка и ремонт конвектора потребителем.

4.14 Перед использованием материалов, которые могут выделять пожароопасные газы, пары, например укладка паркета или линолеума, распыление летучих соединений УБЕДИТЕСЬ, что конвектор отключен от сети.

Внимание! Настоятельно рекомендуется соблюдать указанные требования безопасности. Несоблюдение требований безопасности может привести к несчастному случаю, пожару или выходу изделия из строя**.**

Внимание! Не оставляйте конвектор без присмотра.

5. ИНСТРУКЦИЯ ПО УСТАНОВКЕ

Внимание!

Установка, подключение и первый пуск в работу должен производиться квалифицированным специалистом. Поставщик не несет ответственности за порчу имущества или приобретенного товара в результате неправильной установки или эксплуатации без учета требований настоящей инструкции.

Где установить конвектор?

- Конвектор предназначен для установки в жилых помещениях. Проконсультируйтесь с поставщиком, если вы хотите установить конвектор в каком-либо нежилом помещении.
- Конвектор должен быть установлен в соответствии с местными стандартами, регламентами и техническими условиями.
- При установке конвектора в комнате следуйте предписаниям Рис 1.

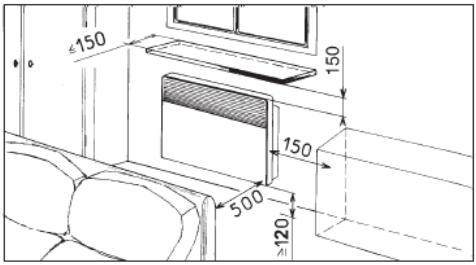

Рис.1

- При установке в ванной комнате, Рис.2:

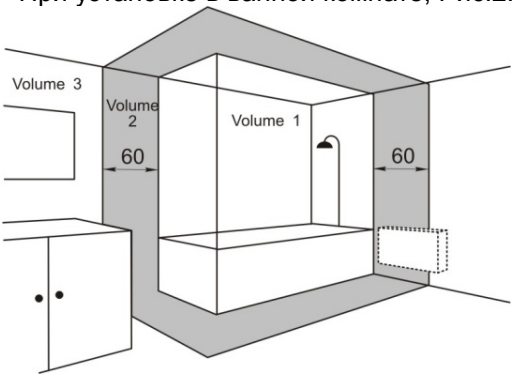

Рис.2

- Подключение к электросети: розетка должна быть расположена не менее чем в 10 см с боку от конвектора. См. Правильное положение розетки на Рис.3.

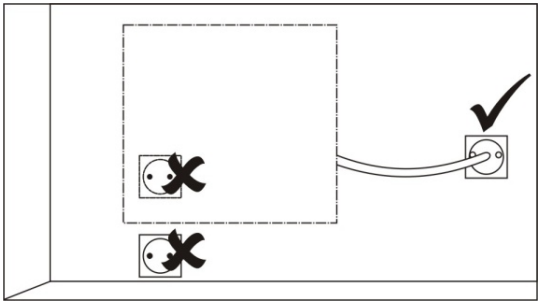

Рис.3

Если конвектор устанавливается в ванной комнате или другой влажной зоне, розетка должна соответствовать классу защиты IPX4.

Крепление к стене



Шаг 1:
Прикрепите кронштейны к стене, используя прилагаемые болты и гайки.

Шаг 2:
Прикрепите скобы к задней стороне конвектора.

Шаг 3:
Установите небольшие защитные кронштейны и прикрепите их к уже установленным большим кронштейнам. Это необходимо для фиксации конвектора на стене.

Установка опоры на колесах

Прикрепите опору на колесах к корпусу конвектора при помощи прилагаемых болтов и гаек.

6. ПОРЯДОК РАБОТЫ

Включение
Перед включением конвектора в сеть оба регулятора должны находиться в положении 0.
Для включения конвектора необходимо подключить шнур питания к сетевой розетке, повернуть регулятор по часовой стрелке до упора к отметке «MAX».
Конвектор имеет 2 уровня мощности.

Обогрев
Установите терморегулятор, поворачивая его по/против часовой стрелке, в требуемое положение нагрева. Термостат отключит конвектор, как только заданная регулятором температура воздуха в комнате будет достигнута. В дальнейшем конвектор будет автоматически включаться-выключаться для поддержания требуемой температуры.

Выключение
Для выключения конвектора поверните регулятор против часовой стрелки до упора – в позицию «0», или выньте вилку шнура питания из розетки электросети.

7. ТЕХНИЧЕСКОЕ ОБСЛУЖИВАНИЕ

7.1 При правильной эксплуатации конвектор не требует специального технического обслуживания.
7.2 Для нормальной работы конвектора необходимо регулярно очищать от

пыли и загрязнений наружные поверхности корпуса в местах входа и выхода воздушного потока. Чистку конвектора допускается производить только после его отключения от электросети и остывания наружных поверхностей корпуса. Корпус блока управления рекомендуется очищать сухой тряпкой.

8. ПРАВИЛА ТРАНСПОРТИРОВАНИЯ И ХРАНЕНИЯ

Конвектор должен храниться в упаковке изготовителя в отапливаемом, вентилируемом помещении при температуре от +5°С до + 40°С и среднемесячной относительной влажности 65%.

Гарантия – 1 год. Срок службы – 5 лет.

По окончании срока службы электробытовой прибор должен быть утилизирован с наименьшим вредом для окружающей среды, в соответствии с правилами по утилизации отходов в Вашем регионе.

В целях улучшения качества продукции, дизайн и спецификация могут быть изменены без предварительного уведомления.

ENGY постоянно расширяет сеть сервис-центров. Полный перечень сервис-центров ENERGY на территории РФ вы можете узнать по телефону: +7(812) 320-09-99

Производитель-экспортер: Сикси Юлонг Электрик Эпплайенс Ко., Лтд.
Адрес: Китай, Нинбо, Сикси Сити, Чонгшоу Индастриал Зоун, Вэйи Вэст Роуд, 228
Поставщик-импортер: ООО «Эдельвейс»
Адрес: 197348, Россия, г. Санкт-Петербург, Коломяжский пр. 10, лит.Э

ТОВАР СООТВЕТСТВУЕТ ТРЕБОВАНИЯМ ТР ТС 004/2011 «О БЕЗОПАСНОСТИ НИЗКОВОЛЬТНОГО ОБОРУДОВАНИЯ» И ТР ТС 020/2011 «ЭЛЕКТРОМАГНИТНАЯ СОВМЕСТИМОСТЬ ТЕХНИЧЕСКИХ СРЕДСТВ»