МОДЕЛЬ # **ERK-90Ma2**

ИНТЕЛЛЕКТУАЛЬНЫЙ ЖУРНАЛЬНЫЙ СТОЛИК С ОХЛАЖДАЕМЫМ ЯЩИКОМ И ЯЩИКОМ-МОРОЗИЛЬНИКОМ

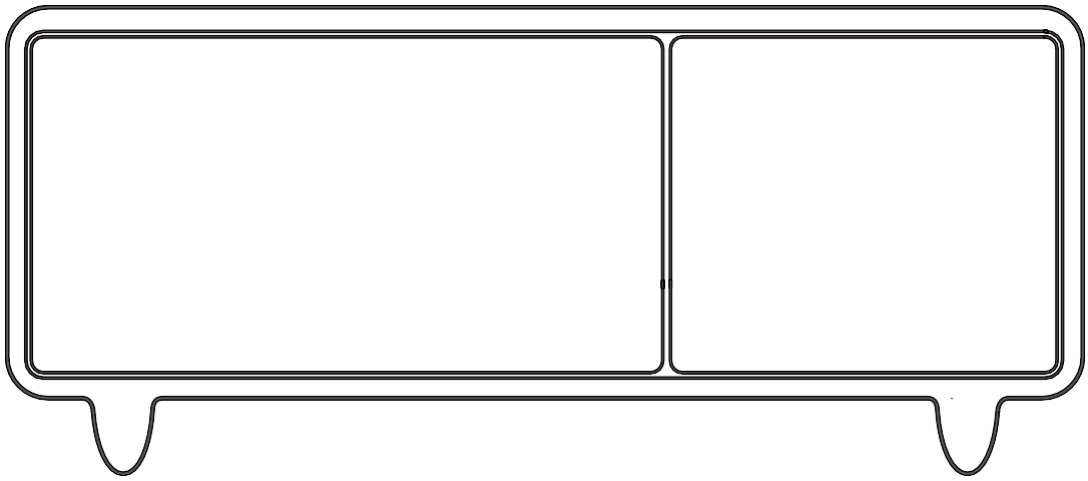

Сохраните все упаковочные материалы на случай необходимости возврата товара. Возврат изделия возможен только в его оригинальной упаковке при условии сохранности внешнего вида и работоспособности.

ВНЕШНИЙ ВИД И НАЗНАЧЕНИЕ ДЕТАЛЕЙ

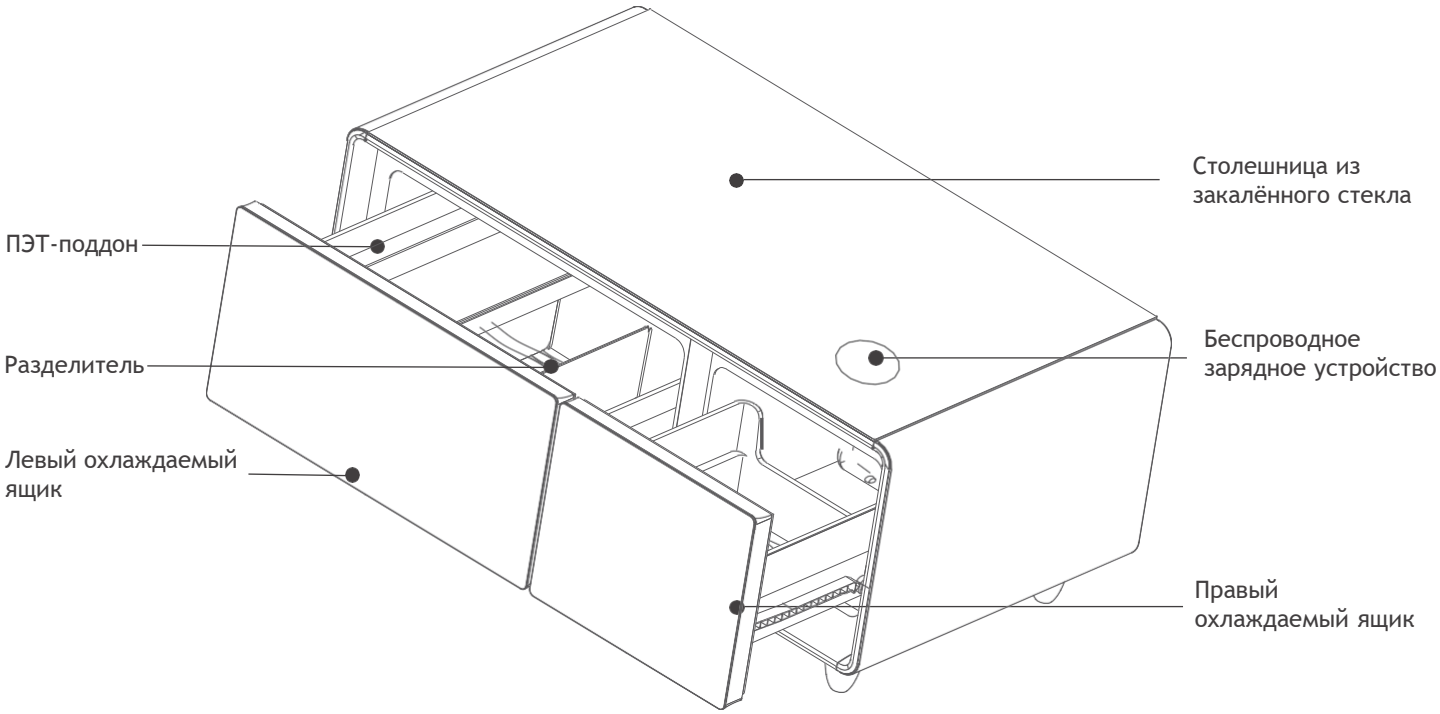

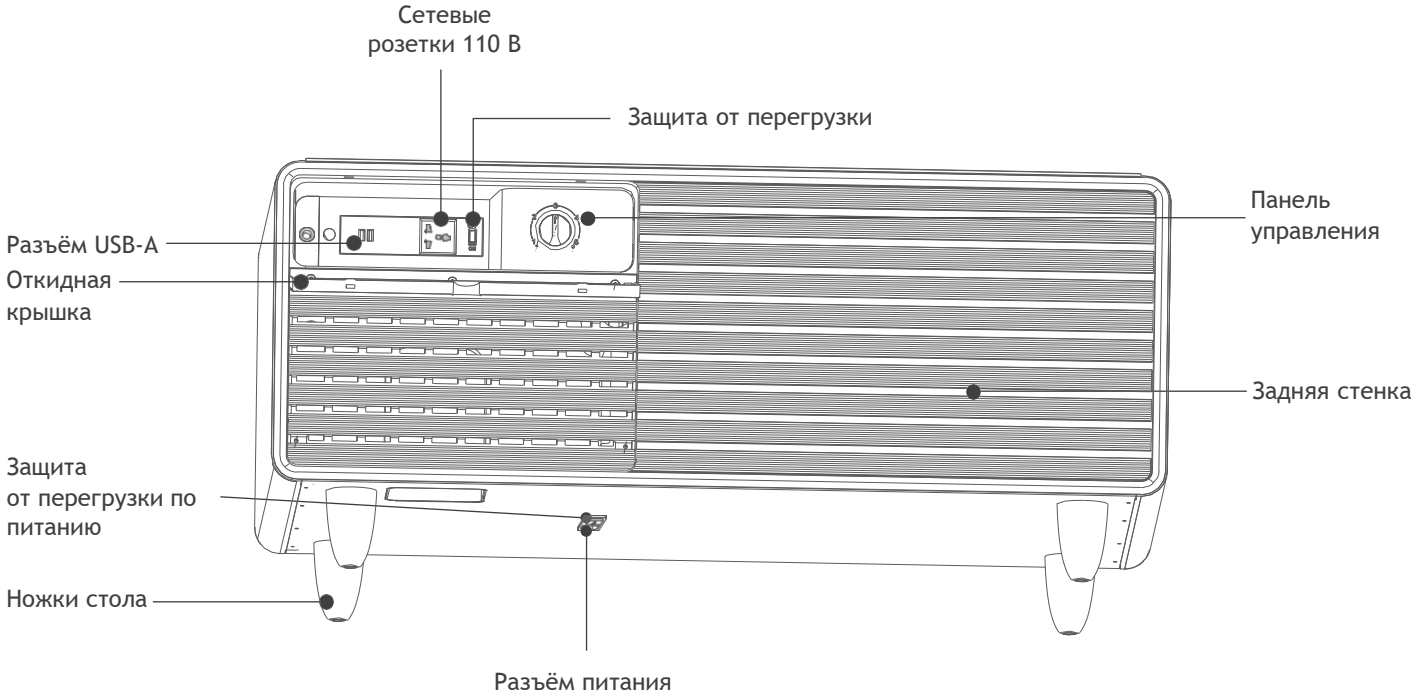

ТЕХНИЧЕСКИЕ ХАРАКТЕРИСТИКИ

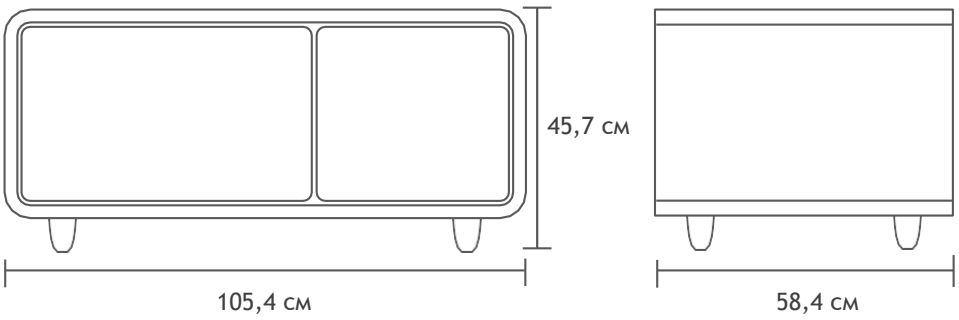

Потребляемая мощность	128 кВт/год	Размеры упаковки	115,6 см x 70,1 см x 56,9 см
Уровень шума	36 дБ	Контроль температуры	Механический
Напряжение	110…120 В/60 Гц	Способ охлаждения	Компрессор
Вес нетто	43,5 кг	Хладагент/масса	R600a / 42 г
Вес брутто	60 кг	Объем	65 л + 28 л
Система управления	Механическая рукоятка	Диапазон температур левого ящика	1°C…8°C 34°F…46°F
Габаритные размеры	105,4 см x 58,4 см x 45,7 см	Диапазон температур правого ящика	-25°C…-16°C -13°F…3,2°F
Беспроводное зарядное устройство	10 Вт	Разъём USB	5 В / 2,1 А

КОМПЛЕКТ ПОСТАВКИ

Столик – 1 шт. 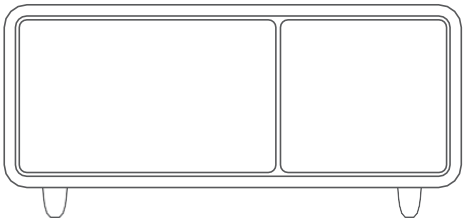	Разделитель – 2 шт. 	ПЭТ-поддон – 1 шт. 
Кабель-канал – 1 шт. 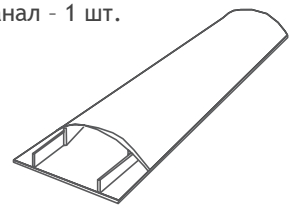	Шнур питания – 1 шт. 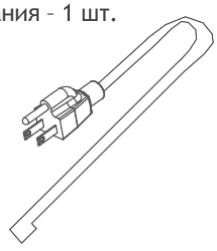	Руководство пользователя – 1 шт. 

МЕРЫ ПРЕДОСТОРОЖНОСТИ ПРИ РАСПАКОВКЕ

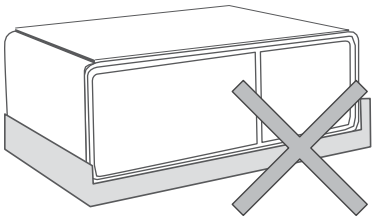

Для лучшего рассеивания тепла удалите пенопластовый поддон, отклейте клейкую ленту и прозрачную плёнку с поверхности столика, в противном случае это может привести к травме или порче имущества.

УБЕДИТЕСЬ В НАЛИЧИИ ВСЕХ ПРИНАДЛЕЖНОСТЕЙ, ПРИВЕДЁННЫХ В РАЗДЕЛЕ «КОМПЛЕКТ ПОСТАВКИ» НА СТРАНИЦЕ 3.

УСЛОВИЯ РАЗМЕЩЕНИЯ СТОЛИКА

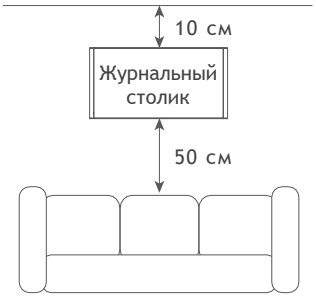

Воспользуйтесь комплектным кабель-каналом для защиты сетевого шнура, если сетевая розетка не вмонтирована в пол и ковер отсутствует.

1. Избегайте размещения столика в местах с высокой влажностью, с очень холодным воздухом и под прямыми солнечными лучами.

2. Убедитесь, что по всем сторонам вокруг интеллектуального журнального столика достаточно свободного места для обеспечения достаточной вентиляции холодильника (см. приложенный рисунок). Не размещайте столик задней стенкой вплотную к стене, поскольку это может привести к перегреву.

3. Столик следует устанавливать на плоскую и прочную поверхность. Если столик необходимо приподнять, выбирайте устойчивую, жёсткую и негорючую подставку. Отрегулируйте высоту ноже так, чтобы столик стоял устойчиво. Не используйте в качестве подставки упаковочный пенопластовый поддон.

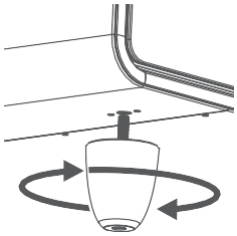

ПЕРЕД ИСПОЛЬЗОВАНИЕМ ПОЧИСТИТЕ СТОЛИК

Порядок ежедневного обслуживания и чистки столика смотрите на странице 16.

ВЫДЕРЖКА ПЕРЕД ВКЛЮЧЕНИЕМ

Не следует сразу же после выравнивания и чистки столика подключать его к сети. Перед подключением бытового прибора к любому источнику питания дайте ему постоять неподключенным около 2 часов в месте окончательной установки. Это уменьшит вероятность возникновения неисправности системы охлаждения вследствие неправильного обращения или толчков во время транспортировки.

ВКЛЮЧЕНИЕ ПИТАНИЯ

Выдержав столик неподключенным в течение 2 часов тщательно проверьте отсутствие посторонних предметов в сетевой розетке и разъёмах USB, затем подсоедините кабель питания к разъёму на нижней стороне стола, см. рисунок ниже. Убедитесь, что кабель проложен безопасно и рационально для уменьшения ежедневного износа и шанса его разрыва в результате случайного запинания.

Максимальное суммарное энергопотребление из сетевых розеток, расположенных на столике – 960 Вт. Не подключайте устройство к сетевой розетке, используемой совместно с другими устройствами.

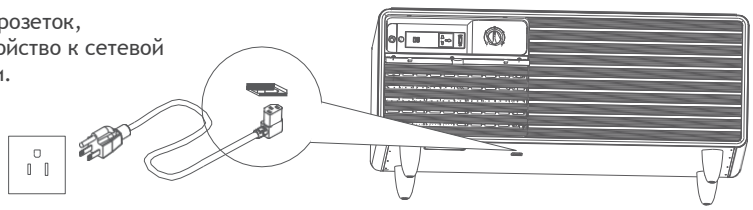

ВНИМАНИЕ

⚠ ВНИМАНИЕ

МЕРЫ ПРЕДОСТОРОЖНОСТИ ПРИ РАБОТЕ С ЭЛЕКТРИЧЕСТВОМ

Подключая питание устройства проложите шнур питания так, чтобы защитить его от повреждений. Не наступайте на кабель, в противном случае возрастёт риск утечки электрического тока.
Шнур питания должен быть надёжно подключен к сетевой розетке. В противном случае это может привести к порче имущества, травме или пожару.
Во избежание повреждения кабеля не наступайте на него. Перемещая стол не запнитесь о кабель.
Извлекая вилку питания из сетевой розетки тяните за саму вилку, а не за шнур. Прежде, чем провести чистку, ремонт столика или замену деталей, отключите питание столика во избежание поражения электрическим током.
Не пользуйтесь шнуром питания, если он повреждён или вилка имеет следы износа. Для замены обратитесь в специализированный центр по ремонту оборудования изготовителя или к сетевому представителю.
Поскольку устройство является холодильным оборудованием, в котором используется хладагент R600a, техническое обслуживание должны проводить профессионально обученные специалисты. В случае повреждения оборудования направьте его в ближайший сервисный центр для проведения диагностики, ремонта или регулировки.

МЕРЫ ПРЕДОСТОРОЖНОСТИ ПРИ ПОДКЛЮЧЕНИИ К СЕТИ ПИТАНИЯ

Для питания данного столика следует использовать напряжение 110 В переменного тока. Чрезмерные колебания напряжения могут привести к выходу устройства из строя, порче имущества или травме.

МЕРЫ ПРЕДОСТОРОЖНОСТИ ПРИ ИСПОЛЬЗОВАНИИ ЗАЗЕМЛЕНИЯ

Используйте отдельную розетку для надёжного заземления устройства. Шнур питания оснащён трёхпроводной вилкой (с заземлением), которая должна подключаться к стандартной трёхпроводной розетке (с заземлением). Ни при каких обстоятельствах не следует отрезать или удалять третий контакт (заземляющий) шнура питания.

МЕРЫ ПРЕДОСТОРОЖНОСТИ ПРИ ХРАНЕНИИ

Данный столик не следует использовать для хранения любых легковоспламеняющихся, взрывчатых или опасных веществ, а также химикатов. Запрещается использовать изделие для хранения крови или других биологических материалов.

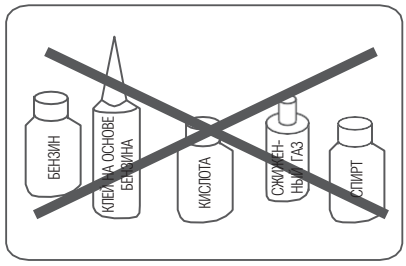

РАЗЪЁМЫ USB

Не допускайте попадания в разъёмы USB любых жидкостей. Не используйте влажную ткань для чистки разъёмов.

РАЗЪЁМЫ ПИТАНИЯ 110 В

1. Не допускайте попадания в разъёмы USB любых жидкостей. Не используйте влажную ткань для чистки разъёмов.
2. Номинальная мощность подключённых электробытовых приборов не должна превышать 960 Вт. Перегрузка приведёт к перегреву, а тот, в свою очередь, к пожару, что вызовет порчу имущества или травму.
3. Не подключайте устройство к сетевой розетке, используемой совместно с другими устройствами.

БЕСПРОВОДНОЕ ЗАРЯДНОЕ УСТРОЙСТВО

1. Если заряжаемое устройство помещено в толстостенный или металлический защитный чехол - это может повлиять на эффективность зарядки. Снимите чехол и попробуйте ещё раз.
2. Во время зарядки беспроводное зарядное устройство может выделять тепло. В случае перегрева аккумулятора программное обеспечение может ограничивать зарядку. Зарядка продолжится после остывания устройства.
3. Не следует одновременно использовать беспроводную зарядку и зарядку посредством разъёма USB.

РЕМОНТ

Категорически запрещается самостоятельно разбирать, вносить изменения и повреждать охлаждающие трубки. Техническое обслуживание столика должны выполнять профессионалы.

УСЛОВИЯ ЭКСПЛУАТАЦИИ

1. Интеллектуальный журнальный столик следует размещать вдали от любых источников тепла и прямых солнечных лучей.
2. Интеллектуальный журнальный столик следует размещать в хорошо проветриваемых местах, см. УСЛОВИЯ РАЗМЕЩЕНИЯ СТОЛИКА.
3. Не ставьте интеллектуальный журнальный столик во влажных местах или там, где возможен контакт с водой. Не кладите на охлаждаемый журнальный столик силовые розетки, стабилизаторы напряжения или электробытовые приборы.
4. Не ставьте неустойчивые предметы на интеллектуальный журнальный столик во избежание повреждения столешницы.
5. Будьте осторожны, ставя на столик предметы, наполненные жидкостями. Разлитая жидкость может привести к порче имущества, травме или поражению электрическим током.
6. Не храните газы или другие легковоспламеняющиеся вещества в ящиках интеллектуального журнального столика или рядом со столиком во избежание опасности возможного возгорания.
7. В случае утечки газа или другого легковоспламеняющегося вещества рядом с устройством немедленно закройте газовый кран и откройте все двери и окна. НЕ ТЯНИТЕ И НЕ КАСАЙТЕСЬ ДЕТАЛЕЙ ИНТЕЛЛЕКТУАЛЬНОГО ЖУРНАЛЬНОГО СТОЛИКА, НАХОДЯЩИЕСЯ ПОД НАПРЯЖЕНИЕМ.

ПРОКЛАДКА СЕТЕВОГО ШНУРА

Совет 1. Если в данный момент в вашем жилище проводится капитальный или косметический ремонт, предусмотрите место для сетевой розетки с заземлением:

Рекомендации по размещению сетевой розетки с заземлением:

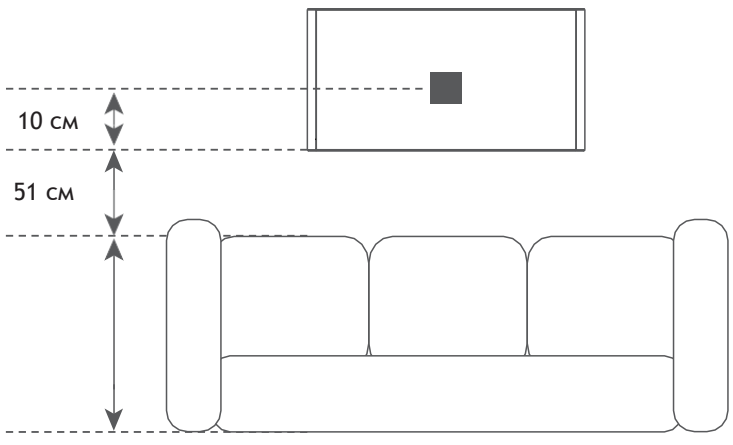

Совет 2. Чтобы скрыть сетевой шнур с заземлением можно приобрести ковёр.

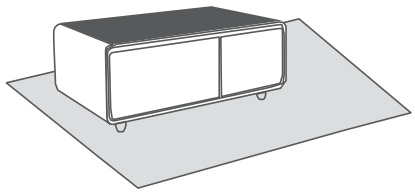

Совет 3. Можно воспользоваться комплектным кабель-каналом, чтобы накрыть шнур питания во избежание запинания.

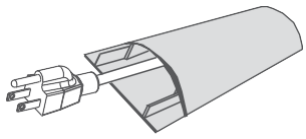

ПРОКЛАДКА СЕТЕВОГО ШНУРА

ИНСТРУКЦИЯ ПО ЗАЗЕМЛЕНИЮ

Данный бытовой прибор следует подключать к сетевой розетке с заземлением. Комплектный сетевой шнур оснащён соответствующим заземляющим контактом и вилкой с заземлением.
Данную вилку следует подключать к сетевой розетке, заземлённой в соответствии с действующими местными нормами и правилами. Требуемое номинальное напряжение и частота указаны на информационной табличке. В случае возникновения сомнений проконсультируйтесь с квалифицированным электриком.

1. Вместе с помощником поднимите с пола правый край интеллектуального журнального столика. Подложите под противоположную сторону столика поролоновую пенку или подложку для защиты столика от повреждений.

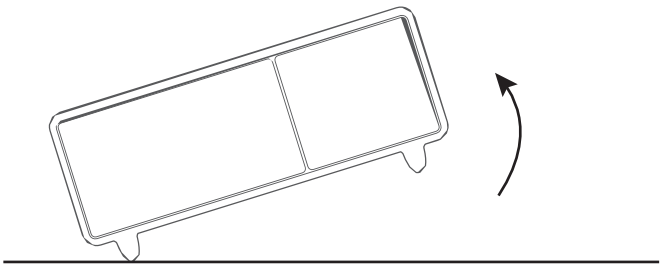

2. Разъём питания расположен на нижней стороне интеллектуального журнального столика ближе к правому заднему углу. Найдите разъём и перед подключением размотайте сетевой шнур. Подключите конец сетевого шнура с адаптером к разъёму, показанному на рисунке ниже.

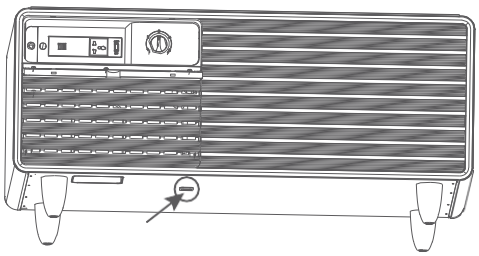

3. Проложив сетевой шнур или переместив интеллектуальный журнальный столик, дайте хладагенту осесть в течение минимум 2 часов, прежде чем подключить интеллектуальный журнальный столик к сети питания.

Повторяем ещё раз: не подключайте интеллектуальный журнальный столик к сети питания ранее, чем через 2 часа.

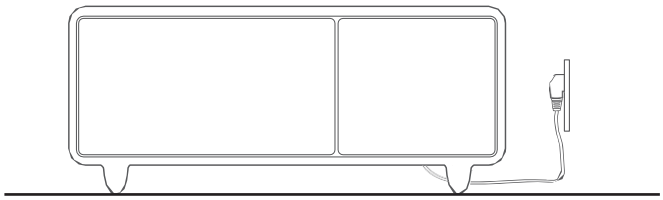

Используйте правильную технику подъёма!
Соблюдайте осторожность! Если в прошлом вы страдали от болей в спине или у вас была травма спины, не пытайтесь поднимать столик.
Компания Eureka, LLC не будет нести ответственности за любые травмы, которые можно получить во время подготовки к эксплуатации.

ФУНКЦИИ И ОСОБЕННОСТИ

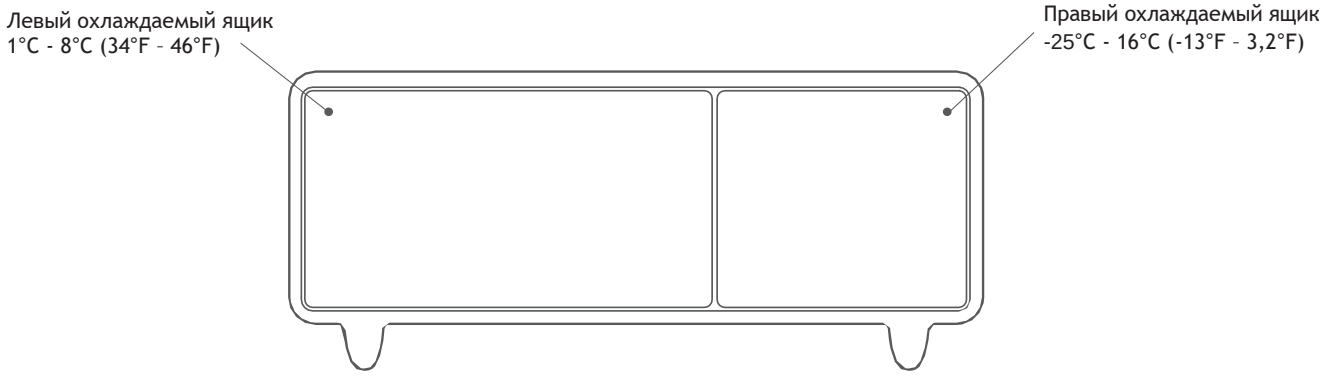

ОХЛАЖДАЕМЫЕ ЯЩИКИ

Интеллектуальный журнальный столик имеет два ящика, температурой в которых можно управлять вручную. Ящики оснащены двумя разделителями и одним поддоном для удобного расположения ваших любимых напитков и закусок.

ЗАРЯДНЫЕ УСТРОЙСТВА

Столик оснащён 2 зарядными устройствами: одним беспроводным зарядным устройством мощностью 10 Вт, установленным в столешнице, вторым – зарядным устройством с разъёмом USB, расположенными в задней стороне столика.

СЕТЕВЫЕ РОЗЕТКИ 110 В

Интеллектуальный журнальный столик оснащён сетевыми розетками 110 В для питания других устройств. Сетевые розетки имеют отдельные автоматические выключатели для обнаружения повышения входного напряжения или перегрузки. В случае их обнаружения автоматический выключатель самостоятельно отключит питание во избежание любых опасностей.

ВЫСОКОЭФФЕКТИВНЫЙ КОМПРЕССОР

Интеллектуальный журнальный столик оснащён высокоэффективным компрессором, позволяющим устройству работать в оптимальном режиме. Он может автоматически регулировать время включения/выключения согласно изменениям температуры внутри и снаружи охлаждаемого отсека, а также от количества хранимых продуктов. Он имеет большую охлаждающую способность, экологически безопасен, экономичен и бесшумен в работе.

РАЗДЕЛИТЕЛИ ДЛЯ ОХЛАЖДАЕМЫХ ЯЩИКОВ

Для более эффективного использования объёма охлаждаемых ящиков внутри них есть два разделителя и поддон, которые упрощают организацию и хранение продуктов питания.

СЪЁМНАЯ ТЕПЛОИЗОЛЯЦИЯ ДВЕРЕЙ

Съёмная теплоизоляция дверей обеспечивает долговременную теплоизоляцию интеллектуального журнального столика. Она упрощает ежедневную чистку и обслуживание и сокращает потребление электроэнергии.

ПОРЯДОК РАБОТЫ

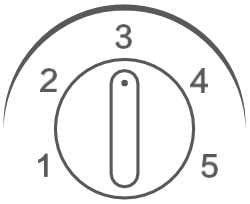

В данном интеллектуальном журнальном столике используется ручное механическое управление температурой. По умолчанию установлен уровень 3. Диапазон температур охлаждения разбит на 5 уровней. Чем выше уровень, тем ниже температура.
Например: по умолчанию установлен уровень 3. Чтобы понизить температуру установите уровень 4-5; чтобы повысить температуру установите уровень 1-2.

Индивидуальная быстрая заморозка (IQF): заранее установите 5 уровень температуры. Как только продукты охладятся до идеальной для вас температуры, верните настройку уровня температуры в пределах 4 уровня. После регулировки температуры потребуется какое-то время на то, чтобы температура в ящиках окончательно выровнялась. Длительность зависит от разницы температур, температуры окружающего воздуха, частоты открывания двери и так далее.

ОХЛАЖДАЕМЫЕ ЯЩИКИ

ПРИМЕЧАНИЯ

1.Кладите в охлаждаемые ящики только свежие продукты.

2.Не храните продукты, требующие работы холодильника за пределами номинального температурного диапазона.

3.Не храните горячую пищу. Это приведёт к повышению температуры в охлаждаемых ящиках, что повлияет на другие продукты в ящике.

4.Не открывайте ящики слишком часто и не оставляйте ящики открытыми недолго. Это дестабилизирует температуру внутри ящиков.

5.Не храните продукты с почти истекшим сроком хранения. Храните продукты хорошо укупоренными во избежание образования запаха.

РЕКОМЕНДАЦИИ ПО ХРАНЕНИЮ

1. Прежде, чем поместить продукты в охлаждаемые ящики, их следует тщательно вымыть и очистить от загрязнений.

2. Бутылки следует ставить рядом друг с другом во избежание их опрокидывания при открывании дверей.

3. Высота продуктов, положенных в ящик, не должна превышать определенной величины, в противном случае они могут не позволить ящикам правильно закрываться.

4. Разделители могут помочь организовать хранение различных типов продуктов. Положение разделителей можно менять по собственному усмотрению.

5. Выдвигающийся поддон может служить для хранения мытых фруктов и ягод (таких, как виноград или клубника) без подноса.

6. Отрегулируйте температуру в охлаждаемых ящиках согласно требованиям к условиям хранения продуктов.

РАЗЪЁМ USB

Интеллектуальный журнальный столик имеет два разъёма USB для зарядки. При подключении привычных устройств, таких, как мобильные телефоны, планшеты, настольные колонки во включенном состоянии при помощи дата-кабеля, разъёмы USB могут использоваться для зарядки или включения интеллектуальных устройств. Тщательно спроектированный отсек для хранения кабеля может скрыть внутри себя излишне длинные путающиеся провода, способствуя порядку вокруг!

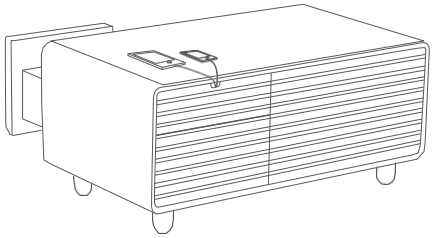

МОРОЗИЛЬНАЯ КАМЕРА

ПРИМЕЧАНИЯ

1. Не кладите горячую пищу в морозильную камеру.
2. Не ставьте повреждённые или открытые контейнеры с замороженной едой непосредственно в морозильную камеру. Убедитесь, что все продукты тщательно укупорены во избежание проливания и порчи.
3. Не допускайте переполнения ящиков столика, поскольку это повлияет на вентиляцию.
4. Не храните в ящиках никакие химические вещества.

РАЗЪЁМЫ ПИТАНИЯ 110 В

Данный столик оснащён двумя сетевыми розетками с гарантированным номинальным током 10 А и номинальной мощностью 960 Вт. Розетки позволяют подключать бытовые электроприборы и с двухконтактными, и с трёхконтактными вилками.

ОСТОРОЖНО: НЕ ПРОЛИВАЙТЕ ВОДУ ИЛИ ДРУГИЕ ЖИДКОСТИ В ОТВЕРСТИЯ РОЗЕТОК.

Не подключайте бытовые приборы с отличающимся от указанных на информационной табличке номинальным напряжением и частотой. Не подключайте к устройству удлинители и разветвители.

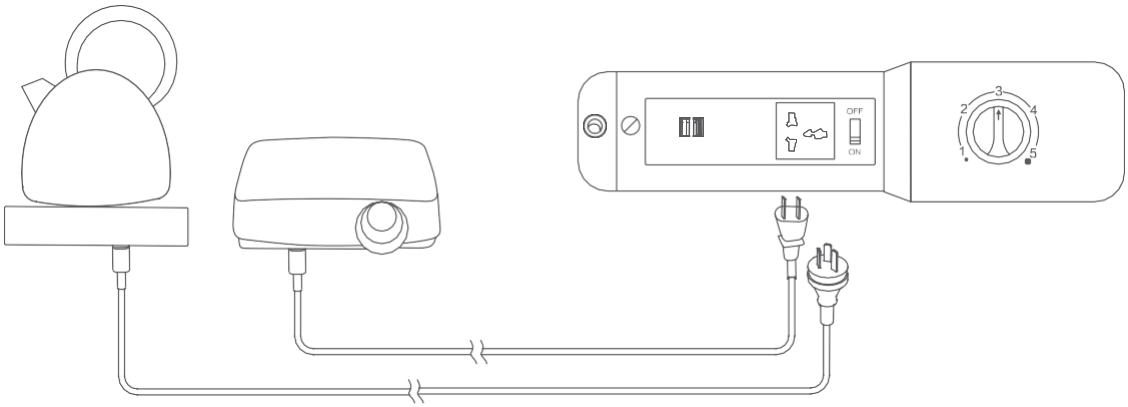

СИСТЕМЫ ЗАЩИТЫ

Защита от перегрузки	Розетки прошли испытания на 5000 подключений	Выдерживают нагрев до 750°C, не распростра-няют горение	Защитные крышки двойного действия	Скрытая предупреждающая подсветка	Розетки нового национального стандарта

БЕСПРОВОДНОЕ ЗАРЯДНОЕ УСТРОЙСТВО

Беспроводное зарядное устройство работает только с устройствами, оснащёнными модулями для беспроводной зарядки стандарта QI.

ПРИМЕЧАНИЯ

1. Беспроводное зарядное устройство включается сразу же после подключения столика к сети питания.

2. Поместите заряжаемое устройство в центр зоны беспроводной зарядки.

3. Во избежание перегрева убедитесь, что между зарядным устройством и телефоном нет металлического препятствия.

4. При перегреве поверхности заряжаемого устройства снимите устройство и прекратите зарядку.

5. Беспроводным зарядным устройством и разъёмами USB для зарядки не следует пользоваться одновременно, в противном случае разъёмы USB для зарядки не будут работать.



Напряжение	Входное 12 В
Выходная мощность	10 Вт
Дальность обнаружения устройства	≤4 мм
Рабочая частота	105 - 205 кГц
Диапазон рабочих температур	-10°C…65°C (14°F…149°F)
Рабочая влажность	10%…75% относительной влажности

ЕЖЕДНЕВНОЕ ОБСЛУЖИВАНИЕ

ЧИСТКА

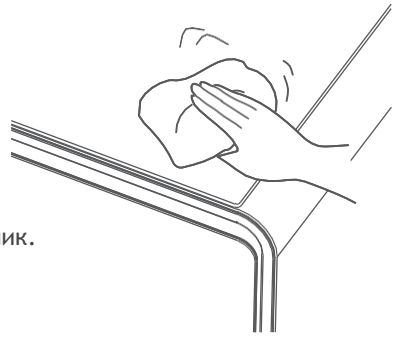

Во избежание скапливания пыли регулярно производите чистку интеллектуального журнального столика. Поверхность столика протирайте тканью из микрофибры.
Не храните в ящиках продукты с истекшим сроком годности.
1.Перед чисткой интеллектуального журнального столика обязательно выключите питание и выньте сетевую вилку из розетки.
2. Не прилагайте усилий при извлечении охлаждаемых ящиков, чтобы не повредить столик.
3. Чистку устройства выполняйте мягкой тканью и нейтральным чистящим средством. Протирайте столик насухо чистой мягкой тканью.
4. Чистку следует выполнять аккуратно во избежание деформации поверхностей или короткого замыкания, вызванного попаданием воды внутрь устройства через сетку.
5. После чистки осмотрите устройство. Не пользуйтесь при обнаружении повреждений.
6. Перед включением питания убедитесь, что столик совершенно сухой.

ПРИМЕЧАНИЕ: для увеличения срока службы и уменьшения энергопотребления выполняйте тщательную чистку уплотнителей дверей.

ПРИМЕЧАНИЯ

Во избежание случайного попадания воды внутрь устройства не разбрызгивайте воду на устройство во время чистки.
Используйте сухую ткань для чистки розеток, рукояток, вилки и разъёмов USB.
Во избежание повреждения устройства не используйте для чистки столика следующие средства:
1. Кислотные и слабощелочные очистители для кухни.
2. Аналогичные порошкообразные моющие средства.
3. Химические вещества, такие как бензол, бикарбонат натрия, спирт, кислоты, вызывающие коррозию, бензин.
4. Жёсткие щётки, абразивные губки.
5. Горячую воду

Столик имеет значительный вес, поэтому будьте осторожны, не поцарапайте и не повредите пол, пытаясь переместить столик для проведения чистки или обслуживания. Столешница из закалённого стекла всегда должна быть обращена вверх.
Для мытья внутренних поверхностей ящиков не используйте горячую воду, это касается стеклянных полок, разделителей и ПЭТ-поддонов.
Значительные перепады температур могут привести к растрескиванию, повреждению или взрыву вышеперечисленных элементов охлаждаемых ящиков, что может привести к травме и порче имущества.
Во время чистки не касайтесь внутренних поверхностей ящиков влажными руками. Не просовывайте руки под низ столика, поскольку металлические детали могут случайно поцарапать или порезать руки.

ИЗВЛЕЧЕНИЕ И ЧИСТКА ОХЛАЖДАЕМЫХ ЯЩИКОВ

Прежде, чем извлечь охлаждаемые ящики, выньте ПЭТ-поддон, разделители ящиков и все предметы из холодильника.
Потяните за дверь ящика и вытяните его до конца, приподнимите ящик целиком и извлеките из направляющих.
Для мытья ящиков, ПЭТ-поддона и разделителей можно использовать воду, а затем насухо протереть их мягкой тканью.

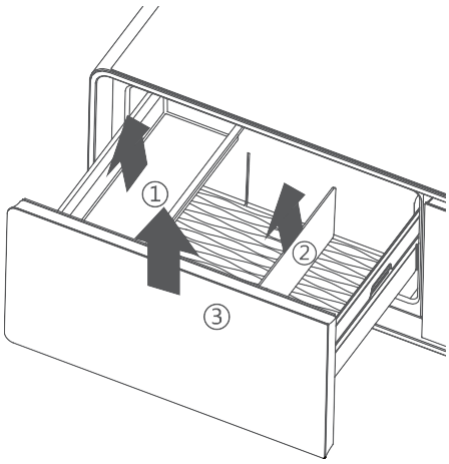

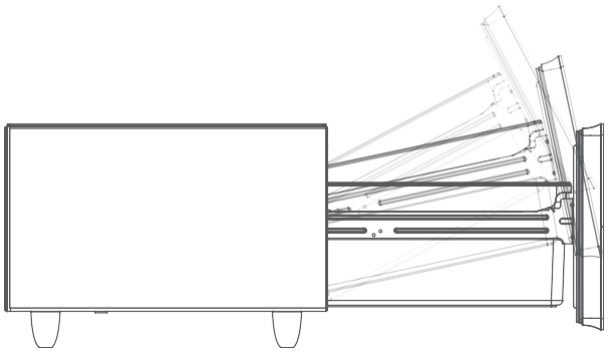

РАЗМОРАЖИВАНИЕ

Холодильник имеет функцию автоматического размораживания. Вода, образовавшаяся при таянии льда, попадает в поддон для воды в задней части столика через нижнюю стенку резервуара для воды. Вода будет испаряться естественным путём под действием тепла компрессора.

ЧИСТКА УПЛОТНИТЕЛЕЙ ДВЕРЕЙ

Двери и уплотнители дверей интеллектуального журнального столика могут загрязняться, что может привести к быстрому износу и повреждениям. Это может привести к неплотному закрыванию дверей, в результате чего возникает утечка охлажденного воздуха. Поэтому важно поддерживать чистоту уплотнителей дверей. Для чистки уплотнителей дверей необходимо использовать чистую воду, а затем насухо протирать уплотнители сухой тканью.

ПРОВЕРКА В ЦЕЛЯХ БЕЗОПАСНОСТИ ПОСЛЕ ЧИСТКИ

1. Проверьте, что сетевая вилка вставлена в розетку до конца.
2. Проверьте отсутствие повреждений сетевого кабеля.
3. Проверьте отсутствие следов перегрева сетевой вилки.
4. Проверьте отсутствие посторонних предметов или остатка жидкости на беспроводном зарядном устройстве и в разъёмах USB.

ТРАНСПОРТИРОВКА И ОТКЛЮЧЕНИЕ ЭЛЕКТРОЭНЕРГИИ

ТРАНСПОРТИРОВКА

1. Отключите изделие от сети.
2. Извлеките все предметы из интеллектуального журнального столика.
3. При помощи липкой ленты зафиксируйте разделители и ПЭТ-поддон внутри интеллектуального журнального столика.
4. Закройте ящики и при помощи липкой ленты зафиксируйте их.

Ни в коем случае не кладите столик на бок.
Во избежание повреждений системы охлаждения максимальный угол наклона во время транспортировки не должен превышать 45°.

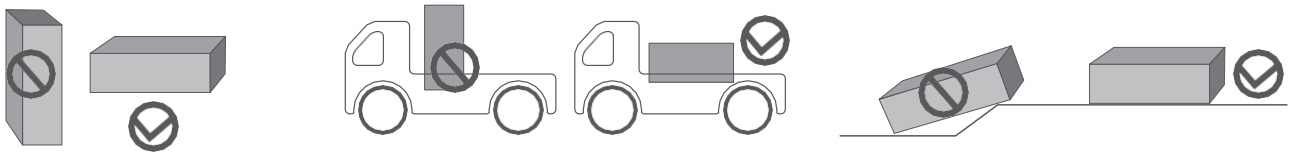

ОТКЛЮЧЕНИЕ ЭЛЕКТРОЭНЕРГИИ

Даже летом при отключении электроэнергии температура в охлаждаемых ящиках может сохраняться в течение 1-2 часов. При отключении электроэнергии не кладите в устройство новые продукты и не открывайте двери. Если вы предупреждены о будущем отключении электроэнергии, можно заранее поместить лёд в охлаждаемые ящики столика.

Повышение температуры в охлаждаемых ящиках вследствие отключения электроэнергии и других отказов может привести к уменьшению сроков хранения продуктов и повлиять на их качество.

ВЫКЛЮЧЕНИЕ ПИТАНИЯ

Если холодильник не будет использоваться в течение продолжительного времени, выньте вилку из сетевой розетки, отключите питание и выполните чистку устройства. Оставьте двери открытыми во избежание образования запаха, вызванного остатками продуктов.

Отключив сетевой шнур от сетевой розетки выждите не менее пяти минут перед повторным подключением. Для увеличения срока службы изделия избегайте чрезмерно частого открывания и закрывания ящиков.
При необходимости утилизации данного устройства её следует выполнять правильно, также можно передать устройство специалистам по утилизации. Не выбрасывайте вместе с обычным мусором во избежание ущерба окружающей среде и возникновения прочих опасностей.

УЕЗЖАЯ НА ВЫХОДНЫЕ

1. Отключите питание.
2. Выньте из охлаждаемых ящиков все продукты.
3. Правильно выполните чистку.

ПРОЯВЛЕНИЯ, НЕ ЯВЛЯЮЩИЕСЯ НЕИСПРАВНОСТЯМИ

1	Капли конденсата на поверхности: в сырое время года, характеризующееся с высокой влажностью, на поверхностях охлаждаемых ящиков может образовываться конденсат, что не является неисправностью. Удаляйте его чистой тканью.
2	Возникновение шипящего звука: это звук прокачиваемой через холодильный агрегат воды, что является нормой.
3	Компрессор не запускается: слишком низкое напряжение. Отключите устройство от сети и дождитесь, пока напряжение в сети не нормализуется.
4	Долгое время работы: в летнее время является нормой длительная работа холодильного агрегата вследствие высоких температур окружающей среды.
5	Щёлкающий звук: его вызывает тепловое расширение и сжатие внутреннего резервуара и трубок охлаждения.
6	Гудящий звук: когда холодильный агрегат не работает, компрессор издаёт гудящий звук. Если устройство установлено на неровную поверхность, возникает вибрация и шум. Отрегулируйте высоту ножек столика согласно руководству по эксплуатации.
7	Беспроводное зарядное устройство не работает: зарядное устройство мобильного телефона не соответствует стандарту. Убедитесь, что зарядное устройство телефона соответствует стандарту QI.
8	Долгая зарядка при помощи беспроводного зарядного устройства: осмотрите телефон и убедитесь, что он размещён в зоне действия беспроводного зарядного устройства, снимите с телефона чехол.
9	Разъёмы 110 В не работают: убедитесь, что в разъём не попала вода или посторонний предмет. Проверьте правильность подключения устройства к сети, а также, что автоматический выключатель соответствующего разъёма включен. Если разъёмы всё равно не работают, свяжитесь со службой послепродажного обслуживания.
10	Разъёмы USB не работают: убедитесь, что в разъём не попала вода или посторонний предмет. Проверьте правильность подключения устройства к сети, а также, выключатель соответствующего разъёма включен. Если разъёмы всё равно не работают, свяжитесь со службой послепродажного обслуживания.
11	Низ холодильного отсека влажный: проверьте, закрыто и выпускное отверстие для воды.
12	Компрессор работает непрерывно долгое время: убедитесь, что задана не слишком низкая температура, дверь холодильного отделения не была открыта в течение долгого времени, в охлаждаемый ящик не клали горячую пищу, столик не расположен под прямыми солнечными лучами, чрезмерное количество продуктов не мешает циркуляции воздуха.

УСТРАНЕНИЕ НЕИСПРАВНОСТЕЙ

Неисправности	Причины	Способы устранения
Индикатор питания горит, компрессор работает, но издаёт гудящий звук.	Напряжение питания ниже 90 В.	Отключите устройство от сети и дождитесь нормализации напряжения питания.
Компрессор запускается, но примерно через минуту останавливается, а затем постоянно запускается и останавливается.	Напряжение питания выше 120 В.	
Компрессор работает продолжительное время, но на поверхность испарителя иней не образуется.	Утечка.	Требуется профессиональная диагностика.
	Засор.	Требуется профессиональная диагностика.
На поверхности есть иней, но компрессор продолжает работать.	На испарителе образовалось слишком много инея.	Разморозьте.
	Ящики были открыты продолжительное время.	Не следует слишком часто открывать ящики.
	В ящиках слишком много предметов.	Удалите часть предметов из ящиков.
	Плохое рассеивание тепла с конденсатора.	Переместите столик в проветриваемое место.
	Неисправность термостата или ошибка датчика.	Требуется профессиональная диагностика.
Холодильник не работает и не охлаждает.	Перегорел предохранитель, индикатор питания не горит.	Замените предохранитель.
	Неисправность схемы управления питанием, индикатор питания не горит.	Требуется профессиональная диагностика.
Чрезмерный шум.	Устройство установлено не горизонтально.	Отрегулируйте ножки устройства.
	Разболтался крепёж внутренних деталей.	Затяните крепёж.
	Трубки касаются друг друга.	Раздвиньте трубки.
Холодильник охлаждает, но при касании поверхности чувствуется покалывание, а индикаторная отвёртка слабо светится.	Утечка наведённого электричества.	Проверьте заземляющий контакт.