KM-8216S

Wireless AI Copilot Silent Keyboard Mouse Combo

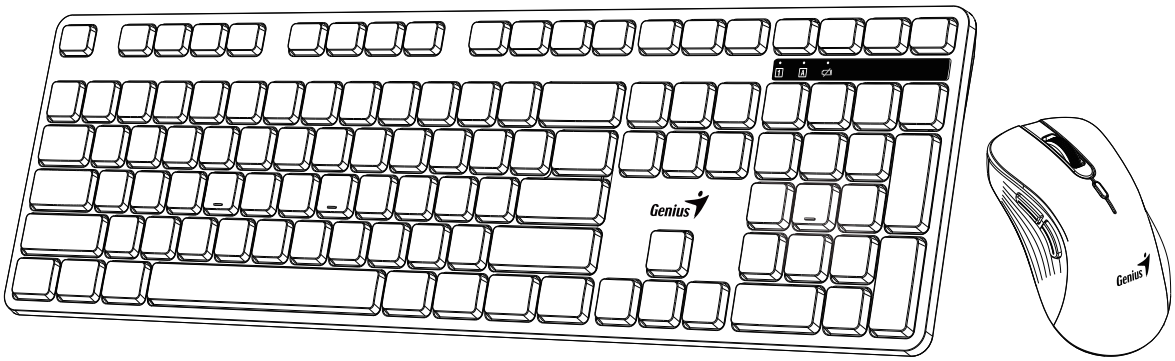

Multi-language Quick Guide

Copyright© KYE SYSTEMS CORP.

CE Declaration of Conformity

The following designated product :
M/N : KM-8216S
is herewith confirmed to comply with the requirements set out in the Council Directive on the Approximation of the Laws of the Member States relating to Radio Equipment Directive (2014 / 53 / EU). For the evaluation regarding the electromagnetic compatibility, the following standards were applied :
■ **EN 300 440 / EN 301 489-1 / EN 301 489-3 / EN 62479 / EN 62368-1**
This declaration is prepared for the manufacturer : KYE SYSTEMS CORP.
No. 492, Sec. 5, Chongxin Rd., Sanchong Dist., New Taipei City 241017, Taiwan (R.O.C.)

Ricky Chen
Project Manager of QACSD
KYE SYSTEMS CORP.

CE Konformitätserklärung

Das folgende bezeichnete Produkt :
M/N : KM-8216S
wird hiermit als übereinstimmend mit der Richtlinie des Rates zur Angleichung der Rechtsvorschriften der Mitgliedsstaaten bezüglich der Radio Equipment Directive (2014 / 53 / EU) bestätigt. Zur Bewertung hinsichtlich der elektromagnetischen Verträglichkeit wurden die folgenden Normen angewendet :
■ **EN 300 440 / EN 301 489-1 / EN 301 489-3 / EN 62479 / EN 62368-1**
Diese Erklärung wurde ausgearbeitet für den Hersteller : KYE SYSTEMS CORP.
No. 492, Sec. 5, Chongxin Rd., Sanchong Dist., New Taipei City 241017, Taiwan (R.O.C.)

Ricky Chen
Project Manager of QACSD
KYE SYSTEMS CORP.

CE Déclaration de conformité

Le produit ci-après désigné :
M/N : KM-8216S
est par la présente certifié conforme aux exigences définies dans la Directive du Conseil sur l'approximation des législations des Etats Membres relatives à la Directive sur les équipements radio (2014 / 53 / EU). L'évaluation de conformité électromagnétique du produit a été effectuée sur la base des normes suivantes :
■ **EN 300 440 / EN 301 489-1 / EN 301 489-3 / EN 62479 / EN 62368-1**
La présente déclaration est préparée à l'attention du fabricant : KYE SYSTEMS CORP.
No. 492, Sec. 5, Chongxin Rd., Sanchong Dist., New Taipei City 241017, Taiwan (R.O.C.)

Ricky Chen
Project Manager of QACSD
KYE SYSTEMS CORP.

CE Dichiarazione di Conformita

Il seguente prodotto designato :
M/N : KM-8216S
e' qui confermato di essere conforme ai requisiti imposti dal Consiglio Direttivo sull' Approssimazione delle Leggi degli Stati Membri in relazione alla Direttiva sulle apparecchiature radio (2014 / 53 / EU). Per la valutazione che riguarda la compatibilita' elettromagnetica, gli standard seguenti sono stati applicati :
■ **EN 300 440 / EN 301 489-1 / EN 301 489-3 / EN 62479 / EN 62368-1**
Questa dichiarazione e' stata preparata per il fabbricante : KYE SYSTEMS CORP.
No. 492, Sec. 5, Chongxin Rd., Sanchong Dist., New Taipei City 241017, Taiwan (R.O.C.)

Ricky Chen
Project Manager of QACSD
KYE SYSTEMS CORP.

CE Declaración de conformidad

El siguiente producto designado :
M/N : KM-8216S
se confirma por medio de la presente como conforme a los requisitos establecidos en la Directiva del Consejo sobre la Aproximación de las Legislaciones de los Estados Miembros en relación a la Directiva sobre Equipos de Radio (2014 / 53 / EU). Los siguientes estándares han sido aplicados en la evaluación de la compatibilidad electromagnética :
■ **EN 300 440 / EN 301 489-1 / EN 301 489-3 / EN 62479 / EN 62368-1**
Esta declaración es realizada por el fabricante : KYE SYSTEMS CORP.
No. 492, Sec. 5, Chongxin Rd., Sanchong Dist., New Taipei City 241017, Taiwan (R.O.C.)

Ricky Chen
Project Manager of QACSD
KYE SYSTEMS CORP.

CE Declaração de conformidade

O seguinte produto designado :
M/N : KM-8216S
está em conformidade com os requisitos definidos na Diretiva do Conselho relativa à aproximação das legislações dos Estados Membros respeitantes à Diretiva de Equipamentos de Rádio (2014 / 53 / EU). Para a avaliação relativamente à compatibilidade eletromagnética, foram aplicadas as seguintes normas :
■ **EN 300 440 / EN 301 489-1 / EN 301 489-3 / EN 62479 / EN 62368-1**
Esta declaração está preparada para o fabricante : KYE SYSTEMS CORP.
No. 492, Sec. 5, Chongxin Rd., Sanchong Dist., New Taipei City 241017, Taiwan (R.O.C.)

Ricky Chen
Project Manager of QACSD
KYE SYSTEMS CORP.

CE Conformiteitsverklaring

Het volgende product :
M/N : KM-8216S
is hierbij conform verklaard met de eisen uit de Richtlijn van de Raad over de benadering van de Wetten van de Lidstaten in verband met de Richtlijn radioapparatuur richtlijn (2014 / 53 / EU). Voor de evaluatie met betrekking tot de elektromagnetische compatibiliteit, werden de volgende normen gebruikt :
■ **EN 300 440 / EN 301 489-1 / EN 301 489-3 / EN 62479 / EN 62368-1**
Deze verklaring is opgesteld voor de fabrikant : KYE SYSTEMS CORP.
No. 492, Sec. 5, Chongxin Rd., Sanchong Dist., New Taipei City 241017, Taiwan (R.O.C.)

Ricky Chen
Project Manager of QACSD
KYE SYSTEMS CORP.

CE Prohlášení o shodě

Následující výrobek :
M/N : KM-8216S
o výrobku se zde tímto potvrzuje, že je ve shodě se Směrnicí Rady ES o Aproximaci požadavků ve členských státech vztahujících se ke směrnici Směrnice o rádiových zařízeních (2014 / 53 / EU). K vyhodnocení elektromagnetické shody byly aplikované následující normy :
■ **EN 300 440 / EN 301 489-1 / EN 301 489-3 / EN 62479 / EN 62368-1**
Toto prohlášení je připraveno pro následujícího výrobce : KYE SYSTEMS CORP.
No. 492, Sec. 5, Chongxin Rd., Sanchong Dist., New Taipei City 241017, Taiwan (R.O.C.)

Ricky Chen
Project Manager of QACSD
KYE SYSTEMS CORP.

CE Megfelelőségi nyilatkozat

A következő termék :
M/N : KM-8216S
megfelel az Rádióberendezésekről szóló irányelv direktíva (2014 / 53 / EU) alapvető biztonsági követelményeinek és megközelítőlegesen a Tagállamok ezen direktívához kapcsolódó biztonsági előírásainak. Az elektromágneses összeférhetőségre vonatkozó értékelés a következő szabványokon alapul :
■ **EN 300 440 / EN 301 489-1 / EN 301 489-3 / EN 62479 / EN 62368-1**
A fenti nyilatkozat a következő gyártó számára készült : KYE SYSTEMS CORP.
No. 492, Sec. 5, Chongxin Rd., Sanchong Dist., New Taipei City 241017, Taiwan (R.O.C.)

Ricky Chen
Project Manager of QACSD
KYE SYSTEMS CORP.

CE Deklaracja zgodności

Niniejszym potwierdza się, że niżej oznaczony produkt :
M/N : KM-8216S
spełnia wymagania założone przez Dyrektywę Rady w sprawie zbliżenia ustawodawstw Państw Członkowskich odnośnie Dyrektywy Dyrektywa w sprawie sprzętu radiowego (2014 / 53 / EU). W celu oceny zgodności elektromagnetycznej zastosowano następujące standardy :
■ **EN 300 440 / EN 301 489-1 / EN 301 489-3 / EN 62479 / EN 62368-1**
Niniejsza deklaracja została przygotowana dla producenta : KYE SYSTEMS CORP.
No. 492, Sec. 5, Chongxin Rd., Sanchong Dist., New Taipei City 241017, Taiwan (R.O.C.)

Ricky Chen
Project Manager of QACSD
KYE SYSTEMS CORP.

CE Prehlásenie o zhode

Nasledovný určený produkt :
M/N : KM-8216S
sa týmto prehlasuje za spĺňajúci požiadavky stanovené v Smernici Rady o aproximácii právnych noriem členských štátov týkajúcich sa smernice Smernica o rádiových zariadeniach (2014 / 53 / EU). Na hodnotenie elektromagnetickej kompatibility boli použité nasledovné normy :
■ **EN 300 440 / EN 301 489-1 / EN 301 489-3 / EN 62479 / EN 62368-1**
Toto prehlásenie je pripravené pre výrobcu: KYE SYSTEMS CORP.
No. 492, Sec. 5, Chongxin Rd., Sanchong Dist., New Taipei City 241017, Taiwan (R.O.C.)

Ricky Chen
Project Manager of QACSD
KYE SYSTEMS CORP.

CE Declarație de conformitate

Următorul produs creat :
M/N : KM-8216S
se confirmă că este conform cu cerințele stabilite în Directiva Consiliului privind apropierea legislației statelor referitoare la Directiva Directiva privind echipamentele radio Directive (2014 / 53 / EU).Pentru evaluarea referitoare la compatibilitatea electromagnetică, au fost aplicate următoarele standarde :
■ **EN 300 440 / EN 301 489-1 / EN 301 489-3 / EN 62479 / EN 62368-1**
Această declarație este pregătită pentru producător: KYE SYSTEMS CORP.
No. 492, Sec. 5, Chongxin Rd., Sanchong Dist., New Taipei City 241017, Taiwan (R.O.C.)

Ricky Chen
Project Manager of QACSD
KYE SYSTEMS CORP.

CE Декларацияза съответствие

Посоченият продукт :
M/N : KM-8216S
с настоящият документ се потвърждава, че съответства на изискванията, установени от Директивата на Съвета за хармонизация на законодателствата на страните членки на ЕС, във връзка с Директива Директива за радиооборудване (2014 / 53 / EU). За оценка относно електромагнитната съвместимост, се прилагат следните стандарти :
■ **EN 300 440 / EN 301 489-1 / EN 301 489-3 / EN 62479 / EN 62368-1**
Декларацията е изготвена за производителя : KYE SYSTEMS CORP.
No. 492, Sec. 5, Chongxin Rd., Sanchong Dist., New Taipei City 241017, Taiwan (R.O.C.)

Ricky Chen
Project Manager of QACSD
KYE SYSTEMS CORP.

CE Δήλωση Συμμόρφωσης

Το ακόλουθο προϊόν :
M/N : KM-8216S
Με το παρόν επιβεβαιώνεται ότι συμμορφώνεται με τις απαιτήσεις που ορίζονται από την Οδηγία του Συμβουλίου για την προσέγγιση της νομοθεσίας των κρατών μελών σχετικά με την Οδηγία Οδηγία για τον ραδιοεξοπλισμό (2014 / 53 / EU). Για την αξιολόγηση σχετικά με την ηλεκτρομαγνητική συμβατότητα, εφαρμόστηκαν τα ακόλουθα πρότυπα :
■ **EN 300 440 / EN 301 489-1 / EN 301 489-3 / EN 62479 / EN 62368-1**
Η παρούσα δήλωση προετοιμάζεται για τον κατασκευαστή : KYE SYSTEMS CORP.
No. 492, Sec. 5, Chongxin Rd., Sanchong Dist., New Taipei City 241017, Taiwan (R.O.C.)

Ricky Chen
Project Manager of QACSD
KYE SYSTEMS CORP.

CE Vastavusavaldus

Järgnev nimetatud toode :
M/N : KM-8216S
On siinkohal tunnistatud vastavaks Nõukogu Direktiivi nõuetega Liikmesriikide Seaduste Ühtlustamise dokumendis, seotuna Raadioseadmete direktiiv (2014 / 53 / EU). Elektromagnetilise ühilduvusega seonduva hindamiseks on rakendatud järgnevaid standardeid :
■ **EN 300 440 / EN 301 489-1 / EN 301 489-3 / EN 62479 / EN 62368-1**
See deklaratsioon on valmistatud tootjale : KYE SYSTEMS CORP.
No. 492, Sec. 5, Chongxin Rd., Sanchong Dist., New Taipei City 241017, Taiwan (R.O.C.)

Ricky Chen
Project Manager of QACSD
KYE SYSTEMS CORP.

CE Atbilstības deklarācija

Turpinājumā nosauktais produkts :
M/N : KM-8216S
ar šo tiek apstiprināts, ka tā atbilst prasībām, kas noteiktas Padomes Direktīvā par dalībvalstu tiesību aktu tuvināšanu attiecībā uz radioiekārtu direktīvu (2014 / 53 / EU). Elektromagnētiskās stabilitātes novērtēšanai tika pielietoti šādi standarti :
■ **EN 300 440 / EN 301 489-1 / EN 301 489-3 / EN 62479 / EN 62368-1**
Šī deklarācija ir sagatavota ražotājam : KYE SYSTEMS CORP.
No. 492, Sec. 5, Chongxin Rd., Sanchong Dist., New Taipei City 241017, Taiwan (R.O.C.)

Ricky Chen
Project Manager of QACSD
KYE SYSTEMS CORP.

CE Atitikties deklaracija

Čia nurodytas prietaisas :
M/N : KM-8216S
Patvirtinama, kad ji atitinka Tarybos direktyvoje dėl valstybių narių įstatymų, susijusių su Radijo ryšio įrangos direktyva, suderinimo (2014 / 53 / ES) nustatytus reikalavimus. Elektromagnetiniam suderinamumui įvertinti buvo taikomi šie standartai :
■ **EN 300 440 / EN 301 489-1 / EN 301 489-3 / EN 62479 / EN 62368-1**
Ši deklaracija paruošta gamintojui : „KYE SYSTEMS CORP.“
No. 492, Sec. 5, Chongxin Rd., Sanchong Dist., New Taipei City 241017, Taiwan (R.O.C.)

Ricky Chen
Project Manager of QACSD
KYE SYSTEMS CORP.

CE Uyumluluk Deklarasyonu

Aşağıdaki ürün :
M/N : KM-8216S
Radyo Ekipmanı Direktifi (2014 / 53 / EU) ile ilgili Üye Ülke Kanunlarının Yakınlaştırılmasına İlişkin Konsey Direktifinde belirtilen gerekliliklere uyduğu işbu belgeyle onaylanmıştır. Elektromanyetik uyumluluğa ilişkin değerlendirmede aşağıdaki standartlar uygulandı :
■ **EN 300 440 / EN 301 489-1 / EN 301 489-3 / EN 62479 / EN 62368-1**
Bu deklarasyon üretici için hazırlanmıştır : KYE SYSTEMS CORP.
No. 492, Sec 5, Chongxin Rd., Sanchong Dist., New Taipei City 241017, Taiwan (R.O.C.)

Ricky Chen
Project Manager of QACSD
KYE SYSTEMS CORP.

Symbol for Separate Collection in European Countries



This symbol indicates that this product is to be collected separately.
The following apply only to users in European countries :
- This product is designated for separate collection at an appropriate collection point. Do not dispose of as household waste.
- For more information, contact the retailer or the local authorities in charge of waste management.

Symbol für Mülltrennung in der Europäischen Union

Dieses Symbol bedeutet, dass dieses Produkt separat entsorgt werden muss.
Folgendes gilt nur für Benutzer in der Europäischen Union :
- Dieses Produkt muss an einem geeigneten Sammelplatz angeliefert werden. Entsorgen Sie das Produkt nicht im Haushaltmüll.
- Weitere Information erhalten Sie von Ihrem Einzelhändler oder von der für Entsorgung zuständigen örtlichen Behörde.

Symbole de collecte séparée dans les pays européens

Ce symbole indique que ce produit doit faire l'objet d'une collecte séparée.
Ce qui suit ne s'applique qu'aux utilisateurs résidant dans les pays européen :
- Ce produit a été conçu afin de faire l'objet d'une collecte séparée dans un centre de tri adéquat. Ne vous débarrassez pas de ce produit avec vos ordures ménagères.
- Pour plus d'informations, contactez votre revendeur ou le service assurant l'élimination des déchets.

Simbolo per la raccolta differenziata nei paesi europei

Il simbolo indica che questo prodotto si può raccogliere separatamente.
Quanto segue si applica soltanto agli utenti dei paesi europei :
- Questo prodotto è stato progettato per la raccolta differenziata presso un punto di raccolta appropriato. Non gettarlo insieme ai rifiuti di casa.
- Per maggiori informazioni, rivolgersi al rivenditore o all'autorità locale responsabile della gestione dei rifiuti.

Símbolo de recogida selectiva en países europeos

Este símbolo indica que este producto debe eliminarse por separado.
Las cláusulas siguientes se aplican únicamente a los usuarios de países europeos :
- Este producto debe recogerse separadamente en un punto de recogida adecuado. No elimine este producto con la basura normal.
- Para más información, póngase en contacto con el vendedor o las autoridades localesncargadas de la gestión de residuos.

Símbolo para a recolha separada em países da Europa

Este símbolo indica que este produto tem de ser recolhido separadamente.
Os seguintes pontos aplicam-se somente a utilizadores de países europeus :
- Este produto está designado para a recolha separada num ponto de recolha apropriado. Não elimine este produto como lixo doméstico.
- Para mais informações contacte o vendedor ou as autoridades locais responsáveis pela gestão do lixo.

Symbool voor gescheiden afvalophaling in Europese landen

Dit symbool geeft aan dat dit product afzonderlijk moet worden opgehaald.
Het volgende geldt alleen voor inwoners van Europese landen :
- Dit product werd ontworpen voor gescheiden inzameling op een geschikt inzamelingspunt. Het hoort niet bij het huishoudelijk afval.
- Neem voor meer informatie contact op met de verkoper of de plaatselijke overheid, belast met het afvalbeheer.

Symbol pro třídění odpadu v evropských zemích

Tento symbol označuje, že tento výrobek je třeba zlikvidovat jako tříděný odpad.
Pro uživatele v evropských zemích platí následující zásady :
- Tento výrobek je třeba zlikvidovat jako tříděný odpad v příslušné sběrně. Nelikvidujte s běžným komunálním odpadem.
- Další informace vám poskytne prodejce nebo místní orgány zodpovědné za likvidaci odpadu.

Az elkülönített hulladék-elhelyezésre figyelmeztető szimbólum az európai országokban

A szimbólum arra figyelmeztet, hogy a terméket külön hulladéklerakókban kell gyűjteni.
A következő figyelmeztetés kizárólag az európai felhasználókra vonatkozik :

- A terméket az elkülönített hulladékgyűjtést figyelembe véve tervezték.
  Ne dobja ki a készüléket háztartási szeméttárolóba.
- További információkért vegye fel a kapcsolatot a viszonteladóval vagy a helyi hulladékgazdálkodásért felelős hatósággal.

Symbol zbiórki selektywnej w krajach europejskich

Symbol ten wskazuje, że produkt powinien być zbierany selektywnie.
Poniższe uwagi dotyczą wyłącznie użytkowników w krajach europejskich :

- Ten produkt jest przeznaczony do zbiórki selektywnej w odpowiednim punkcie zbiórki.
  Nie należy pozbywać się go razem z odpadami gospodarstw domowych.
- W celu uzyskania dalszych informacji należy skontaktować się ze sprzedawcą lub z miejscowymi władzami odpowiedzialnymi za gospodarkę odpadami.

Σύμβολο για χωριστή περισυλλογή στις ευρωπαϊκές χώρες

Το σύμβολο αυτό υποδεικνύει ότι το συγκεκριμένο προϊόν πρέπει να περισυλλέγεται χωριστά.
Τα ακόλουθα ισχύουν μόνο για χρήστες σε ευρωπαϊκές χώρες :

- Το προϊόν προορίζεται για χωριστή περισυλλογή σε κάποιο ενδεδειγμένο σημείο αποκομιδής απορριμμάτων. Μην το απορρίπτετε ως κοινό οικιακό απόρριμμα.
- Για περισσότερες πληροφορίες, επικοινωνήστε με το κατάστημα λιανικής που σας προμήθευσε το προϊόν ή με τις αρχές που είναι αρμόδιες για τη διαχείριση απορριμμάτων.

Ayrı biriktirilme için Avrupa ülkelerin sembolü

Bu sembol bu ürünlerin ayrı toplanması gerektiğinin göstergesidir.
Aşağıdaki bilgiler sadece Avrupa Ülkelerindeki kullanıcılar için geçerlidir :

- Bu ürün ayrı bir noktada toplanılmak üzere dizayn edilmiştir.
  Ev çöpü olarak atmayın.
- Daha fazla bilgi için tedarikçinizi veya bölgenizdeki çöp toplama otoritelere başvurun.

Sümbol eraldi kogumiseks Euroopa maades

See sümbol näitab, et seda toodet tuleb koguda eraldi.
Alljärgnev kehtib ainult kasutajatele Euroopa maades :

- Seda toodet tuleb kasutada eraldi vastavas kogumispunktis.
  Ärge likvideerige seda kui olmejääki.
- Kui teil on vaja enam teavet, võtke ühendus jaemüüja või kohaliku autoriteediga, kes on vastutav jäätmekorralduse teeninduse eest.

Atsevišķas atkritumu savākšanas simbols Eiropas valstīs

Šāds simbols norāda, ka izstrādājums ir jānošķir no citiem atkritumiem
Šie norādījumi attiecas tikai uz lietotājiem Eiropas valstīs :

- Izstrādājumu paredzēts savākt atsevišķi no citiem atkritumiem tam piemērotā savākšanas vietā.
  To nedrīkst izmest kopā ar sadzīves atkritumiem.
- Lai iegūtu papildu informāciju, sazinieties ar mazumtirgotāju vai vietējām institūcijām, kas atbild par atkritumu apsaimniekošanu.

Simbolis atskiram atliekų išmetimui įvairiose Europos šalyse

Šis simbolis nurodo, kad šis produktas turi būti išmetamas atskirai.
Sekanti informacija taikoma tik Europos šalių vartotojams :

- Šis produktas sukurtas atskiram išmetimui tam tikrame atliekų surinkimo taške.
  Neišmeskite kaip buitinių šiukšlių.
- Dėl tolimesnės informacijos, susisiekite su mažmenininku arba vietinės valdžios organais atsakingais už atliekų tvarkymą.

Federal Communication Commission(FCC) interference statement:

This equipment has been tested and found to comply with the limits of a Class B digital device, pursuant to Part 15 of the FCC Rules.
These limits are designed to provide reasonable protection against harmful interference in a residential installation.This equipment generates uses, and can radiate radio frequency energy and, if not installed and used in accordance with the instructions, may cause harmful interference to radio communications.
However, there is no guarantee that interference will not occur in particular installations. If this equipment does cause harmful interference to radio or television reception, which can be determined by turning the equipment off and on, the user is encouraged to try to correct the interference by one or more of the following measures:

- Reorient / Relocate the receiving antenna.
- Increase the separation between the equipment and receiver.
- Connect the equipment into an outlet on a circuit different from that to which the receiver is connected.
- Consult the dealer or an experienced radio / TV technician for help.

This device complies with Part 15 of the FCC Rules. Operation is subject to the following two conditions:
(1) this device may not cause harmful interference.and
(2) this device must accept any interference received, including interference that may cause undesired operation.

FCC CAUTION:
Changes or modifications not expressly approved by the manufacturer responsible for compliance could void the user's authority to operate the equipment.

RF exposure warning: The equipment complies with RF exposure limits set forth for an uncontrolled environment. The antenna(s) used for this transmitter must not be co-located or operating in conjunction with any other antenna or transmitter.
You are cautioned that changes or modifications not expressly approved by the party responsible for compliance could void your authority to operate the equipment.

Disclaimer

The following does not apply to any country where such provisions are inconsistent with local law: KYE Systems Corp. makes no warranties with respect to this documentation, whether expressed or implied. All material is provided "as is". This includes, but is not limited to, any implied warranties of merchantability and fitness is for a particular purpose. The information covered in this document is subject to change without notice.

KYE Systems Corp. assumes no responsibility for any errors that may appear in this document. All brand names mentioned in this manual are trademarks or registered trademarks of their respective companies.

Copyright KYE Systems Corp. All rights reserved.

SEGURANÇA E MANUTENÇÃO

DIRETRIZES SOBRE SEGURANÇA

Para atingir segurança máxima durante o uso do todos os produtos da Genius, sugerimos que você adote as seguintes diretrizes:

- Caso tenha problema ao usar o dispositivo adequadamente e a solução de problemas não for suficiente para resolvê-lo, desconecte o dispositivo e entre em contato com a linha direta no site: https://gloxbal.geniusnet.com/support para obter suporte. Nunca tente consertar o dispositivo sozinho.
- Não desmonte o dispositivo (isso invalida a garantia) e não tente consertá-lo por conta própria ou usá-lo em situações de carregamento anormal de corrente.
- Mantenha o dispositivo longe de líquidos e da humidade. Opere o dispositivo somente em temperaturas entre 0°C (32°F) e 40°C (104 °F).
- Se a temperatura exceder esse intervalo, desligue e desconecte o dispositivo para que a temperatura se estabilize e volte a um nível operacional adequado.

MANUTENÇÃO E USO

- Todos os produtos da Genius exigem uma manutenção mínima para manter suas condições ideais. Recomendamos que você desconecte o dispositivo do computador uma vez por mês e limpe-o usando um.
- Tecido macio ou um cotonete para evitar o acúmulo de sujeira.
- Não use sabão ou produtos de limpeza agressivos.

AVISO DE BATERIA

- Se o produto contiver uma bateria interna recarregável de lítio-íon.
- Em geral, a vida útil dessa bateria depende do uso.
- Caso suspeite que a bateria recarregável de lítio-íon dentro do produto está esgotada (se ela estiver com a carga baixa), tente recarregá-la.
- Cuidado: Não abra, não destrua e não exponha a materiais condutores (metal), humidade, líquido, fogo ou calor. Isso pode causar vazamentos ou explosão da bateria, resultando em lesões pessoais.
- A vida útil da pilha varia de acordo com o uso.

KYE SYSTEMS CORP.
No. 492, Sec. 5, Chongxin Rd., Sanchong Dist.,
New Taipei City 241017, Taiwan

Ricky Chen
QADV Department
KYE SYSTEMS CORP.

Genius

RECEIVER

Dongle M/N: GM-230004
FCC ID NO.: FSUGMZMH
Rating: DC 5V ⎓ 50mA(Max)

www.geniusnet.com | KYE Systems Corp. | MADE IN CHINA

The frequency band of product is 2400 MHz ~ 2483.5 MHz and the radio-frequency transmitted maximum power (equivalent isotropic radiated power, EIRP) less than 10 mW.
Operating temperature : 0 ~ 40℃
Product storage conditions : Temperature : -20℃ ~ 50℃ / Humidity : 5% ~ 85%
A banda de frequência do produto é de 2.400 MHz ~ 2.483,5 MHz e a potência máxima transmitida por radiofrequência é inferior a 10 mW.

Overview | The instruction is as follows

1 Remove the battery cover from the mouse.
Install one AA battery into the mouse.

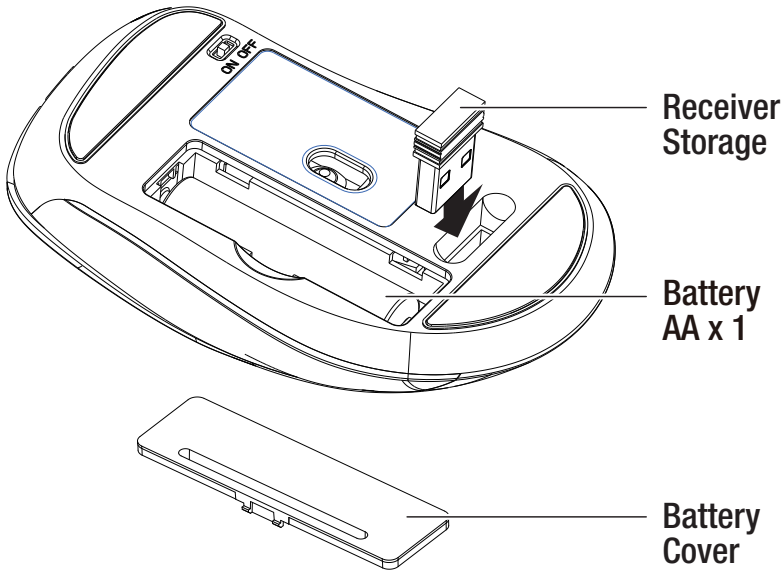

2 Remove the battery cover from the keyboard.
Install two AAA battery into the keyboard.

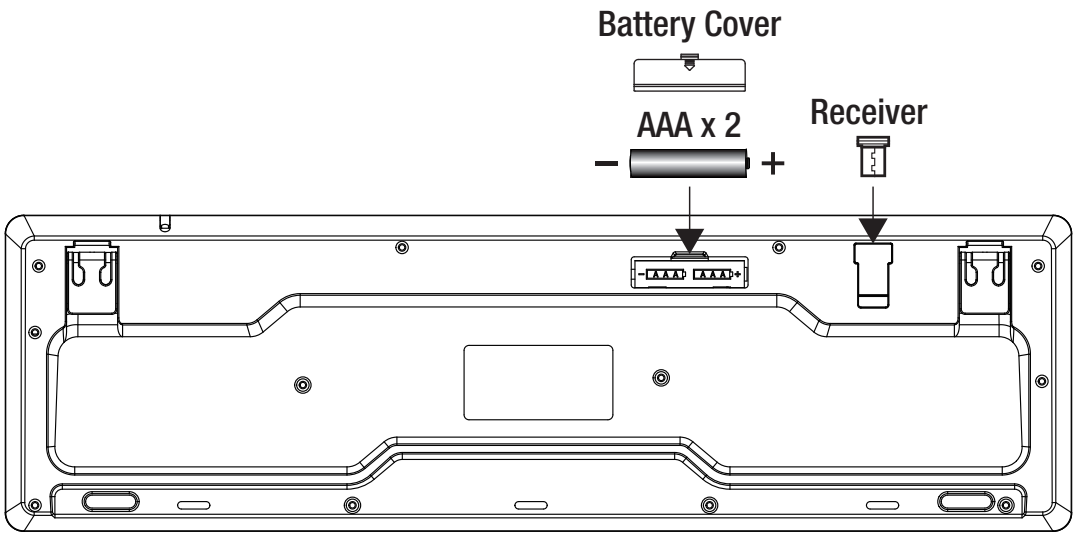

3 Plug the receiver into your computer

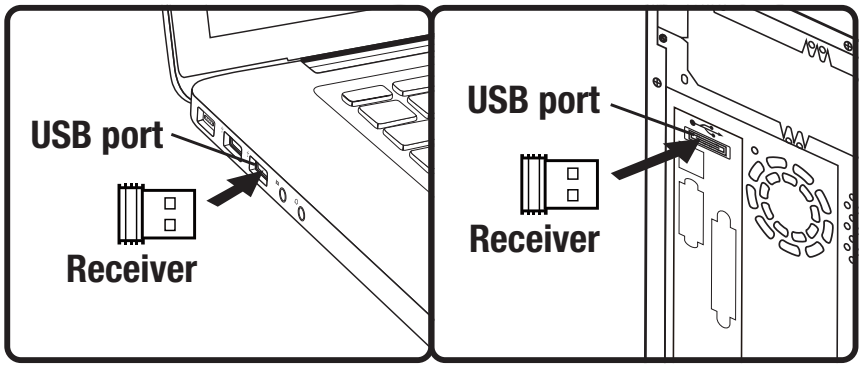

Connect both devices, wait 5-10 seconds and you are ready to begin

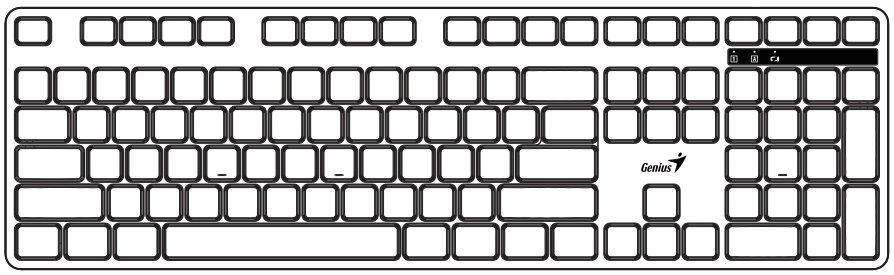

---

4 Mouse Button Assignments:

① **Left Button:** Provides traditional mouse functions like click, double click and drag.
② **Magic-Roller:** Scroll the button to surf the Internet and Windows documents.
③ **Right Button:** Provides traditional mouse right click function
④ **DPI Switch:** 800 / 1200 (default) / 1600.
⑤ **AI Copilot:** Assistant on Windows 11 or above
⑥ **Enable voice typing:** on Windows 11 or above

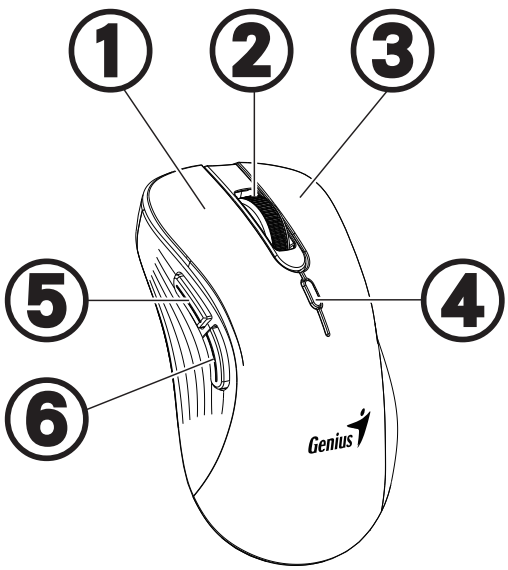

English

Hardware Installation :

1. Install one AA battery into the mouse and two AAA battery into the keyboard.
2. The receiver from the mouse and plug it into a USB port on your PC.

Replace batteries :

If the mouse or keyboard does not work properly, then the batteries have lost their charge, so you need to replace them.

Warning: do not mix or use different types of batteries at the same time.

Hotkeys :

	Copilot key	Enable AI Copilot on Windows 11 or above
	Enable Voice typing on Windows 11 or above	
	Mute	
	Calculator	
	Sleep	

Function keys :

	Fn＋F1	Media Player
	Fn＋F2	Volume－
	Fn＋F3	Volume＋
	Fn＋F4	Mute
	Fn＋F5	Previous Track
	Fn＋F6	Next Track
	Fn＋F7	Play / Pause
	Fn＋F8	Stop Playing
	Fn＋F9	Web / Home
	Fn＋F10	Email
	Fn＋F11	My Computer
	Fn＋F12	My Favorite

Español

Instalación del hardware :

1. Instale una batería AA en el mouse y dos baterías AAA en el teclado.
2. Retire el receptor del mouse y conéctelo a un puerto USB de su PC.

Reemplace las pilas :

Si el mouse o el teclado no funcionan correctamente, las pilas se habrán descargado, por lo que deberá reemplazarlas.

Advertencia: no mezcle ni utilice diferentes tipos de pilas al mismo tiempo.

Teclas de acceso rápido :

	Copilot key	Habilite AI Copilot en Windows 11 o superior
	Habilitar la escritura por voz en Windows 11 o posterior	
	Silencio	
	Calculadora	
	Dormir	

Teclas de función :

	Fn＋F1	Reproductor multimedia
	Fn＋F2	Volumen－
	Fn＋F3	Volumen＋
	Fn＋F4	Silencio
	Fn＋F5	Pista anterior
	Fn＋F6	Pista siguiente
	Fn＋F7	Reproducir / Pausar
	Fn＋F8	Detener reproducción
	Fn＋F9	Web / Inicio
	Fn＋F10	Correo electrónico
	Fn＋F11	Mi computadora
	Fn＋F12	Mi favorito

Русский

Установка оборудования :

1. Установите одну батарею типа AA в мышь и две батареи типа AAA в клавиатуру.
2. Отсоедините приемник от мыши и подключите его к USB-порту вашего ПК.

Замените батарейки :

Если мышь или клавиатура не работают должным образом, значит, батарейки разряжены, поэтому их необходимо заменить.

Предупреждение: не смешивайте и не используйте одновременно разные типы батарей.

Горячие клавиши :

	Copilot key	Включите AI Copilot в Windows 11 или более поздней версии
	Включить голосовой ввод в Windows 11 и выше	
	Без звука	
	Калькулятор	
	Сон	

Функциональные клавиши :

	Fn＋F1	Медиаплеер
	Fn＋F2	Громкость－
	Fn＋F3	Громкость＋
	Fn＋F4	Отключить звук
	Fn＋F5	Предыдущий трек
	Fn＋F6	Следующий трек
	Fn＋F7	Воспроизведение / Пауза
	Fn＋F8	Остановить воспроизведение
	Fn＋F9	Веб / Главная
	Fn＋F10	Электронная почта
	Fn＋F11	Мой компьютер
	Fn＋F12	Избранное

Қазақ

Аппараттық құралдарды орнату :
1. Тінтуірге бір AA батареясын және пернетақтаға екі AAA батареясын орнатыңыз.
2. Тінтуірден ресиверді алып, оны компьютердегі USB портына қосыңыз.

Батареяларды ауыстырыңыз :
Тінтуір немесе пернетақта дұрыс жұмыс істемесе, батареялар зарядын жоғалтқан, сондықтан оларды ауыстыру керек.
Ескерту: әр түрлі батареяларды бір уақытта араластырмаңыз немесе пайдаланбаңыз.

Жылдам пернелер :

	Copilot key	Windows 11 немесе одан жоғары нұсқаларда AI Copilot қосыңыз
	Windows 11 немесе одан жоғары нұсқаларында дауыспен теруді қосыңыз	
	Дыбысты өшіру	
	Калькулятор	
	Ұйқы	

Функционалдық пернелер :

	Fn＋F1	Медиа ойнатқыш
	Fn＋F2	Көлемі－
	Fn＋F3	Көлемі＋
	Fn＋F4	Дыбысты өшіру
	Fn＋F5	Алдыңғы трек
	Fn＋F6	Келесі трек
	Fn＋F7	Ойнату / Кідірту
	Fn＋F8	Ойнауды тоқтату
	Fn＋F9	Веб/Үй
	Fn＋F10	Электрондық пошта
	Fn＋F11	Менің компьютерім
	Fn＋F12	Менің сүйікті

Установка обладнання :

Українська

1. Встановіть одну батарейку типу AA в мишу та дві батарейки AAA в клавіатуру.
2. Приймач від миші та підключіть його до USB-порту вашого ПК.

Замініть батареї :

Якщо миша або клавіатура не працює належним чином, значить, акумулятори розрядилися, тому їх потрібно замінити.

Попередження: не змішуйте та не використовуйте різні типи батарей одночасно.

Гарячі клавіші :

	Copilot key	Увімкніть AI Copilot у Windows 11 або новіших версіях
	Увімкніть голосовий ввід у Windows 11 або новіших версіях	
	Вимкнути звук	
	Калькулятор	
	сон	

Функциональные клавиши :

	Fn＋F1	Медіа плеєр
	Fn＋F2	Гучність－
	Fn＋F3	Обсяг＋
	Fn＋F4	Вимкнути звук
	Fn＋F5	Попередній трек
	Fn＋F6	Наступний трек
	Fn＋F7	Відтворення / Пауза
	Fn＋F8	Зупинити гру
	Fn＋F9	Веб / Головна
	Fn＋F10	Електронна пошта
	Fn＋F11	Мій комп'ютер
	Fn＋F12	Мій улюблений

Виробник: KYE CISTEMC КОРП., №. 492, Сек. 5, Чонгхін Рд. Санчонг Діст., Нью Тайпей Сіті, 241017, Таівань (P.O.K.)

Технічні характеристики бездротового мережевого зв’язку

Частотний діапазон 2400-2483,5 МГц Вихідна потужність (макс.) 0 дБм /1 мВт Справжнім KYE SYSTEMS CORP заявляє, що маршрутизатор відповідає основним вимогам та іншим відповідним положенням директиви 2014/53/EC, а також суттєвим вимогам Технічного регламенту радіообладнання, затвердженого постановою Кабінету Міністрів України від 24 травня 2017 року №355. Повний текст декларації про відповідність доступний на веб-сайті за такою адресою: https://docs.mti.ua/

Instalace hardwaru :

Česky

1. Vložte jednu baterii AA do myši a dvě baterie AAA do klávesnice.
2. Přijímač z myši a zapojte jej do USB portu na vašem PC.

Vyměňte baterie :

Pokud myš nebo klávesnice nefunguje správně, baterie se vybily, takže je třeba je vyměnit.

Upozornění: nemíchejte ani nepoužívejte různé typy baterií současně.

Klávesové zkratky :

	Copilot key	Povolte AI Copilot v systému Windows 11 nebo vyšším
	Povolte hlasové psaní v systému Windows 11 nebo novějším	
	Ztlumit	
	Kalkulačka	
	Spát	

Funkční klávesy :

	Fn＋F1	Přehrávač médií
	Fn＋F2	Hlasitost－
	Fn＋F3	Hlasitost＋
	Fn＋F4	Ztlumit
	Fn＋F5	Předchozí stopa
	Fn＋F6	Další stopa
	Fn＋F7	Přehrát / Pozastavit
	Fn＋F8	Přestat hrát
	Fn＋F9	Web / Domovská stránka
	Fn＋F10	E-mailem
	Fn＋F11	Můj počítač
	Fn＋F12	Můj oblíbený

Magyar

Hardver telepítés :

1. Helyezzen egy AA elemet az egérbe és két AAA elemet a billentyűzetbe.
2. A vevőt az egérről, és csatlakoztassa a számítógép USB-portjához.

Cserélje ki az elemeket :

Ha az egér vagy a billentyűzet nem működik megfelelően, akkor az akkumulátorok lemerültek, ezért ki kell cserélni őket.

Figyelmeztetés: ne keverjen és ne használjon egyszerre különböző típusú elemeket.

Gyorsbillentyűk :

	Copilot key	Az AI Copilot engedélyezése Windows 11 vagy újabb rendszeren
	A hangalapú gépelés engedélyezése Windows 11 vagy újabb rendszeren	
	Néma	
	Számológép	
	Alvás	

Funkcióbillentyűk :

	Fn＋F1	Médialejátszó
	Fn＋F2	Hangerő－
	Fn＋F3	Hangerő＋
	Fn＋F4	Néma
	Fn＋F5	Előző szám
	Fn＋F6	Következő szám
	Fn＋F7	Lejátszás / Szünet
	Fn＋F8	Hagyd abba a játékot
	Fn＋F9	Web / Kezdőlap
	Fn＋F10	Email
	Fn＋F11	A számítógépem
	Fn＋F12	A kedvencem

Polski

Instalacja sprzętu :
1. Zainstaluj jedną baterię AA w myszy i dwie baterie AAA w klawiaturze.
2. Odłącz odbiornik od myszy i podłącz go do portu USB w komputerze.

Wymień baterie :
Jeśli mysz lub klawiatura nie działa prawidłowo, oznacza to, że baterie się rozładowały i należy je wymienić.
Ostrzeżenie: nie mieszaj ani nie używaj różnych typów baterii w tym samym czasie.

Skróty klawiszowe :

	Copilot key	Włącz AI Copilot w systemie Windows 11 lub nowszym
	Włącz pisanie głosowe w systemie Windows 11 lub nowszym	
	Wyciszenie	
	Kalkulator	
	Uśpienie	

Klawisze funkcyjne :

	Fn＋F1	Odtwarzacz multimedialny
	Fn＋F2	Głośność－
	Fn＋F3	Głośność＋
	Fn＋F4	Wycisz
	Fn＋F5	Poprzedni utwór
	Fn＋F6	Następny utwór
	Fn＋F7	Odtwórz/wstrzymaj
	Fn＋F8	Zatrzymaj odtwarzanie
	Fn＋F9	Strona internetowa/Strona główna
	Fn＋F10	E-mail
	Fn＋F11	Mój komputer
	Fn＋F12	Moje ulubione

Deutsch

Hardwareinstallation :

1. Legen Sie eine AA-Batterie in die Maus und zwei AAA-Batterien in die Tastatur ein.
2. Nehmen Sie den Empfänger aus der Maus und stecken Sie ihn in einen USB-Anschluss Ihres PCs.

Batterien austauschen :

Wenn die Maus oder Tastatur nicht richtig funktioniert, sind die Batterien entladen und müssen ausgetauscht werden.

Warnung: Mischen Sie nicht und verwenden Sie nicht gleichzeitig verschiedene Batterietypen.

Hotkeys :

	Copilot key	AI Copilot unter Windows 11 oder höher aktivieren
	Aktivieren Sie die Spracheingabe unter Windows 11 oder höher	
	Stumm	
	Rechner	
	Ruhezustand	

Funktionstasten :

	Fn＋F1	Media Player
	Fn＋F2	Lautstärke－
	Fn＋F3	Lautstärke＋
	Fn＋F4	Stumm
	Fn＋F5	Vorheriger Titel
	Fn＋F6	Nächster Titel
	Fn＋F7	Wiedergabe/Pause
	Fn＋F8	Wiedergabe beenden
	Fn＋F9	Web/Home
	Fn＋F10	E-Mail
	Fn＋F11	Arbeitsplatz
	Fn＋F12	Mein Favorit

Français

Installation du matériel :
1. Installez une pile AA dans la souris et deux piles AAA dans le clavier.
2. Branchez le récepteur de la souris sur un port USB de votre PC.

Remplacez les piles :
Si la souris ou le clavier ne fonctionnent pas correctement, les piles ont perdu leur charge et vous devez donc les remplacer.
Attention : ne mélangez pas et n'utilisez pas différents types de piles en même temps.

Raccourcis :

	Copilot key	Activer AI Copilot sur Windows 11 ou version ultérieure
	Activer la saisie vocale sur Windows 11 ou supérieur	
	Muet	
	Calculatrice	
	Veille	

Touches de fonction :

	Fn＋F1	Lecteur multimédia
	Fn＋F2	Volume－
	Fn＋F3	Volume＋
	Fn＋F4	Muet
	Fn＋F5	Piste précédente
	Fn＋F6	Piste suivante
	Fn＋F7	Lecture/Pause
	Fn＋F8	Arrêter la lecture
	Fn＋F9	Web/Accueil
	Fn＋F10	E-mail
	Fn＋F11	Mon ordinateur
	Fn＋F12	Mes favoris

Italiano

Installazione hardware :

1. Installa una batteria AA nel mouse e due batterie AAA nella tastiera.
2. Il ricevitore dal mouse e collegalo a una porta USB del tuo PC.

Sostituire le batterie :

Se il mouse o la tastiera non funzionano correttamente, le batterie hanno perso la carica ed è quindi necessario sostituirle.

Attenzione: non mischiare o utilizzare diversi tipi di batterie contemporaneamente.

Tasti di scelta rapida :

	Copilot key	Abilita AI Copilot su Windows 11 o versioni successive
	Abilita la digitazione vocale su Windows 11 o versioni successive	
	Disattiva audio	
	Calcolatrice	
	Sospensione	

Tasti funzione :

	Fn＋F1	Lettore multimediale
	Fn＋F2	Volume－
	Fn＋F3	Volume＋
	Fn＋F4	Disattiva audio
	Fn＋F5	Traccia precedente
	Fn＋F6	Traccia successiva
	Fn＋F7	Riproduci / Pausa
	Fn＋F8	Interrompi riproduzione
	Fn＋F9	Web / Home
	Fn＋F10	E-mail
	Fn＋F11	Il mio computer
	Fn＋F12	I miei preferiti

Brasil

Instalação do Hardware:
1. Instale uma pilha AA no mouse e duas pilhas AAA no teclado.
2. O receptor do mouse e conecte-o a uma porta USB no seu PC.

Substituir pilhas:
Se o mouse ou teclado não funcionar corretamente, então as pilhas perderam a carga, então você precisa substituí-las.
Aviso: não misture ou use diferentes tipos de pilhas ao mesmo tempo.

Teclas de atalho:

	Copilot key	Habilite o AI Copilot no Windows 11 ou superior
	Habilitar digitação por voz no Windows 11 ou superior	
	Mudo	
	Calculadora	
	Suspensão	

Teclas de função:

	Fn＋F1	Media Player
	Fn＋F2	Volume－
	Fn＋F3	Volume＋
	Fn＋F4	Mudo
	Fn＋F5	Faixa anterior
	Fn＋F6	Próxima faixa
	Fn＋F7	Reproduzir / Pausar
	Fn＋F8	Parar reprodução
	Fn＋F9	Web / Home
	Fn＋F10	E-mail
	Fn＋F11	Meu computador
	Fn＋F12	Meu favorito

Português

Instalação de hardware :
1. Instale uma pilha AA no rato e duas pilhas AAA no teclado.
2.º Retire o recetor do rato e ligue-o a uma porta USB do seu PC.

Substitua as pilhas:
Se o rato ou o teclado não funcionarem corretamente, as baterias perderam a carga e será necessário substituí-las.
Atenção: não misture nem utilize diferentes tipos de pilhas ao mesmo tempo.

Teclas de atalho:

	Copilot key	Active a digitação por voz no Windows 11 ou superior
	Habilitar digitação por voz no Windows 11 ou superior	
	Mudo	
	Calculadora	
	Dormir	

Teclas de função :

	Fn＋F1	Reprodutor de multimédia
	Fn＋F2	Volume－
	Fn＋F3	Volume＋
	Fn＋F4	Mudo
	Fn＋F5	Faixa anterior
	Fn＋F6	Faixa seguinte
	Fn＋F7	A pausa
	Fn＋F8	Pare de jogar
	Fn＋F9	Web / Página inicial
	Fn＋F10	E-mail
	Fn＋F11	O meu computador
	Fn＋F12	O meu favorito

Slovenščina

Namestitev strojne opreme :

1. Namestite eno baterijo AA v miško in dve bateriji AAA v tipkovnico.
2. Sprejemnik iz miške in ga priključite v vrata USB na vašem računalniku.

Zamenjava baterij :

Če miška ali tipkovnica ne deluje pravilno, so se baterije izpraznile, zato jih morate zamenjati.

Opozorilo: ne mešajte ali uporabljajte različnih vrst baterij hkrati.

Bližnjice :

	Copilot key	Omogočite AI Copilot v sistemu Windows 11 ali novejšem
	Omogočite glasovno tipkanje v sistemu Windows 11 ali novejšem	
	Mute	
	Kalkulator	
	spi	

Funkcijske tipke :

	Fn＋F1	Medijski predvajalnik
	Fn＋F2	Glasnost－
	Fn＋F3	Glasnost＋
	Fn＋F4	Mute
	Fn＋F5	Prejšnja skladba
	Fn＋F6	Naslednja skladba
	Fn＋F7	Predvajaj / Premor
	Fn＋F8	Ustavi predvajanje
	Fn＋F9	Splet / Domov
	Fn＋F10	E-naslov
	Fn＋F11	Moj računalnik
	Fn＋F12	Moj najljubši

Slovenčina

Inštalácia hardvéru :
1. Vložte jednu AA batériu do myši a dve AAA batérie do klávesnice.
2. Prijímač z myši a zapojte ho do USB portu na vašom PC.

Vymeňte batérie :
Ak myš alebo klávesnica nefunguje správne, batérie sa vybili, takže ich musíte vymeniť.
Upozornenie: Nemiešajte ani nepoužívajte rôzne typy batérií súčasne.

Klávesové skratky :

	Copilot key	Povoľte AI Copilot v systéme Windows 11 alebo novšom
	Povoľte hlasové písanie v systéme Windows 11 alebo novšom	
	Stumm	
	Rechner	
	Ruhezustand	

Funkčné klávesy :

	Fn＋F1	Mediálny prehrávač
	Fn＋F2	hlasitosť－
	Fn＋F3	Objem＋
	Fn＋F4	Stlmiť
	Fn＋F5	Predchádzajúca skladba
	Fn＋F6	Ďalšia skladba
	Fn＋F7	Prehrať / Pozastaviť
	Fn＋F8	Prestaň hrať
	Fn＋F9	Web / Domov
	Fn＋F10	Email
	Fn＋F11	Môj počítač
	Fn＋F12	Môj obľúbený

Instalacija hardvera :

Hrvatski / Bosanski / Srpski

1. Instalirajte jednu AA bateriju u miš i dve AAA baterije u tastaturu.
2. Пријемник са миша и прикључите га у УСБ порт на рачунару.

Zamenite baterije :

Ako miš ili tastatura ne rade kako treba, znači da su baterije izgubile napunjenost, pa ih morate zameniti.

Upozorenje: nemojte miješati niti koristiti različite tipove baterija u isto vrijeme.

Prečice :

	Copilot key	Omogućite AI Copilot u operativnom sistemu Vindovs 11 ili novijim
	Omogućite kucanje glasom u operativnom sistemu Vindovs 11 ili noviji	
	Mute	
	Kalkulator	
	Spavaj	

Funkcijski tasteri :

	Fn＋F1	Media Plaier
	Fn＋F2	Volumen－
	Fn＋F3	Volume＋
	Fn＋F4	Mute
	Fn＋F5	Previous Track
	Fn＋F6	Nekt Track
	Fn＋F7	Pusti / Pauza
	Fn＋F8	Prestani da se igraš
	Fn＋F9	Veb / Početna
	Fn＋F10	Email
	Fn＋F11	Moj kompjuter
	Fn＋F12	Moje omiljeno

Română

Instalare hardware :

1. Instalați o baterie AA în mouse și două baterii AAA în tastatură.
2. Receptorul de la mouse și conectați-l la un port USB de pe computer.

Înlocuiți bateriile :

Dacă mouse-ul sau tastatura nu funcționează corect, atunci bateriile și-au pierdut încărcarea, așa că trebuie să le înlocuiți.

Atenție: nu amestecați și nu utilizați diferite tipuri de baterii în același timp.

Taste rapide :

	Copilot key	Abilita AI Copilot su Windows 11 o versioni successive
	Activați Tastarea vocală pe Windows 11 sau o versiune ulterioară	
	Mut	
	Calculator	
	Dormi	

Taste funcționale :

	Fn＋F1	Media Player
	Fn＋F2	Volum－
	Fn＋F3	Volum＋
	Fn＋F4	Mut
	Fn＋F5	Piesa anterioară
	Fn＋F6	Următoarea piesă
	Fn＋F7	Redare / Pauză
	Fn＋F8	Nu te mai juca
	Fn＋F9	Web / Acasă
	Fn＋F10	E-mail
	Fn＋F11	Calculatorul meu
	Fn＋F12	Favoritul meu

Български

Хардуерна инсталация :
1. Поставете една AA батерия в мишката и две AAA батерии в клавиатурата.
2. Приемника от мишката и го включете в USB порт на вашия компютър.

Сменете батериите :
Ако мишката или клавиатурата не работят правилно, значи батериите са загубили своя заряд, така че трябва да ги смените.
Предупреждение: не смесвайте и не използвайте различни видове батерии едновременно.

Бързи клавиши :

	Copilot key	Активирайте AI Copilot на Windows 11 или по-нова версия
	Активирайте Гласово въвеждане на Windows 11 или по-нова версия	
	Без звук	
	Калкулатор	
	сън	

Функционални клавиши :

	Fn＋F1	Медиен плейър
	Fn＋F2	Сила на звука－
	Fn＋F3	Обем＋
	Fn＋F4	Без звук
	Fn＋F5	Предишна песен
	Fn＋F6	Следваща песен
	Fn＋F7	Възпроизвеждане / Пауза
	Fn＋F8	Спри да играеш
	Fn＋F9	Уеб / Начало
	Fn＋F10	електронна поща
	Fn＋F11	Моя компютър
	Fn＋F12	Моят фаворит

Аппараттық құралдарды орнату :

Ελληνικά

1. Τοποθετήστε μία μπαταρία AA στο ποντίκι και δύο μπαταρίες AAA στο πληκτρολόγιο.
2. Τον δέκτη από το ποντίκι και συνδέστε τον σε μια θύρα USB του υπολογιστή σας.

Батареяларды ауыстырыңыз :

Тінтуір немесе пернетақта дұрыс жұмыс істемесе, батареялар зарядын жоғалтқан, сондықтан оларды ауыстыру керек.

Ескерту: әр түрлі батареяларды бір уақытта араластырмаңыз немесе пайдаланбаңыз.

Жылдам пернелер :

	Copilot key	Ενεργοποιήστε το AI Copilot σε Windows 11 ή νεότερη έκδοση
	Ενεργοποιήστε τη Φωνητική πληκτρολόγηση σε Windows 11 ή νεότερη έκδοση	
	Βουβός	
	Αριθμομηχανή	
	Υπνος	

Функционалдық пернелер :

	Fn＋F1	Media Player
	Fn＋F2	Ενταση ΗΧΟΥ－
	Fn＋F3	Όγκος＋
	Fn＋F4	Βουβός
	Fn＋F5	Προηγούμενο κομμάτι
	Fn＋F6	Επόμενο κομμάτι
	Fn＋F7	Αναπαραγωγή / Παύση
	Fn＋F8	Σταμάτα να παίζεις
	Fn＋F9	Web / Αρχική σελίδα
	Fn＋F10	ΗΛΕΚΤΡΟΝΙΚΗ ΔΙΕΥΘΥΝΣΗ
	Fn＋F11	Ο υπολογιστής μου
	Fn＋F12	Το αγαπημένο μου

Türkçe

Donanım kurulumu :
1. Fareye bir adet AA pil, klavyeye iki adet AAA pil takın.
2. Farenin alıcısını takın ve PC'nizdeki bir USB portuna takın.

Pilleri değiştirin :
Fare veya klavye düzgün çalışmıyorsa piller şarjlarını kaybetmiş demektir, bu nedenle pilleri değiştirmeniz gerekir.
Uyarı: Farklı türdeki pilleri aynı anda karıştırmayın veya kullanmayın.

Kısayollar :

	Copilot key	Windows 11 veya üzeri sürümlerde AI Copilot'u etkinleştirin
	Windows 11 veya üzeri sürümlerde Sesle yazmayı etkinleştirin	
	Sessizleştirme	
	Hesap makinesi	
	Uyku	

Klawisze funkcyjne :

	Fn＋F1	Medya Oynatıcısı
	Fn＋F2	Ses Seviyesi－
	Fn＋F3	Ses Seviyesi＋
	Fn＋F4	Sessiz
	Fn＋F5	Önceki Parça
	Fn＋F6	Sonraki Parça
	Fn＋F7	Oynat / Duraklat
	Fn＋F8	Oynatmayı Durdur
	Fn＋F9	Web / Ev
	Fn＋F10	E-posta
	Fn＋F11	Bilgisayarım
	Fn＋F12	Favorim

საქართველო

აპარატურის ინსტალაცია :
1. დააინსტალირეთ ერთი AA ბატარეა მაუსში და ორი AAA ბატარეა კლავიატურაზე.
2. მიმღები მაუსიდან და შეაერთეთ USB პორტში თქვენს კომპიუტერში.

შეცვალეთ ბატარეები :
თუ მაუსი ან კლავიატურა არ მუშაობს გამართულად, მაშინ ბატარეებმა დაკარგეს დამუხტვა, ამიტომ თქვენ უნდა შეცვალოთ ისინი.
გაფრთხილება: არ აურიოთ ან გამოიყენოთ სხვადასხვა ტიპის ბატარეები ერთდროულად.

ცხელი კლავიშები :

	Copilot key	ჩართეთ AI Copilot Windows 11 ან უფრო მაღალ ვერსიაზე
	ჩართეთ ხმოვანი აკრეფა Windows 11 ან უფრო მაღალ ვერსიაზე	
	დადუმება	
	კალკულატორი	
	დაიძინე	

ფუნქციის გასაღებები :

	Fn＋F1	მედია ფლეერი
	Fn＋F2	მოცულობა－
	Fn＋F3	მოცულობა＋
	Fn＋F4	დადუმება
	Fn＋F5	წინა სიმღერა
	Fn＋F6	შემდეგი სიმღერა
	Fn＋F7	თამაში / პაუზა
	Fn＋F8	შეწყვიტე თამაში
	Fn＋F9	ვებ / მთავარი
	Fn＋F10	ელფოსტა
	Fn＋F11	ჩემი კომპიუტერი
	Fn＋F12	ჩემი ფავორიტი

Eesti

Riistvara paigaldamine :
1. Paigaldage üks AA patarei hiire ja kaks AAA patareid klaviatuuri.
2. Hiire vastuvõtja ja ühendage see arvuti USB-porti.

Vahetage patareid :
Kui hiir või klaviatuur ei tööta korralikult, on akud tühjaks saanud, mistõttu tuleb need välja vahetada.
Hoiatus: ärge segage ega kasutage samaaegselt erinevat tüüpi patareisid.

Kiirklahvid :

	Copilot key	Lubage AI Copilot operatsioonisüsteemis Windows 11 või uuemates versioonides
	Häältrükkimine	
	Vaigista	
	Kalkulaator	
	Magama	

Funktsiooniklahvid :

	Fn＋F1	Meediumipleier
	Fn＋F2	Helitugevus－
	Fn＋F3	Maht＋
	Fn＋F4	Vaigista
	Fn＋F5	Eelmine lugu
	Fn＋F6	Järgmine lugu
	Fn＋F7	Esita / Paus
	Fn＋F8	Lõpeta mängimine
	Fn＋F9	Veeb / Kodu
	Fn＋F10	Meil
	Fn＋F11	Minu arvuti
	Fn＋F12	Minu lemmik

Latviešu

Aparatūras uzstādīšana :

1. Ievietojiet vienu AA bateriju pelei un divas AAA baterijas tastatūrā.
2. Uztvērēju no peles un pievienojiet to datora USB portam.

Nomainiet baterijas :

Ja pele vai tastatūra nedarbojas pareizi, baterijas ir zaudējušas uzlādi, tāpēc tās ir jānomaina.

Brīdinājums: nejauciet un neizmantojiet dažāda veida baterijas vienlaikus.

Karstie taustiņi :

	Copilot key	Iespējojiet AI Copilot operētājsistēmā Windows 11 vai jaunākā versijā
	Lubage häälsisestus Windows 11 või uuemates versioonides	
	Izslēgt skaņu	
	Kalkulators	
	Gulēt	

Funkciju taustiņi :

	Fn＋F1	Multivides atskaņotājs
	Fn＋F2	Skaļums－
	Fn＋F3	Skaļums＋
	Fn＋F4	Izslēgt skaņu
	Fn＋F5	Iepriekšējais celiņš
	Fn＋F6	Nākamais celiņš
	Fn＋F7	Atskaņot / Pauze
	Fn＋F8	Beidziet spēlēt
	Fn＋F9	Tīmeklis / Sākums
	Fn＋F10	E-pasts
	Fn＋F11	Mans dators
	Fn＋F12	Mans mīļākais

Lietuvių

Aparatinės įrangos diegimas: :
1. Įdėkite vieną AA tipo bateriją į pelę ir dvi AAA baterijas į klaviatūrą.
2. Imtuvas iš pelės ir prijunkite jį prie kompiuterio USB prievado.

Pakeiskite baterijas :
Jei pelė ar klaviatūra neveikia tinkamai, vadinasi, baterijos išsikrovė, todėl jas reikia pakeisti.
Įspėjimas: nemaišykite ir nenaudokite skirtingų tipų baterijų vienu metu.

Spartieji klavišai :

	Copilot key	Įgalinkite AI Copilot sistemoje „Windows 11“ ar naujesnėje versijoje
	Įgalinkite rašymą balsu „Windows 11“ ar naujesnėse versijose	
	Nutildyti	
	Skaičiuoklė	
	Miegoti	

Funkciniai klavišai :

	Fn＋F1	Grotuvas
	Fn＋F2	Apimtis－
	Fn＋F3	Apimtis＋
	Fn＋F4	Nutildyti
	Fn＋F5	Ankstesnis takelis
	Fn＋F6	Kitas takelis
	Fn＋F7	Leisti / pristabdyti
	Fn＋F8	Nustokite žaisti
	Fn＋F9	Žiniatinklis / Pagrindinis puslapis
	Fn＋F10	El. paštas
	Fn＋F11	Mano kompiuteris
	Fn＋F12	Mano mėgstamiausias

عربي

تركيب الأجهزة :
1. قم بتثبيت بطارية AA واحدة في الماوس وبطاريتين AAA في لوحة المفاتيح.
2. قم بتوصيل جهاز الاستقبال من الماوس بمنفذ USB في جهاز الكمبيوتر الخاص بك.

استبدال البطاريات :
إذا لم يعمل الماوس أو لوحة المفاتيح بشكل صحيح، فهذا يعني أن البطاريات فقدت شحنها، لذا يجب استبدالها.
تحذير: لا تخلط بين أنواع مختلفة من البطاريات أو تستخدمها في نفس الوقت.

مفاتيح التشغيل السريع :

	Copilot key	تمكين AI Copilot على نظام التشغيل Windows 11 أو الإصدارات الأحدث
	تمكين الكتابة الصوتية على نظام التشغيل Windows 11 أو الإصدارات الأحدث	
	كتم الصوت	
	الآلة الحاسبة	
	السكون	

مفاتيح الوظائف :

	Fn+F1	تشغيل الوسائط
	Fn+F2	المستوى —
	Fn+F3	المستوى +
	Fn+F4	كتم الصوت
	Fn+F5	المسار السابق
	Fn+F6	المسار التالي
	Fn+F7	تشغيل \ إيقاف مؤقت
	Fn+F8	إيقاف التشغيل
	Fn+F9	الموقع الرئيسي \ الصفحة الرئيسية
	Fn+F10	البريد الإلكتروني
	Fn+F11	حول الحاسوب الخاص بي
	Fn+F12	المفضلة لدي

Bahasa Indonesia

Pemasangan Perangkat Keras :

1. Pasang satu baterai AA ke mouse dan dua baterai AAA ke keyboard.
2. Hubungkan receiver dari mouse ke port USB di PC Anda.

Ganti baterai :

Jika mouse atau keyboard tidak berfungsi dengan baik, berarti baterainya sudah tidak dapat diisi lagi, jadi Anda perlu menggantinya.

Peringatan: jangan mencampur atau menggunakan berbagai jenis baterai secara bersamaan.

Tombol pintas :

	Copilot key	Aktifkan AI Copilot di Windows 11 atau yang lebih baru
	Aktifkan Pengetikan Suara di Windows 11 atau lebih tinggi	
	Mute	
	Kalkulator	
	Tidur	

Tombol fungsi :

	Fn＋F1	Pemutar Media
	Fn＋F2	Volume－
	Fn＋F3	Volume＋
	Fn＋F4	Bisukan
	Fn＋F5	Trek Sebelumnya
	Fn＋F6	Trek Berikutnya
	Fn＋F7	Putar / Jeda
	Fn＋F8	Hentikan Pemutaran
	Fn＋F9	Web / Beranda
	Fn＋F10	Email
	Fn＋F11	Komputer Saya
	Fn＋F12	Favorit Saya

Tiếng Việt

Cài đặt phần cứng :
1. Lắp một pin AA vào chuột và hai pin AAA vào bàn phím.
2. Đầu thu từ chuột và cắm vào cổng USB trên PC của bạn.

Thay pin :
Nếu chuột hoặc bàn phím không hoạt động bình thường, thì pin đã hết điện, do đó bạn cần thay pin.
Cảnh báo: không trộn lẫn hoặc sử dụng các loại pin khác nhau cùng lúc.

Phím nóng :

	Copilot key	Bật AI Copilot trên Windows 11 trở lên
	Bật Nhập bằng giọng nói trên Windows 11 trở lên	
	Tắt tiếng	
	Máy tính	
	Ngủ	

Phím chức năng :

	Fn＋F1	Trình phát phương tiện
	Fn＋F2	Âm lượng－
	Fn＋F3	Âm lượng＋
	Fn＋F4	Tắt tiếng
	Fn＋F5	Bài hát trước
	Fn＋F6	Bài hát tiếp theo
	Fn＋F7	Phát / Tạm dừng
	Fn＋F8	Dừng phát
	Fn＋F9	Web / Trang chủ
	Fn＋F10	Email
	Fn＋F11	Máy tính của tôi
	Fn＋F12	Yêu thích của tôi

ภาษาไทย

การติดตั้งฮาร์ดแวร์ :
1. ใส่แบตเตอรี AA หนึ่งก้อนลงในเมาส์และแบตเตอรี AAA สองก้อนลงในคีย์บอร์ด
2. เสียบตัวรับสัญญาณจากเมาส์เข้ากับพอร์ต USB บนพีซีของคุณ

เปลี่ยนแบตเตอรี :
หากเมาส์หรือคีย์บอร์ดทำงานไม่ถูกต้อง แสดงว่าแบตเตอรีหมดประจุ ดังนั้นคุณต้องเปลี่ยนแบตเตอรีใหม่
คำเตือน: ห้ามผสมหรือใช้แบตเตอรีประเภทต่างๆ พร้อมๆ กัน

ปุ่มลัด :

	Copilot key	เปิดใช้งาน AI Copilot บน Windows 11 ขึ้นไป
	เปิดใช้งานการพิมพ์ด้วยเสียงบน Windows 11 ขึ้นไป	
	ปิดเสียง	
	เครื่องคิดเลข	
	การนอนหลับ	

ปุ่มฟังก์ชัน :

	Fn＋F1	เครื่องเล่นสื่อ
	Fn＋F2	ระดับเสียง－
	Fn＋F3	ระดับเสียง＋
	Fn＋F4	ปิดเสียง
	Fn＋F5	แทร็กก่อนหน้า
	Fn＋F6	แทร็กถัดไป
	Fn＋F7	เล่น / หยุดชั่วคราว
	Fn＋F8	หยุดเล่น
	Fn＋F9	เว็บ / โฮม
	Fn＋F10	อีเมล
	Fn＋F11	คอมพิวเตอร์ของฉัน
	Fn＋F12	รายการโปรดของฉัน

简体中文

硬件安装：
1. 在鼠标中安装一节 AA 电池，在键盘中安装两节 AAA 电池。
2. 将鼠标上的接收器插入 PC 上的 USB 端口。

更换电池：
如果鼠标或键盘无法正常工作，则表明电池已耗尽电量，因此您需要更换电池。
警告：请勿混合或同时使用不同类型的电池。

热键：

	Copilot key	在 Windows 11 或更高版本上启用 AI Copilot
	启用语音输入助手，在 Windows 11 或更高版本上启用语音输入	
	静音	
	计算器	
	睡眠	

功能键：

	Fn＋F1	媒体播放器
	Fn＋F2	音量－
	Fn＋F3	音量＋
	Fn＋F4	静音
	Fn＋F5	上一首曲目
	Fn＋F6	下一首曲目
	Fn＋F7	播放 / 暂停
	Fn＋F8	停止播放
	Fn＋F9	网络 / 主页
	Fn＋F10	电子邮件
	Fn＋F11	我的电脑
	Fn＋F12	我的收藏夹

KYE Systems Corp.
#492, Sec. 5, Chongxin Rd., Sanchong Dist.,
New Taipei City 241017, Taiwan
Tel: 886-2-2995-6645
Fax: 886-2-2995-6649
Email: support@geniusnet.com.tw (Tech. Support)
http: //www.geniusnet.com

* For actual items, refer to the physical goods contained herein.

* Product storage conditions : Temperature: -20°C~50°C / Humidity : 5%~85%.

12030154400-B