双缘　143x210mm　2026.3.27

HAIER HWND A3LITE 先俄语后哈萨克语 IM 蓝色字

Haier

Тип: HWND A
Модель:
HWND A3 Lite

Пылесос для влажной и сухой уборки

РУКОВОДСТВО ПОЛЬЗОВАТЕЛЯ

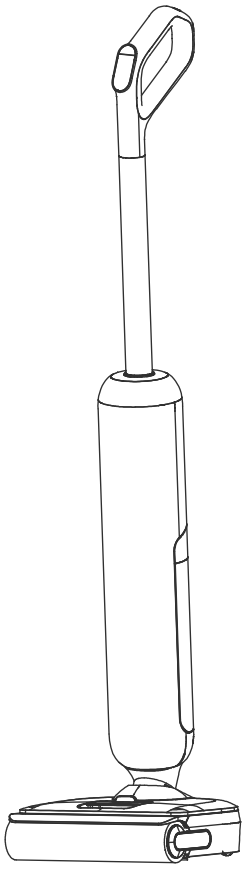

Перед началом использования полностью прочитайте это руководство и сохраните его для последующего обращения.

Комплект поставки

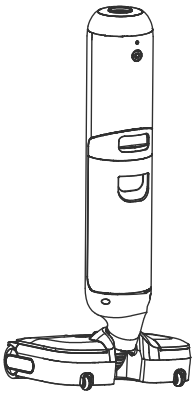

Основной блок

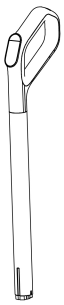

Ручка

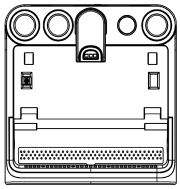

Зарядная база

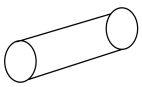

Роликовая щётка

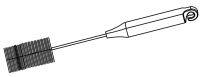

Щётка для очистки

СОДЕРЖАНИЕ

Меры безопасности	1
Составные части	3
Индикация и режимы	4
Сборка	5
Эксплуатация	6
Уход и обслуживание	8
Технические характеристики	12
Устранение неисправностей	12

Меры безопасности

Назначение и допустимые поверхности
Пылесос предназначен только для бытового использования в помещении.
Используйте пылесос на твёрдых ровных напольных покрытиях.
Не предназначен для промышленного, коммерческого и уличного использования.
1. Используйте пылесос только для бытовой уборки в соответствии с данным руководством.
2. Перед началом работы внимательно прочитайте руководство и убедитесь, что вам понятны все указания.
3. Перед очисткой или обслуживанием выключите пылесос и отключите зарядное устройство от розетки.
4. Не позволяйте детям играть с пылесосом. Очистку и обслуживание дети могут выполнять только под присмотром взрослых.
5. Если сетевой шнур повреждён, немедленно прекратите использование. Во избежание опасности замену шнура должен выполнять только специалист авторизованного сервисного центра.
6. Не прикасайтесь мокрыми руками к вилке или токоведущим частям — есть риск поражения электрическим током.
7. Не перемещайте пылесос, держась за сетевой шнур или другие кабели — это может быть опасно.
8. Если во время работы обнаружены протечки, сильный нагрев двигателя, посторонний шум, запах и т. п., немедленно прекратите использование и обратитесь в сервисную службу.
9. Для зарядки используйте только зарядное устройство, входящее в комплект. Применение других зарядных устройств может привести к выходу аккумулятора из строя или перегреву.
10. Если пылесос не используется длительное время, выключите его и отключите адаптер питания от розетки.
11. Не используйте пылесос рядом с легковоспламеняющимися или взрывоопасными материалами и на них — существует риск пожара или взрыва.
12. Во время работы не используйте пылесос рядом с каминами, обогревателями и другими источниками тепла, чтобы избежать деформации корпуса.
13. Не используйте пылесос для сбора: горячих предметов (непотушенные окурки, спички, горячая зола), сверхмелких материалов (известь, цемент, опилки, гипсовая пыль, зола, угольная пыль и т. п.), острых предметы(стекло, гвозди, булавки и т. п.), опасных веществ (растворители, средства для удаления накипи и т. п.), химически агрессивных веществ (кислоты и т. п.), легковоспламеняющихся и взрывоопасных жидкостей (бензин, спиртосодержащие жидкости), а также любых веществ с неизвестными свойствами.
14. Загрязнения типа крема для обуви, краски, пигментов и т. п., обладающие высокой жирностью, сильной адгезией или стойкими красящими свойствами, не предназначены для удаления данным пылесосом.
15. Используйте моющее средство согласно указаниям. Избыточное количество моющего средства может вызвать повышенное пенообразование; пена может попасть в двигатель и создать опасную ситуацию.
16. Не разбирайте и не ремонтируйте пылесос самостоятельно. Внутри нет деталей, предна значенных для обслуживания пользователем. Не пытайтесь изменять характеристики пылесоса — это может быть опасно.
17. Не включайте пылесос, если роликовая щётка, бак для чистой воды, бак для грязной воды и фильтр отсутствуют или установлены неправильно.
18. Перед заменой роликовой щётки обязательно выключите пылесос.

Меры безопасности

19. После уборки своевременно очищайте бак для грязной воды и следите, чтобы вентиляционные отверстия не были перекрыты. Засоры могут снижать мощность всасывания и вызывать перегрев двигателя, что сокращает срок службы.
20. После уборки храните пылесос в сухом месте. Влажность может ухудшить изоляцию и сократить срок службы. Чтобы избежать спотыкания, после использования ставьте пылесос у стены.
21. Регулярно проверяйте всасывающее отверстие. При засоре своевременно удаляйте препятствия, чтобы не снижалась мощность всасывания и не ухудшалась работа пылесоса.
22. При неисправности не ремонтируйте пылесос самостоятельно. Обратитесь в сервисную службу за помощью.
23. Утилизируйте упаковку в соответствующие контейнеры.
24. Запрещается утилизировать пылесос вместе с бытовыми отходами. Сдайте пылесос на местное предприятие по переработке вторчного сырья или обратитесь в местное муниципиальное учреждение.
25. Не добавляйте в бак коррозионно-активные жидкости или дезинфицирующие средства: это может вызвать необратимые повреждения.

Составные части

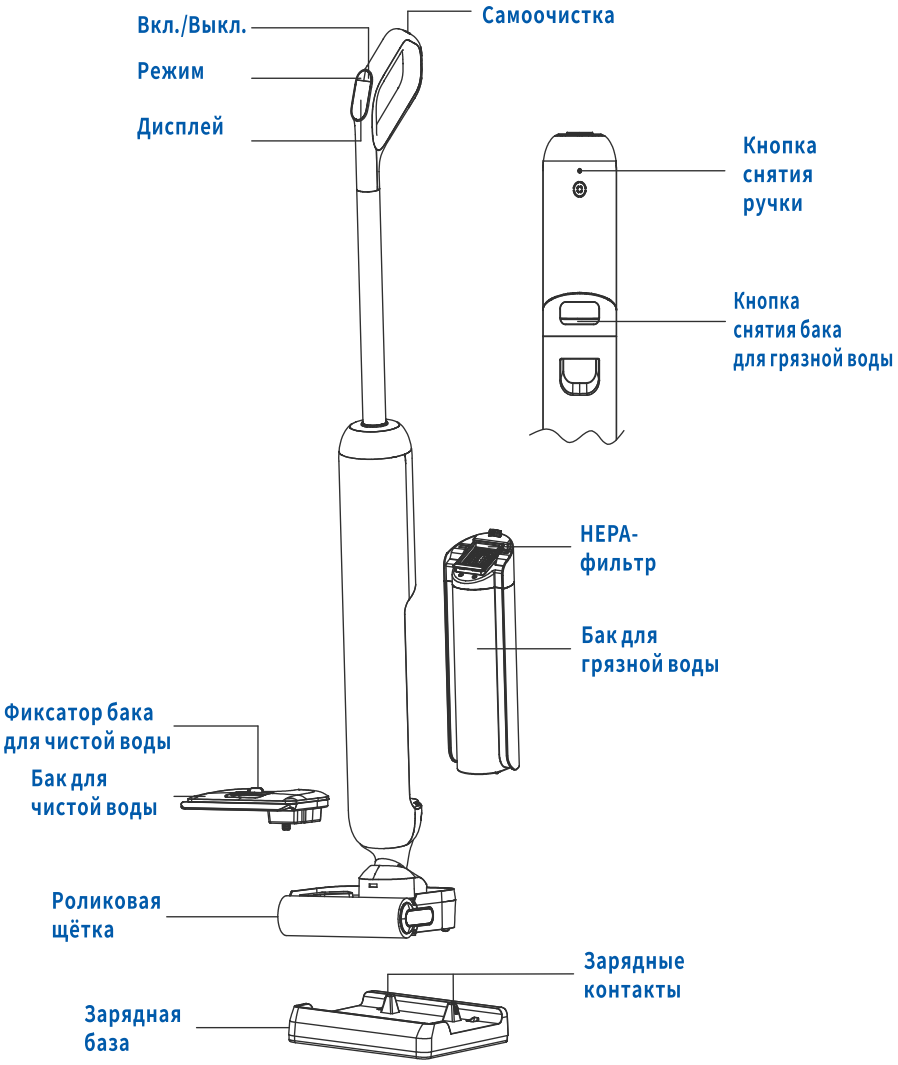

Индикация и режимы

Дисплей и режимы работы

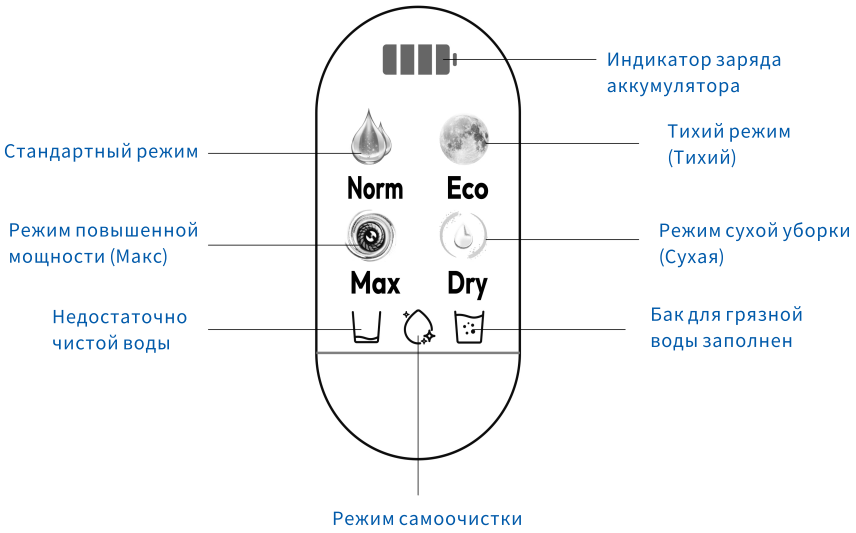

Сборка

1. Сборка

1.1 Установка ручки

Вставьте нижний конец ручки вертикально в отверстие основного блока до щелчка. Убедитесь, что ручка надёжно зафиксирована.



1.2 Снятие ручки

С помощью подходящего инструмента нажмите кнопку в отверстии на задней части корпуса. Потяните ручку вверх и извлеките её.

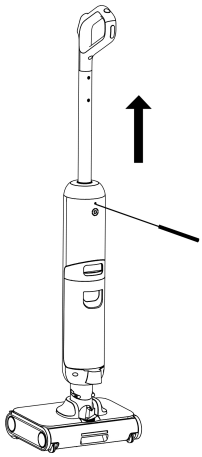

Эксплуатация

1. Перед первым использованием
1.1 При распаковке проверьте комплект поставки, чтобы случайно не выбросить аксессуары или детали.
1.2 Перед использованием внимательно прочитайте руководство поль зователя.
1.3 Перед первым использованием полностью зарядите пылесос.
1.4 Перед первым использованием оставьте пылесос на некоторое время в хорошо проветриваемом помещении, чтобы выветрились возможные производственные запахи.
1.5 Чтобы избежать перегрузки сети, во время работы не подключайте к той же розетке (линии) другие мощные электропотребители.
2. Начало работы
2.1 Нажмите ногой на напольную насадку и наклоните ручку назад. После щелчка фиксатора пылесос перейдёт в режим ожидания. Нажмите кнопку питания, чтобы начать уборку.
2.2 Нажмите кнопку питания, чтобы включить пылесос. По умолчанию включается стандартный режим, и на пол подаётся вода. Нажмите кнопку питания ещё раз, чтобы остановить работу.
2.3 В стандартном режиме (Norm) нажмите кнопку переключения режимов, чтобы перейти в тихий режим (Eco). В этом режиме пылесос работает тише и подходит для лёгких загрязнений.
2.4 В режиме Eco нажмите кнопку переключения режимов ещё раз, чтобы перейти в режим повышенной мощности (Max). Увеличенная мощность всасывания подходит для более сильных загрязнений.
2.5 В режиме Max нажмите кнопку переключения режимов ещё раз, чтобы перейти в режим сухой уборки (Dry). Используется для быстрого сбора воды с пола.
2.6 После уборки установите пылесос на зарядную базу и нажмите кнопку самоочистки, чтобы запустить самоочистку.

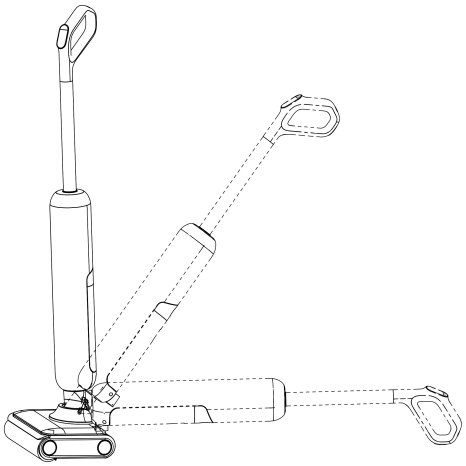

Эксплуатация

3. Кнопки управления

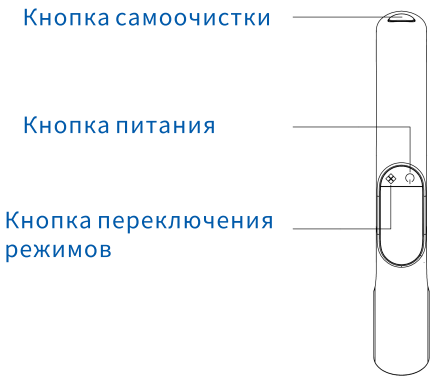

4. Использование кнопки самоочистки

На зарядной базе

① Коротко нажмите кнопку самоочистки, чтобы запустить режим самоочистки.
② Нажмите и удерживайте кнопку самоочистки, чтобы запустить сушку.

Во время работы

① Нажмите и удерживайте кнопку самоочистки, чтобы включить/выключить голосовые подсказки.

5. Зарядка

Установите пылесос на зарядную базу и подключите адаптер питания к розетке. Когда зарядка не выполняется, ставьте пылесос вертикально у стены/в углу, чтобы не споткнуться о него.

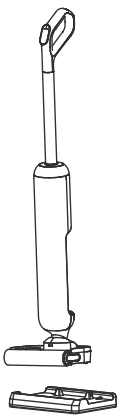

Контакты для зарядки

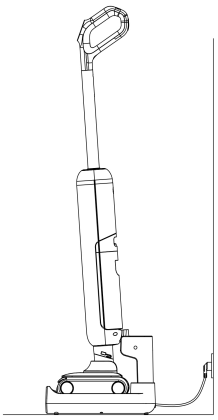

Внимание! Если пылесос не используется длительное время, подзаряжайте его на зарядной базе в течение 3 часов каждые 3 месяца (полная зарядка не требуется).
Во время самоочистки и сушки не прикасайтесь к зарядной базе руками, чтобы избежать травм, и не перемещайте пылесос до завершения процесса.

Уход и обслуживание

Примечание:
1) После каждой уборки своевременно очищайте роликовую щётку и выполняйте самоочистку и сушку.
2) После уборки своевременно очищайте бак для грязной воды и фильтр, а затем устанавливайте их обратно после высыхания.
3) Регулярно заменяйте роликовую щётку. Сильно изношенная щётка может снижать мощность всасывания и сокращать время работы от аккумулятора.
1. Снятие и установка роликовой щётки
1.1 При установке держитесь за ручку роликовой щётки. Совместите правую сторону щётки с правой торцевой крышкой, затем вставьте левую сторону (ручку) в паз. После щелчка роликовая щётка установлена.
1.2 Чтобы снять роликовую щётку, нажмите кнопку разблокировки на напольной насадке, дождитесь, пока ручка щётки выдвинется, затем потяните ручку влево и извлеките щётку.

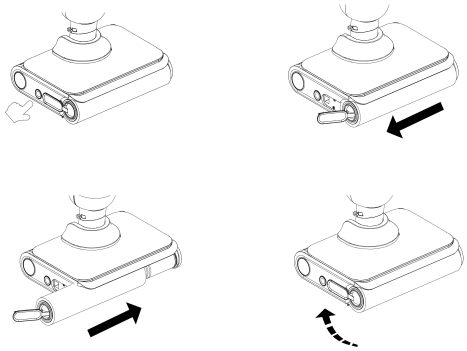

1.3 Снимите торцевую крышку роликовой щётки: возьмитесь за её ручку и вытяните крышку.

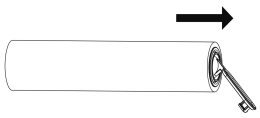

1.4 Установите торцевую крышку обратно: совместите её с отверстием в щётке и вставьте до упора. Крышка должна находиться заподлицо с торцом роликовой щётки.



Уход и обслуживание

2. Заполнение бака для чистой воды
2.1 Аккуратно нажмите кнопку фиксатора и извлеките бак.
2.2 Достаньте бак для чистой воды и откройте верхнюю крышку. Залейте чистую воду, добавьте моющее средство в пропорции 1:35 (500 мл воды — примерно 2 крышечки) и равномерно встряхните. Плотно закройте крышку, чтобы исключить протечки.
2.3 Вставьте бак для чистой воды задней частью в основной блок и слегка нажмите. После щелчка бак зафиксирован.
Примечание: используйте моющие средства с низким пенообразованием (или непенящиеся).

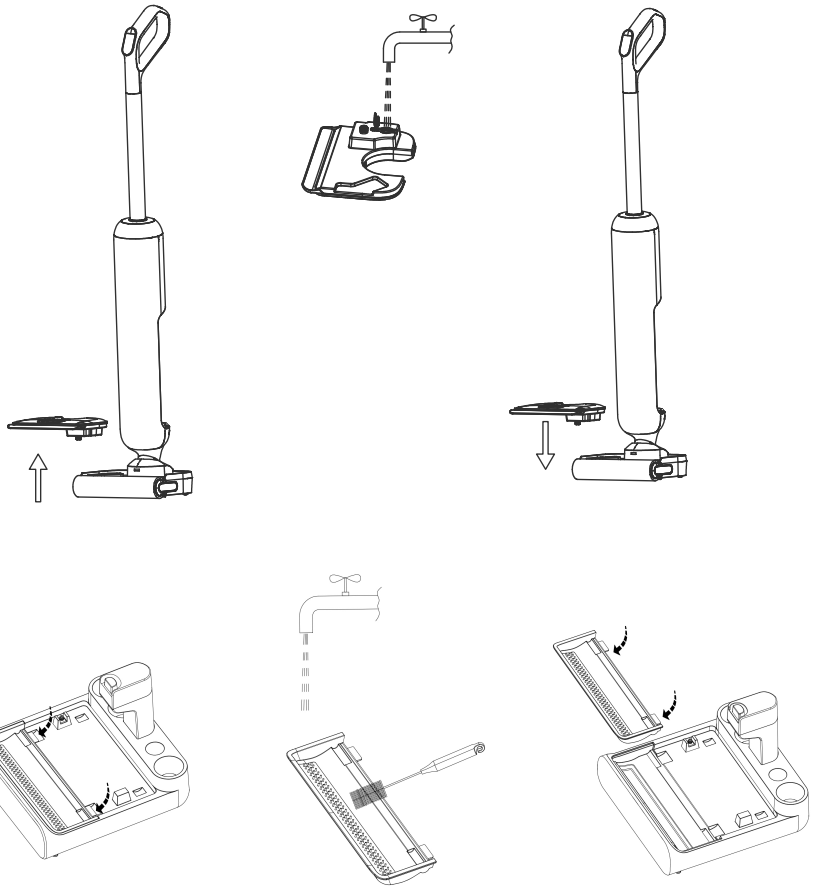

Уход и обслуживание

3. Установка и снятие бака для грязной воды

3.1 Установка
Вставьте бак для грязной воды задней частью в основной блок и слегка нажмите. После щелчка бак зафиксирован.



3.2 Снятие
Аккуратно нажмите кнопку фиксатора бака для грязной воды и извлеките бак.



4. Очистка бака для грязной воды
4.1 Когда бак для грязной воды заполнится, пылесос автоматически выключится. Появится предупреждение на дисплее и прозвучит голосовая подсказка.
4.2 Снимите бак для грязной воды, снимите крышку и слейте грязную воду. Промойте бак и сетчатый фильтр чистой водой."
4.3 Если внутри бака остались стойкие загрязнения, удалите их с помощью щётки для очистки (из комплекта).

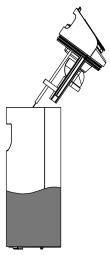

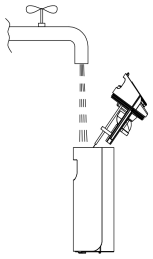

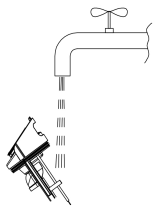

Уход и обслуживание

5. Очистка фильтра
Извлеките фильтр из бака для грязной воды, промойте водой и установите обратно после высыхания.

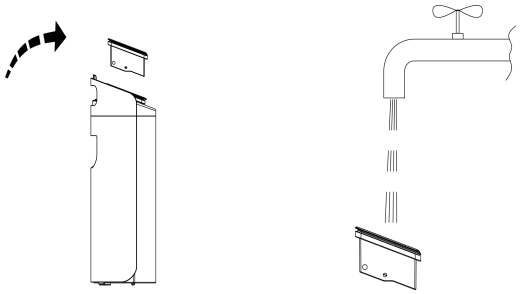

6. Очистка роликовой щётки
Снимите крышку роликовой щётки, удалите намотанные волосы и мусор, затем промойте щётку чистой водой. После этого установите роликовую щётку обратно в напольную насадку.

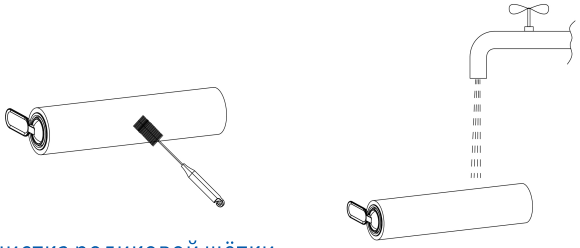

7. Самоочистка роликовой щётки
7.1 Рекомендуется регулярно очищать роликовую щётку, чтобы поддерживать чистоту. После уборки устанавливайте пылесос на зарядную базу.
7.2 Нажмите кнопку самоочистки, чтобы запустить режим самоочистки.
7.3 После завершения самоочистки очистите бак для грязной воды. Затем извлеките роликовую щётку и поместите её в боковой паз зарядной базы.

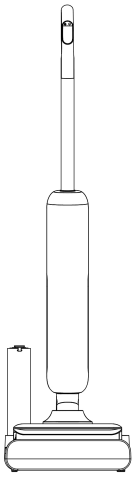

Совет: чтобы избежать запахов и засоров, после каждой уборки слейте грязную воду, промойте бак и фильтр, удалите волосы/мусор с роликовой щётки и при необходимости запустите самоочистку/сушку.
Не выбрасывайте пылесос вместе с несортированными бытовыми отходами. Передайте его в официальные пункты приёма (переработки) для защиты окружающей среды.

Технические характеристики

Наименование	Пылесос для влажной и сухой уборки
Модель	HWND A3 Lite
Рабочее напряжение (В)	21,9
Номинальная мощность (Вт)	300
Ёмкость аккумулятора (мА • ч)	4000
Объём бака для грязной воды (мл)	400
Объём бака для чистой воды (мл)	750
Время работы: стандартный режим	Не более 35 минут
Время работы: тихий режим	Не более 40 минут
Время работы: режим повышенной мощности	Не более 25 минут
Время работы: режим сухой уборки	Не более 35 минут
Масса нетто (кг)	4,1

Примечание.
Время работы измерялось с новым полностью заряженным аккумулятором при номинальном напряжении, температуре окружающей среды 23 ± 2 °C, при обычном использовании с пустым баком для грязной воды и чистыми фильтрами, со скоростью 0,2 ± 0,02 м/с по гладкой плитке.
Фактическое время работы может отличаться в зависимости от типа поверхности, степени загрязнения, состояния фильтра, используемых аксессуаров и температуры.

Устранение неисправностей

Проблема	Возможная причина	Решение
Снизилась мощность всасывания, появился посторонний шум	Фильтр засорён	Очистите бак для грязной воды и фильтр, расположенный в нём.
	Всасывающее отверстие или канал засорены посторонним предметом	Очистите канал и всасывающее отверстие.
	Низкий заряд аккумулятора	Зарядите пылесос.
	Бак для грязной воды установлен неправильно	Проверьте установку бака для грязной воды и установите его заново.

Устранение неисправностей

Проблема	Возможная причина	Решение
Пылесос заряжается медленно	Температура аккумулятора слишком низкая или слишком высокая	Дождитесь, пока температура аккумулятора вернётся к норме
Пылесос не работает	Аккумулятор разряжен или уровень заряда низкий	Перед использованием полностью зарядите аккумулятор.
	Пылесос находится в вертикальном положении	Наклоните ручку назад.
	Пылесос перегрелся из-за засора, сработала защита от перегрева	Устраните засор и дождитесь, пока температура вернётся к норме.
	Недостаточно воды в баке для чистой воды	Заполните бак для чистой воды.
	Бак для грязной воды заполнен	Очистите бак для грязной воды.
	Детали установлены неправильно	Убедитесь, что все детали установлены правильно.
Индикатор заряда на дисплее не горит во время зарядки	Вилка зарядной базы неправильно вставлена в розетку	Проверьте, что вилка зарядной базы надёжно вставлена в розетку.
	Пылесос неправильно установлен на зарядной базе	Установите пылесос на зарядную базу правильно.
Пылесос не заряжается	Адаптер питания подключён неправильно	Подключите адаптер питания заново и правильно.
	Аккумулятор полностью заряжен, и система перешла в режим сна	Попробуйте включить пылесос — возможно, он уже полностью заряжен
Не подаётся вода	Бак для чистой воды установлен неправильно или в нём недостаточно воды	Переустановите бак для чистой воды или долейте воду.
	После включения смачивание роликовой щётки может занять до 30 секунд	Включите пылесос и проверьте повторно через некоторое время.
Из бака для грязной воды подтекает вода с двух сторон	Слишком много моющего средства — образуется избыточная пена	Используйте подходящее моющее средство и добавляйте не более 2 крышечек за раз
Самоочистка не запускается	Нет питания	Убедитесь, что адаптер питания подключён к сети и к зарядной базе, затем нажмите кнопку самоочистки

Если пылесос работает неправильно, выполните проверку по таблице выше или обратитесь в службу поддержки.

Служба поддержки

Обслуживание клиентов

Служба поддержки клиентов
Мы рекомендуем обращаться в службу поддержки клиентов компании Haier, а также использовать оригинальные запасные части. Если у вас возникли проблемы с вашей бытовой техникой, пожалуйста, сначала изучите раздел «Поиск и устранение неисправностей». Если вы не нашли решения проблемы, пожалуйста, обратитесь:
– к вашему официальному дилеру или
– в наш колл-центр:
8-800-250-43-05 (РФ),
8-10-800-2000-17-06 (РБ),
– на сайт https://haieronline.ru, где вы можете оставить заявку на обслуживание, а также найти ответы на часто задаваемые вопросы.
Обращаясь в наш сервисный центр, пожалуйста, подготовьте следующую информацию, которую вы можете найти на паспортной табличке и в чеке:

Модель _____

Серийный номер _____

Дата продажи _____

Также, пожалуйста, проверьте наличие гарантии и документов о продаже

Важно! Отсутствие на устройстве серийного номера делает невозможной для Производителя идентификацию устройства и, как следствие, его гарантийное обслуживание.
Запрещается удалять с устройства заводские идентифицирующие таблички. Отсутствие заводских табличек может стать причиной отказа выполнения гарантийных обязательств.

В настоящий документ могут быть внесены изменения без предварительного уведомления.
Производитель оставляет за собой право вносить изменения в конструкцию и комплектацию устройства без дополнительного уведомления.

Перевозить и хранить устройство необходимо в заводской упаковке, согласно указанным на ней манипуляционным знакам.
При погрузке, разгрузке и транспортировке соблюдайте осторожность.
Условия транспортировки и хранения должны обеспечивать защиту печи от атмосферных осадков и механических повреждений.

ГАРАНТИЙНЫЕ УСЛОВИЯ

Уважаемый покупатель!

Корпорация Haier благодарит вас за ваш выбор, гарантирует высокое качество и безупречное функционирование изделий (товара) при соблю-дении правил эксплуатации, установки (монтажа) и технического обслуживания. Официальный срок службы на изделия, предназначенные для использования в быту: микроволновые печи, измельчители пищевых отходов — 5 лет; роботы-пылесосы, пылесосы — 4 года; малая бытовая техника, умные замки — 3 года, водоочистители — 2 года, остальные изделия — 7 лет со дня передачи изделия конечному потребителю. Учи-тывая высокое качество изделий, их фактический срок службы может значительно превышать официальный, и при бережном и внимательном отношении они будут служить вам долгие годы. Однако, по окончании срока службы на основании Закона о защите прав потребителей изготовитель не обязуется обеспечивать потребителю возможность использования изделия по назначению и не несет ответственность за существенные недостатки, которые могут представлять опасность для жизни, здоровья потребителя, причинять вред его имуществу или окружающей среде. Тем не менее, по окончании срока службы изделия вы можете обратится в Авторизованный сервисный центр для проведения за дополнительную плату диагностических работ, полу-чения информации по утилизации изделия.

Во избежание недоразумений, убедительно просим вас при покупке внимательно изучить эксплуатационную документацию, условия гарантийных обязательств на товар, а также сохранять в течение срока службы документы, прилагаемые к товару при его продаже (товарный или кассовый чек, эксплуатационную документацию, накладные, гарантийный талон). Если купленное вами изделие требует специальной установки (подключения), периодического технического обслуживания в соответствии с прилагаемой к изделию эксплуатационной документацией, необходимо обратиться в Авторизованный сервисный центр.

Установка (подключение) и периодическое техническое обслуживание газоиспользующего оборудования (изделия) производится исключи-тельно специализированной организацией, соответствующей требованиям, установленным Постановлением Правительства РФ от 14.05.2013 № 410 «О мерах по обеспечению безопасности при использовании и содержании внутридомового и внутриквартирного газового оборудования».

Во избежание возникновения механических, термических и электрических повреждений рекомендуется производить регулярное техническое обслуживание изделия в Авторизованном сервисном центре с периодичностью не менее одного раза в год в зависимости от условий эксплуа-тации, что будет способствовать сохранению высокой производительности изделия, а также увеличит его фактический срок службы. Выход из строя изделия по причине загрязнения (пыль, грязь, шерсть, ворс) признается не гарантийным случаем и надлежит устранению исключительно за счет потребителя. Периодическое техническое обслуживание изделия производится Авторизованным сервисным центром за дополнительную плату. Корпорация Haier оставляет за собой право отказать в гарантийном обслуживании изделия в случае несоблюдения изложенных ниже условий.

Условия гарантийного обслуживания

Корпорация Haier устанавливает гарантийный срок 12 месяцев* со дня передачи товара потребителю. Гарантийное обслуживание распространяется только на товары, укомплектованные документами, прилагаемыми к товару при его продаже (товарный или кассовый чек, эксплуатационная документация, накладные, гарантийный талон), позволяющими идентифицировать товар. Отсутствие на изделии серийного номера (в случае если он предусмотрен изготовителем) делает невозможной его идентификацию и, как следствие, его гарантийное обслуживание. Запрещается удалять с изделия заводские идентифицирующие таблички. Повреждение или отсутствие заводских табличек, гарантийных пломб (в том случае, если их наличие предусмотрены изготовителем) может стать причиной отказа от выполнения гарантийных обязательств.

Гарантийное обслуживание производится исключительно Авторизованными сервисными центрами Haier. Полный список Авторизованных сервисных центров вы можете узнать в Информационном центре Haier по телефонам:

8-800-250-43-05 — для Потребителей из России (бесплатный звонок из регионов России)

8-10-800-2000-17-06 — для Потребителей из Беларуси (бесплатный звонок из регионов Беларуси)

или на сайте: https://haieronline.ru или сделав запрос по электронной почте: help@haieronline.ru.

Данные Авторизованных сервисных центров могут быть изменены, за справками обращайтесь в Информационный центр Haier.

Гарантийное обслуживание не распространяется на изделия, недостатки которых возникли вследствие:

— нарушения потребителем условий и правил эксплуатации, хранения и/или транспортировки товара;
— неправильной установки и/или подключения изделия;
— нарушения технологии работ с холодильным контуром и электрическими подключениями, как и привлечение к монтажу изделия лиц, не имеющих соответствующей квалификации, подтвержденной документально
— отсутствия своевременного технического обслуживания изделия в том случае, если этого требует эксплуатационная документация;
— избыточного или недостаточного давления в водопроводной сети;
— применения моющих средств, несоответствующих данному типу изделия, а также превышения рекомендуемой дозировки моющих средств;
— использования изделия в целях, для которых оно не предназначено;
— действий третьих лиц: ремонт или внесение несанкционированных изготовителем конструктивных или схемотехнических изменений неуполномочен-ными лицами;
— отклонений от стандартов и норм питающих сетей;
— действия непреодолимой силы (стихия, пожар, молния т. п.);
— несчастных случаев, умышленных или неосторожных действий потребителя или третьих лиц, в том числе повлекших механические повреждения изделия;
— попадания внутрь изделия посторонних предметов, веществ, жидкостей, насекомых, продуктов жизнедеятельности насекомых;
— нестабильного соединения проводной/беспроводной сети и нестабильные телефонные линии, некачественным заземлением, внешними электро-магнитными полями, воздействия прямого солнечного света, высокой влажности и вибрации;
— несовместимости программного обеспечения и вирусным (вредоносным) ПО, а также самовольным модифицированием встроенного про граммного обеспечения, а также при использовании стороннего программного обеспечения;
— подключения внешних устройств, которое привело к выходу из строя всего устройства или какой- либо его части;
— естественного ухудшения (старения), включая вложения, дискеты, руководства, а также снижения емкости аккумуляторного блока;
— использования нестандартных и (или) некачественных расходных материалов, принадлежностей, запасных частей, элементов питания и/или носите-лей информации различных типов.

Гарантийное обслуживание не распространяется на следующие виды работ:

— установка, настройка и подключение изделия на месте эксплуатации;
— инструктаж и консультирование потребителя по использованию изделия;
— очистка изделия снаружи либо изнутри;
— переустановка операционной системы (заводской «прошивки»), поврежденной в результате умышленных или неосторожных действий по-требителя или третьих лиц.

Гарантийному обслуживанию не подлежат нижеперечисленные расходные материалы и аксессуары:

— фильтры, шланги для подвода /слива воды для стиральных и посудомоечных машин;
— шланги, трубки, щетки, насадки, пылесборники, фильтры для пылесосов;
— тарелки, вертела, решетки, блюда и подставки для микроволновых печей;
— фильтры, поглотители запахов, лампочки, полки, ящики, подставки и другие емкости для хранения продуктов в холодильниках;
— пульты управления, аккумуляторные батареи, элементы питания, внешние блоки питания и зарядные устройства , соединительные провода с разъемами;
— документация, прилагаемая к изделию.

* Гарантийный срок на инверторный мотор стиральной/ сушильной/ посудомоечной машины, инверторный компрессор холодильника/ мо-розильника, компрессор сушильной машины — 12 лет с даты передачи товара Потребителю. На мотор стиральной/ сушильной машины с прямым приводом (статор, ротор) распространяется пожизненная гарантия.

Haier

Түрі: HWND A
Үлгі:
HWND A3 Lite

Ылғалды және құрғақ тазалауға арналған шаңсорғыш

ПАЙДАЛАНУШЫ НҰСҚАУЛЫҒЫ

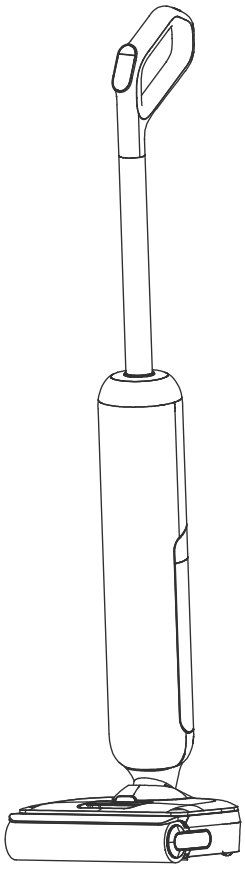

Пайдалануды бастамас бұрын осы нұсқаулықты толық оқып шығыңыз және кейін қажет болған жағдайда пайдалану үшін сақтаңыз.

Жеткізу жиынтығы

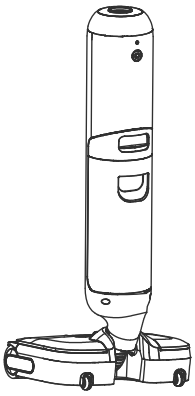

Негізгі блок

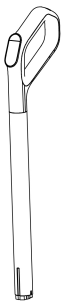

Тұтқа

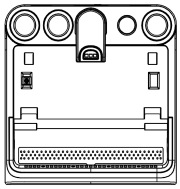

Зарядтау базасы

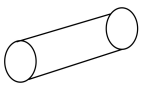

Роликті щетка

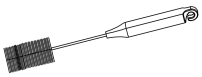

Тазалау щеткасы

МАЗМҰНЫ

Қауіпсіздік шаралары	1
Құрамдас бөліктер	3
Индикация және режимдер	4
Жинау	5
Пайдалану	6
Күтім және қызмет көрсету	8
Техникалық сипаттамалар	12
Ақауларды жою	12

Қауіпсіздік шаралары

Мақсаты және рұқсат етілген беттер
Шаңсорғыш тек үй ішінде тұрмыстық пайдалануға арналған.
Шаңсорғышты қатты, тегіс еден жабындарында пайдаланыңыз.
Өнеркәсіптік, коммерциялық және сыртта қолдануға арналмаған.
1. Шаңсорғышты осы нұсқаулыққа сәйкес тек тұрмыстық тазалау үшін пайдаланыңыз.
2. Жұмысты бастамас бұрын нұсқаулықты мұқият оқып, барлық талаптардың түсінікті екеніне көз жеткізіңіз.
3. Тазалау немесе қызмет көрсету алдында шаңсорғышты өшіріп, зарядтау құрылғысын розеткадан ажыратыңыз.
4. Балалардың шаңсорғышпен ойнауына жол бермеңіз. Тазалау және қызмет көрсетуді балалар тек ересектердің қадағалауымен орындай алады.
5. Желілік сым зақымдалса, пайдалануды дереу тоқтатыңыз. Қауіптің алдын алу үшін сымды тек уәкілетті сервис орталығының маманы ауыстыруы тиіс.
6. Сулы қолмен штепсельге немесе ток өткізетін бөліктерге тимеңіз — электр тогымен зақымдану қаупі бар.
7. Шаңсорғышты желілік сымнан немесе басқа кабельдерден ұстап тасымалдамаңыз — бұл қауіпті.
8. Жұмыс кезінде ағу, қозғалтқыштың қатты қызуы, бөтен шу, иіс және т.б. байқалса, пайдалануды дереу тоқтатып, сервис қызметіне жүгініңіз.
9. Зарядтау үшін тек жиынтықтағы зарядтау құрылғысын пайдаланыңыз. Басқа зарядтау құрылғыларын қолдану аккумулятордың істен шығуына немесе қызып кетуіне әкелуі мүмкін.
10. Шаңсорғыш ұзақ уақыт пайдаланылмаса, оны өшіріп, қуат адаптерін розеткадан ажыратыңыз.
11. Шаңсорғышты жанғыш немесе жарылғыш материалдардың жанында және олардың үстінде пайдаланбаңыз — өрт немесе жарылыс қаупі бар.
12. Жұмыс кезінде шаңсорғышты камин, жылытқыш және басқа жылу көздерінің жанында пайдаланбаңыз — корпус деформациялануы мүмкін.
13. Шаңсорғышпен мына заттарды жинамаңыз: ыстық заттар (сөндірілмеген темекі тұқылы, шырпы, ыстық күл), өте ұсақ материалдар (әктас, цемент, үгінді, гипс шаңы, күл, көмір шаңы және т.б.), өткір заттар (әйнек, шеге, түйреуіш және т.б.), қауіпті заттар (еріткіштер, қақ кетіргіштер және т.б.), химиялық агрессивті заттар (қышқылдар және т.б.), жанғыш және жарылғыш сұйықтықтар (бензин, спиртті сұйықтықтар), сондай-ақ қасиеті белгісіз кез келген заттар.
14. Аяққиім кремі, бояу, пигменттер және т.б. сияқты майлылығы жоғары, қатты жабысып қалатын немесе тұрақты бояғыш қасиеті бар ластануларды бұл шаңсорғышпен кетіруге арналмаған.
15. Жуғыш құралды нұсқауларға сай пайдаланыңыз. Артық жуғыш құрал көпіршіктің көбеюіне әкелуі мүмкін; көбік қозғалтқышқа түсіп, қауіпті жағдай туғызуы ықтимал.
16. Шаңсорғышты өз бетіңізше бөлшектемеңіз және жөндемеңіз. Ішінде пайдаланушы қызмет көрсете алатын бөлшектер жоқ. Шаңсорғыштың сипаттамаларын өзгертуге тырыспаңыз — бұл қауіпті.
17. Роликті щетка, таза су багы, лас су багы және сүзгі жоқ болса немесе дұрыс орнатылмаса, шаңсорғышты қоспаңыз.
18. Роликті щетканы ауыстырмас бұрын шаңсорғышты міндетті түрде өшіріңіз.
19. Жинаудан кейін лас су багын уақытылы тазалаңыз және желдету саңылаулары жабылып қалмағанын қадағалаңыз. Бітелулер сору қуатын төмендетіп, қозғалтқыштың қызып кетуіне себеп болады және қызмет ету мерзімін қысқартады.

Қауіпсіздік шаралары

20. Жинаудан кейін шаңсорғышты құрғақ жерде сақтаңыз. Ылғал оқшаулауды нашарлатып, қызмет ету мерзімін қысқартуы мүмкін. Шалынып қалмау үшін, пайдаланғаннан кейін шаңсорғышты қабырға жанына қойыңыз.
21. Сору саңылауын жүйелі түрде тексеріңіз. Бітелген жағдайда кедергілерді уақытылы алып тастаңыз — сору қуаты төмендеп, шаңсорғыш жұмысы нашарламасын.
22. Ақау болғанда шаңсорғышты өз бетіңізше жөндемеңіз. Көмек алу үшін сервис қызметіне жүгініңіз.
23. Қаптаманы тиісті контейнерлерге тастаңыз.
24. Шаңсорғышты тұрмыстық қалдықтармен бірге кәдеге жаратуға тыйым салынады. Шаңсорғышты жергілікті қайта өңдеу зауытына апарыңыз немесе жергілікті муниципалды мекемеге хабарласыңыз.
25. Бакқа коррозиялық белсенді сұйықтықтарды немесе дезинфекциялау құралдарын қоспаңыз: бұл қайтымсыз зақым келтіруі мүмкін.

Құрамдас бөліктер

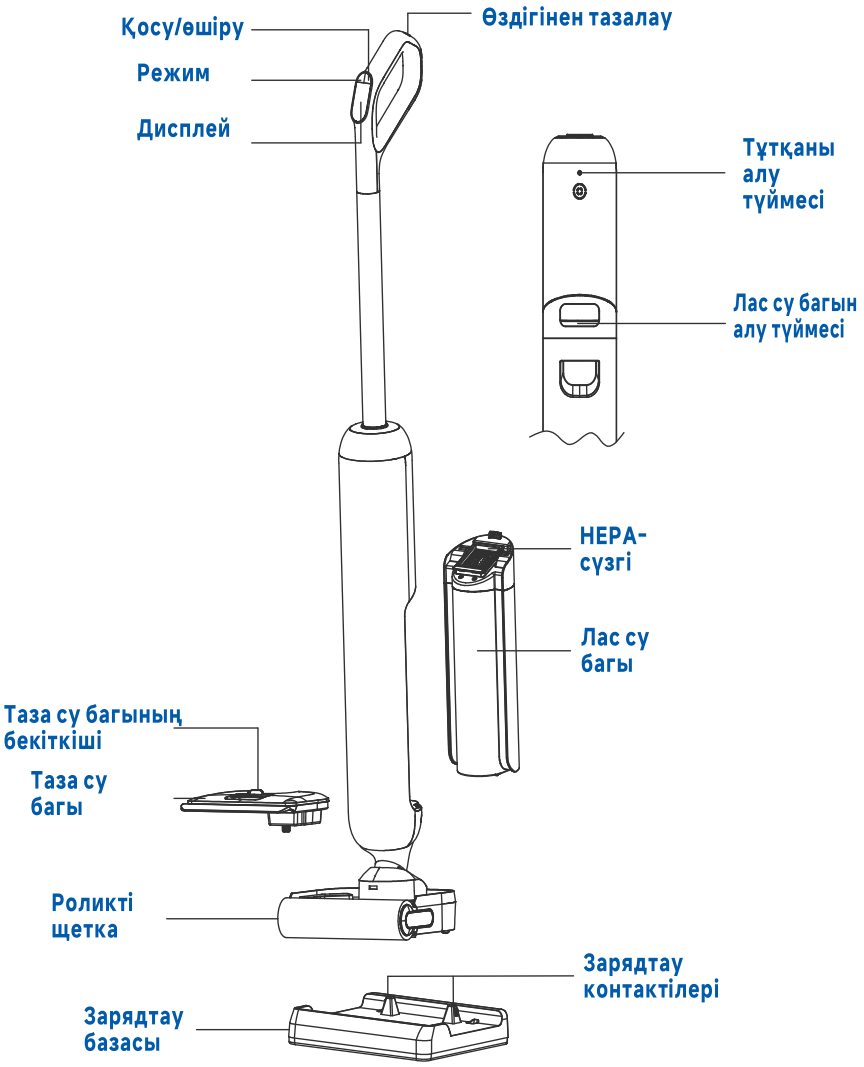

Индикация және режимдер

Дисплей және жұмыс режимдері



Жинау

1. Жинау

1.1 Тұтқаны орнату

Тұтқаның төменгі ұшын негізгі блоктың тесігіне тік күйде шерткенге дейін енгізіңіз. Тұтқаның берік бекітілгеніне көз жеткізіңіз.

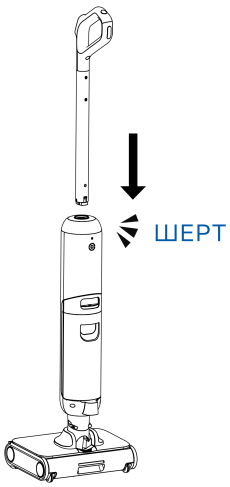

1.2 Тұтқаны алу

Қолайлы құралдың көмегімен корпустың артқы жағындағы тесіктегі түймені басыңыз. Тұтқаны жоғары тартып, шығарып алыңыз.

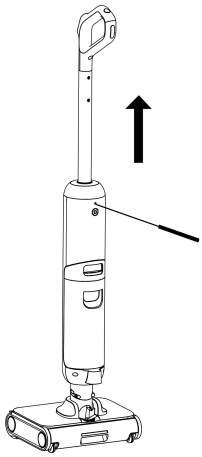

Пайдалану

1. Алғашқы қолданар алдында
1.1 Қаптаманы ашқанда, аксессуарлар мен бөлшектерді байқамай тастап жібермес үшін жеткізу жиынтығын тексеріңіз.
1.2 Қолданар алдында пайдаланушы нұсқаулығын мұқият оқып шығыңыз.
1.3 Алғашқы қолданар алдында шаңсорғышты толық зарядтаңыз.
1.4 Алғашқы қолданар алдында өндірістік иістер кетуі үшін шаңсорғышты жақсы желдетілетін бөлмеде біраз уақыт ұстаңыз.
1.5 Желіге түсетін жүктемені болдырмау үшін, жұмыс кезінде сол розеткаға (сол желіге) басқа қуатты электр құрылғыларын қоспаңыз.
2. Жұмысты бастау
2.1 Аяғыңызбен еден саптамасын басып, тұтқаны артқа еңкейтіңіз. Бекіткіш шерткеннен кейін шаңсорғыш күту режиміне өтеді. Тазалауды бастау үшін қуат түймесін басыңыз.
2.2 Қуат түймесін басып, шаңсорғышты қосыңыз. Әдепкі бойынша стандартты режим қосылады және еденге су беріледі. Жұмысты тоқтату үшін қуат түймесін қайта басыңыз.
2.3 Стандартты режимде (Norm) режимді ауыстыру түймесін басып, тыныш режимге (Eco) өтіңіз. Бұл режимде шаңсорғыш тыныш жұмыс істейді және жеңіл ластануларға жарайды.
2.4 Eco режимінде режимді ауыстыру түймесін қайта басып, жоғары қуат режиміне (Max) өтіңіз. Арттырылған сору қуаты қаттырақ ластануларға жарайды.
2.5 Max режимінде режимді ауыстыру түймесін қайта басып, құрғақ тазалау режиміне (Dry) өтіңіз. Еденнен суды жылдам жинау үшін қолданылады.
2.6 Тазалаудан кейін шаңсорғышты зарядтау базасына қойып, өздігінен тазалау түймесін басыңыз — өздігінен тазалау іске қосылады.

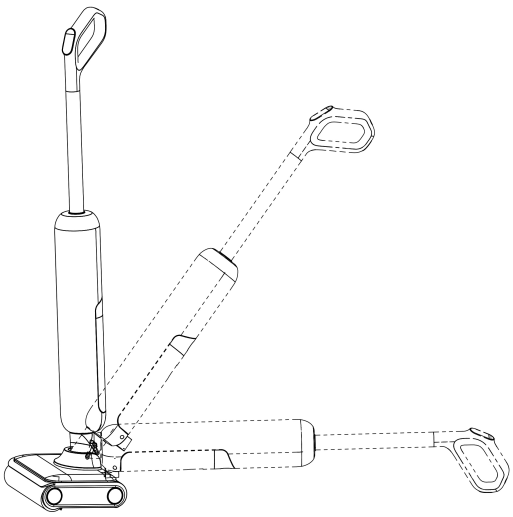

Пайдалану

3. Басқару түймелері

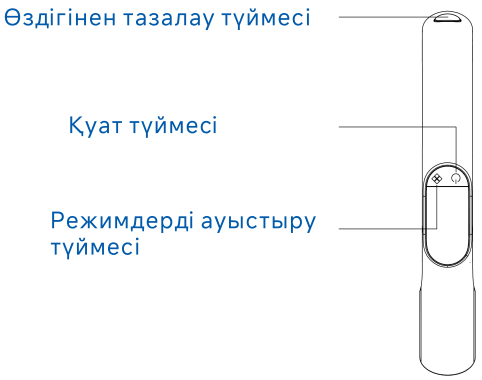

4. Өздігінен тазалау түймесін пайдалану

Зарядтау базасында

① Өздігінен тазалау режимін іске қосу үшін өздігінен тазалау түймесін қысқа басыңыз.
② Кептіруді іске қосу үшін өздігінен тазалау түймесін басып тұрыңыз.

Жұмыс кезінде

① Дауыс нұсқауларын қосу/өшіру үшін өздігінен тазалау түймесін басып тұрыңыз.

5. Зарядтау

Шаңсорғышты зарядтау базасына орнатып, қуат адаптерін розеткаға қосыңыз. Зарядтау жүргізілмеген кезде, шалынып қалмау үшін шаңсорғышты қабырғаға/бұрышқа тігінен қойыңыз.

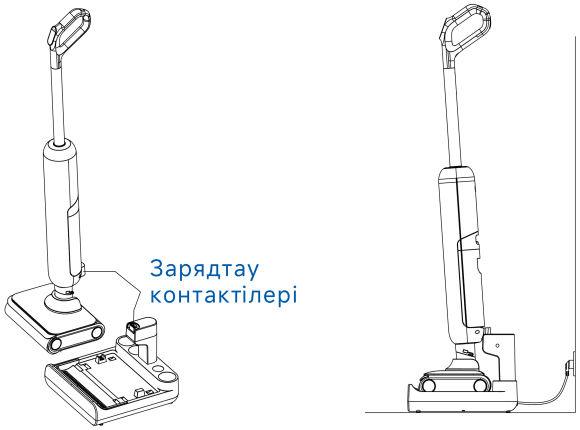

Назар аударыңыз! Шаңсорғыш ұзақ уақыт пайдаланылмаса, оны әр 3 ай сайын зарядтау базасында 3 сағат бойы қуаттап тұрыңыз (толық зарядтау қажет емес).
Өздігінен тазалау және кептіру кезінде зарядтау базасына қолмен тимеңіз — жарақат алу қаупі бар, сондай-ақ процесс аяқталғанша шаңсорғышты жылжытпаңыз.

Күтім және қызмет көрсету

Ескертпе:
1) Әр тазалаудан кейін роликті щетканы уақытылы тазалап, өздігінен тазалау мен кептіруді орындаңыз.
2) Тазалаудан кейін лас су бағын және сүзгіні уақытылы тазалап, кепкеннен кейін қайта орнатыңыз.
3) Роликті щетканы жүйелі түрде ауыстырыңыз. Қатты тозған щетка сору қуатын төмендетіп, аккумулятордан жұмыс уақытын қысқартуы мүмкін.
1. Роликті щетканы алу және орнату
1.1 Орнату кезінде роликті щетканың тұтқасынан ұстаңыз. Щетканың оң жағын оң жақ шеткі қақпақпен сәйкестендіріп, содан кейін сол жағын (тұтқасын) ойыққа енгізіңіз. Шерткеннен кейін роликті щетка орнатылады.
1.2 Роликті щетканы алу үшін еден саптамасындағы босату түймесін басып, щетка тұтқасы сыртқа шыққанша күтіңіз, содан кейін тұтқаны солға тартып, щетканы шығарып алыңыз.

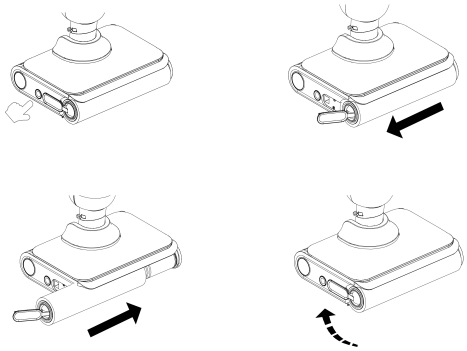

1.3 Роликті щетканың шеткі қақпағын алыңыз: тұтқасынан ұстап, қақпақты тартып шығарыңыз.

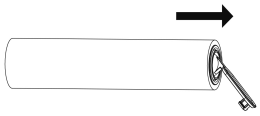

1.4 Шеткі қақпақты қайта орнатыңыз: оны щеткадағы тесікпен сәйкестендіріп, толық кіргенше енгізіңіз. Қақпақ роликті щетканың ұшымен бір деңгейде болуы тиіс.



Күтім және қызмет көрсету

2. Таза су багын толтыру
2.1 Бекіткіш түймесін абайлап басып, бакты шығарыңыз.
2.2 Таза су багын алып, үстіңгі қақпағын ашыңыз. Таза су құйып, 1:35 қатынаста жуғыш құрал қосыңыз (500 мл суға — шамамен 2 қақпақша) және біркелкі шайқаңыз. Ағуды болдырмау үшін қақпақты мықтап жабыңыз.
2.3 Таза су багын артқы бөлігімен негізгі блокқа енгізіп, аздап басыңыз. Шерткеннен кейін бак бекітіледі.
Ескертпе: көбігі аз (немесе көбіктенбейтін) жуғыш құралдарды пайдаланыңыз.

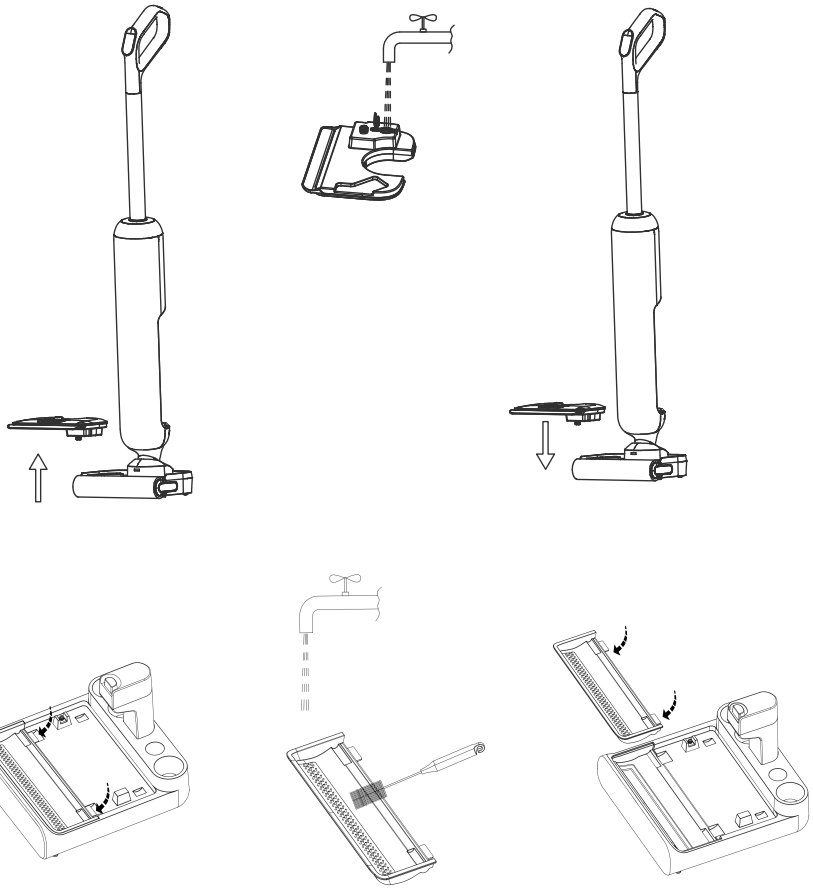

Күтім және қызмет көрсету

3. Лас су бағын орнату және алу

3.1 Орнату
Лас су бағын артқы бөлігімен негізгі блокқа енгізіп, аздап басыңыз. Шерткеннен кейін бак бекітіледі.

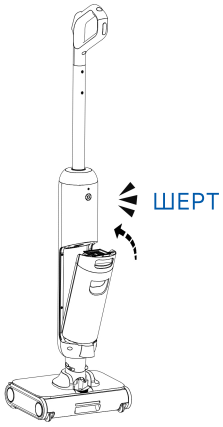

3.2 Алу
Лас су бағының бекіткіш түймесін абайлап басып, бакты шығарыңыз.



4. Лас су бағын тазалау
4.1 Лас су бағы толғанда, шаңсорғыш автоматты түрде өшеді. Дисплейде ескерту пайда болады және дауыс хабарламасы беріледі. "4.2 Лас су бағын алып, қақпағын шешіп, лас суды төгіңіз. Бакты және торлы сүзгіні таза сумен шайыңыз."
4.3 Бак ішінде кетпейтін ластану қалса, оны жиынтықтағы тазалау щеткасымен алып тастаңыз.

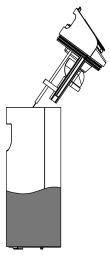

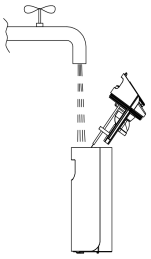

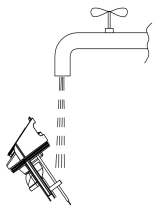

Күтім және қызмет көрсету

5. Сүзгіні тазалау
Сүзгіні лас су бағынан шығарып, сумен шайып, кепкеннен кейін қайта орнатыңыз.

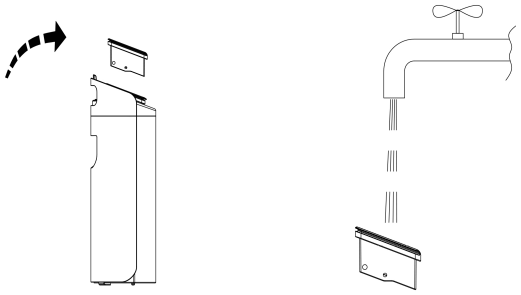

6. Роликті щетканы тазалау
Роликті щетка қақпағын шешіп, оралған шаш пен қоқысты алып тастаңыз, содан кейін щетканы таза сумен шайыңыз. Одан кейін роликті щетканы еден саптамасына қайта орнатыңыз.

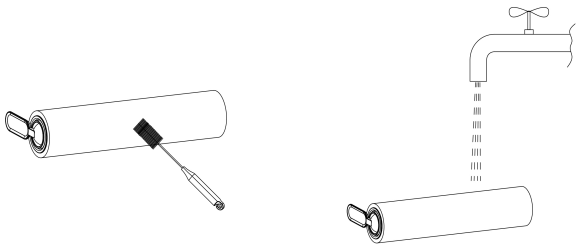

7. Роликті щетканы өздігінен тазалау
7.1 Тазалықты сақтау үшін роликті щетканы жүйелі түрде тазалау ұсынылады. Тазалаудан кейін шаңсорғышты зарядтау базасына қойыңыз.
7.2 Өздігінен тазалау режимін іске қосу үшін өздігінен тазалау түймесін басыңыз.
7.3 Өздігінен тазалау аяқталғаннан кейін лас су бағын тазалаңыз. Содан кейін роликті щетканы шығарып, оны зарядтау базасының бүйір ойығына орналастырыңыз

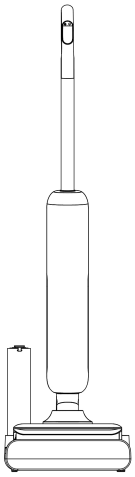

Кеңес: иіс пен бітелудің алдын алу үшін әр тазалаудан кейін лас суды төгіп, бак пен сүзгіні шайыңыз, роликті щеткадағы шаш/қоқысты алып тастаңыз және қажет болса, өздігінен тазалау/кептіруді іске қосыңыз. Шаңсорғышты сұрыпталмаған тұрмыстық қалдықтармен бірге тастамаңыз. Қоршаған ортаны қорғау үшін оны ресми қабылдау (қайта өңдеу) пункттеріне тапсырыңыз.

Техникалық сипаттамалар

Атауы	Ылғалды және құрғақ тазалауға арналған шаңсорғыш
Үлгі	HWND A3 Lite
Operating Voltage (V)	21.9
Номиналды қуат (Вт)	300
Аккумулятор сыйымдылығы (мА·сағ)	4000
Лас су бағының көлемі (мл)	400
Таза су бағының көлемі (мл)	750
Жұмыс уақыты: стандартты режим	35 минуттан аспайды
Жұмыс уақыты: тыныш режим	40 минуттан аспайды
Жұмыс уақыты: жоғары қуат режимі	25 минуттан аспайды
Жұмыс уақыты: құрғақ тазалау режимі	35 минуттан аспайды
Таза салмақ (кг)	4.1

Ескертпе.
Жұмыс уақыты жаңа, толық зарядталған аккумулятормен, номиналды кернеуде, қоршаған орта температурасы 23 ± 2 °C болғанда, әдеттегі қолдануда, лас су бағы бос және сүзгілер таза күйде, 0,2 ± 0,02 м/с жылдамдықпен тегіс плиткада өлшенген.
Нақты жұмыс уақыты бет түріне, ластану деңгейіне, сүзгінің күйіне, қолданылатын аксессуарларға және температураға байланысты өзгеруі мүмкін.

Ақауларды жою

Мәселе	Ықтимал себеп	Шешімі
Сору қуаты төмендеді, бөтен шу пайда болды	Сүзгі бітелген	Лас су бағын және оның ішіндегі сүзгіні тазалаңыз.
	Сору саңылауы немесе арнаға бөгде зат бітеліп қалған	Арнаны және сору саңылауын тазалаңыз.
	Аккумулятор заряды төмен	Шаңсорғышты зарядтаңыз.
	Лас су бағы дұрыс орнатылмаған	Лас су бағының орнатылуын тексеріп, оны қайта орнатыңыз.

Ақауларды жою

Мәселе	Ықтимал себеп	Шешімі
Шаңсорғыш баяу зарядталады	Аккумулятор температурасы тым төмен немесе тым жоғары	Аккумулятор температурасы қалыпты деңгейге келгенін күтіңіз
Шаңсорғыш жұмыс істемейді	Аккумулятор разрядталған немесе заряд деңгейі төмен	Қолданар алдында аккумуляторды толық зарядтаңыз.
	Шаңсорғыш тік қалыпта тұр	Тұтқаны артқа еңкейтіңіз.
	Шаңсорғыш бітелуге байланысты қызып кетті, қызып кетуден қорғау іске қосылды	Бітелуді жойып, температура қалыпты деңгейге келгенін күтіңіз.
	Таза су багында су жеткіліксіз	Таза су багын толтырыңыз.
	Лас су багы толған	Лас су багын тазалаңыз.
	Бөлшектер дұрыс орнатылмаған	Барлық бөлшектердің дұрыс орнатылғанына көз жеткізіңіз.
Дисплейдегі заряд индикаторы зарядтау кезінде жанбайды	Зарядтау базасының ашасы розеткаға дұрыс салынбаған	Зарядтау базасының ашасы розеткаға берік салынғанын тексеріңіз.
	Шаңсорғыш зарядтау базасына дұрыс орнатылмаған	Шаңсорғышты зарядтау базасына дұрыс орнатыңыз.
Шаңсорғыш зарядталмайды	Қуат адаптері дұрыс қосылмаған	Қуат адаптерін қайтадан дұрыс қосыңыз.
	Аккумулятор толық зарядталған, жүйе ұйқы режиміне өтті	Шаңсорғышты қосып көріңіз — мүмкін, ол толық зарядталған
Су берілмейді	Таза су багы дұрыс орнатылмаған немесе ондағы су жеткіліксіз	Таза су багын қайта орнатыңыз немесе су құйыңыз.
	Қосқаннан кейін роликті щетканы суландыру 30 секундқа дейін уақыт алуы мүмкін	Шаңсорғышты қосып, біраз уақыттан кейін қайта тексеріңіз.
Лас су багының екі жағынан су ағады	Жуғыш құрал тым көп — артық көбік түзіледі	Қолайлы жуғыш құралды пайдаланып, бір ретте 2 қақпақшадан артық қоспаңыз
Өздігінен тазалау іске қосылмайды	Қуат жоқ	Қуат адаптерінің желіге және зарядтау базасына қосылғанына көз жеткізіп, өздігінен тазалау түймесін басыңыз

Егер шаңсорғыш дұрыс жұмыс істемесе, жоғарыдағы кесте бойынша тексеру жүргізіңіз немесе қолдау қызметіне хабарласыңыз.

Қолдау қызметі

Клиенттерге қызмет көрсету

Клиенттерге қолдау көрсету қызметі
Біз Haier компаниясының клиенттерге қолдау көрсету қызметіне жүгінуді, сондай-ақ түпнұсқа қосалқы бөлшектерді пайдалануды ұсынамыз. Егер сіздің тұрмыстық техникаңызда мәселелер туындаса, алдымен «Ақаулықтарды жою» бөлімін оқып шығыңыз. Егер сіз мәселенің шешімін таппаған болсаңыз, төмендегілерге жүгініңіз:

– өз ресми дилеріңізге немесе
– біздің колл-орталыққа:
  8-800-070-01-29 (ҚР),

– https://haieronline.kz сайтына, онда сіз қызмет көрсетуге өтініш қалдыра аласыз, сонымен қатар жиі қойылатын сұрақтарға жауап таба аласыз.

Біздің сервистік орталығымызға хабарласқанда, төлқұжат тақтайшасынан және чектен таба алатын келесі ақпаратты дайындауыңызды сұраймыз:

Үлгісі _____

Сериялық нөмірі _____

Сатылған күні _____

Сондай-ақ, кепілдік пен сату құжаттарының болуын тексеріңіз

Маңызды! Аспапта сериялық нөмірінің болмауы Өндіруші үшін аспапты сәйкестендіруді және нәтижесінде кепілдікті қызмет көрсетуді мүмкін емес етеді. Аспаптан зауыттық сәйкестендіру тақтайшаларын алып тастауға тыйым салынады. Зауыттық тақтайшалардың болмауы кепілдік міндеттемелерді орындаудан бас тартуға себеп болуы мүмкін.

Осы құжатқа алдын ала ескертусіз өзгерістердің енгізілуі мүмкін. Өндіруші қосымша ескертусіз өнімді жобалау мен жабдықтауға өзгерістер енгізуге құқылы.

Өнімді қаптамасында көрсетілген манипуляциялық белгілерге сәйкес зауыт қаптамасында тасымалдау және сақтау қажет.
Тиеу, түсіру және тасымалдау кезінде сақ болыңыз.
Көлік пен қойма өнімнің атмосфералық жауын-шашыннан және механикалық зақымдалудан қорғалуын қамтамасыз етуге тиіс.

КЕПІЛДІК ШАРТТАРЫ

Құрметті сатып алушы!

Haier корпорациясы таңдауыңыз үшін алғыс білдіріп, пайдалану, орнату (монтаждау) және техникалық қызмет көрсету ережелерін сақтаған жағдайда бұйымдардың (тауардың) жоғары сапасы мен мінсіз жұмыс істеуіне кепілдік береді. Тұрмыста пайдалануға арналған бұйымдарға берілетін ресми қызмет мерзімі: микротолқынды пештер, тамақ қалдықтарын ұсақтағыштар — бұйымды соңғы тұтынушыға берілген күннен бастап 5 жыл; робот-шаңсорғыштар, шаңсорғыштар — 4 жыл; кіші тұрмыстық техника, ақылды құлыптар — 3 жыл, су тазартқыштар — 2 жыл, қалған бұйымдар — 7 жыл. Бұйымдардың жоғары сапасын ескере отырып, олардың нақты қызмет мерзімі ресми мерзімнен едәуір асып кетуі мүмкін және ұқыпты әрі мұқият қарасаңыз, олар сізге көптеген жылдар бойы қызмет етеді.

Алайда, қызмет мерзімі аяқталғаннан кейін Тұтынушылар құқықтарын қорғау туралы Заң негізінде дайындаушы тұтынушыға бұйымды мақсаты бойынша пайдалану мүмкіндігін қамтамасыз етуге міндеттенбейді және тұтынушының өміріне, денсаулығына қауіп төндіретін, оның мүлкіне немесе қоршаған ортаға зиян келтіруі мүмкін елеулі кемшіліктер үшін жауап бермейді. Дегенмен, бұйымның қызмет мерзімі аяқталғаннан кейін сіз бұйымға қосымша ақыға диагностикалық жұмыстарды жүргізу, кәдеге жарату жөнінде ақпарат алу үшін Авторландырылған сервистік орталыққа жүгіне аласыз.

Түсініспеушіліктерді болдырмау үшін сіздең сатып алу кезінде пайдалану құжаттамасын, тауарға кепілдік міндеттемелерінің шарттарын мұқият зерделеуді, сондай-ақ тауарды сату кезінде оған қоса берілетін құжаттарды (тауар немесе кассалық чек, пайдалану құжаттамасы, жүкқұжаттар, кепілдік талон) қызмет мерзімі бойы сақтауды сұраймыз. Егер сіз сатып алған бұйым арнайы орнатуды (қосылуды), бұйымға қоса берілетін пайдалану құжаттамасына сәйкес мерзімді техникалық қызмет көрсетуді талап етсе, Авторландырылған сервистік орталыққа жүгіну қажет.

Газ пайдаланатын жабдықты (бұйымды) орнатуды (қосуды) және оған мерзімді техникалық қызмет көрсетуді ұлттық заңнамада белгіленген талаптарға сәйкес келетін мамандандырылған ұйым ғана жүргізеді.

Механикалық, термиялық және электрлік зақымданулардың пайда болуына жол бермеу үшін бұйымға тұрақты техникалық қызмет көрсетуді пайдалану жағдайларына қарай жылына кемінде бір рет кезеңділікпен Авторландырылған сервистік орталықта жүргізу ұсынылады, бұл бұйымның жоғары өнімділігін сақтауға ықпал етеді, сондай-ақ оның нақты қызмет ету мерзімін арттырады. Ластануы (шаң, кір, жүн, түк) себебінен бұйымның істен шығуы кепілді емес жағдай болып танылады және тек тұтынушының есебінен ғана жойылуы тиіс.

Бұйымға мерзімді техникалық қызмет көрсетуді Авторландырылған сервистік орталық қосымша ақыға жүргізеді.

Haier корпорациясы төменде көрсетілген шарттар сақталмаған жағдайда бұйымға кепілдік қызмет көрсетуден бас тарту құқығын өзіне қалдырады.

Кепілдік қызмет көрсету шарттары

Haier Корпорациясы тауар тұтынушыға табысталған күннен бастап 12 ай* кепілдік мерзімді орнатады. Кепілдікті қызмет көрсету тауарды сату кезінде оған қоса берілетін құжаттармен (тауарлық немесе кассалық чек, пайдалану құжаттамасы, жүкқұжаттар, кепілдік талон) жинақталған, тауарды сәйкестендіруге мүмкіндік беретін тауарларға ғана қолданылады. Бұйымда сериялық нөмірдің болмауы (егер оны дайындаушы көздеген жағдайда) оны сәйкестендіруге және соның салдарынан оған кепілдік қызмет көрсетуге мүмкіндік бермейді. Бұйымнан зауыттық сәйкестендіру тақтайшаларын алып тастауға тыйым салынады. Зауыттық тақтайшалардың, кепілдік пломбалардың зақымдануы немесе болмауы (егер олардың болуын дайындаушы көздеген жағдайда) кепілдік міндеттемелерін орындаудан бас тартуға себеп болуы мүмкін.

Кепілді қызмет көрсетуді тек Haier авторландырылған сервистік орталықтары ғана жүзеге асырады. Уәкілетті сервис орталықтарының толық тізімін Haier ақпараттық орталығына мына нөмірлерге қоңырау шалу арқылы ала аласыз:

8 (800) 070-01-29 — Қазақстаннан келген тұтынушылар үшін (Қазақстан өңірлерінен тегін қоңырау шалу)

немесе https://haieronline.kz/ сайтында немесе support-kz@haieronline.kz электрондық поштасында.

Авторизацияланған сервис орталықтарының деректері өзгеруі мүмкін, анықтау үшін Haier ақпараттық орталығына жүгініңіз.

Кепілдікті қызмет көрсету келесілердің салдарынан ақау пайда болған бұйымдарға көрсетілмейді:

— тұтынушының тауарды пайдалану, сақтау және/немесе тасымалдау жағдайлары мен ережелерін бұзуы;

— бұйымды қате орнату, баптау және/немесе іске қосу;

— тоңазытқыш сұлбамен жұмыстар технологияларын және электрлік қосылуларды бұзу, сонымен қатар бұйымды монтаждауға құжатпен расталған тиісті біліктілігі жоқ тұлғаларды тарту;

— пайдалану бойынша құжаттама талап еткен жағдайда бұйымға уақытылы техникалық қызмет көрсетпеу;

— су құбырларының желісіндегі артық немесе жеткіліксіз қысымнан;

— бұл бұйым типіне жарамайтын жуғыш құралдар қолдану, сонымен қатар жуғыш құралдардың кеңес берілген мөлшерін асырудан.

— бұйымды ол арналмаған мақсаттарда пайдалану;

— үшінші тұлғалардың әрекеттері: уәкілеттігі жоқ тұлғалардың жөндеуі немесе дайындаушы рұқсат етпеген құрылымдық немесе сызбалы техникалық өзгерістерді енгізуі;

— қорек желілерінің стандарттары мен нормаларынан ауытқығаннан;

— өңсерілмейтін күш әрекеттері (апат, өрт, найзағай және т. б.);

— жазатайым оқиғалар, тұтынушының немесе үшінші тұлғалардың қасақана немесе абайсыз әрекеттері, оның ішінде бұйымның механикалық зақымдануы;

— бұйымның ішіне бөгде заттардың, сұйықтықтардың, жәндіктердің, жәндіктердің тіршілік қызметі қалдықтарының түсуі;

— сымды/сымсыз желісінің тұрақсыз байланысы және тұрақсыз телефон желілері, сапасыз жерге тұйықтау, сыртқы электрмагниттік өрістер, тікелей күн сәулесінің әсері, жоғары ылғалдылық және діріл;

— бағдарламалық жасақтама мен вирустық (зиянды) бағдарламалық жасақтаманың үйлесімсіздігі, сондай-ақ ендірілген бағдарламалық жасақтаманы өз бетінше түрлендіру, сондай-ақ үшінші тарап бағдарламалық жасақтамасын пайдалану;

— бүкіл құрылғының немесе оның бір бөлігінің істен шығуына әкелген сыртқы құрылғылардың қосылуы;

— табиғи нашарлау (ескіру), соның ішінде тіркемелер, дискеталар, нұсқаулықтар, сондай-ақ аккумуляторлық блоктың сыйымдылығының төмендеуі;

— стандартты емес және (немесе) сапасыз шығыс материалдарын, керек-жарақтарды, қосалқы бөлшектерді, қуат беру элементтерін және/немесе әртүрлі типтегі ақпарат тасымалдағыштарды пайдалану.

Кепілді қызмет көрсету келесі жұмыстар түрлеріне қолданылмайды:

— бұйымды пайдаланатын жерде орнату, баптау және қосу;

— тұтынушыға бұйымды пайдалану жөнінде нұсқау және кеңес беруге;

— бұйымды сыртынан немесе ішінен тазартуға;

— тұтынушының немесе үшінші тұлғалардың қасақана немесе абайсыз әрекеттері нәтижесінде бүлінген операциялық жүйені (зауыттық "тігілмені") қайта орнату.

Төменде аталған шығын материалдары мен аксессуарларға кепілдік бойынша қызмет көрсетілмейді:

— кір және ыдыс жуғыш машиналарға арналған сүзгілерге, суды жеткізу/ағызуға арналған құбыршектерге;

— шаңсорғыштарға арналған құбыршектер, түтіктер, шөткелер, саптамалар, шаң жинағыштар, сүзгілер;

— микротолқынды пештерге арналған төрелкелер, істекшелер, торлар, табақшалар және қойғыштар;

— сүзгілер, иіс сіңіргіштер, шамдар, сөрелер, тартпалар, бұйым қойғыштар және тоңазытқышта азық-түлік сақтауға арналған басқа ыдыстар;

— басқару пульттері, аккумулятор батареялары, қуат беру элементтері, сыртқы қуат беру блоктары және зарядтау құрылғылары, ағытпалары бар қосқыш сымдар;

— бұйымға қосымша тіркелетін құжаттама.

*Кір жуатын/кептіретін/ыдыс жуатын машинаның инверторлық моторына, тоңазытқыш/мұздатқыштың инверторлық компрессорына, кептіретін машинаның компрессорына кепілдік мерзімі - тауар Тұтынушыға берілген күннен бастап 12 жыл. Кір жуатын/кептіретін машинаның тура жетекті моторына (статор, ротор) шексіз кепілдік беріледі.

Haier

ИЗГОТОВИТЕЛЬ/ӨНДІРУШІ:
«Haier Overseas Electric Appliances Corp. Ltd.»
Адрес: Room S401, Haier Brand building, Haier Industrypark Hi-tech Zone, Laoshan District Qingdao, China (Китай)

УПОЛНОМОЧЕННАЯ ОРГАНИЗАЦИЯ/ИМПОРТЕР:
ООО «ХАР»
Адрес: 121099, г. Москва, Новинский бульвар, д. 8, этаж 16, офис 1601.

ҚАЗАҚСТАН РЕСПУБЛИКАСЫНДАҒЫ УӘКІЛЕТТІ ҰЙЫМ/ИМПОРТТАУШЫ:
«Хайер Мидл Эйжа» ЖШС, 050000, Алматы қаласы, Медеу ауданы, Достық даңғылы, 210-ғимарат.

УПОЛНОМОЧЕННАЯ ОРГАНИЗАЦИЯ В РЕСПУБЛИКЕ КАЗАХСТАН:
ТОО «Хайер Мидл Эйжа», 050000, город Алматы, Медеуский район, проспект Достык, дом 210.

Продукция соответствует требованиям технических регламентов Евразийского экономического (Таможенного) союза.

Сертификат соответствия
№ ЕАЭС RU C-CN.АЯ46.В.46786/26 от 24.03.2026 действует до 23.03.2031.
Декларация о соответствии № ЕАЭС N RU Д-CN.РА02.В.67279/26 от 18.03.2026 действует до 17.03.2031.

Более подробные сведения указаны в Едином реестре выданных сертификатов соответствия и зарегистрированных деклараций о соответствии Евразийского экономического союза

Дата изготовления указана на этикетке устройства
Шығарылған күні құрылғының заттаңбасында көрсетілген

Сделано в Китае
Қытайда жасалған





