KRAFT

УТЮГ

IRON

ҮТІК

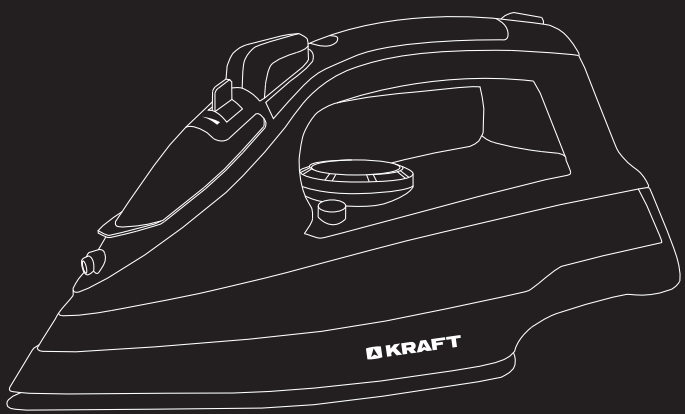

KF-CI22201

ИНСТРУКЦИЯ ПО ЭКСПЛУАТАЦИИ • USER GUIDE • ҚОЛДАНУШЫ НҰСҚАУЛЫҒЫ

УВАЖАЕМЫЙ ПОКУПАТЕЛЬ!

Поздравляем Вас с приобретением утюга **KRAFT**.
Уверены, что он станет вашим надежным помощником. Перед началом эксплуатации утюга внимательно изучите данную инструкцию, в которой содержится важная информация, касающаяся Вашей безопасности, а также рекомендации по правильному использованию прибора и уходу за ним. Если Вы столкнетесь с проблемами в процессе использования прибора, пожалуйста свяжитесь с нами.

Спасибо за покупку!

Не подвергайте устройство резким перепадам температур. Резкая смена температуры (например, внесение устройства с мороза в теплое помещение) может вызвать конденсацию влаги внутри устройства и нарушить его работоспособность при включении. После хранения утюга при низких температурах или после транспортирования в зимних условиях включать его можно не раньше, чем через 6 часов пребывания при комнатной температуре в распакованном виде.

СОДЕРЖАНИЕ

ТРЕБОВАНИЯ БЕЗОПАСНОСТИ..... 4
ОПИСАНИЕ ПРИБОРА..... 6
ПОДКЛЮЧЕНИЕ К ЭЛЕКТРОСЕТИ 6
ЭКСПЛУАТАЦИЯ..... 7
ОЧИСТКА И ХРАНЕНИЕ 9
УСТРАНЕНИЕ НЕИСПРАВНОСТЕЙ..... 10
УТИЛИЗАЦИЯ..... 10
СПЕЦИФИКАЦИЯ / КОМПЛЕКТАЦИЯ 11
ГАРАНТИЙНЫЙ ТАЛОН 12



Внимательно изучите данную инструкцию!

ТРЕБОВАНИЯ БЕЗОПАСНОСТИ

В целях Вашей безопасности и корректного использования утюга внимательно прочитайте данную инструкцию перед эксплуатацией, а также сохраните ее для повторного прочтения после транспортировки или продажи прибора. Неправильное обращение с прибором может привести к его поломке, нанести материальный ущерб или причинить вред здоровью пользователя.

Использование не по назначению, нарушение правил установки, эксплуатации, очистки и мер безопасности, а также несоблюдение температурных условий лишает вас права на гарантийное обслуживание.

⚠ ***ВНИМАНИЕ! Производитель не несет ответственности за какие-либо повреждения, возникшие вследствие неправильного использования прибора или несоблюдения мер предосторожности и безопасности.***

- Прибор предназначен исключительно для использования в бытовых условиях.
- Прибор должен быть использован только по назначению в соответствии с инструкцией.
- Извлекая прибор из упаковки, убедитесь в его целостности и отсутствии повреждений. Уберите упаковочные материалы подальше от детей. Утилизируйте упаковку правильно.
- Каждый раз перед включением прибора осмотрите его. При наличии повреждений прибора или сетевого шнура ни в коем случае не включайте прибор в розетку.
- Не следует использовать прибор после падения, если имеются видимые признаки повреждения. Перед использованием прибор должен быть проверен квалифицированным специалистом.
- Не используйте прибор, если вы не уверены в его работоспособности.
- Данный прибор не предназначен для использования людьми (включая детей), у которых есть физические, нервные или психические отклонения, или недостаток опыта и знаний, за исключением случаев, когда за такими лицами осуществляется надзор или проводится их инструктирование относительно использования данного прибора лицом, отвечающим за их безопасность. Необходимо осуществлять надзор за детьми с целью недопущения их игр с прибором.
- Не оставляйте прибор без присмотра. Храните прибор в недоступном для детей месте.
- Не оставляйте утюг включенный в сеть без присмотра на гладильной доске.
- Разбирать, ремонтировать утюг или вносить какие-либо изменения в его конструкцию небезопасно. Любое повреждение электропроводки прибора может вызвать удар током, пожар или замыкание. В случае возникновения неисправностей следует сразу обратиться в авторизованный сервисный центр, указав тип проблемы и модель вашего прибора. Для ремонта могут быть использованы только оригинальные запасные детали. Неквалифицированный ремонт снимает прибор с гарантийного обслуживания.

⚠ ***ВНИМАНИЕ! Утюг не рассчитан для использования в промышленных целях. Производитель не несет ответственности за какие-либо повреждения, возникшие вследствие неправильного использования прибора или несоблюдения мер предосторожности и безопасности.***

- Не используйте прибор, если вы находитесь в сонном состоянии.
- Не используйте прибор вблизи легко деформирующихся от высокой температуры предметов.
- Перед тем, как убрать прибор на хранение, дайте ему полностью остыть.

⚠ ПОРАЖЕНИЕ ЭЛЕКТРИЧЕСКИМ ТОКОМ

- Утюг должен быть подключен к электросети 220-240 В / 50 Гц через розетку с заземлением и силой тока не менее 10 А. Неправильно выполненное заземление или отклонение параметров напряжения более чем на 10% могут повлечь нестабильную работу прибора или поражение электрическим током.
- Вставляйте вилку шнура электропитания в розетку только после установки прибора. Убедитесь, что к вилке имеется свободный доступ.
- Не следует касаться вилки кабеля электропитания влажными руками. Вытрите насухо вилку, очистите от пыли и аккуратно вставьте в розетку. Пыль, вода или слабый контакт могут стать причиной пожара или поражения электрическим током.
- При перемещении, обслуживании или ремонте утюг должен быть отключён от электросети. Для отключения держитесь за вилку, не тяните и не дергайте за шнур электропитания.
- Не пользуйтесь прибором с поврежденным шнуром электропитания или розеткой. Не следует перекручивать, перегибать или наращивать шнур электропитания. Не ставьте на него тяжелые предметы. Убедитесь, что шнур не касается острых кромок и нагревающихся поверхностей.
- Не используйте утюг на улице, а также в помещениях с повышенной влажностью воздуха и при температуре окружающей среды ниже 0°С. Не подвергайте его воздействию дождя, влаги, прямых солнечных лучей и других атмосферных явлений. Не устанавливайте прибор на влажной поверхности, а также в местах задымления и пылеобразования.
- Следует использовать отдельную розетку для подключения утюга. Использование одной розетки для нескольких приборов может привести к возгоранию. Во избежание перегрузки сети, не используйте другие приборы высокой мощности в той же цепи.
- Убедитесь, что вилка шнура электропитания не повреждена и не деформирована. Неисправная вилка может перегреваться и стать причиной возникновения пожара. Не используйте адаптеры, удлинители и «тройники» для подключения прибора. Если Вы почувствовали запах загоревшейся проводки, отключите электропитание на распределительном щитке, выньте вилку прибора из розетки и обратитесь в сервисный центр.
- Устанавливать утюг следует вдали от источников тепла и нагревательных приборов, остерегайтесь источников воспламенения.

⚠ ПОЖАРООПАСНОСТЬ

- Не помещайте утюг вблизи пожароопасных веществ, легковоспламеняющихся материалов или изделий.
- Не оставляйте работающий прибор без присмотра, не накрывайте его чем-либо, чтобы избежать возгорания.

⚠ ОПАСНОСТЬ ПОВРЕЖДЕНИЯ

- Не используйте прибор в качестве подставки для каких-либо предметов.
- При эксплуатации прибора рядом с ним не должно быть искр или открытого пламени.
- Всегда соблюдайте осторожность во время эксплуатации прибора.
- Прибор следует содержать в чистоте. Остатки пыли могут воспламениться и привести к пожару.
- Не используйте острые металлические скребки, едкие и абразивные чистящие средства для чистки поверхности прибора и его элементов, так как они могут поцарапать поверхность.
- Не используйте пароструйные очистители, так как проникающая во внутрь прибора влага может привести к поражению электрическим током.
- В случае возникновения неисправностей следует всегда обращаться в авторизованные сервисные центры, указав тип проблемы и модель вашего прибора. Неквалифицированный ремонт снимает прибор с гарантийного обслуживания.
- Для ремонта прибора могут быть использованы только оригинальные запасные детали.
- Производитель не несет ответственности за какие-либо повреждения, возникшие вследствие неправильного использования прибора или несоблюдения мер предосторожности и безопасности.

⚠ ***ВНИМАНИЕ! Во избежание перегрузки сети, не используйте другие приборы высокой мощности в той же цепи.***

ОПИСАНИЕ ПРИБОРА

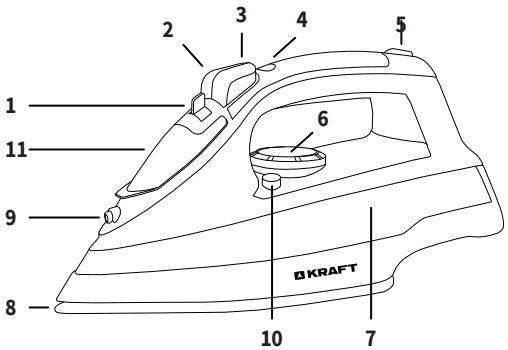

1. Кнопка регулировки подачи пара
2. Кнопка интенсивной подачи пара
3. Кнопка распыления воды
4. Световой индикатор
5. Сетевой шнур
6. Кнопка терморегулятора
7. Резервуар для воды
8. Подошва
9. Распылитель
10. Кнопка самоочистки
11. Крышка резервуара для воды

** Изготовитель оставляет за собой право вносить изменения конструкций, технических характеристик, внешнего вида, комплектации товара, не ухудшающие его потребительских качеств, без предварительного уведомления потребителя.*

ПОДКЛЮЧЕНИЕ К ЭЛЕКТРОСЕТИ

⚠ ***ВНИМАНИЕ! Устройство должно быть подключено к основной электрической сети в соответствии с действующими законами и правилами.***

- Убедитесь, что мощности от основной сети достаточно для питания прибора.
- Не используйте адаптеры, удлинители и «тройники» для подключения прибора
- При необходимости заменить шнур электропитания, убедитесь, что он соответствует действующим стандартам и подходит по техническим характеристикам изделия.

⚠ ВНИМАНИЕ! Перед техническим обслуживанием изделия следует полностью отключить электрическое питание.

Производитель не несет ответственности за любой прямой или косвенный ущерб, вызванный неправильной установкой или подключением. Поэтому необходимо, чтобы все операции по установке и подключению выполнялись квалифицированным персоналом в соответствии с действующими местными и общими правилами.

ЭКСПЛУАТАЦИЯ

Убедитесь, что параметры прибора соответствуют параметрам сети.

- Удалите защитное покрытие с подошвы утюга и протрите её мягкой тканью.
- Полностью размотайте сетевой шнур.
- Убедитесь, что переключатель режимов находится в положении «0».
- Подключите прибор к источнику питания.
- С помощью поворота ручки терморегулятора, установите необходимый температурный режим, соответствующий режиму глаженья, обозначенного в инструкции или на этикетке ткани.
- Не рекомендуется начинать процесс глажки в случае установки терморегулятора на низкий температурный режим после глаженья на более высоком, до повторного включения светового индикатора.
- Установите дисковый регулятор нагрева в минимальное положение.
- Вытащите вилку из розетки.
- Поставьте утюг в вертикальное положение.

Маркировка	Тип текстильного изделия
	Запрещено гладить
•	Синтетика, нейлон, акрил, полиэстер, вискоза
• •	Шерсть, шелк
• • •	Хлопок, лен

Маркировка	Режим, температура	Терморегулятор
•	Низкая температура	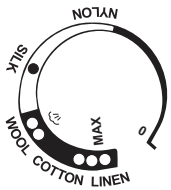
• •	Средняя температура	
• • • **MAX**	Высокая температура	

⚠ ВНИМАНИЕ! Прибор необходимо выключать после каждого использования.

ЗАПОЛНЕНИЕ ВОДОЙ

- Отключите утюг перед заполнением резервуара для воды.
- Держите утюг в горизонтальном положении.
- Медленно налейте воду через наливное отверстие.
- Не заполняйте выше, чем отметка на резервуаре для воды.
- Резервуар для воды должен быть полностью очищен после каждого использования.

⚠ ***ВНИМАНИЕ! Паровой утюг предназначен для использования водопроводной воды, однако, если вода очень жесткая, рекомендуется разбавить ее равным количеством дистиллированной воды.***

⚠ ***ВНИМАНИЕ! При сливе воды после полного остывания, необходимо установить утюг в вертикальное положение и повернуть ручку терморегулятора в максимальное положение и оставить включенным на две минуты. После данной процедуры необходимо отключить утюг от сети электропитания.***

ПАРОВОЕ ГЛАЖЕНЬЕ

- Установите регулятор температуры на •• или ••• положение.
- Установите регулятор пара в требуемом положении.

⚠ ***ВНИМАНИЕ! Избегайте контакта с паром во время отпаривания.***

СУХОЕ ГЛАЖЕНЬЕ

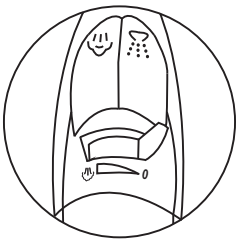

- Паровой утюг можно использовать для глаженья без отпаривания. Сухое глаженье рекомендуется производить с полностью пустым контейнером для воды.
- Установите кнопку регулировки подачи пара в положение 0.
- Выберите наиболее подходящий режим глаженья с помощью поворота колеса терморегулятора.

⚠ ***ВНИМАНИЕ! Если паровой утюг был использован в течение длительного времени, он сильно нагрет и в резервуаре закончилась вода, не заправляйте его водой, пока утюг не остынет.***

ПАРОВОЙ УДАР И ВЕРТИКАЛЬНОЕ ОТПАРИВАНИЕ

- Нажмите кнопку интенсивной подачи пара, чтобы создать мощный паровой удар, который может глубоко проникать в ткани и разгладить самые трудные и самые жесткие складки. Подождите несколько секунд, прежде чем нажать снова. Также используя кнопку интенсивной подачи пара, с интервалами, Вы можете разглаживать шторы, гардины и другие висящие ткани или одежду.

⚠ ***ВНИМАНИЕ! Интенсивная подача пара возможна только при режиме максимальной температуры. При включенном индикаторе температурных режимов, использование интенсивной подачи пара невозможно. Последующее использование режима интенсивной подачи пара возможно при погасшем индикаторе температурных режимов.***

ОЧИСТКА И ХРАНЕНИЕ

- Перед чисткой парового утюга отключите прибор от сети и дайте ему полностью остыть.
- Корпус прибора чистите сухой мягкой тканью без использования дополнительных очищающих средств.
- Не используйте абразивные чистящие средства и органические растворители.
- Ни в коем случае не погружайте прибор в воду.

САМООЧИСТКА

Для очищения внутренней поверхности подошвы от посторонних включений, рекомендуется использовать данный режим каждые 10 – 15 дней.

- Заполните резервуар до максимального уровня, указанного и установите регулятор пара на “0”.
- Установите поворотный регулятор термостата на максимальную температуру и подождите пока индикатор выключится.
- Вынимайте вилку из розетки и удерживайте утюг горизонтально над раковиной.
- Удерживайте кнопку самоочистки до полного испарения воды, выхода пара и посторонних включений.
- После полного остывания подошвы утюга, очистите ее с помощью влажной ткани.

ХРАНЕНИЕ

- Если утюг не используется, отключите его от электросети, слейте воду (делайте это после каждого использования) и дождитесь пока паровой утюг полностью остынет.
- Оберните шнур вокруг пятки утюга.
- Аккуратно обращайтесь с сетевым шнуром, старайтесь не дергать, перекручивать или растягивать его, особенно около вилки и в месте ввода в корпус утюга. Если во время использования утюга шнур перекручивается, периодически распрямляйте его.

⚠ ***ВНИМАНИЕ! Храните прибор в недоступном для детей месте!***

УСТРАНЕНИЕ НЕИСПРАВНОСТЕЙ

Неисправность	Возможные причины	Способы устранения
Недостаточный нагрев/ перегрев	Неправильно повернута ручка термостата или прибор отсоединен от розетки	Установите ручку термостата в нужное положение и проверьте, подключен ли утюг к розетке
Отсутствует пар и не распыляется вода	Ручка термостата установлена на значение MIN	Установите ручку термостата в нужное положение
Отсутствует подача пара, нет вертикального пара	Функция (вертикального) выброса пара использовалась слишком часто в течение короткого периода времени. Утюг недостаточно горячий	Продолжайте гладить в горизонтальном положении и подождите некоторое время, прежде чем снова использовать функцию (вертикальный) выброс пара
Вода вытекает из подошвы утюга	Ручка терморегулятора установлена в режим MIN	Установите ручку терморегулятора в соответствии с диапазоном подачи пара
	Утюг недостаточно нагрелся	Включите режим глажки с паром
	Уровень воды выше максимального уровня воды	Вылейте лишнюю воду
Слабая подача пара	Проверьте, правильно ли установлен переключатель пара	Установите переключатель пара в нужное положение
	Паровые отверстия загрязнены	Выполните функцию самоочистки
	Слишком мало воды в резервуаре для воды	Налейте воду в резервуар для воды
Утюг не распыляет воду	Недостаточно давления или воздуха внутри утюга	Нажмите на распылитель вручную и несколько раз непрерывно нажимайте кнопку распыления.

УТИЛИЗАЦИЯ



Данный прибор не может быть утилизирован вместе с обычными бытовыми отходами. Чтобы предотвратить возможную угрозу здоровью и окружающей среде, продукт должен быть утилизирован в рамках утвержденного процесса утилизации электрического оборудования. Процедура утилизации продукта должна осуществляться в соответствии с местными экологическими нормами. Вы можете получить более подробную информацию об утилизации, повторном использовании и утилизации продукта от уполномоченных подразделений.

СПЕЦИФИКАЦИЯ / КОМПЛЕКТАЦИЯ

Модель	**KF-CI22201**
Мощность (Вт)	2200
Напряжение (В) / Частота тока (Гц)	220-240 / 50
Объем резервуара для воды (мл)	280
Покрытие подошвы	керамическое
Длина электрического кабеля (м)	2
Сухое глажение	да
Функция разбрызгивания	да
Мощность пара при глажке (г/мин)	0 – 40
Мощность парового удара (г/мин)	150
Вертикальное отпаривание	да
Противокапельная система	да
Система самоочистки	да
Система защиты от накипи	да
Система защиты от перегрева	да
Система автоотключения	нет
Светодиодный индикатор	да
Ручка регулировки температуры	да
Цвет	белый / фиолетовый
Вес нетто / брутто (кг)	1,05 / 1,25
Габариты в упаковке (ШхГхВ) (мм)	307x124x158
Комплектация	
Утюг (шт.)	1
Инструкция по эксплуатации с гарантийным талоном (шт.)	1
Упаковка (шт.)	1

** Производитель и импортер оставляют за собой право изменять дизайн, технические характеристики, функции, внешний вид и конфигурацию товара без предварительного уведомления потребителя.*

** Вся информация, представленная в руководстве, касающаяся конфигурации, технических характеристик, функций и цветов, носит исключительно информационный характер и ни при каких обстоятельствах не является публичной офертой.*

ГАРАНТИЙНЫЙ ТАЛОН

Дата продажи

«____» _____ 20_____ г.

Штамп магазина

Продавец обязан при продаже заполнить гарантийные талоны. Дата изготовления товара находится на упаковке и на товаре.

Гарантийные обязательства изготовителя действительны только для ютуга марки KRAFT. **Срок гарантии составляет 1 год с даты приобретения. Срок службы изделия — 2 года.**

Информация об авторизованных сервисных центрах доступна на сайте http://kraftltd.com или по бесплатному телефону службы поддержки +7 (800) 200-79-97. В случае возникновения вопросов или проблем, связанных с продукцией KRAFT, просим Вас обращаться в письменном виде по адресу: ЗАО «ЛЕБЕДИНСКИЙ ТОРГОВЫЙ ДОМ», ул. Днепропетровская, 50 В, г. Ростов-на-Дону, 344093, Россия, либо по электронной почте: service@lbtd.ru.

1. Изготовитель гарантирует бесплатное устранение заводских дефектов или технических неисправностей в течение гарантийного срока эксплуатации в случае соблюдения Покупателем правил и условий гарантийного обслуживания. Все претензии по внешнему виду предъявляйте продавцу при покупке товара. После покупки товара ответственность за все внешние повреждения возлагается на потребителя.
2. Гарантия распространяется только на изделия, использующиеся в некоммерческих личных, семейных или домашних целях. В противном случае гарантийный срок составляет 3 месяца с момента приобретения.
3. Продавец оставляет за собой право проведения технической экспертизы качества изделия в установленные законодательством сроки.
4. Гарантийный ремонт не производится в следующих случаях:
   – недействительности гарантийного талона;
   – наличия повреждений и неисправностей, возникших в результате неправильного использования техники с нарушением правил эксплуатации, установки или транспортировки техники пользователем или торгующей организацией;
   – наличия повреждений и неисправностей, возникших в результате действия третьих лиц или непреодолимой силы, попадания внутрь посторонних предметов и насекомых, повреждений животными;
   – установления факта отклонения от Государственных технических стандартов, питающих электрических и кабельных сетей, подачи большей мощности, чем предусмотрено изготовителем;
   – установления факта ремонта (попытки ремонта) техники самостоятельно или посторонними лицами;
   – использования изделия в промышленных или коммерческих целях.
5. Гарантийный талон является недействительным в следующих случаях:
   – неправильное или неполное заполнение талона магазином и мастером;
   – отсутствие даты продажи и штампа магазина.
6. Изготовитель не несет ответственности за ущерб, причиненный людям, животным и помещениям по причине нарушения правил техники безопасности, транспортировки и эксплуатации прибора.
7. Гарантийное обслуживание не распространяется на установку, чистку и уход за прибором.

КОРЕШОК ТАЛОНА № 1 на гарантийный ремонт утюга KRAFT

модель_____ серийный №_____

Изъят «____» _____ 20____ г.

Исполнитель _____ _____
Ф.И.О. подпись

Вид и содержание выполненных работ _____

_____

Наименование сервисной службы_____

Линия отреза

ТАЛОН № 1 на гарантийный ремонт утюга KRAFT

модель _____

серийный № _____

Продан _____
(наименование и адрес торгового предприятия)

_____

_____

_____

_____тел:_____

Дата продажи «____» _____ _____ г.

Штамп магазина _____
(личная подпись продавца)

Наименование и адрес сервисной службы*

_____
(* заполняется торговым предприятием)

_____

_____

КОРЕШОК ТАЛОНА № 2 на гарантийный ремонт утюга KRAFT

модель_____ серийный №_____

Изъят «____» _____ 20____ г.

Исполнитель _____ _____
Ф.И.О. подпись

Вид и содержание выполненных работ _____

_____

Наименование сервисной службы_____

Линия отреза

ТАЛОН № 2 на гарантийный ремонт утюга KRAFT

модель _____

серийный № _____

Продан _____
(наименование и адрес торгового предприятия)

_____

_____

_____

_____тел:_____

Дата продажи «____» _____ _____ г.

Штамп магазина _____
(личная подпись продавца)

Наименование и адрес сервисной службы*

_____
(* заполняется торговым предприятием)

_____

_____

Утюг KRAFT
модель_____
серийный № _____
Владелец, его адрес _____
_____
_____
Телефон владельца _____
Причина отказа (неисправность) _____
_____
_____
_____
Владелец: _____
подпись
Механик:_____
Ф.И.О.
Выполнены работы: _____
_____
Дата «_____» _____ _____г.
Механик: _____ Владелец: _____
подпись подпись
Утверждаю _____
наименование сервисного предприятия и адрес
_____
_____ _____
должность руководителя предприятия, выполнившего обслуживание МП подпись

Утюг KRAFT
модель_____
серийный № _____
Владелец, его адрес _____
_____
_____
Телефон владельца _____
Причина отказа (неисправность) _____
_____
_____
_____
Владелец: _____
подпись
Механик:_____
Ф.И.О.
Выполнены работы: _____
_____
Дата «_____» _____ _____г.
Механик: _____ Владелец: _____
подпись подпись
Утверждаю _____
наименование сервисного предприятия и адрес
_____
_____ _____
должность руководителя предприятия, выполнившего обслуживание МП подпись

DEAR BUYER!

Congratulations on your purchase of the KRAFT iron. We are sure that he will become your reliable assistant. Before using the iron, carefully read these instructions, which contain important information regarding your safety, as well as recommendations for proper use of the device and care for it. If you encounter any problems while using the device, please contact us.

Thank you for your purchase!

Do not expose the device to sudden temperature changes. A sudden change in temperature (for example, entering a warm room from frost) can cause moisture condensation inside the device and disrupt its performance when turned on. After storing the iron at low temperatures or after transportation in winter conditions, it can be turned on no earlier than after 6 hours of staying at room temperature in unpacked form.

CONTENTS

SAFETY INFORMATION 16
APPLIANCE DESCRIPTION 17
OPERATION 18
CLEANING AND CARE 19
TROUBLESHOOTING 20
DISPOSAL 20
TECHNICAL SPECIFICATIONS AND EQUIPMENT 21
WARRANTY CARD 22



Please read this manual carefully before using the iron!

SAFETY INFORMATION

For your safety and correct use of the iron, please read this manual carefully before using it, and also save it for re-reading after transporting or selling the device. Improper handling of the device can lead to its breakdown, cause material damage or cause harm to the health of the user.

⚠ ***ATTENTION! The manufacturer is not responsible for any damage caused by improper use of the device or non-compliance with precautions and safety measures.***

- The device is intended exclusively for use in domestic conditions.
- The device must be used only for its intended purpose in accordance with the instructions.
- When removing the device from the package, make sure that it is intact and there is no damage. Keep the packaging materials away from children. Dispose of the packaging correctly.
- Inspect the appliance every time before turning it on. If there is damage to the device or the power cord, do not plug the device into an outlet in any case.
- Do not use the device after a fall if there are visible signs of damage. The device must be checked by a qualified specialist before use.
- Do not use the device if you are not sure of its operability.
- This device is not intended for use by people (including children) who have physical, nervous or mental disabilities, or lack of experience and knowledge, except in cases when such persons are supervised or instructed about the use of this device by a person responsible for their safety. It is necessary to monitor children in order to prevent them from playing with the device.
- Do not leave the iron connected to the network unattended on the ironing board.
- Do not leave the appliance unattended. Keep the device out of the reach of children.
- It is not safe to disassemble, repair a iron or make any changes to its design. Any damage to the electrical wiring of the device can cause an electric shock, fire or short circuit. In case of malfunctions, you should immediately contact an authorized service center, indicating the type of problem and the model of your device. Only original spare parts can be used for repairs. Unskilled repairs remove the device from warranty service.

⚠ ***ATTENTION! The iron is not designed for industrial use. The manufacturer is not responsible for any damage caused by improper use of the device or noncompliance with precautions and safety measures.***

⚡ RISK OF ELECTRIC SHOCK

- The iron must be connected to the 220-240 V / 50 Hz power supply through a grounded outlet with a current of at least 10A. Incorrect grounding or a deviation of the voltage parameters by more than 10% can lead to unstable operation of the device or electric shock.
- Insert the plug of the power cord into the socket only after installing the device. Make sure that there is free access to the plug.
- Do not touch the plug of the power supply cable with wet hands. Wipe the plug dry, clean it from dust and carefully insert it into the socket. Dust, water, or weak contact can cause a fire or electric shock.
- When moving, servicing or repairing, the iron must be disconnected from the power supply. To disconnect, hold on to the plug, do not pull or pull the power cord.
- Do not use the appliance with a damaged power cord or outlet. Do not twist, bend or increase the power cord. Do not place heavy objects on it. Make sure that the cord does not touch sharp edges and heated surfaces.
- Do not use the iron outdoors, as well as in rooms with high humidity and at ambient temperatures below 0°C. Do not expose it to rain, moisture, direct sunlight and other

atmospheric phenomena. Do not install the device on a wet surface, as well as in places of smoke and dust formation.
- Use a separate outlet to connect the iron. Using the same outlet for several appliances can lead to a fire. To avoid overloading the network, do not use other high-power devices in the same circuit.
- Make sure that the plug of the power cord is not damaged or deformed. A faulty plug can overheat and cause a fire. Do not use adapters, extension cords or “tees” to connect the device. If you smell a burning wiring, disconnect the power supply on the switchboard, remove the plug of the device from the outlet and contact the service center.
- Install the iron away from heat sources and heating devices, beware of ignition sources.

⚠ FIRE HAZARD

- Do not place the iron near flammable substances, flammable materials or products.
- All furniture surrounding the must withstand a temperature of at least 85°C above the average room temperature.

⚠ RISK OF DAMAGE

- Do not use the appliance or stand for any objects.
- When using there should be no sparks or open flames near it.
- Always be careful when installing and removing the using the device.
- The appliance must be kept clean. Dust residues can ignite and cause a fire.
- Do not use sharp metal scrapers, caustic or abrasive cleaners to clean the surface of the appliance and its components, as they may scratch the surface.
- Do not use steam jet cleaners, as moisture entering the appliance may cause electric shock.
- If a problem occurs, you should always contact an authorized service center, specifying the type of problem and the model of your appliance. Unqualified repairs remove the appliance from warranty service. Only original spare parts can be used to repair the appliance.
- The manufacturer is not responsible for any damage caused by improper use of the appliance or failure to observe safety and security measures.

⚠ ***Warning! To avoid network overload, do not use other high-power appliances in the same circuit.***

APPLIANCE DESCRIPTION

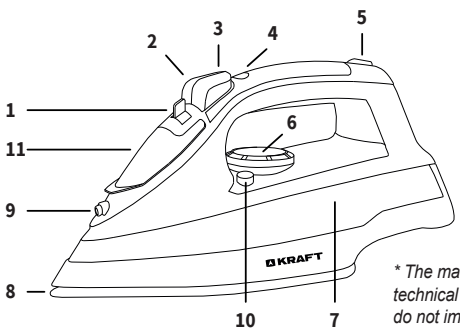

1. Steam supply adjustment button
2. Steam supply button
3. Water spray button
4. Indicator light
5. Power cord
6. Thermostat button
7. Water tank
8. Sole
9. Sprayer
10. Self-cleaning button
11. Water filling cover

** The manufacturer reserves the right to make changes to the designs, technical characteristics, appearance, and configuration of the product that do not impair its consumer qualities, without prior notice to the consume.*

OPERATION

Make sure that the device parameters correspond to the network parameters.

- Fully unwind the power cord.
- Connect the device to a power source.
- By turning the thermostat knob, set the desired temperature mode corresponding to the ironing mode indicated in the instructions or on the fabric label.
- It is not recommended to start the ironing process if the thermostat is set to a low temperature mode after ironing at a higher one, before the light indicator is turned on again.
- Set the disc heating control to the minimum position.
- Pull the plug out of the socket.
- Place the iron in an upright position

Mark	Type of textile product
	Forbidden to iron
•	Synthetic, nylon, acrylic, polyester, viscose
• •	Wool, silk
• • •	Cotton, linen

Mark	Temperature mode	Thermostat
•	Low temperature	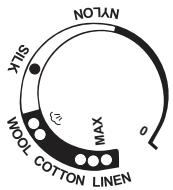
• •	Middle temperature	
• • • **MAX**	High temperature	

REFILLING WATER

- Turn off the iron before filling the water tank.
- Keep the iron in a horizontal position.
- Slowly pour water through the filling hole.
- Do not fill higher than the mark on the water tank.
- The water tank must be completely cleaned after each use.

⚠ ***ATTENTION! The steam iron is designed to use tap water, however, if the water is very hard, it is recommended to dilute it with an equal amount of distilled water.***

⚠ ***ATTENTION! When draining the water after complete cooling, it is necessary to install place the iron in the vertical position and turn the thermostat knob to the maximum position and leave it on for two minutes. After this procedure, it is necessary to disconnect the iron from the power supply network.***

STEAM IRONING

- Set the temperature controller to the •• or ••• position.
- Set the steam regulator to the desired position.

⚠ ***ATTENTION! Avoid contact with steam during steaming.***

DRY IRONING

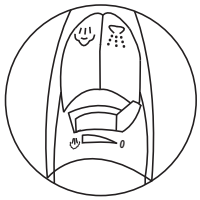

- The steam iron can be used for ironing without steaming. Dry ironed products are recommended to be produced with a completely empty water container.
- Set the steam control knob to position 0.
- Select the most suitable ironing mode by turning the thermostat wheel.

⚠ ***ATTENTION! If the steam iron has been used for a long time, it is very hot and the tank has run out of water, do not fill it with water until the iron will not cool down.***

STEAM SHOCK AND VERTICAL STEAMING

- Press the intense steam button to create a powerful steamshock that can penetrate deeply into the fabric and smooth out the most difficult and toughest folds. Wait a few seconds before clicking again. Also, using the intensive steam supply button, at intervals, you can smooth curtains, curtains and other hanging fabrics or clothes.

⚠ ***ATTENTION! Intensive steam supply is possible only at the maximum temperature mode. When the temperature mode indicator is turned on, the use of intensive steam supply is impossible. Subsequent use of the mode intensive steam supply is possible when the temperature indicator is turned off.***

CLEANING AND CARE

- Before cleaning the steam iron, disconnect the appliance from the mains and allow it to cool completely.
- Clean the device body with a dry, soft cloth without using additional cleaning agents.
- Do not use abrasive cleaners and organic solvents.
- Never immerse the device in water.

SELF-CLEANING

To clean the inner surface of the sole from foreign inclusions, it is recommended to use this mode every 10-15 days.

- Fill the tank to the maximum level specified and set the steam regulator to “0”.
- Set the rotary thermostat knob to the maximum temperature and wait for the indicator to turn off.
- Remove the plug from the outlet and hold the iron horizontally over the sink.
- Hold the self-cleaning button until the water completely evaporates, steam escapes and foreign inclusions.
- After the sole of the iron has completely cooled down, clean it with a damp cloth.

STORAGE

- If the iron is not used, disconnect it from the power supply, drain the water (do this after each use) and wait until the steam iron has completely cooled down.

- After use, allow the hair dryer to cool down and store it in a cool, dry place out of the reach of children;
- Wrap the cord around the heel of the iron.
- Handle the power cord carefully, try not to pull, twist or stretch it, especially near the plug and at the place where the iron is inserted into the body. If the cord is twisted during the use of the iron, straighten it periodically.

TROUBLESHOOTING

Problem	Possible Reasons	Measurement
Not enough heat or Too heat	Rotate thermostat knob improperly or unplugging	Correct thermostat knob in position and check if the iron is plugged.
No steam or Leakage	The thermostat knob has been set to MIN	Set the thermostat knob to the required positioin.
No surge of steam or no vertical steam	The(vertical) burst of steam function has been used too often within a very short period. The iron is not hot enough	Continue ironing in horizontal position and wait a while before using the (vertical) burst of steam function again
Leaking water from Soleplate	Thermostat knob set to MIN mode.	Set the thermostat knob according to the steam supply range
	The heat is still not enough.	Turn on steam ironing.
	The water is over than max position	Pour out the remaining water
Little Steam	Check if the Steam Selector is in proper location.	Set the steam selector to the proper location.
	Steam holes are dirty.	Carry out the self-cleaning function.
	Too little water in the water tank	Fill water into the box
No Spraying	No enough pressure or air inside	Press the spray nozzle by hand, and push the spray button several times continuously.

DISPOSAL



The symbol on the product or on its packaging indicates that this product may not be treated as household waste. Instead it should be taken to the appropriate collection point for the recycling of electrical and electronic equipment. By ensuring this product is disposed of correctly, you will help prevent potential negative consequences for the environment and human health, which could otherwise be caused by inappropriate waste handling of this product. For more detailed information about recycling of this product, please contact your local council, your household waste disposal service or the shop where you purchased the product.

TECHNICAL SPECIFICATIONS AND EQUIPMENT

Model	KF-CI22201
Power (W)	2200
Voltage (V) / Frequency (Hz)	220-240 / 50
Water tank volume (ml)	280
Foot	ceramic
Electrical cable length (m)	2
Dry ironing	yes
Spray function	yes
Steam ironing power (g / min)	0 – 40
Steam shock power (g / min)	150
Vertical steaming	yes
Anti-drip	yes
Self-cleaning system	yes
Anti-scale system	yes
Overheat protection system	yes
Auto-off	no
LED indicator	yes
Temperature adjustment knob	yes
Color	white / purple
Net / gross weight (kg)	1,05 / 1,25
Packing dimension (WxDxH) (mm)	307x124x158
Equipment	
Iron (pcs.)	1
User manual with warranty card (pcs.)	1
Packing (pcs.)	1

** The manufacturer and importer reserve the right to change the design, technical characteristics, functions, appearance, and configuration of the product without prior notice.*

** All information provided in the manual concerning the configuration, technical characteristics, functions, and colors is purely informational in nature and under no circumstances is a public offer.*

WARRANTY CARD

Date of sale

«____» _____ 20_____ y.

Store stamp

When selling, the seller is obligated to fill out the warranty coupons. The date of manufacturing and serial number can be found on the packaging and on the back side of the product.

The manufacturer's warranty obligations are valid only for the KRAFT iron. **The warranty period is 1 years from the date of purchase. The service life of the product conducted 2 years.**

Information about authorized service centers is available on the website http://kraftltd.com or by calling the support service toll-free +7(800)200-79-97. If you have any questions or problems related to KRAFT products, please contact in writing to the address: ZAO LEBEDINSKIY TORGOVIY DOM, No 50 V, Dnepropetrovskaya str., Rostov-on-Don, 344093, Russia, or by e-mail service@lbtd.ru.

1. The manufacturer guarantees free elimination of factory defects or technical faults during the warranty period if the Buyer complies with the terms and conditions of warranty service. All claims in appearance should be presented to the seller when purchasing the product. After purchasing the product, the consumer is responsible for all external damage.
2. The warranty applies only to products used for non-commercial personal, family or household purposes. Otherwise, the warranty period is 3 months from the date of purchase.
3. The seller reserves the right to conduct a technical examination of the product quality within the time frame established by law.
4. Warranty repairs are not performed in the following cases:
   – invalidity of the warranty card;
   – the presence of damage and malfunctions resulting from improper use of equipment inviolation of the rules of operation, installation or transportation of equipment by the user or a trading organization;
   – the presence of damage and malfunctions resulting from the action of third parties or force majeure, ingress of foreign objects and insects, damage caused by animals;
   – establishment of the fact of deviation from the State technical standards, supplying electrical and cable networks, supplying more power than provided by the manufacturer;
   – establishment of the fact of repair (attempt to repair) equipment independently or by unauthorized persons;
   – using of the product for industrial or commercial purposes.
5. The warranty card is invalid in the following cases::
   – incorrect or incomplete filling of the card by the store and the master;
   – absence of the sale date and the store stamp.
6. The manufacturer is not responsible for damage caused to people, animals and premises due to violation of safety regulations, transportation and operation of the device.
7. The warranty service does not cover installation, cleaning and maintenance of the device.

TEAR-OFF COUPON No 1 for warranty repair
iron KRAFT

model_____ serial No_____

Withdrawn«_____» _____20_____y.

Executat _____ _____
Full name signature

Type and content of the work performed _____

_____

Service department's name_____

Cutting line

COUPON No 1 for warranty repair
iron KRAFT

model _____

serial No_____

Sold by _____
(name and address of the commercial enterprise)

_____

_____

_____

_____tel:_____

Date of sale «_____» _____ _____y.

Store stamp _____
(personal seller's signature)

Service department's name and address*

_____
(* to be filled in by the commercial enterprise)

_____

_____

TEAR-OFF COUPON No 2 for warranty repair
iron KRAFT

model_____ serial No_____

Withdrawn«_____» _____20_____y.

Executat _____ _____
Full name signature

Type and content of the work performed _____

_____

Service department's name_____

Cutting line

COUPON No 2 for warranty repair
iron KRAFT

model _____

serial No_____

Sold by _____
(name and address of the commercial enterprise)

_____

_____

_____

_____tel:_____

Date of sale «_____» _____ _____y.

Store stamp _____
(personal seller's signature)

Service department's name and address*

_____
(* to be filled in by the commercial enterprise)

_____

_____

Iron KRAFT
model _____
Serial No _____
Owner, his address _____
_____
_____
Owner's phone _____
Reason for failure (malfunction) _____
_____
_____
_____
Owner: _____
signature
Mechanic: _____
Full name.
Completed works: _____
_____
Date «_____» _____ _____г.
Mechanic: _____ Owner: _____
signature signature
Approve _____
service company name and address
_____
_____ _____
the position of the head of the company, that performed the service Stamp signature

Iron KRAFT
model _____
Serial No _____
Owner, his address _____
_____
_____
Owner's phone _____
Reason for failure (malfunction) _____
_____
_____
_____
Owner: _____
signature
Mechanic: _____
Full name.
Completed works: _____
_____
Date «_____» _____ _____г.
Mechanic: _____ Owner: _____
signature signature
Approve _____
service company name and address
_____
_____ _____
the position of the head of the company, that performed the service Stamp signature

ҚҰРМЕТТІ САТЫП АЛУШЫ!

Сізді KRAFT үтігін сатып алуыңызбен құттықтаймыз.
Ол сіздің сенімді көмекшіңіз болатынына сенімдіміз. Үтікті қолданар алдында қауіпсіздігіңізге қатысты маңызды ақпаратты, сондай-ақ аспапты дұрыс пайдалану және оған күтім жасау жөніндегі ұсыныстарды қамтитын осы нұсқаулықты мұқият оқып шығыңыз. Егер сіз құрылғыны пайдалану процесінде проблемаларға тап болсаңыз, бізбен хабарласыңыз.

Сатып алғаныңыз үшін рақмет!

Аспапты температураның күрт өзгеруінен қорғаңыз. Температураның күрт өзгеруі (мысалы, аяздан жылы бөлмеге алып кіру) аспаптың ішіндегі ылғалдың конденсациясын тудыруы және оны қосқан кезде жұмысын бұзуы мүмкін. Үтікті төмен температураларда сақтағаннан кейін немесе қыс уақытында тасымалдағаннан кейін оны бөлме температурасында қаптамадан шығарылған күйде кем дегенде 6 сағат тұрғаннан кейін қосуға болады.

МАЗМҰНЫ

ҚАУІПСІЗДІК ТАЛАПТАРЫ 26
АСПАПТЫҢ СИПАТТАМАСЫ 28
ПАЙДАЛАНУ 28
ТАЗАЛАУ ЖӘНЕ САҚТАУ 30
АҚАУЛЫҚТАРДЫ ЖОЮ 31
КӘДЕГЕ ЖАРАТУ 32
ЕРЕКШЕЛІГІ / ЖИЫНТЫҚТАМАСЫ 33
КЕПІЛДІК ТАЛОНЫ 34



Осы нұсқаулықты мұқият оқып шығыңыз!

ҚАУІПСІЗДІК ТАЛАПТАРЫ

Сіздің қауіпсіздігіңіз және үтікті дұрыс пайдалану мақсатында, үтікті қолданар алдында осы нұсқаулықты мұқият оқып шығыңыз, сонымен қатар аспапты тасымалдағаннан немесе сатқаннан кейін оны қайта оқу үшін сақтаңыз. Аспапты дұрыс пайдаланбау оның бұзылуына, материалдық шығынға немесе пайдаланушының денсаулығына зиян келтіруі мүмкін.

⚠ НАЗАР АУДАРЫҢЫЗ! Өндіруші құрылғыны дұрыс пайдаланбау немесе сақтық пен қауіпсіздік шараларын сақтамау салдарынан туындаған ақаулық үшін жауап бермейді.

- Аспап тек тұрмыстық жағдайда пайдалануға арналған.
- Аспап нұсқаулыққа сәйкес тек мақсатына сай пайдаланылуы керек.
- Аспапты қаптамадан шығарған кезде оның бүтіндігіне және зақымданбағанына көз жеткізіңіз. Қаптама материалдарын балалардан алыс қойыңыз. Қаптаманы дұрыс кәдеге жаратыңыз.
- Аспапты әрбір қосардың алдында, оны қарап шығыңыз. Егер аспап немесе желілік бауы зақымдалған болса, ешбір жағдайда аспапты розеткаға қоспаңыз.
- Егер көзге көрінетін зақымдану белгілері болса, құлағаннан кейін аспапты пайдаланбаған жөн. Қолданар алдында аспапты білікті маман тексеруі керек.
- Егер сіз оның жұмысына сенімді болмасаңыз, аспапты пайдаланбаңыз.
- Қадағалау жүзеге асырылатын немесе қауіпсіздігіне жауапты адамның осы аспапты пайдалануға қатысты нұсқау беруі жүргізілетін жағдайларды қоспағанда, бұл аспап физикалық, жүйке немесе психикалық ауытқулары бар немесе тәжірибесі мен білімі жеткіліксіз адамдардың (балаларды қоса алғанда) пайдалануына арналмаған. Балалардың аспапта ойнауына жол бермеу мақсатында оларды қадағалауды жүзеге асыру қажет.
- Аспапты қараусыз қалдырмаңыз. Аспапты балалардың қолы жетпейтін жерде сақтаңыз.
- Үтіктеу тақтасында желіге қосылған үтікті қараусыз қалдырмаңыз.
- Үтікті бөлшектеу, жөндеу немесе оның конструкциясына қандай да бір өзгерістер енгізу қауіпті. Аспаптың электр сымдарының кез-келген зақымдануы электр тогының соғуына, өртке немесе тұйықталуға әкелуі мүмкін. Ақаулықтар туындаған жағдайда сіз мәселенің түрін және аспаптың моделін көрсете отырып, дереу авторландырылған сервистік орталыққа хабарласуыңыз керек. Жөндеу үшін тек түпнұсқа қосалқы бөлшектер пайдаланылуы мүмкін. Білікті емес жөндеу болса, аспапқа кепілдік қызмет көрсетілмейді.

⚠ НАЗАР АУДАРЫҢЫЗ! Үтік өнеркәсіптік мақсаттарда пайдалануға арналмаған. Өндіруші аспапты дұрыс пайдаланбау немесе сақтық пен қауіпсіздік шараларын сақтамау салдарынан туындаған қандай да бір зақым үшін жауап бермейді.

Егер сіз ұйқылы күйде болсаңыз, аспапты пайдаланбаңыз.

- Аспапты жоғары температурадан оңай деформацияланатын заттардың жанында пайдаланбаңыз.
- Аспапты сақтауға қоярдың алдында, оны толығымен суытыңыз.

ЭЛЕКТР ТОГЫНА СОҒЫЛУ ҚАУПІ

- Үтік 220-240 В / 50 Гц электр желісіне жерге тұйықталған және ток күші 10 А кем емес розетка арқылы қосылуы керек. Дұрыс орындалмаған жерге тұйықтау немесе кернеу параметрлерінің 10% — дан артық ауытқуы аспаптың тұрақсыз жұмыс істеуіне немесе электр тогының соғуына әкелуі мүмкін.
- Бау ашасын аспапты орнатқаннан кейін ғана розеткаға салыңыз. Ашаға қолжетімділіктің еркін екеніне көз жеткізіңіз.
- Электрмен қоректендіру кабеліне дымқыл қолыңызды тигізбеңіз. Ашаны құрғатыңыз, шаңнан тазартып, розеткаға абайлап салыңыз. Шаң, су немесе әлсіз байланыс өрттің немесе электр тогының соғуына әкелуі мүмкін.
- Орнын ауыстыру, қызмет көрсету немесе жөндеу кезінде үтік электр желісінен ажыратылуы тиіс. Ажырату үшін ашадан ұстаңыз, электрмен қоректендіру бауын тартпаңыз немесе жұлқыламаңыз.
- Зақымдалған электрмен қоректендіру бауын немесе розетканы пайдаланбаңыз. Электрмен қоректендіру бауын бұрауға, майыстыруға немесе ұзартуға болмайды. Оның үстіне ауыр заттарды қоймаңыз. Баудың өткір жиектер мен қыздырылған беттерге тимейтініне көз жеткізіңіз.
- Үтікті көшеде, сондай-ақ ылғалдылығы жоғары бөлмелерде және қоршаған ортаның температурасы 0°С-тан төмен болған кезде пайдаланбаңыз.
- Оны жаңбырдың, ылғалдың, тікелей күн сәулесінің және басқа да атмосфералық құбылыстардың әсеріне ұшыратпаңыз. Аспапты дымқыл беткі жаққа, сондай-ақ түтіндеу және шаң пайда болатын жерлерге орнатпаңыз.
- Үтікті қосу үшін бөлек розетканы пайдаланған жөн. Бірнеше аспап үшін бір розетканы пайдалану өртке әкелуі мүмкін. Желінің шамадан тыс жүктелуіне жол бермеу үшін сол тізбектегі басқа жоғары қуатты аспаптарды пайдаланбаңыз.
- Электрмен қоректендіру бауы ашасының зақымдалмағанына және деформацияланбағанына көз жеткізіңіз. Ақаулы аша қызып кетуі мүмкін және өртті тудыруы мүмкін. Аспапты қосу үшін адаптерлерді, ұзартқыштарды және «үштіктерді» пайдаланбаңыз. Егер сіз жанып тұрған сымның иісін сезсеңіз, тарату қалқаншасынан электр қуатын өшіріңіз, аспаптың ашасын розеткадан суырып алыңыз және сервистік орталыққа хабарласыңыз.
- Үтікті жылу көздерінен және жылыту құрылғыларынан алыс орнатыңыз, тұтану көздерінен сақ болыңыз.

ӨРТ ҚАУІПТІЛІГІ

- Үтік өртену қаупі бар заттардың, тез тұтанатын материалдардың немесе бұйымдардың жанына қоймаңыз.
- Жұмыс істеп тұрған аспапты қараусыз қалдырмаңыз, тұтануына жол бермес үшін оны бүркемеңіз.
- Киімді кептіру үшін желдеткішті пайдаланбаңыз.

ЗАҚЫМДАНУ ҚАУПІ

- Аспапты қандай болмасын заттар үшін немесе тіреп қойғыш ретінде пайдаланбаңыз.
- Аспаптың пайдалану кезінде кезде оның жанында ұшқын немесе ашық жалын болмауы керек.

- Құрылғыны пайдалану кезінде әрдайым сақ болыңыз.
- Аспапты таза ұстау қажет. Шаң қалдықтары тұтануы және өртке алып келуі мүмкін.
- Аспап пен оның элементтерін тазалау үшін өткір металл қырғыштарды, жебір және абразивті тазартқыш құралдарды пайдаланбаңыз, олар құралдың бетін сызып тастауы мүмкін.
- Бу ағынды тазартқыштарды пайдаланбаңыз, өйткені аспап ішіне ылғал кіріп кетсе, адам электр тогына соғылуы мүмкін
- Ақаулар туындаған жағдайда газ аспабыңыздың моделін және пайда болған ақау түрін көрсете отырып, дереу авторизацияланған сервис орталығына жүгініңіз. Білікті түрде жасалмаған жөндеу аспапқа берілетін кепілді қызмет көрсетудің күшін жояды.
- Аспапты жөндеу үшін тек түпнұсқа қосалқы бөлшектерді пайдалануға болады.
- Өндіруші аспапты дұрыс пайдаланбау салдарынан туындаған ақаулар үшін жауап бермейді.

⚠ НАЗАР АУДАРЫҢЫЗ! Желіге артық жүктеме түсірмес үшін сол тізбекте басқа жоғары қуатты құрылғыларды пайдаланбаңыз.

АСПАПТЫҢ СИПАТТАМАСЫ

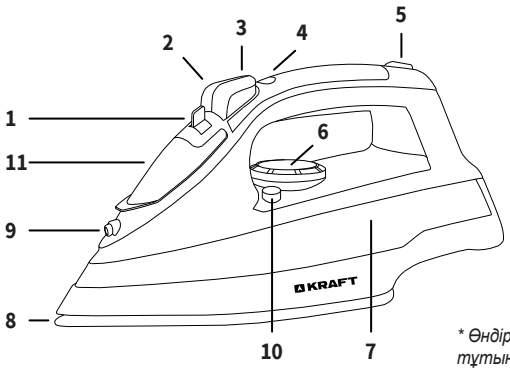

1. Бу беруді реттеу батырмасы
2. Бу беру батырмасы
3. Су бүрку батырмасы
4. Жарық индикаторы
5. Желілік бау
6. Термореттегіш батырмасы
7. Суға арналған резервуар
8. Табан
9. Бүріккіш
10. Өзін-өзі тазарту батырмасы
11. Су ыдысының қақпағы

** Өндіруші тұтынушыға алдын ала ескертусіз оның тұтынушылық сапасын нашарлатпайтын тауардың дизайнына, техникалық сипаттамаларына, сыртқы түріне, жабдықталуына өзгерістер енгізуге құқылы.*

ПАЙДАЛАНУ

Аспаптың параметрлері желі параметрлеріне сәйкес келетініне көз жеткізіңіз.

- Үтіктің табанынан қорғаныс қабатын алып тастаңыз және оны жұмсақ шүберекпен сүртіңіз.
- Желілік бауды толығымен босатыңыз.
- Режим қосқышының «0» күйінде екеніне көз жеткізіңіз.
- Аспапты қуат көзіне қосыңыз.
- Термореттегішінің тұтқасын бұру арқылы нұсқаулықта немесе мата жапсырмасында көрсетілген үтіктеу режиміне сәйкес келетін қажетті температура режимін орнатыңыз.

- Анағұрлым жоғары температурада үтіктегеннен кейін термореттегішті төмен температуралық режимге орнатқан жағдайда жарық индикаторы қайта қосылғанға дейін үтіктеу процесін бастау ұсынылмайды.
- Қыздырудың дискілік реттеуішін ең төменгі қалыпқа орнатыңыз.
- Ашаны розеткадан суырып алыңыз.
- Үтікті тік қойыңыз.

Таңбалау	Тоқыма бұйымының түрі
	Үтіктеуге тыйым салынады
•	Синтетика, нейлон, акрил, полиэстер, вискоза
• •	Жүн, жібек
• • •	Мақта, зығыр

Таңбалау	Режимі, температурасы	Термореттегіш
•	Төмен температура	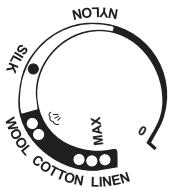
• •	Орташа температура	
• • • **MAX**	Жоғары температура	

СУМЕН ТОЛТЫРУ

- Суға арналған резервуарды толтырмас бұрын үтікті өшіріңіз.
- Үтікті көлденең күйде ұстаңыз.
- Суды құйылатын тесік арқылы баяу құйыңыз.
- Суға арналған резервуарда көрсетілген белгіден жоғары толтырмаңыз.
- Суға арналған резервуарды әр қолданғаннан кейін толығымен тазарту керек.

⚠ ***НАЗАР АУДАРЫҢЫЗ! Бу үтігі суқұбырымен келетін суды пайдалануға арналған, бірақ егер су өте кермек болса, оны тең мөлшерде тазартылған сумен араластыру ұсынылады.***

⚠ ***МАҢЫЗДЫ! Толық суытқаннан кейін суды ағызу кезінде үтікті тігінен орнатып, термореттегіш тұтқасын ең жоғарғы қалыпқа бұрау және екі минутқа қалдыру керек. Осы рәсімнен кейін үтікті электрмен қоректендіру желісінен ажырату қажет.***

БУМЕН ҮТІКТЕУ

- Температура реттегішін • • немесе • • • күйіне орнатыңыз.
- Реттегішті қажетті күйге орнатыңыз.

⚠ ***НАЗАР АУДАРЫҢЫЗ! Булау кезінде бумен жанасудан аулақ болыңыз.***

ҚҰРҒАҚ ҮТІКТЕУ

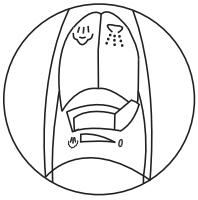

- Бу үтігін бусыз үтіктеу үшін қолдануға болады. Құрғақ үтіктеу кезінде суға арналған контейнердің толығымен бос болғаны жөн.
- Буды басқару тұтқасын 0 күйіне қойыңыз.
- Термореттегіш дөңгелегін бұру арқылы ең қолайлы үтіктеу режимін таңдаңыз.

⚠ ***НАЗАР АУДАРЫҢЫЗ! Егер бу үтігі ұзақ уақыт бойы пайдаланылса, қатты қызса және резервуарда су таусылып қалса, үтік салқындағанша оны сумен толтырмаңыз.***

БУ СОҚҚЫСЫ ЖӘНЕ ТІГІНЕН БУЛАУ

- Маталарға терең еніп, ең қиын жерлерді және ең қатты қатпарлар тегістей алатын күшті бу соққысын жасау үшін қарқынды бу беру батырмасын басыңыз. Қайта баспас бұрын бірнеше секунд күтіңіз. Сондай-ақ, қарқынды бу беру батырмасын қолдана отырып, сіз перделерді, гардиналарды және басқа ілулі маталарды немесе киімдерді тегістей аласыз.

⚠ ***НАЗАР АУДАРЫҢЫЗ! Будың қарқынды берілуі ең жоғарғы температура режимінде ғана мүмкін болады. Температуралық режимдердің индикаторы қосылған кезде будың қарқынды берілуін пайдалану мүмкін емес. Қарқынды бу беру режимін кейіннен пайдалану температуралық режимдердің индикаторы сөнген кезде мүмкін болады.***

ТАЗАЛАУ ЖӘНЕ САҚТАУ

- Бу үтігін тазалау алдында аспапты желіден ажыратыңыз және толығымен салқындатыңыз.
- Аспап корпусын қосымша тазартқыш құралдарды пайдаланбай, құрғақ жұмсақ шүберекпен тазалаңыз.
- Абразивті тазартқыштар мен органикалық еріткіштерді пайдаланбаңыз.
- Ешбір жағдайда аспапты суға батырмаңыз.

ӨЗІН-ӨЗІ ТАЗАРТУ

Табанның ішкі бетін бөгде қоспалардан тазарту үшін бұл режимді әр 10-15 күн сайын қолдану ұсынылады.

- Резервуарды көрсетілген ең жоғарғы деңгейге дейін толтырыңыз бу реттегішін «0»-ге орнатыңыз.
- Термостаттың айналмалы реттегішін ең жоғарғы температураға қойыңыз және индикатор сөнгенше күтіңіз.
- Ашаны розеткадан суырып алып, үтікті раковинаның үстінен көлденең күйде ұстаңыз.
- Су толығымен буланғанша, бу және бөгде қосылыстар шыққанша өзін-өзі тазарту батырмасын басып тұрыңыз.
- Үтіктің табаны толығымен салқындағаннан кейін оны дымқыл шүберекпен тазалаңыз.

САҚТАУ

- Егер үтік қолданылмаса, оны электр желісінен ажыратыңыз, суды төгіңіз (мұны әр қолданғаннан кейін жасаңыз) және бу үтігі толығымен суығанша күтіңіз.
- Бауды үтіктің табанына ораңыз.
- Желілік бауды абайлап ұстаңыз, оны жұлқыламауға, бұрамауға немесе созбауға тырысыңыз, әсіресе ашаның айналасын және үтіктің корпусына кіретін жерде.
- Егер үтікті пайдалану кезінде бау бұралса, оны қайта-қайта түзетіңіз.

⚠ ***НАЗАР АУДАРЫҢЫЗ! Аспапты балалардың қолы жетпейтін жерде сақтаңыз!***

АҚАУЛЫҚТАРДЫ ЖОЮ

Ақаулық	Мүмкін себептері	Жою әдістері
Жеткіліксіз қыздыру/ қызып кету	Термостат тұтқасы дұрыс бұрылмаған немесе аспап розеткадан ажыратылған	Термостат тұтқасын қажетті күйге қойыңыз және үтіктің розеткаға қосылғанын тексеріңіз
Бу жоқ және су шашырамайды	Термостат тұтқасы MIN мәніне орнатылған	Термостат тұтқасын қажетті күйге орнатыңыз
Бу да шықпайды, тігінен де буламайды	(Тігінен) бу шығару функциясы қысқа уақыт ішінде тым жиі қолданылған. Үтік жеткілікті ыстық емес	Көлденең күйде үтіктеуді жалғастырыңыз және (тігінен) бу шығару функциясын қайтадан қолданар алдында біраз уақыт күтіңіз
Үтіктің табанынан су ағып кетеді	Термостат тұтқасы MIN режиміне орнатылған	Термостат тұтқасын бу беру диапазонына сәйкес орнатыңыз
	Үтік жеткілікті қызған жоқ	Бумен үтіктеуді қосыңыз
	Судың ең жоғары деңгейі	Артық суды төгіңіз
Бу шамалы беріліп тұр	Бу қайта қосқышының дұрыс орнатылғанын тексеріңіз	Бу қайта қосқышын қажетті күйге орнатыңыз
	Бу саңылаулары лас	Өзін-өзі тазалау функциясын орындаңыз
	Суға арналған резервуарда су тым аз	Суға арналған резервуарға су құйыңыз
Үтік суды шашпайды	Үтіктің ішіндегі қысым немесе ауа жеткіліксіз	Бүріккішті қолмен басыңыз және бүрку батырмасын бірнеше рет үздіксіз басыңыз

КӘДЕГЕ ЖАРАТУ



Бұл аспапты қарапайым тұрмыстық қалдықтармен бірге кәдеге жарату мүмкін емес. Денсаулыққа және қоршаған ортаға ықтимал қауіптің алдын алу үшін аспапты электр жабдықтарын кәдеге жаратудың бекітілген процесі аясында кәдеге жаратылуы тиіс. Кәдеге жарату рәсімі жергілікті экологиялық нормаларға сәйкес жүзеге асырылуға тиіс. Сіз өнімді кәдеге жарату туралы толық ақпаратты уәкілетті бөлімшелерден ала аласыз.

ЕРЕКШЕЛІГІ / ЖИЫНТЫҚТАМАСЫ

Моделі	**KF-CI22201**
Қуат (Вт)	2200
Кернеу (В) / Ток жиілігі (Гц)	220-240 / 50
Су ыдысының көлемі (мл)	280
Табанның жабыны	керамикалық
Электр кабелінің ұзындығы (м)	2
Құрғақ үтіктеу	иә
Бүрку функциясы	иә
Үтіктеу кезіндегі бу қуаты (г/мин)	0 – 40
Буды күшейту қуаты (г/мин)	150
Тік бумен пісіру	иә
Тамшыға қарсы жүйе	иә
Өзін-өзі тазалау жүйесі	иә
Қақпаққа қарсы жүйе	иә
Қызып кетуден қорғау жүйесі	иә
Автоматты түрде өшіру жүйесі	жоқ
Жарықдиодты индикатор	иә
Температура тұтқасы	иә
Түс	ақ / күлгін
Нетто / брутто салмағы (кг)	1,05 / 1,25
Қаптамадағы габариттері (ЕхСхБ) (мм)	307x124x158
Жиынтықтамасы	
Үтік (дана)	1
Кепілдік талоны бар пайдалану жөніндегі нұсқаулық (дана)	1
Қаптама (дана)	1

** Өндіруші мен импорттаушы тұтынушыға алдын ала ескертусіз тауардың дизайнын, техникалық сипаттамаларын, функцияларын, сыртқы түрін және конфигурациясын өзгерту құқығын өзіне қалдырады.*

** Нұсқаулықта берілген конфигурацияға, техникалық сипаттамаларға, функциялар мен түстерге қатысты барлық ақпарат тек ақпараттық сипатта болады және ешқандай жағдайда жария оферта болып табылмайды.*

КЕПІЛДІК ТАЛОНЫ

Сату күні

«_____» _____ 20_____ жыл.

Дүкеннің мөртаңбасы

Сату кезінде сатушы кепілдік талондарын толтыруға міндетті. Шығарылған күні мен сериялық нөмірі қаптамада ж әне тауардың артқы ж ағында көрсетілген.

Өндірушінің кепілдік міндеттемелері тек KRAFT үтіктері үшін жарамды. **Кепілдік мерзімі: сатып алу күнінен бастап 1 жыл. Бұйымның қызмет ету мерзімі: 2 жыл.**

Авторландырылған сервис орталықтары турал ақпарат http://kraftltd.com сайтында немесе +7 (800) 200-79-97 қолдау қызметінің тегін телефон байланысы арқылы қолжетімді. KRAFT өніміне қатысты сұрақтар немесе мәселелер туындаған жағдайда, келесі мекенжай бойынша жазбаша хабарласуыңызды сұраймыз: «ЛЕБЕДИНСКИЙ ТОРГОВЫЙ ДОМ» ЖАҚ, Днепропетровская к-сі, 50 В, Ростов-на-Дону қ., 344093, Ресей, немесе электрондық пошта: service@lbtd.ru.

1. Сатып алушы кепілдік қызмет көрсету қағидалары мен шарттарын сақтаған кезде, шығарушы зауыттық ақаулықтарды немесе техникалық ақаулықтарды пайдаланудың кепілдіктік мерзімі ішінде тегін жоюға кепілдік береді. Сыртқы түріне байанысты барлық кінәрат-талаптарды тауарды сатып алу кезінде сатушыға қойыңыз. Тауарды сатып алғаннан кейін, барлық сыртқы бұзылулар үшін жауапкершілік тұтынушыға жүктеледі.
2. Кепілдік коммерциялық емес жеке, отбасылық мақсаттарда немесе үйде пайдаланылатын бұйымдарға ғана қолданылады. Өйтпеген жағдайда, кепілдік мерзімі сатып алған сәттен бастап 3 айды құрайды.
3. Сатып алушы заңнамамен белгіленген мерзімде бұйым сапасына техникалық сараптама жүргізу құқығын өзіне қалдырады.
4. Кепілдік жөндеу келесі жағдайларда жүргізілмейді:

– кепілдік талонының жарамсыздығы;
– пайдаланушының немесе сатушы ұйымның бұйымды пайдалану, орнату және тасымал-дау қағидаларын бұза отырып, техниканы дұрыс пайдаланбауы нәтижесінде пайда болған бұзылулар мен ақаулықтар болуы;
– үшінші тұлғалардың немесе бой бермейтін күштің әсері, ішіне бөгде заттардың және шыбын-шіркейлердің кіруі, жануарлардың аспапты бүлдіруі нәтижесінде бұзылулар мен ақаулықтардың болуы;
– қуат беруші электрлік және кабельдік желілердің Мемлекеттік техникалық стандарттардан ауытқу фактісін анықтау, шығарушы қарастырғаннан көп қуатты беру;
– техникалық тұрғыда өз бетімен немесе бөгде адамдардың жөндеу жүргізу (жөндеуге тырысу) фактісінің анықталуы;
– өнеркәсіптік немесе коммерциялық мақсаттарда бұйымды пайдалану.

5. Кепілдік талоны келесі жағдайларда жарамсыз:

– дүкеннің және шебердің талонды дұрыс немесе толық толтырмауы;
– сатылған күнінің және дүкен мөртаңбасының болмауы.

6. Шығарушы қауіпсіздік техникасы, аспапты тасымалдау және пайдалану қағидаларын сақтамау себебінен адамдар мен жануарларға және орынжайларға келтірілген залал үшін жауапкершілік алмайды.
7. Кепілдік қызмет көрсету аспапты орнатуға, тазалауға және оны күтуге қолданылмайды.

КЕПІЛДІК ЖӨНДЕУГЕ № 1 ТАЛОННЫҢ ТҮБІРТЕГІ
үтік KRAFT
моделі_____ **сериялық №**_____
Алынды «____»_____20____жыл
Орындаушы _____ _____
Т.А.Ә. қолы
Орындалған жұмыстардың түрі мен мазмұны _____

Сервистік қызметтің атауы_____

Кесу сызығы

KRAFT үтік кепілдік жөндеуге арналған № 1 талон ТҮБІРТЕГІ

моделі _____
сериялық № _____
Сатылды _____
(сауда кәсіпорнының атауы мен мекенжайы)
_____
_____
_____
_____тел: _____
Сатылған күні «____» _____ _____жыл.
Дүкен мөртабаны _____
(сатушының өз қолы)
Сервистік кәсіпорынның атауы және мекенжайы*
_____
(* сауда кәсіпорны толтырады)
_____
_____

КЕПІЛДІК ЖӨНДЕУГЕ № 2 ТАЛОННЫҢ ТҮБІРТЕГІ
үтік KRAFT
моделі_____ **сериялық №**_____
Алынды «____»_____20____жыл
Орындаушы _____ _____
Т.А.Ә. қолы
Орындалған жұмыстардың түрі мен мазмұны _____

Сервистік қызметтің атауы_____

Кесу сызығы

KRAFT үтік кепілдік жөндеуге арналған № 2 талон ТҮБІРТЕГІ

моделі _____
сериялық № _____
Сатылды _____
(сауда кәсіпорнының атауы мен мекенжайы)
_____
_____
_____
_____тел: _____
Сатылған күні «____» _____ _____жыл.
Дүкен мөртабаны _____
(сатушының өз қолы)
Сервистік кәсіпорынның атауы және мекенжайы*
_____
(* сауда кәсіпорны толтырады)
_____
_____

Үтік KRAFT
моделі _____
сериялық № _____
Иесі, оның мекенжайы _____
_____
_____
Иесінің телефоны_____
Істен шығу (ақаулық) себебі _____
_____
_____
_____
Иесі: _____
қолы
Механик: _____
Т.А.Ә.
Орындалғанжұмыстар:_____
_____
Күні «_____» _____ _____жыл
Механик: _____ Иесі: _____
қолы қолы
Бекітемін_____
сервистік кәсіпорынның атауы және мекенжайы
_____
_____ _____
қызмет көрсеткен кәсіпорын, басшысының лауазымы Мөр орны(МО) қолы

Үтік KRAFT
моделі _____
сериялық № _____
Иесі, оның мекенжайы _____
_____
_____
Иесінің телефоны_____
Істен шығу (ақаулық) себебі _____
_____
_____
_____
Иесі: _____
қолы
Механик: _____
Т.А.Ә.
Орындалғанжұмыстар:_____
_____
Күні «_____» _____ _____жыл
Механик: _____ Иесі: _____
қолы қолы
Бекітемін_____
сервистік кәсіпорынның атауы және мекенжайы
_____
_____ _____
қызмет көрсеткен кәсіпорын, басшысының лауазымы Мөр орны(МО) қолы

* Изготовитель оставляет за собой право вносить изменения конструкций, технических характеристик, внешнего вида, комплектации товара, не ухудшающие его потребительских качеств, без предварительного уведомления потребителя.

Вся представленная в руководстве информация, касающаяся комплектации, технических характеристик, функций и цветовых решений, носит сугубо информационный характер и ни при каких условиях не является публичной офертой.

* The manufacturer reserves the right to change designs, specifications, appearance, configuration of the product without impairing its consumer qualities, without prior notice to the customer.

All information provided in the manual concerning the configuration, technical characteristics, functions, and colors is purely informational in nature and under no circumstances is a public offer.

* Шығарушы мен импорттаушы тауардың құрылысына, техникалық сипатталарына, функцияларына, сыртқы түріне және жиынтықталуына аспаптың тұтынушылық сапаларын нашарлатпайтын өзгертулерді алдын ала хабарламай енгізу құқығын өзіне қалдырады.

Жиынтықтылыққа, техникалық сипаттамаларға, фунцияларына және түсіне қатысты нұсқаулықта көрсетілген барлық ақпарат тек ақпараттық сипатқа ие және ешбір жағдайда жария оферт болып табылмайды.

Manufacturer:
NINGBO SHUAIWEI ELECTRIC APPLIANCE CO., LTD.
Address: No.1188 Zhouzhi road, Zhouxiang town, Cixi city, Zhejiang province, Ningbo city, China. Postal code: 315324.
Tel.: +86-574-63315518

Изготовитель:
НИНБО ШУАЙВЭЙ ЭЛЕКТРИК ЭППЛАЙАНС КО., ЛТД.
Адрес: №1188 Чжоучжи роад, Чжоусян таун, г. Цыси, пров. Чжецзян, Китай, 315324.
Тел.: +86-574-63315518

Өндіруші
НИНБО ШУАЙВЭЙ ЭЛЕКТРИК ЭППЛАЙАНС КО., ЛТД.
Мекенжайы: №1188 Чжоучжи роад, Чжоусян таун, Цыси қ., Чжецзян пров., Қытай, 315324.
Тел.: +86-574-63315518

Importer:
ZAO LEBEDINSKIY TORGOVIY DOM
Address: No. 50 V, Dnepropetrovskaya Str., Rostov-on-Don, PC 344093, Russia.
Tel.: +7 800 200 79 97

Импортер:
ЗАО «ЛЕБЕДИНСКИЙ ТОРГОВЫЙ ДОМ»
Адрес: ул. Днепропетровская, 50 В, г. Ростов-на-Дону, 344093, Россия.
Тел.: +7 800 200 79 97

Импорттаушы:
«ЛЕБЕДИНСКИЙ ТОРГОВЫЙ ДОМ» ЖАҚ
Мекенжайы: Днепропетровская көшесі, 50 В, Ростов-на-Дону қ., 344093, Ресей.
Тел.: +7 800 200 79 97

Made in China

Сделано в Китае

Қытайда жасалған

KRAFT

WWW.KRAFTLTD.COM

Телефон службы поддержки клиентов

Клиенттерге қызмет көрсету телефоны

Phone customer service

+7 800 200 79 97

CE

EAC