kyoceradocumentsolutions.com

# Setup Guide

## ECOSYS MA4000wifx

2024.04
3VC1D5603101



• Printer Driver & Utility Install
• Manual Download
Refer to the following URL.
https://kyocera.info/

Please scan the code on the right.
Or please check the following URL.
https://kyocera.inst-guide.com/te11f/

EN

## Installation Environment

Kyocera Recommends selecting the Location for the machine as follows:

1 Room Temperature range:
50 to 90.5 °F (10 to 32.5 °C)
2 Humidity Level: 10 to 80%
3 Power: A dedicated 120VAC 60Hz 8.9A outlet

Avoid the following locations when selecting a site for the machine.
Adverse environmental conditions may affect the image quality.

+ Avoid locations near a window or with exposure to direct sunlight.
+ Avoid locations with vibrations.
+ Avoid locations with rapid temperature fluctuations.
+ Avoid locations with direct exposure to hot or cold air.
+ Avoid poorly ventilated locations.

## Recommended Installation Space

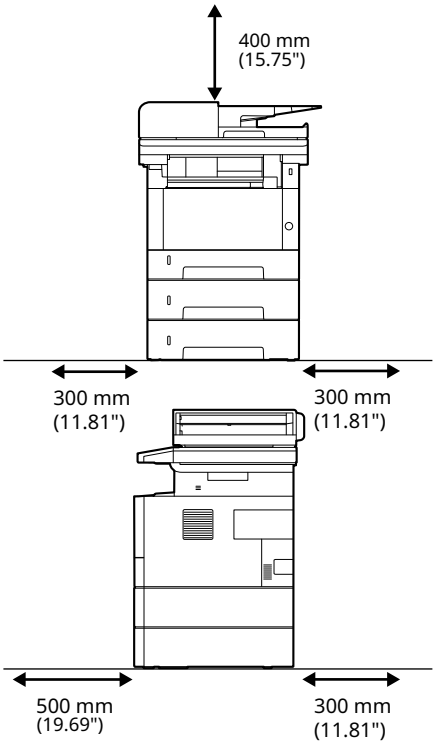


## Step 1 Setting up the Machine

***1*** Open the Box. Remove the machine carefully from the box grasping both sides.

***2*** Lift the machine.

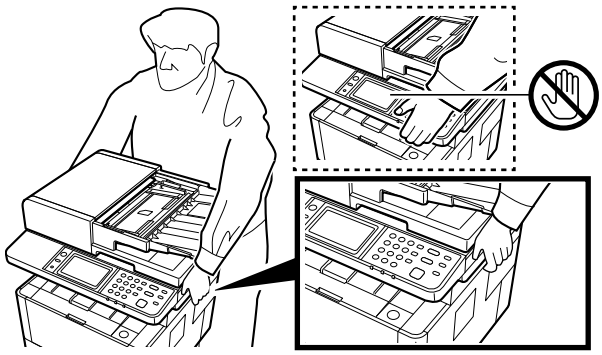

***3*** Check the bundled items.

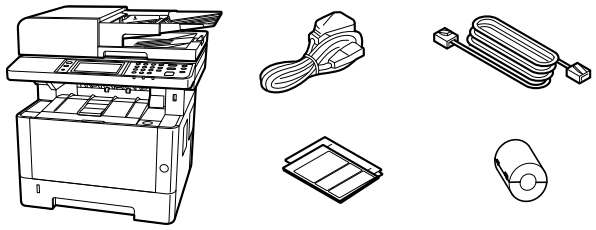

***4*** Remove all fixing tapes.

***5*** Open the Document Processor cover and remove a cushoning, a sheet of paper.

***6*** Setup toner container.

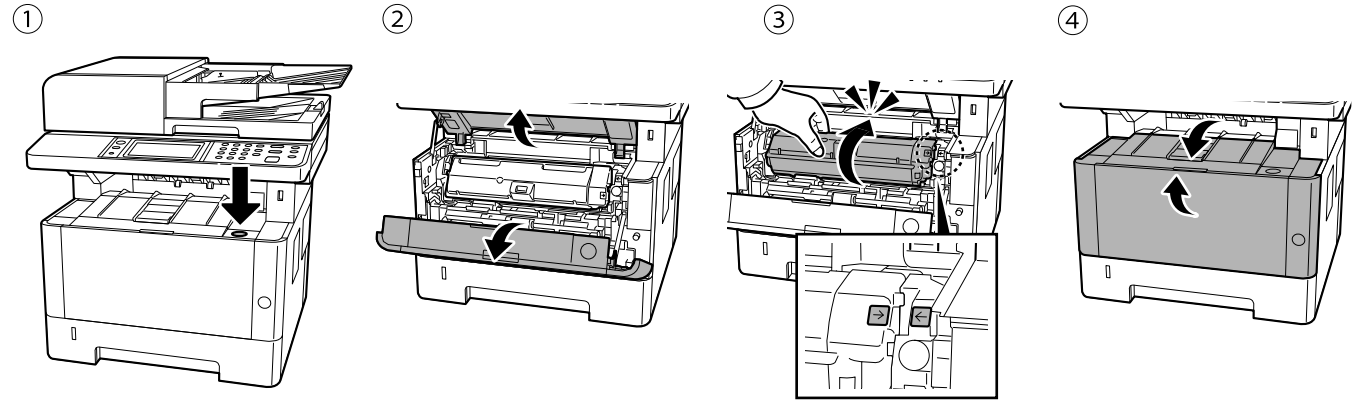


## Step 2 Loading Paper

***1*** Pull the cassette completely out of the machine.

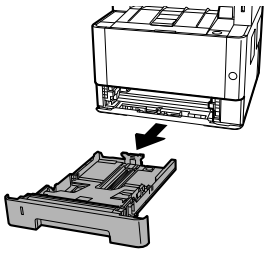

***2*** Adjust the paper length and width guide to the paper size required.

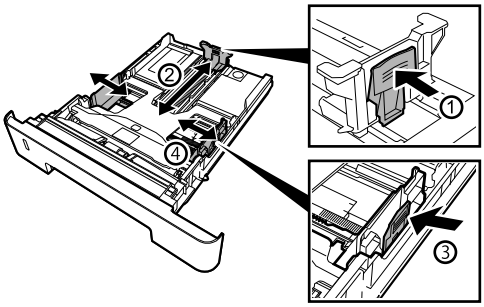


+ If the paper is loaded without adjusting the paper length guide and the paper width guides, skewed paper feeding, and a paper jam will occur.

***3*** Fan the paper, then tap it on a level surface.

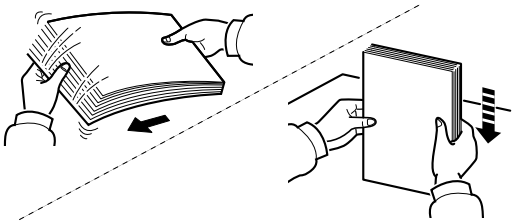

***4*** Load paper.

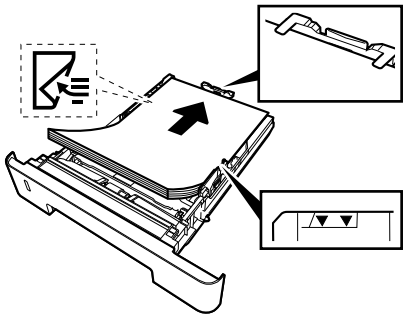

+ Set print side face-down.
+ Before loading the paper, be sure that it is not curled or folded. Paper that is curled or folded may cause paper jams.
+ Ensure that the loaded paper does not exceed the level indicator (see illustration above).

***5*** Gently push the cassette back in.

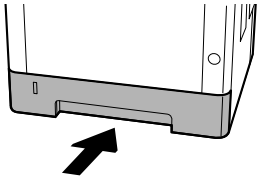

## Step 3 Powering on the Machine

***1*** Connect the power cord to the rear of the machine and the other end to the power outlet.

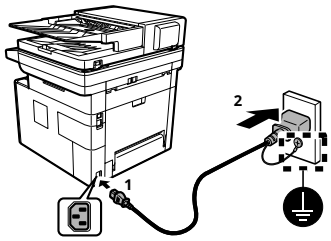


***2*** Connect network cables as needed.

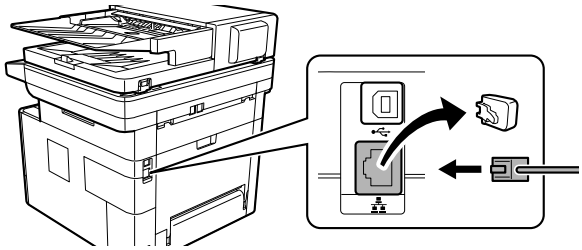

***3*** Connect modular cord as needed.

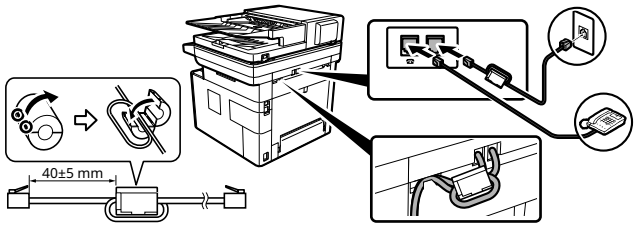


***4*** Turn the power switch ON at the front of the machine.

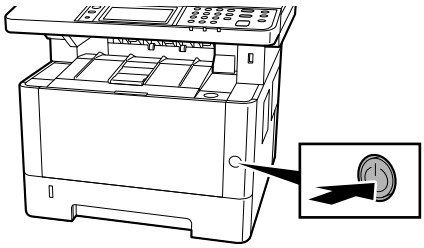

## Step 4 Default Settings of the Machine

***1*** Select default language > [**Next >**].

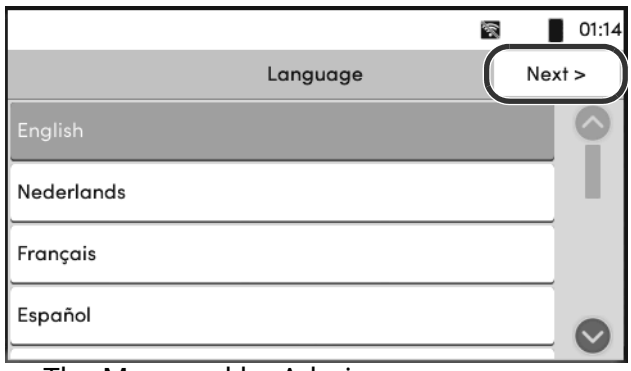


The Managed by Admin screen appears.

***2*** Select [**No (home or small office)**] > [**Next >**].

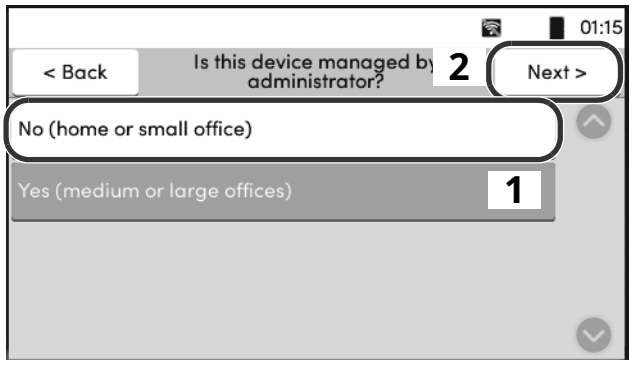


The setup screen appears.

***3*** The settings can be configured in a wizard-style screen.

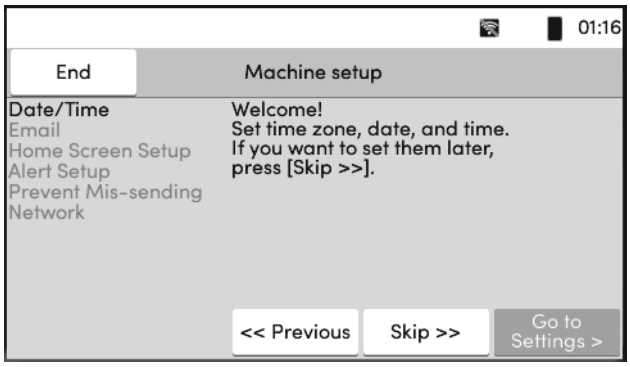


Follow the instructions on the screen.

NOTE
To set the current item, select [**Go to Settings >**]. To advances to the next item without setting the current item, select [**Skip >>**].

***4*** When the following screen appears, select [**Finish**] > [**Yes**].

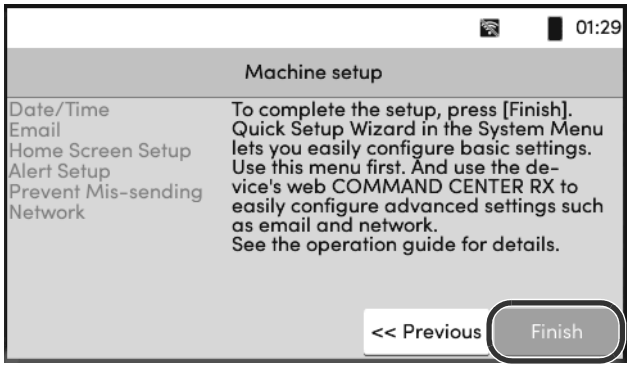


\+ It takes about 10 minutes from the time the power is turned on until the unit is ready for use.

## Step 5 Printing a Status Page

You can also print the status page from the setup wizard in step 4.

***1*** [**System Menu/Counter**] Key > [**Notification/Report**] > "Print Report/List"[**Print Report/List**]

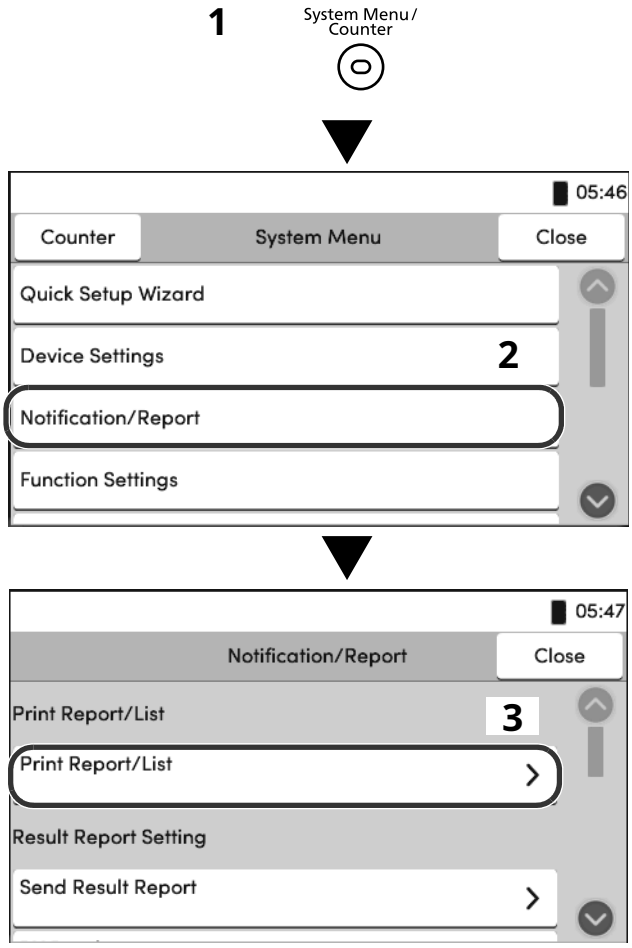


***2*** [**Status Page**] > [**Print**]

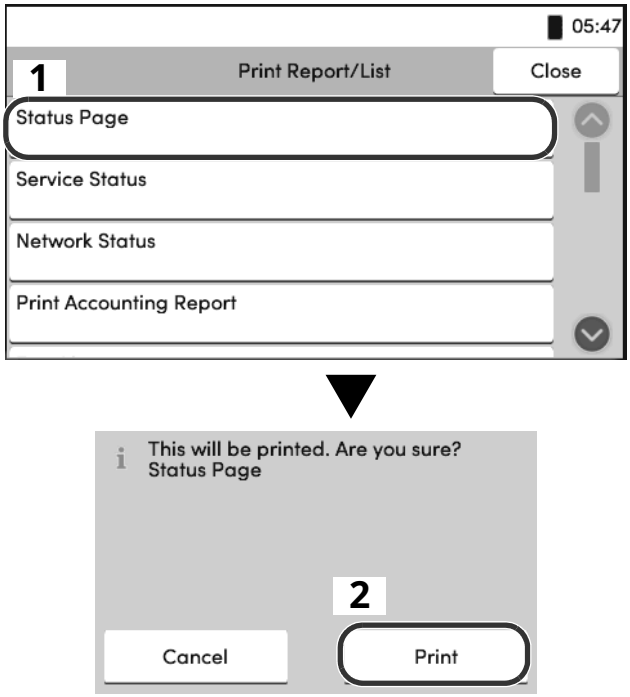


## Step 6 Installing Software

Access the following URL and select your model and OS.
Download Center: https://kyocera.info/

For Windows
Download and run the Web Installer and follow the on-screen instructions to install the driver and software.




For Mac
Download and run the printer driver and follow the on-screen instructions to install.



## Environnement d'installation

Concernant le choix de l'emplacement d'installation de la machine, Kyocera recommande ce qui suit :

1 Plage de température de la pièce : 10 à 32,5 °C (50 à 90,5 °F)
2 Niveau d'humidité : 10 à 80 %
3 Alimentation électrique : Prise dédiée de 120 VCA 60 Hz 8,9 A

Évitez les emplacements suivants pour installer la machine.
Des conditions environnementales défavorables peuvent nuire à la qualité de l'image.

+ Évitez les emplacements situés près d'une fenêtre ou exposés à la lumière directe du soleil.
+ Évitez les emplacements soumis à des vibrations.
+ Évitez les emplacements soumis à de brusques fluctuations de température.
+ Évitez les emplacements directement exposés à de l'air chaud ou froid.
+ Évitez les emplacements mal aérés.

## Espace recommandé pour l'installation

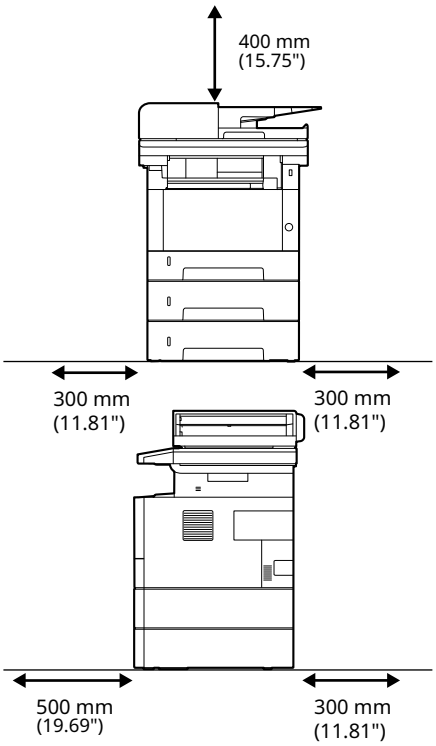


## Étape 1 Configuration de la machine

***1*** Ouvrez le carton. Retirez soigneusement la machine du carton en la tenant par les deux côtés.

***2*** La machine doit être soulevée.

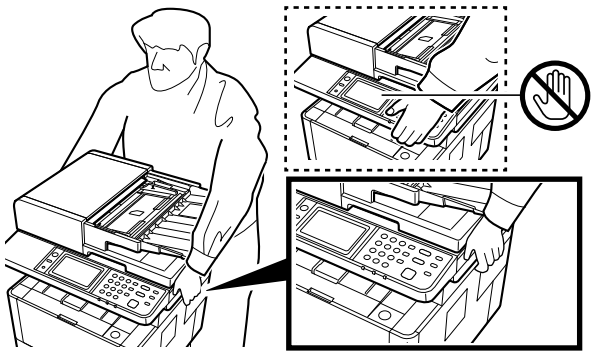

***3*** Vérifiez la présence de tous les accessoires.

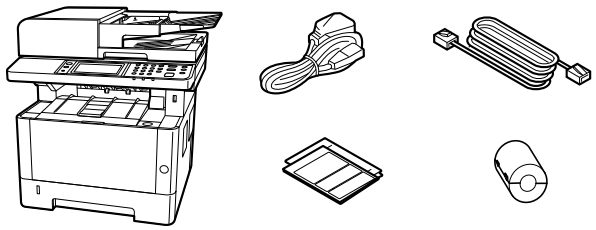

***4*** Retirez tous les rubans adhésifs.

***5*** Ouvrez le capot du processeur de documents et retirez la feuille de papier qui sert de rembourrage.

***6*** Configurez le conteneur de toner.

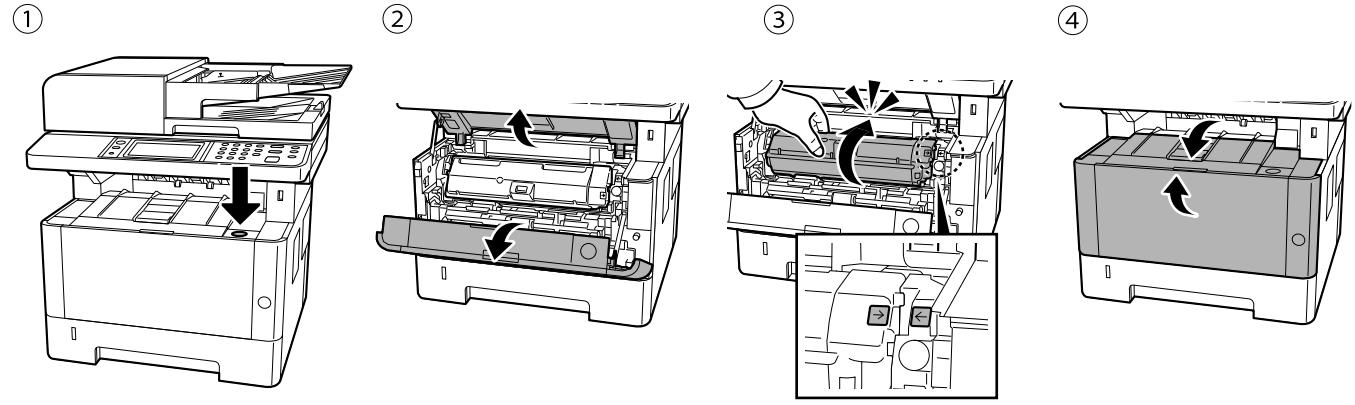


## Étape 2 Chargement du papier

***1*** Retirez complètement la cassette de la machine.

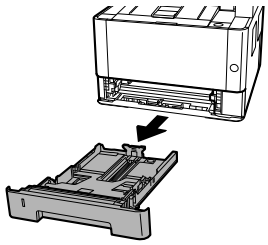

***2*** Ajustez les guides de longueur et de largeur du papier selon le format de papier requis.

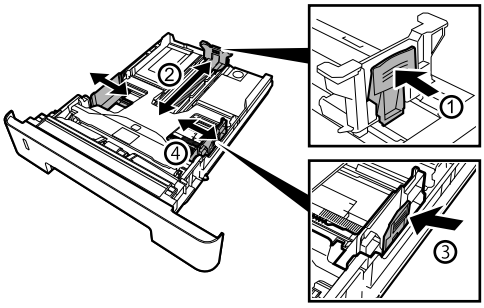


+ Si le papier est chargé sans réglage des guides de longueur et de largeur du papier, le papier risque d'être alimenté de travers et un bourrage papier risque de se produire.

***3*** Aérez le papier, puis égalisez-le sur une surface plane.

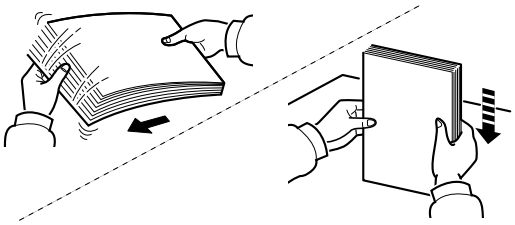

***4*** Chargez le papier.

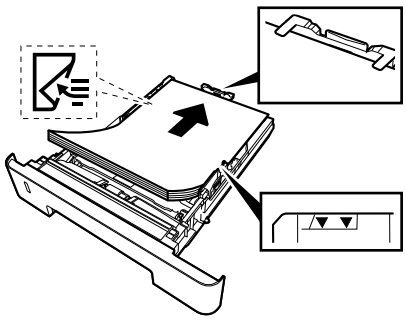

+ Placez la face d'impression vers le bas.
+ Avant de charger le papier, assurez-vous qu'il n'est ni corné, ni plié. Un papier corné ou plié risque de provoquer des bourrages papier.
+ Assurez-vous que le papier chargé ne dépasse pas l'indicateur de niveau (voir illustration ci-dessus).

***5*** Remettez doucement la cassette en place.

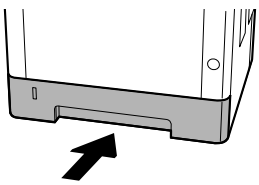

## Étape 3 Mise sous tension de la machine

***1*** Branchez le cordon d'alimentation à l'arrière de la machine et l'autre extrémité à la prise de courant.

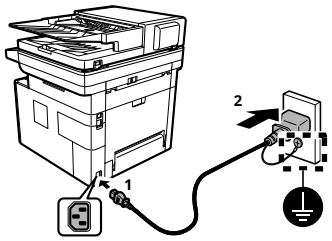


***2*** Connectez les câbles réseau selon vos besoins.

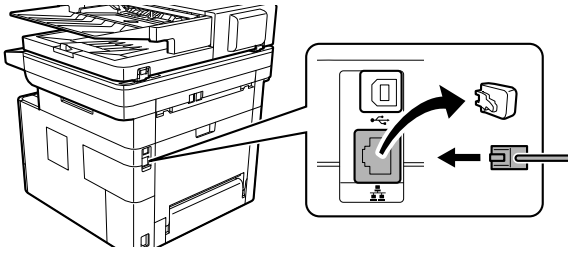

***3*** Connectez le cordon modulaire au besoin.

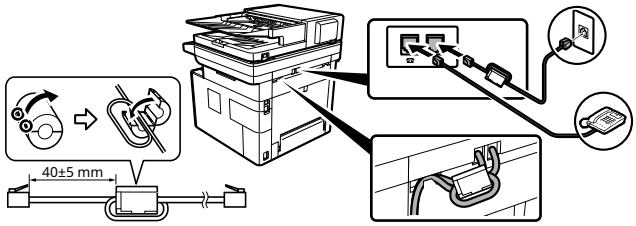


***4*** Connectez les câbles réseau selon vos besoins.Allumez l'interrupteur d'alimentation à l'avant de la machine.

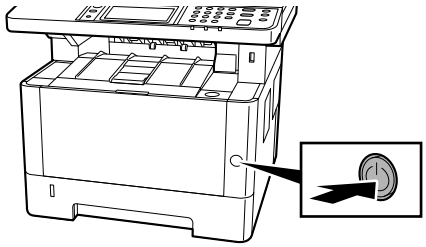

## Étape 4 Paramètres par défaut de la machine

***1*** Sélectionnez la langue par défaut > [**Suivant>**].

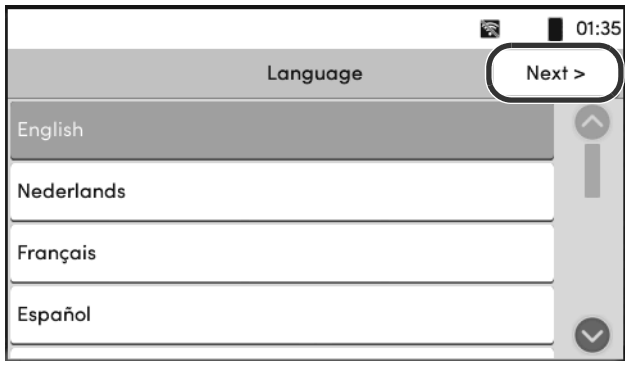


L'écran Gérée par admin. apparaît.

***2*** Sélectionner la touche [**Non (domicile ou petit bureau)**] > [**Suivant>**].

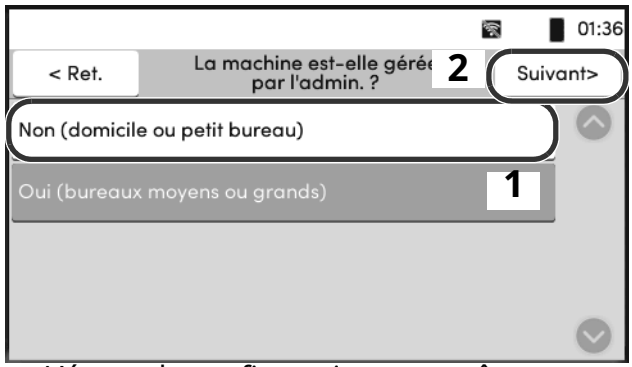


L'écran de configuration apparaît.

***3*** Les paramètres peuvent être configurés dans un écran de type assistant.

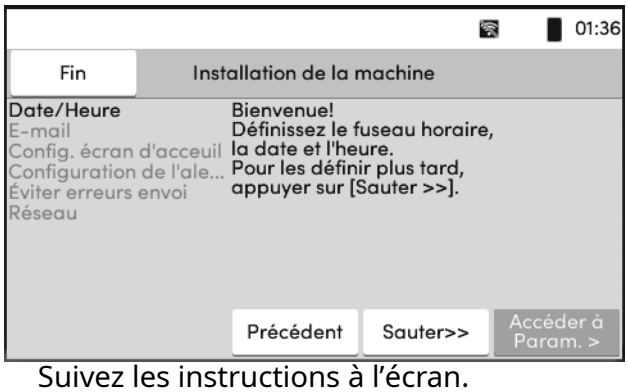


Suivez les instructions à l'écran.

REMARQUE

Pour paramétrer l'élément actuel, sélectionnez [**Accéder à Param. >**].

Pour passer à l'élément suivant sans paramétrer l'élément actuel, sélectionnez [**Sauter >>**].

***4*** Lorsque l'écran suivant apparaît, sélectionnez [**Fin**] > [**Oui**].

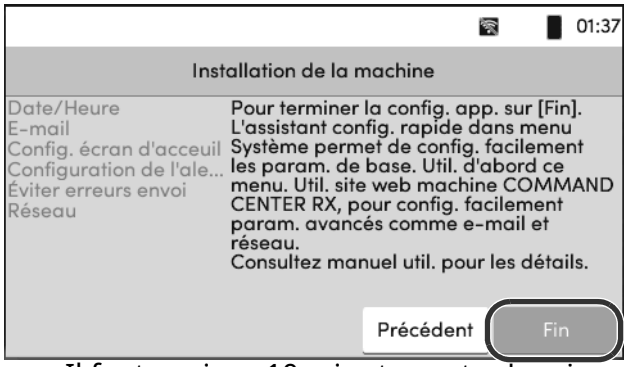


+ Il faut environ 10 minutes entre la mise sous tension et le moment où l'unité est prête à l'emploi.

## Étape 5 Impression d’une page d’état

Vous pouvez également imprimer la page d’état à partir de l’assistant de configuration à l’étape 4.

***1*** Touche [**Menu système/Compteur**] > [**Notification/Rapport**] > "Imprimer rapport/Liste"[**Imprimer rapport/Liste**]

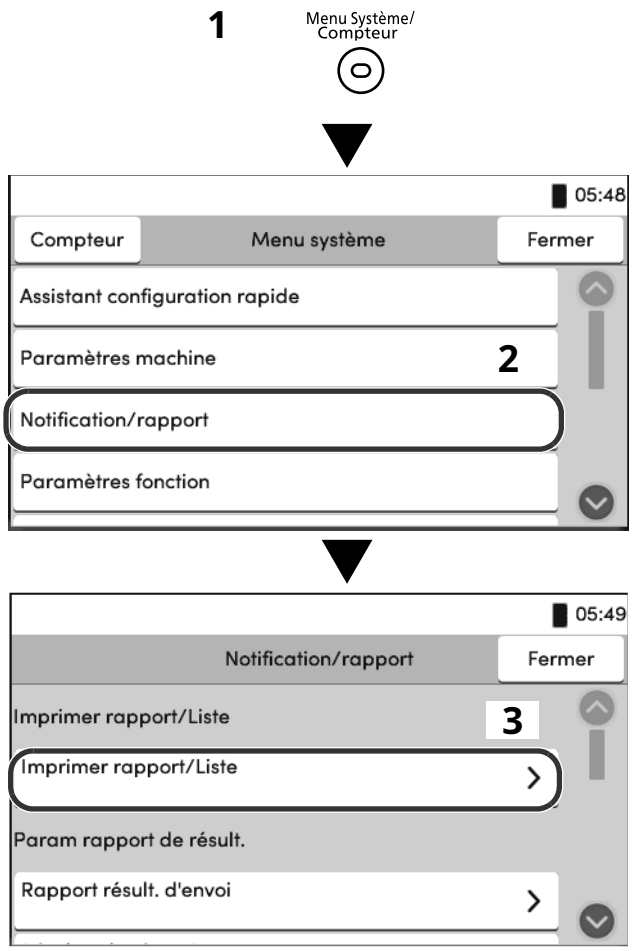


***2*** [**Page d’état**] > [**Imprimer**]

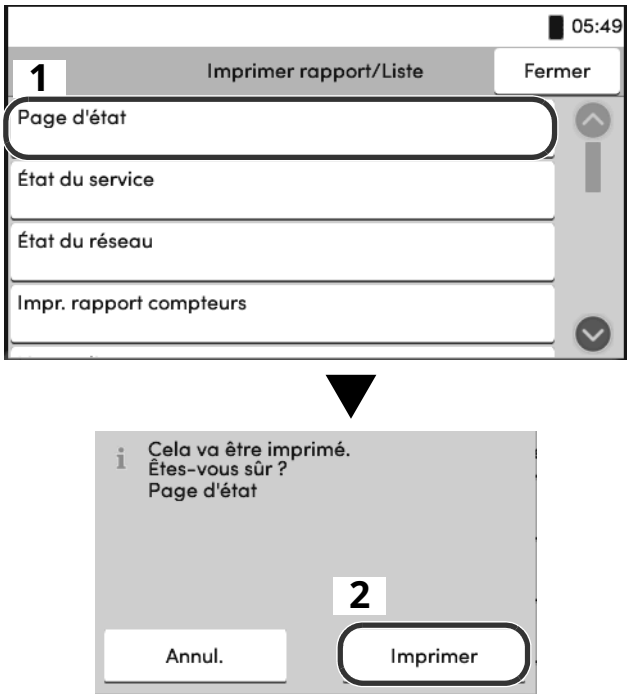


## Étape 6 Installation du logiciel

Accédez à l’URL suivante et sélectionnez votre modèle et votre système d’exploitation.
Centre de téléchargement : https://kyocera.info/

Pour Windows
Téléchargez et exécutez le programme d’installation Web et suivez les instructions à l’écran pour installer le pilote et le logiciel.




Pour Mac
Téléchargez et exécutez le pilote de l’imprimante et suivez les instructions à l’écran pour installer.



## Entorno de instalación

Kyocera le recomienda seleccionar la ubicación de la máquina del siguiente modo:

1 Intervalo de temperatura ambiente: De 10 a 32,5 °C (de 50 a 90,5 °F)
2 Nivel de humedad: Del 10 al 80 %
3 Corriente: Una toma exclusiva de 120 VAC, 60 Hz, 8,9 A

Evite las siguientes ubicaciones cuando elija el lugar donde vaya a colocar la máquina.
Las condiciones ambientales adversas pueden afectar a la calidad de imagen.

+ Evite ubicaciones cercanas a una ventana o con exposición directa a la luz solar.
+ Evite ubicaciones con vibraciones.
+ Evite ubicaciones con fluctuaciones bruscas de temperatura.
+ Evite ubicaciones con exposición directa al calor o al aire frío.
+ Evite ubicaciones con mala ventilación.

## Espacio de instalación recomendado

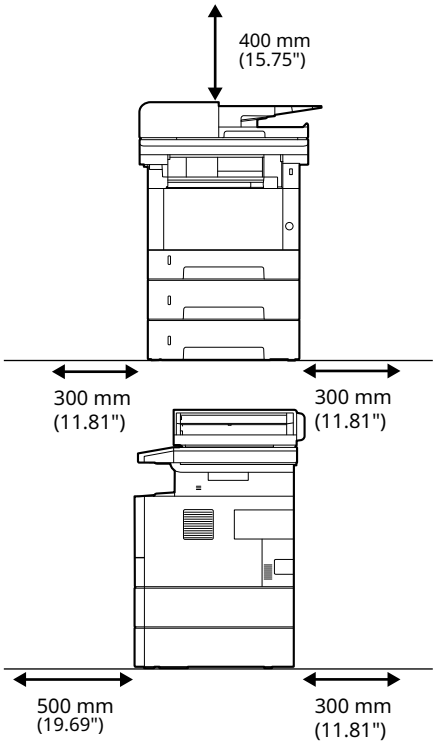


## Paso 1 Configuración de la máquina

***1*** Abra la caja. Saque la máquina de la caja con cuidado sujetándola por ambos lados.

***2*** Se debe levantar la máquina.

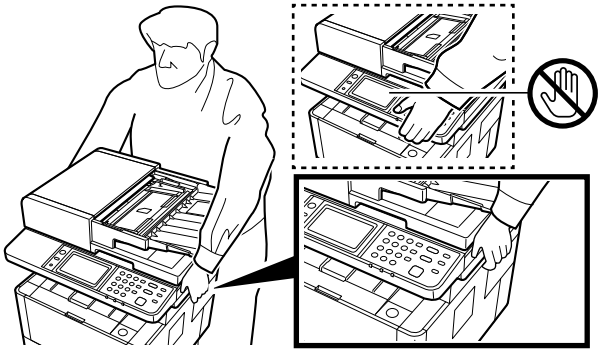

***3*** Compruebe los elementos embalados.

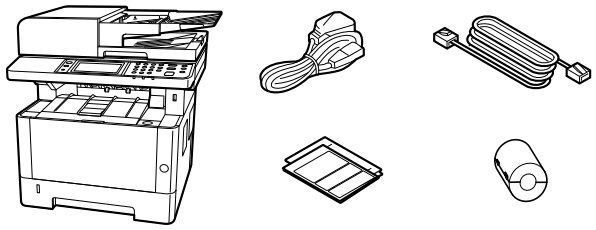

***4*** Retire todas las cintas adhesivas.

***5*** Abra la tapa del procesador de documentos y retire el acolchado que consiste en una hoja de papel.

***6*** Configurar contenedor de tóner.

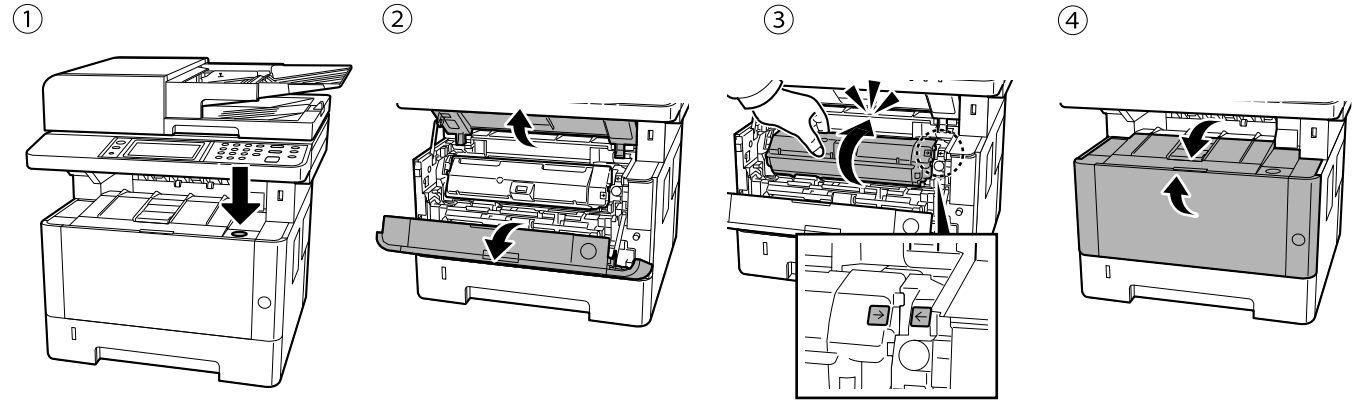


## Paso 2 Carga del papel

***1*** Tire del cassette completamente para sacarlo de la máquina.

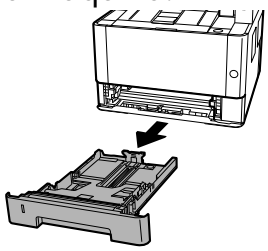

***2*** Ajuste las guías de longitud y ancho del papel al tamaño del papel necesario.

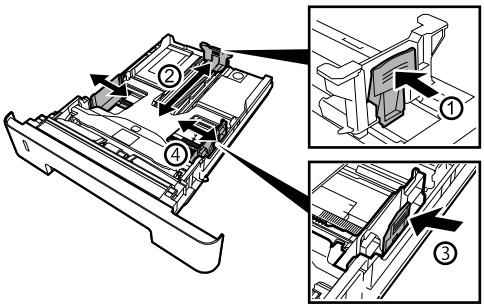


+ Si el papel se carga sin ajustar la guía de longitud del papel y la guía de ancho del papel, el papel se suministrará torcido y se producirá un atasco de papel.

***3*** Sople el papel y después dele unos golpecitos sobre una superficie plana.

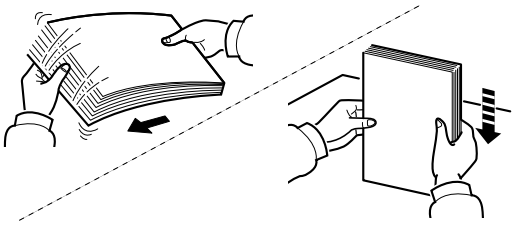

***4*** Cargue el papel.

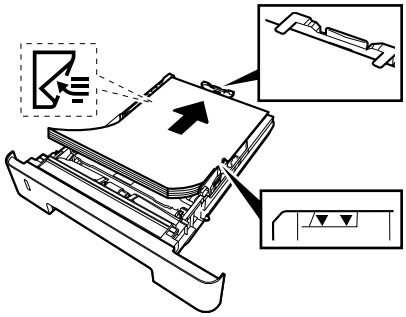

+ Coloque hacia arriba la cara que desee imprimir.
+ Antes de cargar el papel, asegúrese de que no esté enrollado ni doblado. Si el papel está enrollado o doblado, se pueden producir atascos de papel.
+ Asegúrese que el papel cargado no supere el indicador de nivel (véase la ilustración más arriba).

***5*** Presione con suavidad el cassette para volver a colocarlo.

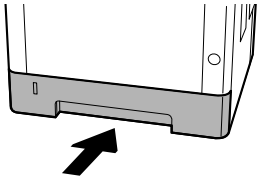

## Paso 3 Encendido de la máquina

***1*** Conecte el cable de alimentación a la parte posterior de la máquina y el otro extremo a la toma de corriente.

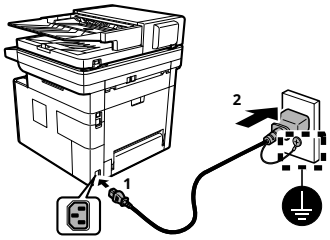


***2*** Conecte los cables de red según sea necesario.

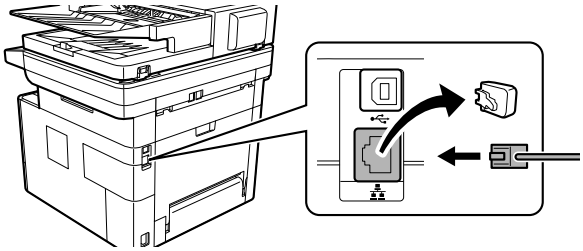

***3*** Conecte el cable de alimentación a la parte posterior de la máquina y el otro extremo a la toma de corriente.

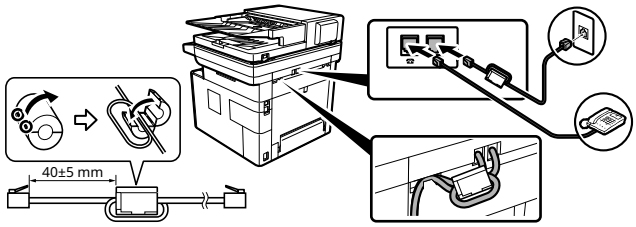


***4*** Encienda el interruptor de alimentación en la parte delantera de la máquina.

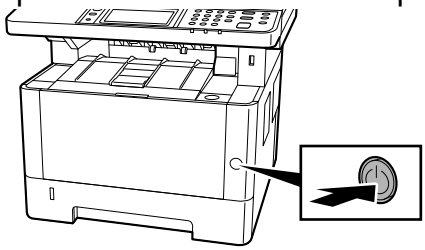

## Paso 4 Ajustes predeterminados de la máquina

***1*** Seleccione el idioma predeterminado > [**Sgte >**].

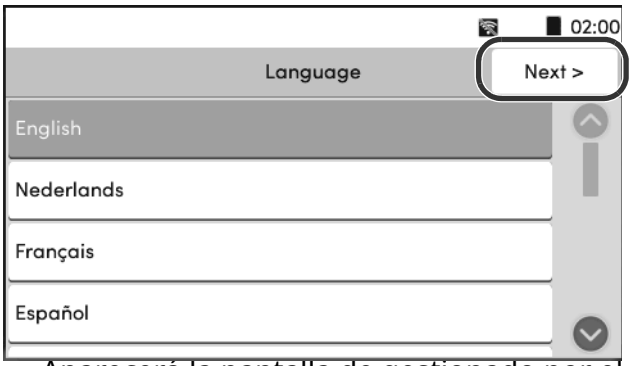


Aparecerá la pantalla de gestionado por el administrador.

***2*** Seleccione [**No (uso doméstico o pequeña oficina)**] > [**Sgte >**].

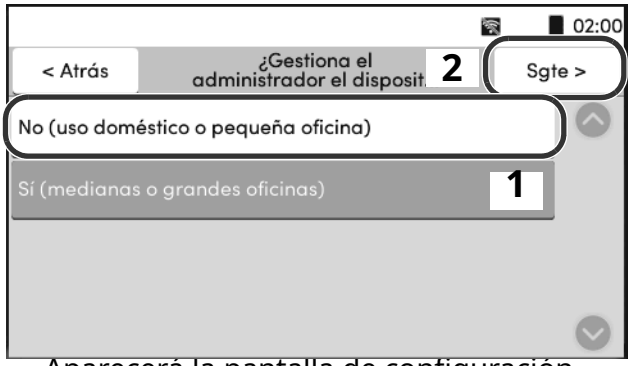


Aparecerá la pantalla de configuración.

***3*** Los ajustes se pueden configurar en una pantalla estilo asistente.

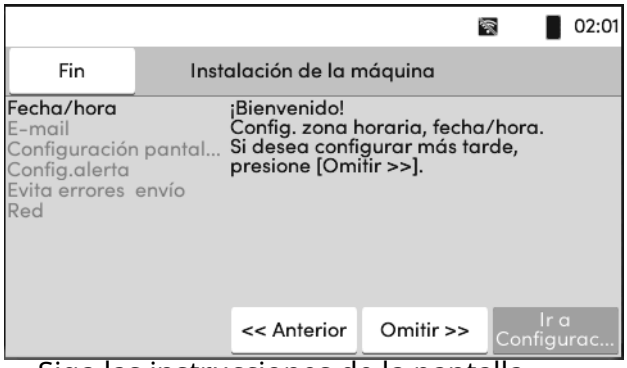


Siga las instrucciones de la pantalla.

NOTA
Para configurar el elemento actual, seleccione [**Ir a Configuración >**].
Para avanzar al siguiente elemento sin configurar el elemento actual, seleccione [**Omitir >>**].

***4*** Cuando aparezca la siguiente pantalla, seleccione [**Finaliz**] > [**Sí**].

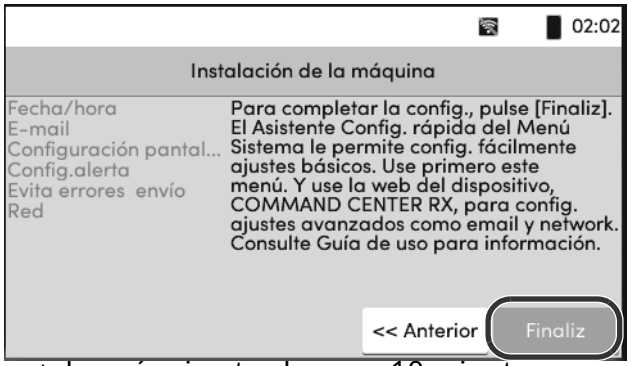


+ La máquina tarda unos 10 minutos desde que se enciende la alimentación hasta que esta queda lista para su uso.

## Paso 5 Impresión de una página de estado

También puede imprimir la página de estado desde el asistente de configuración del paso 4.

***1*** [**Menú Sistema/Contador**] Tecla > [**Notificación/Informe**] > "Imprimir informe/lista"[**Imprimir informe/lista**]

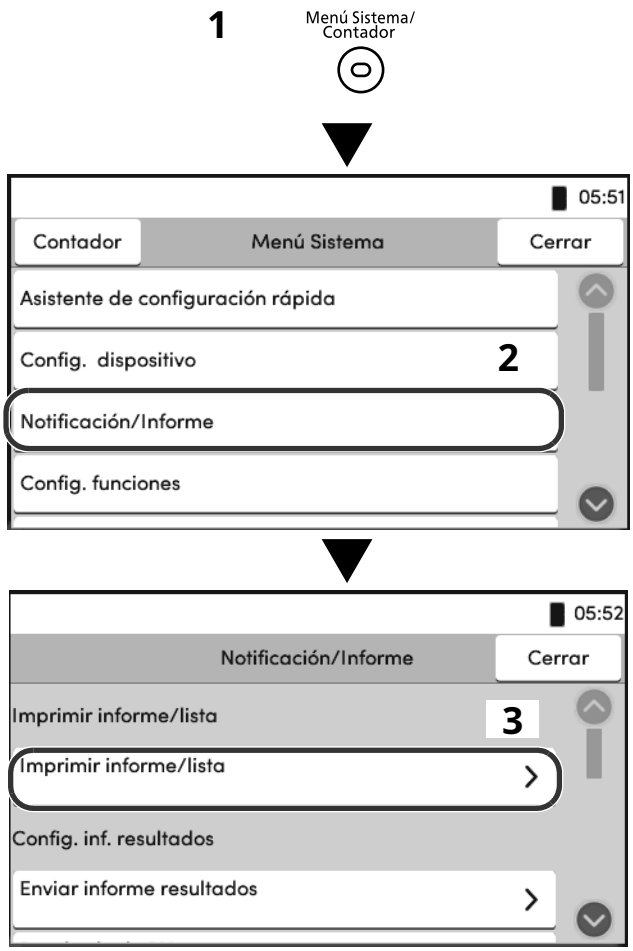


***2*** [**Página de estado**] > [**Imprimir**]

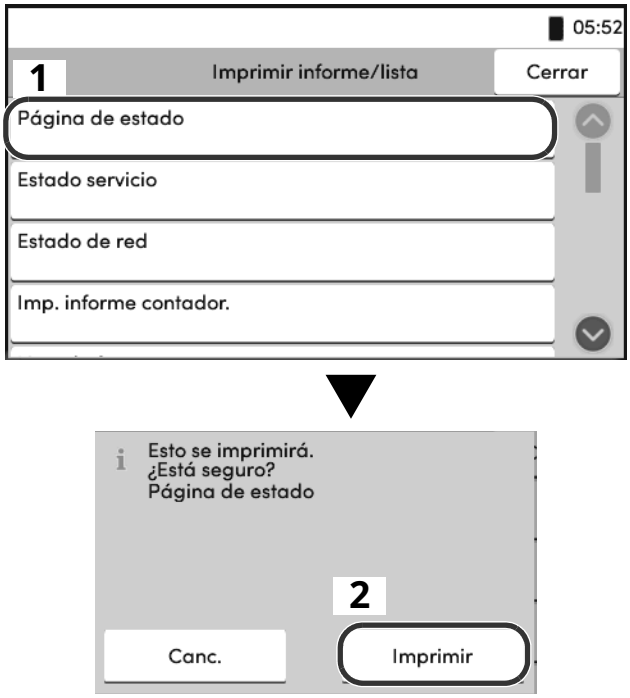


## Paso 6 Instalación del software

Acceda a la siguiente URL y seleccione su modelo y su SO.
Centro de descargas: https://kyocera.info/

Para Windows
Descargue y ejecute el instalador web y siga las instrucciones de la pantalla para instalar el controlador y el software.




Para Mac
Descargue y ejecute el controlador de impresión y siga las instrucciones de la pantalla para instalarlo.



## Ambiente de instalação

A Kyocera recomenda selecionar o local da máquina da seguinte forma:

1 Faixa de temperatura ambiente: 10 a 32,5°C (50 a 90,5°F)
2 Nível de umidade: 10 a 80%
3 Potência: Uma tomada dedicada de 120VAC 60Hz 8,9A

Evite os seguintes locais ao selecionar um local para a máquina.
Condições ambientais adversas podem afetar a qualidade da imagem.

+ Evite locais próximos a janelas ou com exposição direta à luz solar.
+ Evite locais com vibrações.
+ Evite locais com flutuações rápidas de temperatura.
+ Evite locais com exposição direta ao ar quente ou frio.
+ Evite locais mal ventilados.

## Espaço de instalação recomendado

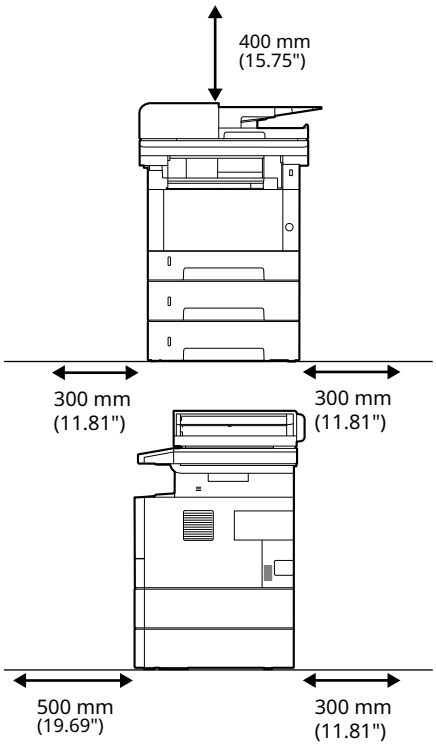


BR-PT

## Etapa 1 Configurando a máquina

***1*** Abra a caixa. Remova a máquina cuidadosamente da caixa, segurando pelos dois lados.

***2*** Levante a máquina.

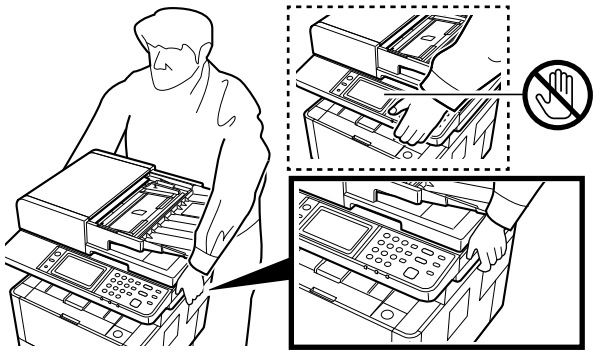

***3*** Verifique os itens incluídos.

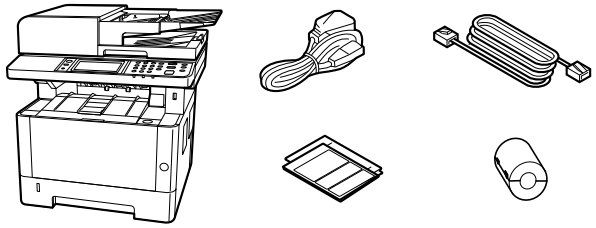

***4*** Remova todas as fitas de fixação.

***5*** Abra a tampa do Processador de Documentos e remova uma almofada e uma folha de papel.

***6*** Configurar contêiner de toner.

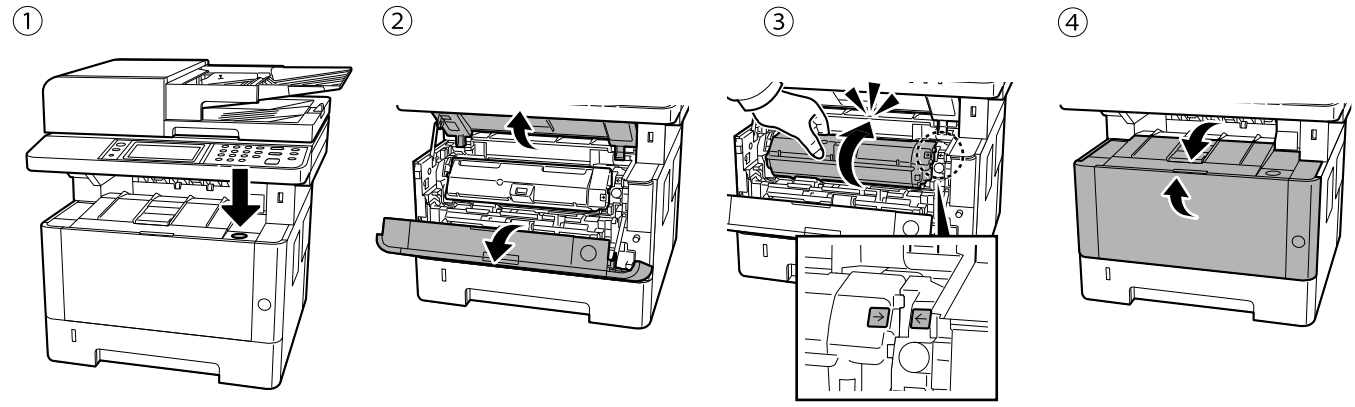


## Etapa 2 Colocando papel

***1*** Puxe o cassete completamente para fora da máquina.

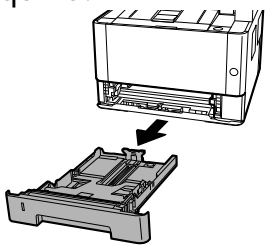

***2*** Ajuste a guia de comprimento e a largura do papel até o tamanho de papel necessário.

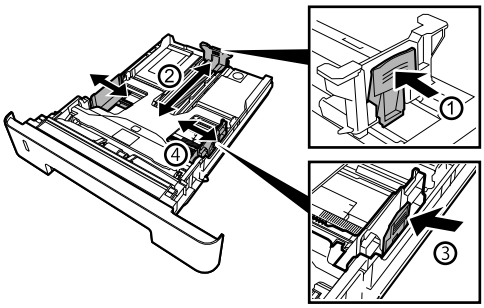


+ Se o papel for colocado sem ajustar a guia de comprimento do papel e as guias de largura do papel, ocorrerão distorções na alimentação do papel e um atolamento de papel.

***3*** Deixe o papel ventilar e depois bata em uma superfície nivelada.

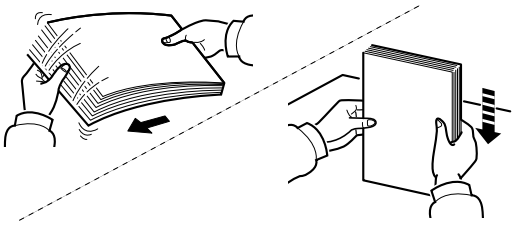

***4*** Coloque o papel.

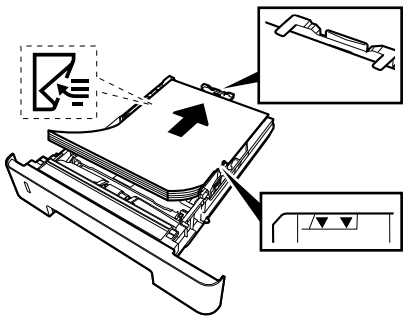

+ Coloque o lado da impressão para baixo.
+ Antes de colocar o papel, certifique-se de que ele não esteja amassado ou dobrado. Papel amassado ou dobrado pode causar congestionamento de papel.
+ Certifique-se de que o papel colocado não exceda o indicador de nível (veja a ilustração acima).

***5*** Volte a empurrar o cassete suavemente.

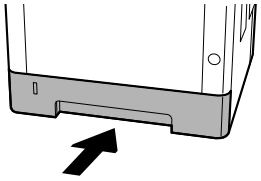

## Etapa 3 Ligando a máquina

***1*** Conecte o cabo de alimentação à parte traseira da máquina e a outra extremidade à tomada elétrica.

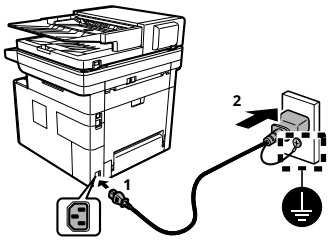


***2*** Conecte os cabos de rede conforme necessário.

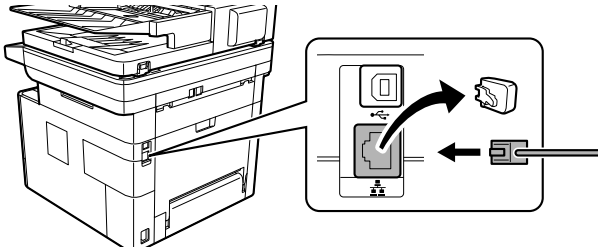

***3*** Conecte o cabo de alimentação à parte traseira da máquina e a outra extremidade à tomada elétrica.

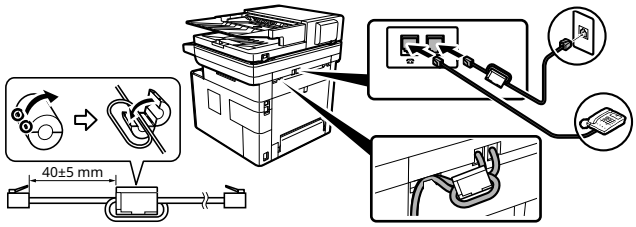


***4*** Ligue o interruptor de alimentação na parte frontal da máquina.

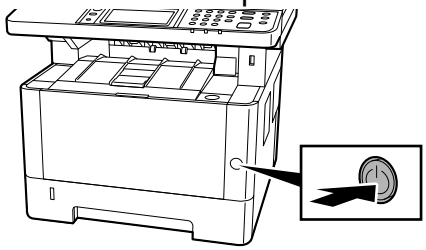

BR-PT

## Etapa 4 Configurações padrão da máquina

***1*** Selecione o idioma padrão > [**Próx. >**].

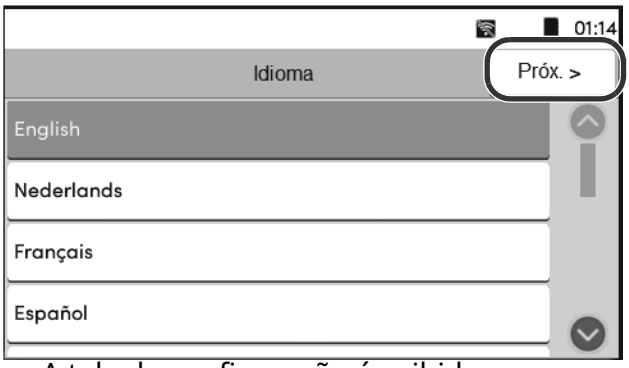


A tela de configuração é exibida.

***2*** Selecione [**Não (casa ou pequeno escritório)**] > [**Próx. >**].

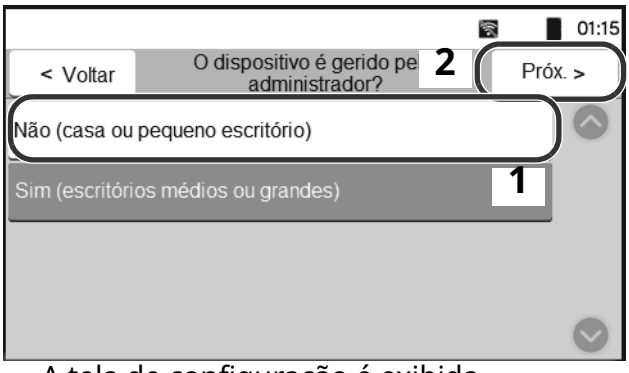


A tela de configuração é exibida.

***3*** As configurações podem ser definidas em uma tela ao estilo de assistente.

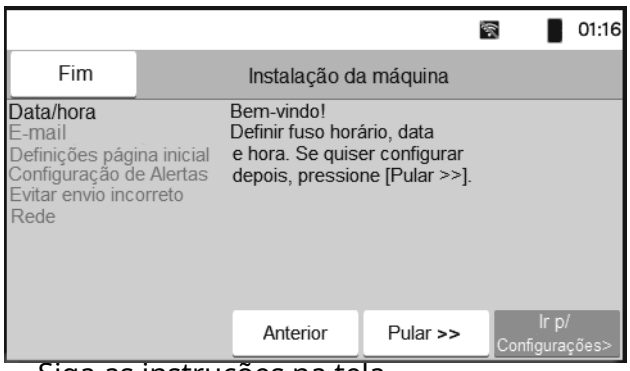


Siga as instruções na tela.

NOTA
Para definir o item atual, selecione [**Ir p/ Configurações >**].
Para avançar ao próximo item sem definir o item atual, selecione [**Pular >>**].

***4*** Quando a tela a seguir for exibida, selecione [**Concl.**] > [**Sim**].

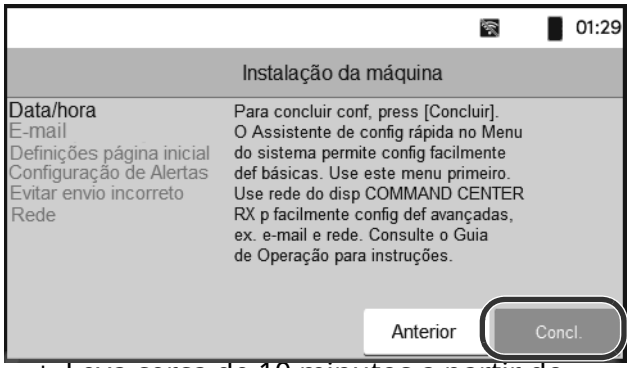


+ Leva cerca de 10 minutos a partir do momento em que a energia é ligada até que a unidade esteja pronta para uso.

## Etapa 5 Imprimindo uma página de status

Você também pode imprimir a página de status a partir do assistente de configuração na etapa 4.

***1*** Tecla [**Menu do sistema/Contador**] > [**Notificação/Relatório**] > "Imprimir relatório/lista"[**Imprimir relatório/lista**]

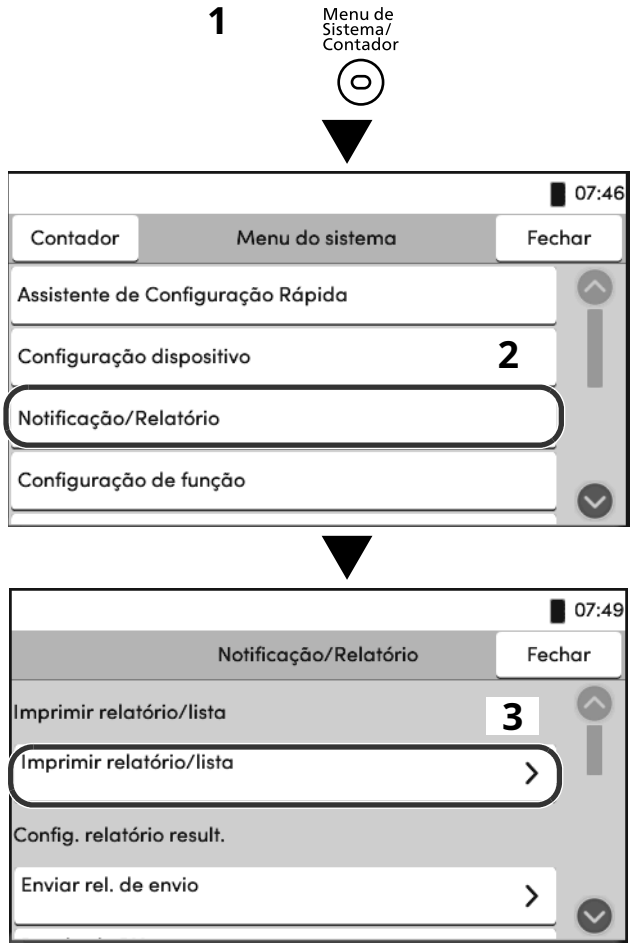


***2*** [**Página de status**] > [**Imprimir**]

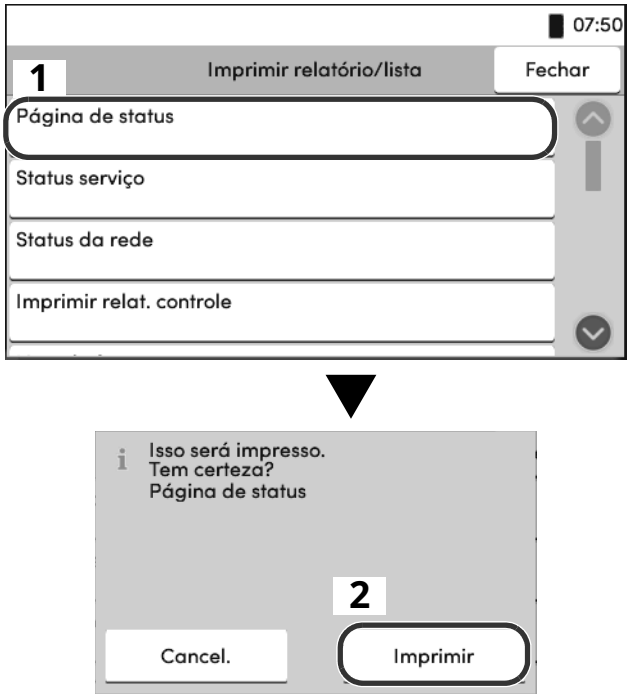


## Etapa 6 Instalando o software

Acesse o URL a seguir e selecione seu modelo e sistema operacional.
Centro de download: https://kyocera.info/

Para Windows
Baixe e execute o Instalador da Web e siga as instruções na tela para instalar o driver e o software.




Para Mac
Baixe e execute o driver da impressora e siga as instruções na tela para instalar.



© 2024 KYOCERA Document Solutions Inc.

**The Kyocera logo is a trademark of Kyocera Corporation.**

3VC1D5603101