项目名称

T2214（俄规）

版本号

PVT.0

设计时间

20230518

物料名称

使用说明书

设计师

鲁凡如

审核

鲁凡如 20230526

批准

杨晓 20230526

料号

40150500000260

材质工艺要求：

材质要求： 封面 80g 哑粉纸，覆哑膜；内页 68g 晨鸣云镜，胶装

颜色及专色： Pantone Cool Gray 11C

尺寸要求： 140*140mm

认证要求： 测试标准 ： 包装指令 94/62/EC

变更履历：

注：此页面非印刷内容

NAVEE Electric Scooter

EN User Manual

RU Руководство пользователя

SPU: S65C

NAVEE

1. Safety Instructions

IMPORTANT! Pelase read carefully before using the product and keep for future reference. For detailed e-manual, please visit www.naveetech.com

- This appliance is not intended for use by persons (including children) with reduced physical, sensory or mental capabilities, or lack of experience and knowledge, unless they have been given supervision or instruction concerning use of the appliance by a person responsible for their safety. Children should be supervised to ensure that they do not play with the appliance.
- This appliance can be used by children aged from 8 years and above and persons with reduced physical, sensory or mental capabilities or lack of experience and knowledge if they have been given supervision or instruction concerning use of the appliance in a safe way and understand the hazards involved. Children shall not play with the appliance. Cleaning and user maintenance shall not be made by children without supervision.
- The appliance is only to be used with the power supply unit provided with the appliance.
- Wear a helmet, elbow pads and knee pads in case of a fall to avoid injury. Improper driving may lead to falls or serious accidents.
- The scooter shall be used by one person only. Shoes muse be worn while riding. Do not use the scooter for other purpose. This scooter is not intended for acrobatic use.
- The pro duct is recommended for riders above age of 16 and below age of 50. People who are not suitable for riding this product include: (1) persons under the influence of alcohol or drugs, (2) persons unable to engage in strenuous physical activities due to health or physical conditions, (3) persons who are incapable of keeping their balance or who cannot keep their balance due to impaired motor skills, (4) persons whose size exceeds the weight limit, (5) women who are pregnant, (6) persons who suffer from visual and/or hearing impairments.
- Comply with local laws and regulations when riding this product. Do not ride where prohibited by local laws.
- When riding in countries and regions where there are no relevant national standards and regulations for electric scooters, please be sure to strictly abide by the safety requirements for drivers in this operation manual. Brightway innovation Intelligent Technology (Suzhou) Co., Ltd. will not bear any direct responsibility and joint and several liability for all property, personal losses, accidents, legal disputes, and all other adverse events that cause conflicts of interest caused by the use of behaviors in violation of the instructions for use.
- Do not ride in traffic lanes or residential areas where vehicles and pedestrians are both allowed. When passing through a place designated for pedestrians who are entitled to the right-of-way laws like crosswalk, please get off to walk along with the scooter.
- Do not choose places where children, pedestrians, pets, vehicles, bicycles or other obstacles and potential dangers may appear for your first ride.
- Perform a basic inspection of the electric scooter before each ride. If there are abnormal conditions such as loose parts, low battery alerts, flat tires or excessive wear of tires, strange sounds, malfunctions and other abnormal conditions, stop riding immediately and call for professional support.
- To ride safely, you must be able to clearly see what is in front of you and you must be clearly visible to others.
- Do not ride in bad weather, low visibility, or after intense physical exertion.
- Always park the scooter with kickstand on an even and stable surface.
- This electric scooter is a leisure device. However, when entering a public area, it will be considered a means of transportation and subject to possible safety risks for all means of transportation. Riding in strict accordance with the instructions in this manual will protect you and others to the greatest extent.
- The user should check the limits of use in accordance with the local regulations. Ride the scooter on the roads or areas permitted by local regulations and laws and park it in the areas permitted. If the local regulations and laws have different provisions on the maximum speed, the local regulations and laws will prevail. Please respect and follow the road safety and vehicle rules.
- Respect pedestrians' Right of Way. Try not to startle them while driving, especially children. When you ride from behind pedestrians, ring your bell to give them a heads-up and slow your scooter down to pass from their left, and keep to the right at a low speed while riding across them (applicable to countries where vehicles drive on the right). When you drive across pedestrians, keep the lowest speed or getting off the vehicle.
- In any case, anticipate your trajectory and your speed while respecting the code of the road, the code of the sidewalk and the most vulnerable. Notify your presence when approaching a pedestrian or cyclist when you are not seen or heard. Cross the protected passages while walking. Cross the protected passages while walking. Avoid high traffic areas or overcrowded areas.
- Riding with high speed or a speed that is not appropriate or adequate for the situation (bad weather conditions, bad surface conditions, or the like) may lead into a potential loss of stability or loss of control. To reduce any risk, you must follow all instructions in this manual. Be careful when mounting and dismantling the product, it may fall and cause injury.
- Traffic in the city has many obstacles to cross such as curbs or steps. It is recommended to avoid obstacle jumps. It is important to anticipate and adapt your trajectory and speed to those of a pedestrian before crossing these obstacles. It is also recommended to get out of the vehicle when these obstacles become dangerous due to their shape, height or slippage.
- Do not lend your scooter to whoever does not know the operations. Before lending the electric scooter to others, please make sure that the rider has read this instruction manual and watched the instruction video, and understood the basic operation. Remind riders to wear safety protection correctly to ensure the safety of riders.
- Contact your seller for appropriate training organizations.
- In all cases, take care of yourself and others.
- Any load attached to the handlebar will affect the stability of the vehicle.
- Do not touch the brake system, it could cause injuries due to sharp edges. The brake may become hot in use. Do not touch after use.
- The A-weighted emission sound pressure level is less than 70 dB(A).
- For a better riding experience, it is recommended to carry out a regular maintenance of the product.
- Eliminate any sharp edges caused by use.
- Accessories and any additional items which are not approved by the manufacturer shall not be used.
- Regularly check the tightening of the various bolted elements, in particular the wheel axles, the folding system, the steering system and the brake shaft.
- Do not modify or transform the vehicle, including the steering tube and sleeve, stem, folding mechanism and rear brake.
- Make sure the scooter is turned off when being transported and kept in its original packaging if possible.
- In order to avoid accidental injuries such as electric shock and fire caused by improper use, please read the instructions carefully before use, and keep them properly for future reference.

EN

- Please use this product in accordance with the instructions in the User Manual. Users are responsible for any loss or damage arising from improper use of this product.
- Do not charge if the charge port or charge cable is wet. Read this manual carefully before charging.
- Do not charge the scooter at an ambient temperature above 40°C or below 0°C.
- The braking distance will increase in wet weather.
- The external flexible cable or cord of this transformer cannot be replaced; if the cord is damaged, the transformer shall be scrapped.
- This product contains batteries that can only be replaced by qualified technicians or after-sales service.
- WARNING: For the purposes of recharging the battery, only use the detachable supply unit provided with this appliance. Do not use a battery charger from any other product. Keep a safe distance from the surrounding combustibles when charging.
- WARNING: Do not use any third-party battery or battery charger. Use only with FY-4202000 supply unit.
- WARNING! Keep plastic covering away from children to avoid suffocation.
- WARNING! Never use the product close to a water source.
- WARNING! Stop using the product when damaged.

 detachable power supply part

Environmental Instructions

The scooter contains a rechargeable lithium-ion battery pack, and improper disposal of these batteries will cause harm to the environment. Follow the steps below to remove the batteries before disposing of the scooter and discard the batteries properly:

1. Before removing the battery, power off and drain it to the full extent. Then tear the footpad and unscrew the fixing bolts between the pedal and frame to open the foot pedal.
2. Unplug the battery connector, and then remove the batteries. Do not damage the battery case to avoid any risk of injuries. Do not use the battery if it is damaged, has a strange odor, emits smoke, or gets overheated. Keep a leaking battery away from other objects.
3. Discard the removed batteries at a professional recycling facility.

2. Package Contents

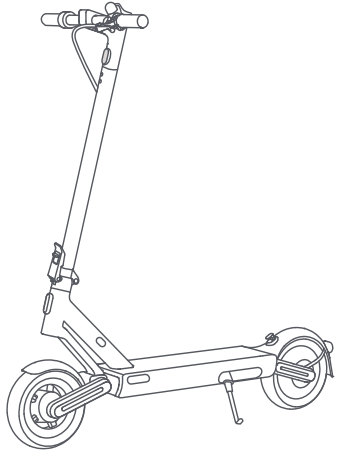

Electric Scooter



User manual

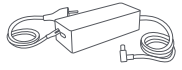

Battery Charger

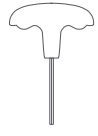

Allen Key



Extension Nozzle

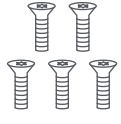

Screw x 5

3. Product Overview

Electric Scooter

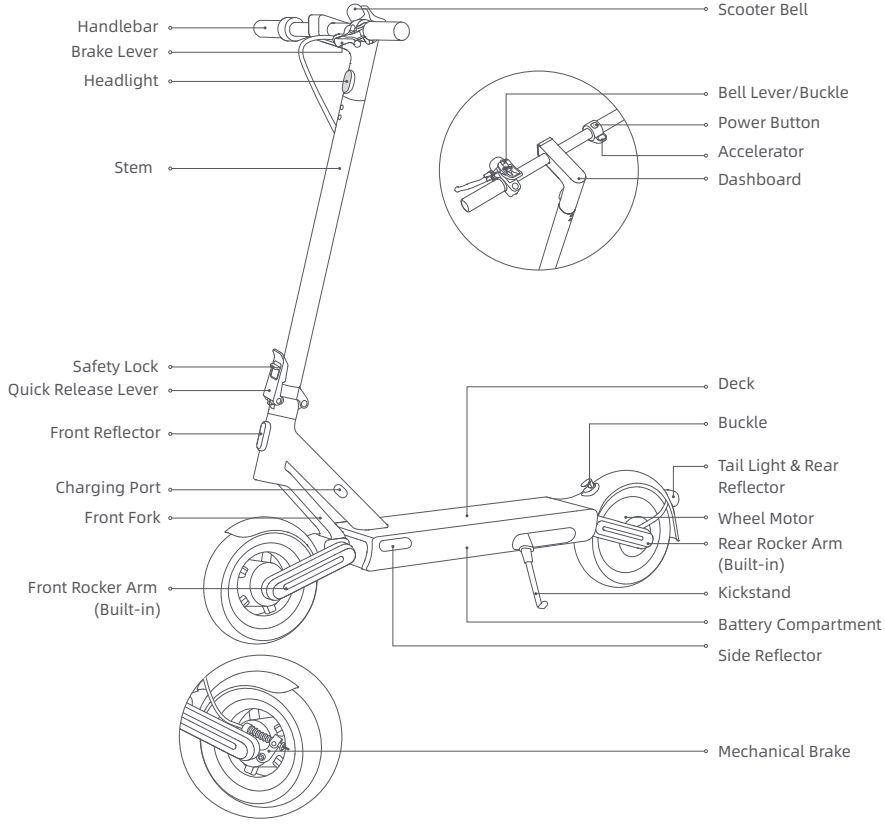

The illustrations in this manual are for reference only, the actual appearance shall be subject to actual product.

3. Product Overview

Dashboard

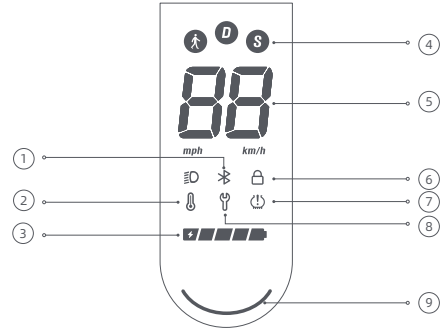

① Bluetooth: The Bluetooth icon is always on, indicating that the scooter has been successfully connected to the mobile device.

② Temperature Warning: If the battery temperature is too high or too low, the thermometer icon will be on. Use or charge the scooter after its battery temperature returns to the normal operating range.

③ Battery Level:The battery power is indicated by 5 bars, each representing approximately 20 % of a full battery.

④ Riding Modes: is for walking mode, and its maximum speed is 6 km/h. D is for standard mode. S is for sport mode.

⑤ Speedometer: It displays the current speed when the scooter is working. When the scooter has an issue, it displays an error code. When the scooter is charging, it displays the current battery level.

⑥ Lock: When the icon lights up, it indicates that the scooter is locked. You can lock/unlock the scooter via the Mi Home/Xiaomi Home app.

⑦ Inflation: When the inflation icon is on, it means that it is time to maintain the tires.
Tips: After maintenance,follow the instructions on the APP or press the brake and power key at the same time to turn off the inflation reminder on the dashboard.

⑧ Error Notification: When the wrench icon displays red, it indicates that the scooter has an error.

⑨ Status Light

Power Button

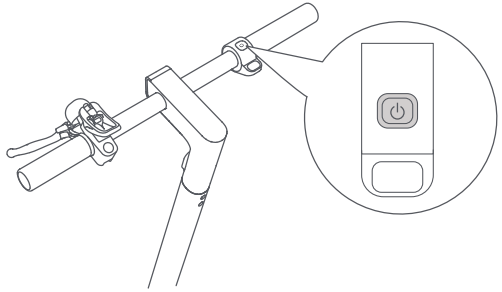

Power Button: Press the button ⏻ to turn the scooter on, and hold the button ⏻ for 2 to 3 seconds to turn the scooter off. When the scooter is on, press once to turn on/off the headlight and tail light, and press twice to change riding modes.
Note: The scooter will turn off automatically when it enters standby mode for more than 10 minutes. The standby mode means that the scooter is being charged or not locked when it is on and not running.

4. Assembly

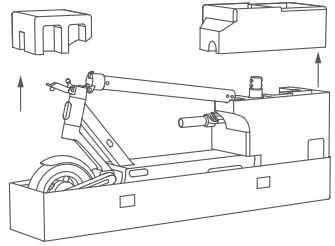

1 Remove the inner holders.

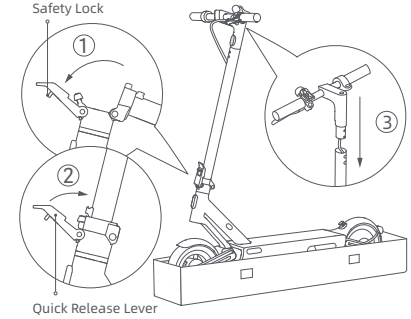

2 Erect the vertical stem to a complete upright position, lift up the safety lock and push the folding wrench inward tightly. Install the handlebar onto the stem, and make sure to install the handlebar in the correct direction.

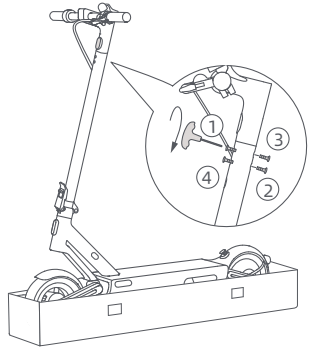

3 Follow the number order as illustrated to pre-tighten the four screws with the included Allen key. Make sure the handlebar is correctly installed and then tighten the screws thoroughly.

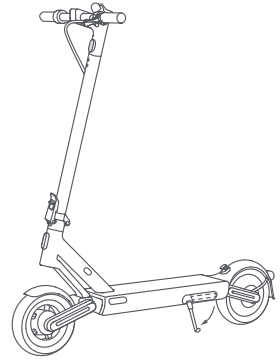

4 Once the scooter is assembled, take out the scooter and put down the kickstand.

5. Charging

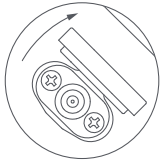

1. Open the charging port cover.

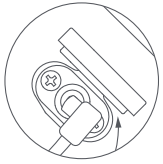

2. Plug the battery charger into the charging port.

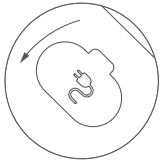

3. After charging, pull the plug and close the charging port cover tightly.

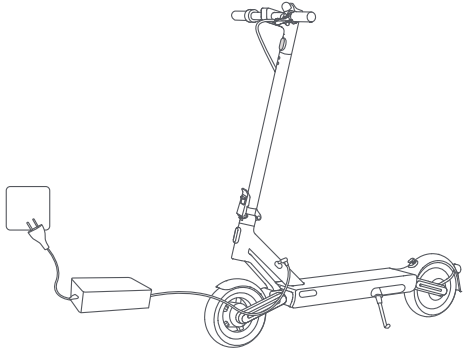

The scooter is fully charged when the LED on the battery charger changes from red to green.

WARNING!

- Only use the original battery charger to avoid potential damage or fire. Switch off the vehicle or into a certain non-operational mode during charging.
- Charge your scooter indoors, and never expose it to rain. Do not charge when the charging port or power cord is wet. If the battery is damaged or soaked with water , it is forbidden to charge or continue to use the battery.



When the scooter is turned off for about a month with the battery level of the scooter being lower than 30%, the scooter will enter sleep mode. In this case, the scooter cannot be turned on. To exit the sleep mode, charge the scooter for about three seconds to activate the battery.

6. Connect with Mi Home/Xiaomi Home App

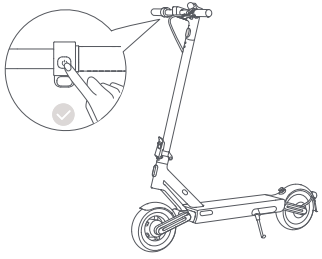

For your safely, the scooter will keep beeping when turned on and is limited to 10 km/h before being activated.

When the scooter is used for the first time, it must be activated via the Mi Home/Xiaomi Home app. Once the scooter is activated, the beeping will stop and the speed restriction will be lifted.

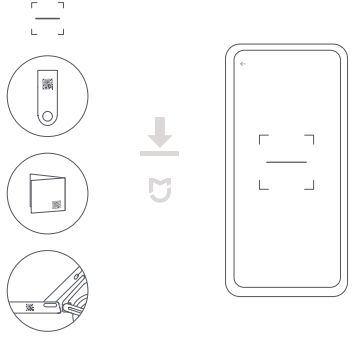

1. Scan the QR code on the scooter, located on the right side of the footboard, or on the back cover of the user manual to download the Mi Home APP.

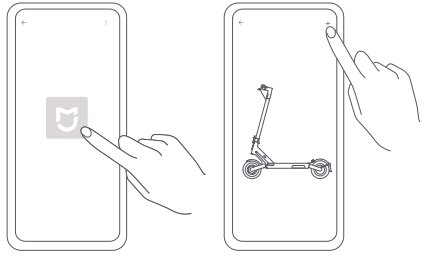

2. Open the Mi Home/Xiaomi Home app. Tap "+" on the top right corner and open "Scan" to scan the QR code again. Then follow the instructions in the app to add the scooter.

Note:

· The QR code is unique to your scooter, please keep it safe.

· When connecting the scooter to the Mi Home/Xiaomi Home app, place your phone to the scooter as close as possible to make sure it is within the effective Bluetooth range.

· If change the account, delete the scooter from the account it is paired with first, then reconnect the scooter with the Mi Home/Xiaomi Home app.

Reset Bluetooth

Make sure the scooter is turned on. Squeeze the brake lever, and press the power button 5 times to reset. When the scooter beeps, it has been reset successfully.

Restore Factory Settings

Make sure the scooter is turned on. Squeeze the brake lever, and simultaneously press and hold the power button for 7 seconds. When you hear a beep, the scooter has been restored to factory settings. This operation will completely delete the data stored in the scooter, please proceed with caution.

Note: The scooter cannot be restored to factory settings during riding or when locked.

7. How to Ride

Before riding

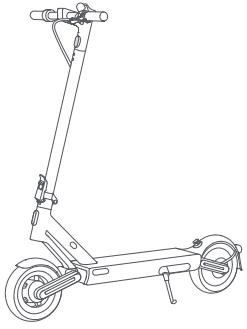

Before each ride, please check the status of your scooter, including tire performance, remaining battery level and scooter body state, and ensure that no part is loose or damaged.

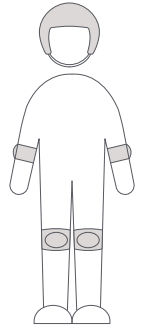

Before riding, please wear helmets, knee pads, elbow pads, and other protective gear at all times.

Starting & Accelerating

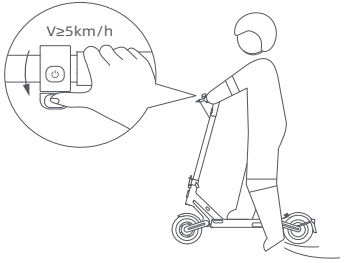

Step on the deck with one foot, and slowly kicks off the other on the ground. When the scooter starts to coast, put both feet on the deck and gently press the accelerator.

Tips: This electric kick scooter is powered by an electric motor. For your riding safety,the motor will not start until the speed reaches 5km/h.

Steering

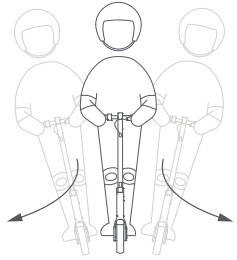

Tilt your body to the steering direction as you turn, and slowly turn the handlebar.

Decelerating & Braking & Parking

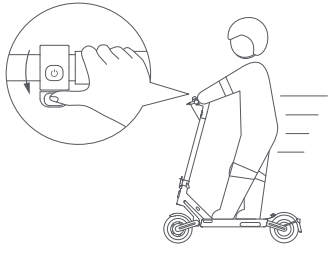

Release the accelerator to slow down, and squeeze the brake lever for a sudden brake.

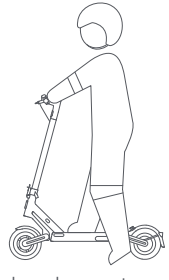

When the scooter slows down or stops, put one foot on the ground to get off the scooter. Put down the kickstand when parking the scooter.

WARNING: To avoid others using the scooter without your permission, you can lock the scooter when it is parked.

PARKING WARNING

- Do not park your kick scooter on a slope.
- Make sure that the kickstand is positioned on a flat surface and the kick scooter is stable enough to stand alone before leaving it.

8. Lock/Unlock Your Scooter

When the scooter is locked, the motor is locked and all the icons on the control panel will automatically go out except the Bluetooth icon and the lock icon. If the scooter goes beyond the Bluetooth connection range, the Bluetooth will be disconnected and its icon will go out.

After the scooter is locked in the app, the motor will be locked and the power button will not function. If the scooter is moved forcibly, its front wheel cannot move normally, and it will have a rolling resistance accompanied by the buzzer alarm and a vibrating alert on the phone. This function cannot prevent the scooter from being stolen, please keep your scooter safe. The scooter will automatically turn off after 24 hours of being locked, and it will remain locked when turned on again. To unlock the scooter, tap "Unlock" in the app. Locking the scooter will consume the scooter's power, please use this function wisely.

Note: The phone will vibrate only if the page of the scooter in the Mi Home/Xiaomi Home app is open.

Precautions

Note: Before using the product, please carefully read and abide by the following important safety information.



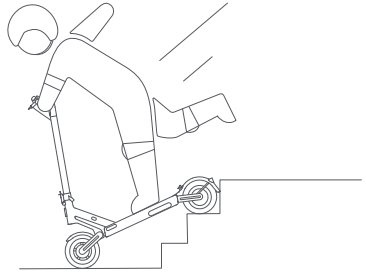

This product can only be used by one person, do not carry others at the same time.

Do not try riding up or down stairs, nor try jumping over obstacles.

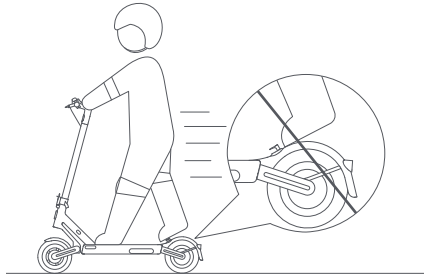

Do not keep your feet on the rear mudguard.



Do not use mobile phone or wear earphones when operating the scooter.

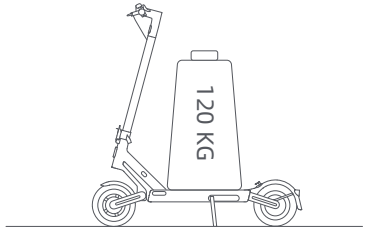

Do not use this product beyond the maximum load (120 kg) as specified by this product.

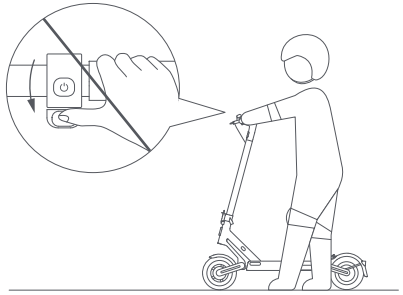

Do not press the accelerator when you're walking alongside the scooter.

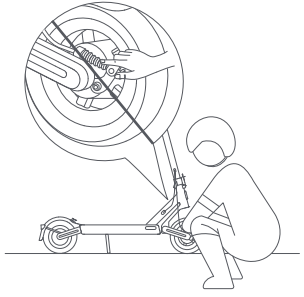

Do not touch the mechanical brake.

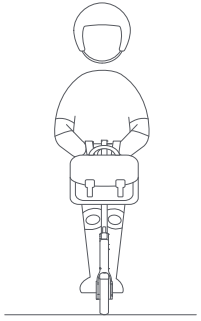

Do not hang bags or other heavy stuff on the handlebar.

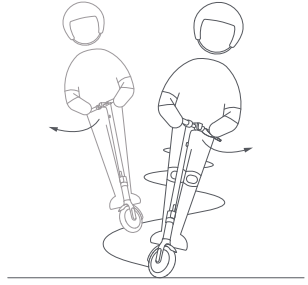

Do not abruptly change the steering direction at high speed.

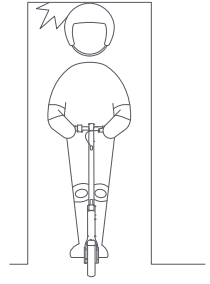

Avoid hitting your head on door frames, elevators, and other overhead obstacles.



Please don't ride in bad weathers such as rain, snow, fog, hail,and when the road is slippery or icy. If you encounter the above situations on the way, please do not make an emergency break. Keep your distance and slow down to get off. You can walk with your scooter or fold it up for transportation.



Do not make dangerous actions during riding, such as riding with one leg or one hand. Make sure that both legs and hands are kept on the electric scooter.

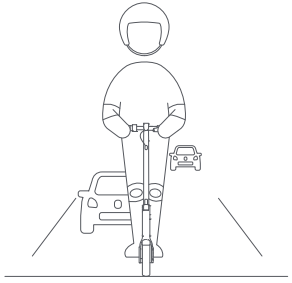

Unless otherwise authorized by the local laws, it is forbidden and illegal to ride on public roads, motorways, and expressways.



In case of uneven roads or other poor road conditions, please slow down in time and ride carefully, slow down or get off the vehicle. Scooter is special riding products. Please try to ride on flat roads without potholes.

9. Fold/Unfold & Carry

The scooter MUST be turned off before being folded.

Fold

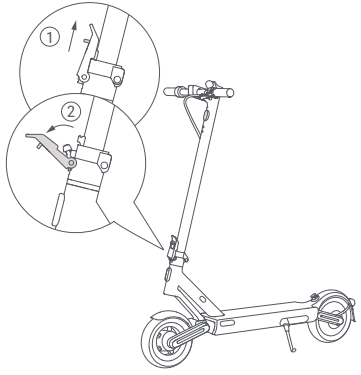

Hold the stem, lift the safety lock and open the quick release lever. Lift the safety lock and push down the quick release lever again, then fold the stem.

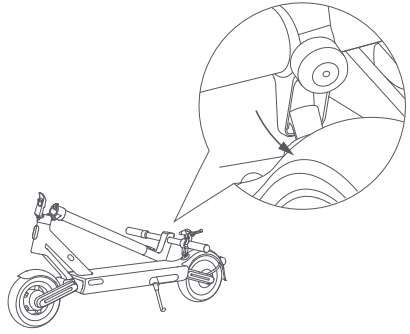

Align the buckle with the hook and secure them together.

Unfold

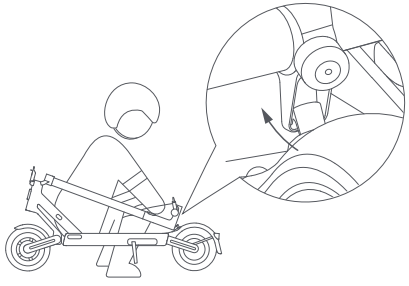

Pull the buckle upwards to release it from the hook. Hold up the stem, then lift the safety lock, and push the quick release lever inward to the end.

Carry

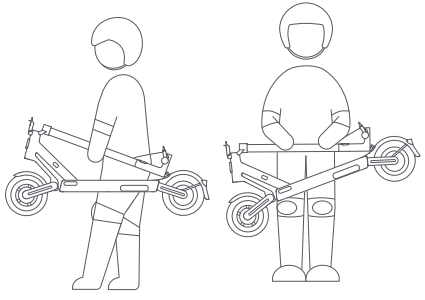

Hold the stem with either one hand or both hands to carry.

Safety Tips: When lifting the stem of the scooter, NEVER put your hands between the joints as may result in serious injuries.

10. Care & Maintenance

Cleaning

Before cleaning the scooter, you must turn off the power, unplug the charging cables and close the charging cover tightly.

Wipe the main chassis with a soft damp cloth, the hard-to-remove dirt can be scrubbed with a toothbrush. Afterwards, wipe all areas with a dry cloth.

WARNING!

- Do not wash the scooter with a high-pressure water spray.
- Do not clean the scooter with corrosive cleaner, which will damage the external and internal structure of the scooter.

Battery

Always charge before exhausting the battery to prolong the battery's lifespan.

When riding, storing or charging, do not exceed the specified temperature limit (refer to specifications). Failure to follow instructions for use, storage or charging may result in battery damage, failure to charge and void warranty.

The fully charged scooter has an approximate standby time of 120-180 days. If it is not used for a long time, it should be charged every 30 days. Please pay attention to the standby time to prevent irreversible damage to the battery caused by not charging.

WARNING!

- Do not use battery packs of other models or brands, as there may be a safety risk.
- Only use the original battery charger to avoid potential damage or fire.
- If the battery is damaged or soaked with water, do not charge or continue to use it.
- Do not remove the battery. Removing the battery is complicated, and improper operation may affect the operation of the scooter.

Storage

If the scooter will not be used for an extended period, fully charge it, then turn it off and store it in a cool, dry place. Make sure the scooter is turned off when being transported and kept in its original packaging if possible.

WARNING!

- Please do not leave the scooter under hot sun or severely humid place for extended periods of time.
- Please do not place the scooter near flammable materials.
- This product contains a built-in lithium battery and must be transported only when permitted by local laws and regulations.

Inflate the Tire

Check the tire pressure every month, and inflate the tires if the pressure is too low. The recommended tire pressure is 45-50 psi.

If there is a lack of air in the front and rear tires, you may use the extended nozzle supplied with the scooter to inflate tires. First connect the extension nozzle with air pump, then unscrew the front (rear) tire valve cap, and connect the extension nozzle and the valve securely together, then Inflate the tire.

WARNING! Tire removal is very complicated. Please do not remove the tire by yourself. Improper operation may affect the operation of the scooter. Please contact professional support.

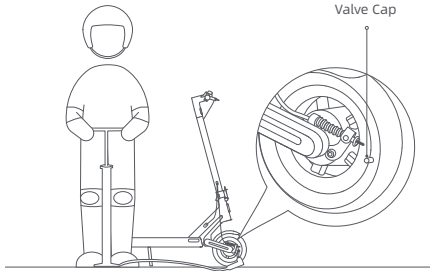

Adjust the Mechanical Brake

Tool: 9 mm hex key (the tool needs to be prepared by the user).

Before adjusting, make sure the scooter is turned off and not charging. When the brake is too tight, use the tool to turn the nut on the screw rod counterclockwise, so as to slightly shorten the brake cable's exposed bottom part. When the brake is too loose, use the tool to turn the nut on the screw rod clockwise, so as to slightly lengthen the brake cable's exposed bottom part.

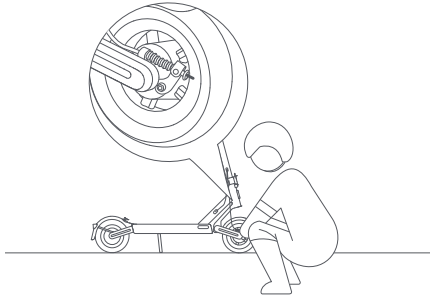

WARNING ! As with any mechanical component, a vehicle is subject to high stresses and wear. The various materials and components may react differently to wear or fatigue. If the expected service life for a component has been exceeded, it may break suddenly, therefore risking causing injuries to the user. Cracks, scratches and discoloration in the areas subject to high stresses indicate that the component has exceeded its service life and please contact an authorized or a specialized repairer.

Scooter Maintenance Schedule (Recommended):

Maintaining the scooter regularly can help keep the scooter neat and in good condition, avoid safety hazards, minimize breakdowns, slow down the deterioration of the scooter, and extend the scooter's service life.

Item	Service Object	Actions	Every month	Every 3 months	Every 500 km/ 6 months	Every 1000 km/ 1 year	Every 10000 km/ 3 years
Tires	Tire Pressure	Inflate the tire until its pressure reaches 45-50 psi.	√		√	√	√
	Tire Tread Wear	Check whether the tire is cracked, deformed, worn, etc.			√	√	√
Screws	Handlebar Assembly Screws	Tighten the screw that connects the handlebar assembly with the stem assembly.		√	√	√	√
		Tighten the accelerator screw (with the recommended torque of 2.0 ± 0.1 N·m).				√	√
		Tighten the brake lever screw (with the recommended torque of 3.5 ± 0.3N·m).					

Item	Service Object	Actions	Every month	Every 3 months	Every 500 km/ 6 months	Every 1000 km/ 1 year	Every 10000 km/ 3 years
Functions	Brake Adjustment	Before adjusting, make sure the scooter is turned off and not charging. Tool: 9 mm hex key (the tool needs to be prepared by the user). When the brake is too tight, use the tool to turn the nut on the screw rod counterclockwise, so as to slightly shorten the brake cable's exposed bottom part. When the brake is too loose, use the tool to turn the nut on the screw rod clockwise, so as to slightly lengthen the brake cable's exposed bottom part.			√	√	√
	Charging	Charge the scooter at a suitable temperature. The indicator on the battery charger is red when the scooter is charging, and turns green when the scooter is fully charged. The control panel will show the charging status simultaneously during charging.			√	√	√
	Steering	Turn the handlebar 60° to the left and right to make sure the turning angle is correct and the steering is free from resistance and stagnation.				√	√
Important Components	Battery Assembly	Fully charge the scooter before leaving it unused for a long time, and turn it on to charge every 60 days.					√

11. Specifications

Product	Name	NAVEE Electric Scooter
	Model	NKT2214-A25
Dimensions	Vehicle: L × W × H (mm) [1]	1230 × 533 × 1285
	After Folding: L × W × H (mm)	1230 × 530 × 570
Net Weight	Vehicle Net Weight (kg)	27
Rider	Load Range (kg)	25–120
	Age (years)	16 – 50
	Body Length (cm)	120 – 200
Assembled Electric Scooter	Max. Speed (km/h)	25
	General Range (km) [2]	Approx. 65
	Max. Climbing Angle (%)	Approx. 22
	Suitable Surfaces	Cement or asphalt road, with benches of less than 1 cm or crevices narrower than 3 cm
	Operating Temperature (°C)	-10 to 40
	Storage Temperature (°C)	-20 to 45
	IP Rating	IP55
	Charging Time (h)	Approx. 8
Battery Pack	Model	T2214-BA3A
	Nominal Voltage (VDC)	36.5
	Max. Charge Voltage (VDC)	42 V
	Rated Energy (Wh)	547.5
	Intelligent Battery Management System	Over-heating, short circuit, over-current, over-discharge, and over-charge protection
	Normal Charging Temperature Range (°C)	0 to 45
	Rated Capacity (Ah)	15
Wheel Motor	Rated Power (kW; W)	0.45; 450
Battery Charger	Model [3]	FY-4202000
	Output Power (kW; W)	0.084; 84
	Input Voltage (VAC)	100–240
	Max. Output Voltage (VDC)	42
	Rated Output (VDC; A)	41; 2.0
Tire	Front & Back Tires	10-inch Tubeless Self-sealing Tires
Bluetooth	Frequency Band (s)	2.4000 – 2.4835 GHz
	Max. RF Power (dBm)	8

[1] Vehicle height: From the ground to the top of the scooter.
[2] General range: Measured when there is no wind and at 77 ° F (25 ° C), the scooter is fully charged to ride at a constant speed of 9.3 mph (15 km/h) on a flat surface with a load of 165.3 lbs (75 kg)
[3] To recharge the battery, only use the battery charger provided in the package. Please see battery charger parameters in Specifications.

12. Trademark and Legal Statement

NAVEE is a registered trademark of Brightway Ltd., and all rights are reserved.

13. Safety Warning


Danger!
Read user manual before use.


WARNING
Read carefully and keep for future reference.


For indoor use only (for the charger).


WARNING
Sharp Edges


WARNING
Hot Surface


WARNING
Do Not Disassemble


WARNING
Crush Hazard


WARNING
Mind Your Hand


WARNING
Pinch Point


WARNING
No step!

14. Troubleshooting

Error Codes	Reasons	Solutions
10	Dashboard failure	Please timely contact after-sales service for detection and repair.
11/12/28/29/40	Controller failure	
14	Accelerator failure	Please check that the accelerator is returned to its position, otherwise it cannot run normally.
		Please timely contact after-sales service for detection and repair if the accelerator wiring harness is loose or damaged.
15	Brake failure	Please check that the brake lever is returned to its position, otherwise it cannot run normally.
		Please timely contact after-sales service for detection and repair if the accelerator wiring harness is loose or damaged.
18	Motor failure	Please timely contact after-sales service for detection and repair.
21/24/39	Battery pack failure	
45	Controller over temperature	Let the scooter cool down, and do not use it until the temperature has returned to normal.
50	Battery pack over temperature	
52/53	Battery pack communication fault, verification failure	Try to restart the scooter to restore it. If it cannot be restored, contact after-sales service for detection and repair.

15. Certification

Restriction of Hazardous Substances Directive (RoHS)
This Brightway Innovation Intelligent Technology (Suzhou) Co., Ltd. product, with included parts (cables, cords, and so on) meets the restriction of the use of certain hazardous substances in electrical and electronic equipment 2011/65/EU Annex II and its amendment Directive (EU) 2015/863.

EU Declaration of Conformity

CE This device meets the EU requirements on the limitation of exposure of the general public to electromagnetic fields by way of health protection.
Hereby, Brightway Innovation Intelligent Technology (Suzhou) Co., Ltd. declares that the radio equipment type NKT2214-A25 is in compliance with Directive 2014/53/EU. The full text of the EU declaration of conformity is available at the following internet address: www.naveetech.com

European Union Compliance Statement
Battery recycling information for the European Union


Batteries or packaging for batteries are labeled in accordance with European Directive 2006/66/EC and amendment 2013/56/EU concerning batteries and accumulators and waste batteries and accumulators. The Directive determines the framework for the return and recycling of used batteries and accumulators as applicable throughout the European Union. This label is applied to various batteries to indicate that the battery is not to be thrown away, but rather reclaimed upon end of life per this Directive.

In accordance with the European Directive 2006/66/EC and amendment 2013/56/EU, batteries and accumulators are labeled to indicate that they are to be collected separately and recycled at end of life. The label on the battery may also include a chemical symbol for the metal concerned in the battery (Pb for lead, Hg for mercury, and Cd for cadmium). Users of batteries and accumulators must not dispose of batteries and accumulators as unsorted municipal waste, but use the collection framework available to customers for the return, recycling, and treatment of batteries and accumulators. Customer participation is important to minimize any potential effects of batteries and accumulators on the environment and human health due to the potential presence of hazardous substances.

Before placing electrical and electronic equipment (EEE) in the waste collection stream or in waste collection facilities, the end user of equipment containing batteries and/or accumulators must remove those batteries and accumulators for separate collection.

Waste Electrical and Electronic Equipment (WEEE) Directive


All products bearing this symbol are waste electrical and electronic equipment (WEEE as in directive 2012/19/EU) which should not be mixed with unsorted household waste. Instead, you should protect human health and the environment by handing over your waste equipment to a designated collection point for the recycling of waste electrical and electronic equipment, appointed by the government or local authorities. Correct disposal and recycling will help prevent potential negative consequences to the environment and human health. Please contact the installer or local authorities for more information about the location as well as terms and conditions of such collection points.

16. Warranty

If the product is within the warranty period from the date of your purchase, we will repair, replace or return it free of charge as the case may be if it is confirmed by the manufacturer or dealer that it is faulty or damaged due to quality defects under normal use. Unless otherwise specified by relevant laws, the product or component used for replacement may not be new, but nevertheless performs well and is equivalent, at least, to the original product or component in function. The warranty period is calculated from the first date of purchase of the product, subject to the invoice date. If there is no valid invoice, the warranty period shall be calculated from the date of delivery plus thirty (30) days. If the invoice date is later than the actual delivery date of the product, the warranty period shall be calculated from the actual delivery date. The repaired or replaced products shall continue to enjoy the warranty for the rest of the warranty period, but not less than thirty (30) days. For warranty application, please contact the manufacturer or distributor of the product and follow the instructions. When applying for warranty, an accurate,complete and clear valid sales invoice should be provided.

The above warranty does not apply to failure, malfunction or damage caused by: (a) misuse, abuse or improper transportation, maintenance or storage, such as but not limited to use, storage or maintenance under improper temperature, humidity or other improper environmental conditions; (b) force majeure or accidents, network or power interruption and other reasons beyond our reasonable control: (c) repair or removal without authorization from the manufacturer; (d) the way in which damage has been caused by any third party products or services shall be specified (purposes other than those for which the product has been designated or intended: (f) using the product in violation of the product instructions: (g) using the product for commercial purposes; or (h) the accumulated mileage recorded by the scooter body has exceeded 2000 km. Normal wear and tear or aging, scratches, abrasions and problems caused by the use of coatings, solvents or other chemicals during general use of the product do not fall within the scope of the warranty. If the original identification label of the product is changed or damaged, this warranty will be invalid. The integrity and completeness of the products and of the attached materials are not within the scope of the warranty.. You should inspect the products on the spot when receiving them and object immediately to any ascertained discrepancy/ies.

The above warranty statement applies to our products. This warranty grants the specific legal rights and other rights you may have according to the law. Nothing in this document affects your rights in a fashion that is not susceptible of exclusion or restriction in accordance with law.

Warranty information for the product:

This product is the same as any mechanical parts. The scooter can bear high stress and wear. Various materials and components（scooter's machinery, axle) may react differently to wear or fatigue. If the component have reached the expected service life, they may break suddenly, causing the risk of injury. If any problem is found, please repair and replace the parts in time. If there are cracks, scratches and discoloration in the area under high load, it indicates that the component has exceeded its service life. Please contact the manufacturer or dealer to replace the component as soon as possible.

Navee provides warranty service according to local regulations, but different parts have different warranty periods. For details, please consult the official Navee or local dealer.

Warranty card

EN

When purchasing the product, we recommend that you clearly fill in the following information and affix the sales seal to protect your legitimate rights and interests:

User's information	Full name		E-mail	
	Mailing address			
	Contact number		Postal Code	
Product information	Name of the product		Sales date	
	Product model		Invoice number	
Vendor information	Name		Contact number	
	Address		Postal Code	

Note:

(1) This form shall be confirmed by the seller's seal.

(2) For products applicable to relevant "three guarantees" regulations, this warranty card is equivalent to "three guarantees certificate".

(3) The maintenance record is subject to the voucher issued by the authorized service organization. Please keep it in a safe place after applying for service.

1.Инструкции по безопасности

ВАЖНО! Внимательно прочитайте инструкцию перед использованием изделия и сохраните ее для дальнейшего использования.

- Подробное электронное руководство см. на сайте www.naveetech.com.
- Этим устройством могут пользоваться дети в возрасте от 8 лет, а также лица с ограниченными физическими, сенсорными или умственными способностями или недостаточным опытом и знаниями, если они находятся под присмотром или прошли инструктаж по безопасному использованию устройством и понимают связанные с ним опасности. Дети не должны играть с устройством. Чистку и обслуживание устройства могут проводить дети только в том случае, если она проводится под присмотром.
- Данный бытовой прибор предназначен для детей старше 16 лет и лиц с ограниченными физическими, сенсорными или умственными способностями или с недостаточным опытом и знаниями, если они находятся под надзором или получили инструктаж по безопасному использованию прибора и понимают связанные с этим опасности. Дети не должны играть с прибором. Чистка и обслуживание прибора не должны производиться детьми без присмотра.
- Прибор можно использовать только с блоком питания, поставляемым вместе с прибором.
- Надевайте шлем, локтевые и коленные щитки, чтобы избежать травм в случае падения. Неправильное вождение может привести к падениям или серьезным авариям.
- Скутер должен использоваться только одним человеком. Во время езды необходимо надевать обувь. Не используйте скутер не по назначению. Этот скутер не предназначен для акробатического использования.
- Изделие рекомендуется для лиц старше 16 лет и моложе 50 лет. К лицам, которые не могут пользоваться данным изделием, относятся: (1) лица в состоянии алкогольного или наркотического опьянения, (2) лица, не способные заниматься напряженной физической деятельностью по состоянию здоровья или физическому состоянию, (3) лица, не способные держать равновесие или не способные держать равновесие из-за нарушения двигательных навыков, (4) лица, чей вес превышает допустимый, (5) беременные женщины, (6) лица, страдающие нарушениями зрения и/или слуха.
- При использовании данного изделия соблюдайте местные законы и правила. Не катайтесь там, где это запрещено местными законами.
- При езде в странах и регионах, где нет соответствующих национальных стандартов и правил для электрических скутеров, пожалуйста, строго соблюдайте требования безопасности для водителей, приведенные в данном руководстве по эксплуатации. Компания Brightway innovation Intelligent Technology (Suzhou) Co., Ltd. не несет прямой ответственности и солидарной ответственности за все имущественные, личные потери, несчастные случаи, судебные споры и все другие неблагоприятные события, вызывающие конфликт интересов, вызванные использованием продукции в нарушение инструкции по эксплуатации.
- Не катайтесь по дорожным полосам или жилым районам, где разрешено движение транспорта и пешеходов. При проезде через места, такие как пешеходный переход, предназначенные для пешеходов, которые имеют преимущественное право движения, пожалуйста, спешьтесь, чтобы пройти вместе со скутером.
- Не выбирайте для первой поездки места, где могут появиться дети, пешеходы, домашние животные, автомобили, велосипеды или другие препятствия и потенциальные опасности.
- Перед каждой поездкой проводите базовый осмотр электроскутера. При обнаружении ненормальных условий, таких как незакрепленные детали, предупреждения о низком заряде аккумулятора, спущенные шины или чрезмерный износ шин, странные звуки, неисправности и другие ненормальные условия,

- немедленно прекратите катание и вызовите профессиональную поддержку.
- Для того чтобы ездить безопасно, вы должны четко видеть, что находится перед вами, и быть хорошо видимым для других.
- Не катайтесь в плохую погоду, при плохой видимости или после интенсивных физических нагрузок.
- Всегда паркуйте скутер, используя подставку для ног, на ровной и устойчивой поверхности.
- Этот электрический скутер является устройством для отдыха. Однако при въезде в общественное место он будет рассматриваться как средство передвижения и к нему будут отнесены возможные риски безопасности, характерные для всех средств передвижения. Езда в строгом соответствии с инструкциями, приведенными в данном руководстве, в наибольшей степени обеспечит безопасность для вас и окружающих.
- Пользователь должен проверить пределы использования скутера в соответствии с местными правилами. Ездите на скутере по дорогам или территориям, на которых разрешено ездить по местным правилам и законам, паркуйте его в разрешенных местах. Если местные правила и законы содержат другие положения о максимальной скорости, местные правила и законы будут иметь преимущественную силу. Пожалуйста, уважайте и соблюдайте правила дорожной безопасности и эксплуатации транспортного средства.
- Уважайте преимущественное право пешеходов на проход. Старайтесь не пугать их во время движения, особенно детей. Когда вы едете сзади пешеходов, просигнальте, чтобы предупредить их, и притормозите скутер, чтобы проехать слева от них, и держитесь справа на низкой скорости, когда едете через группу пешеходов (применимо для стран, где транспортные средства движутся справа). Переезжая через группу пешеходов, держитесь самой низкой скорости или сойдите с транспортного средства.
- В любом случае, нужно предвидеть свою траекторию и скорость, соблюдая правила дорожного движения, правила тротуара и учитывая наиболее уязвимые места дороги. Давайте знать о своем присутствии при приближении к пешеходу или велосипедисту, если вас не видно или не слышно. Пересекайте защищенные переходы только сойдя со скутера. Пересекайте защищенные переходы только сойдя со скутера. Избегайте мест с интенсивным движением или переполненных людьми.
- Езда с высокой скоростью или скоростью, не соответствующей или неадекватной ситуации (плохие погодные условия, плохое состояние поверхности и т.п.), может привести к возможной потере устойчивости или контроля. Чтобы снизить любой риск, необходимо следовать всем инструкциям данного руководства. Будьте осторожны при монтаже и разборке изделия, оно может упасть и нанести травму.
- Движение в городе предполагает много препятствий, которые нужно пересекать, например, бордюры или ступеньки. Рекомендуется избегать прыжков через препятствия. Важно предвидеть и адаптировать свою траекторию и скорость к скорости пешехода, прежде чем пересекать эти препятствия. Также рекомендуется сходить со скутера, когда эти препятствия становятся опасными из-за своей формы, высоты или риска скольжения.
- Не одалживайте скутер тому, кто не знаком с его эксплуатацией. Прежде чем передать электроскутер другим лицам, убедитесь, что этот человек прочитал данное руководство по эксплуатации, просмотрел обучающее видео и понял основные правила эксплуатации. Напоминайте пользователям скутера о необходимости правильно надевать защитные средства для обеспечения их безопасности.
- Обратитесь к продавцу для получения информации о соответствующих учебных организациях.
- В любом случае, заботьтесь о себе и других.
- Любой груз, прикрепленный к рулю, будет влиять на устойчивость скутера.
- Не прикасайтесь к тормозной системе, это может привести к травмам из-за острых краев. В процессе эксплуатации тормоз может нагреваться. Не прикасайтесь к нему после использования.
- Взвешенный уровень давления звукового излучения составляет менее 70 дБ(A).
- Для улучшения качества езды рекомендуется регулярно проводить техническое обслуживание изделия.

- Устраните все острые края, возникшие в результате использования.
- Аксессуары и любые дополнительные элементы, не одобренные производителем, не должны использоваться.
- Регулярно проверяйте затяжку различных болтовых элементов, в частности осей колес, системы складывания, рулевого управления и тормозного вала.
- Не изменяйте и не трансформируйте транспортное средство, включая рулевую трубу и втулку, шток, механизм складывания и задний тормоз.
- Убедитесь, что скутер выключен при транспортировке, и по возможности храните его в оригинальной упаковке.
- Во избежание случайных травм, таких как поражение электрическим током и пожар, вызванных неправильным использованием, пожалуйста, внимательно прочитайте инструкцию перед использованием и храните ее надлежащим образом для справки в будущем.
- Пожалуйста, используйте данное изделие в соответствии с инструкциями, приведенными в руководстве пользователя. Пользователи несут ответственность за любые потери или ущерб, возникшие в результате неправильного использования данного изделия.
- Не заряжайте устройство, если порт зарядки или кабель зарядки мокрые. Перед зарядкой внимательно прочитайте данное руководство.
- Не заряжайте скутер при температуре окружающей среды выше 40° C или ниже 0° C.
- Тормозное расстояние будет увеличиваться во влажном состоянии.
- Внешний гибкий кабель зарядного устройства не подлежит замене. В случае его повреждения необходимо утилизировать зарядное устройство и заменить его на новое.
- Это устройство оснащено аккумуляторным блоком, который должны заменять только квалифицированные технические специалисты или специалисты отдела послепродажного обслуживания.
- ПРЕДУПРЕЖДЕНИЕ: для зарядки аккумулятора используйте только съемный блок питания, поставляемый с данным прибором. Не используйте зарядное устройство от любого другого изделия. Во время зарядки держитесь на безопасном расстоянии от горючих материалов, которые могут быть поблизости.
- ПРЕДУПРЕЖДЕНИЕ: не используйте аккумулятор или зарядное устройство сторонних производителей. Используйте только то, что поставляется с блоком питания FY-4202000.
- ПРЕДУПРЕЖДЕНИЕ! Держите пластиковую крышку подальше от детей во избежание удушья.
- ПРЕДУПРЕЖДЕНИЕ! Никогда не используйте изделие вблизи источника воды.
- ПРЕДУПРЕЖДЕНИЕ! Прекратите использование изделия, если оно повреждено.


съемная часть источника питания

Указания по охране окружающей среды

Скутер содержит перезаряжаемый литий-ионный аккумулятор, и неправильная утилизация этих аккумуляторов нанесет вред окружающей среде. Выполните следующие действия, чтобы извлечь аккумуляторы перед утилизацией скутера, и утилизируйте их надлежащим образом:

1. Перед извлечением аккумуляторов лучше израсходовать их и убедиться, что скутер отключен от источника питания. Затем открутите нижнюю крышку скутера, чтобы снять их.
2. Отсоедините разъем аккумулятора, а затем его. Не повредите корпус аккумулятора во избежание риска получения травм.Не используйте аккумулятор, если он поврежден, странно пахнет, дымит или перегревается. Держите протекающий аккумулятор подальше от других объектов.
3. Утилизируйте извлеченные аккумуляторы на профессиональном предприятии по переработке.

2. Комплект поставки

RU

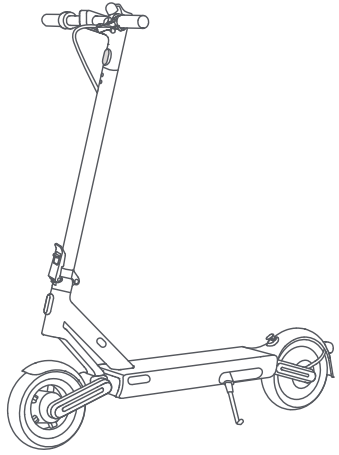
Электросамокат


Руководство пользователя

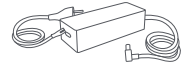
Зарядное устройство


Шестигранный ключ


Удлиненная насадка

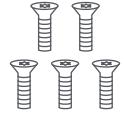
Винты x 5

3. Обзор продукта

Электросамокат

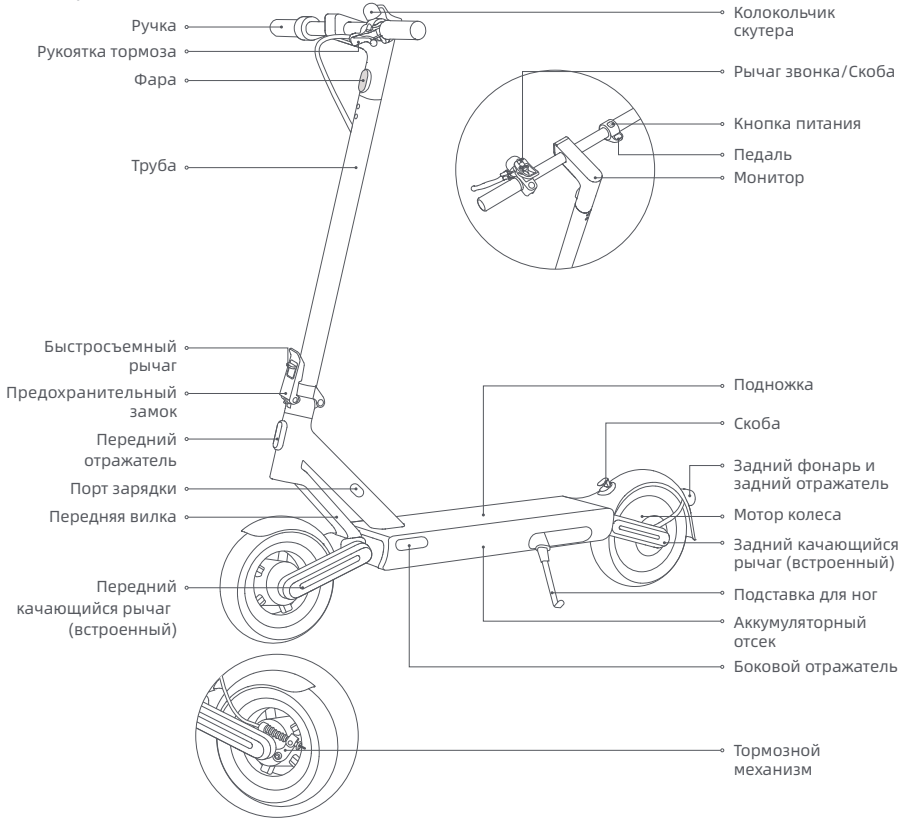

Иллюстрации в данном руководстве приведены только для справки, фактический внешний вид зависит от реального изделия.

Монитор

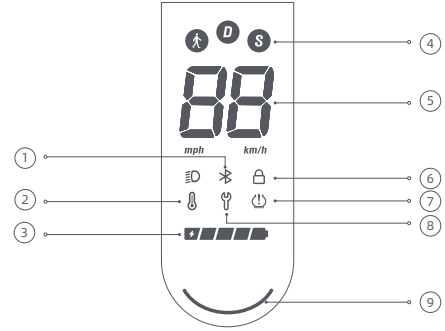

1. Bluetooth: Значок Bluetooth всегда горит, указывая на то, что скутер успешно подключен к мобильному устройству.
2. Предупреждение о температуре: Если температура аккумулятора слишком высокая или слишком низкая, загорится значок термометра. После возвращения температуры аккумулятора в нормальный рабочий диапазон скутер можно использовать или заряжать.
3. Уровень аккумулятора: Уровень заряда аккумулятора отображается 5 полосками, каждая из которых составляет примерно 20 % от полного заряда аккумулятора.
4. Режимы езды: обозначает режим ходьбы, максимальная скорость 6 км/ч. D - стандартный режим. S - спортивный режим.
5. Спидометр: Отображает текущую скорость, когда скутер работает. При возникновении неполадок в работе скутера здесь отображается код ошибки. Когда скутер заряжается, отображается текущий уровень заряда аккумулятора.
6. Заблокировать: Когда значок загорается, это означает, что самокат заблокирован. Вы можете заблокировать/разблокировать самокат с помощью приложения Mi Home/Xiaomi Home.
7. Накачка шин: Когда горит значок накачки, это означает, что пришло время обслуживать шины. Советы: после технического обслуживания следуйте инструкциям в приложении или одновременно нажмите на тормоз и кнопку питания, чтобы выключить напоминание о накачке шин на приборной панели.
8. Уведомление об ошибке: Если значок гаечного ключа отображается красным цветом, это означает, что возникла проблема со скутером.
9. Индикатор состояния

Кнопка питания

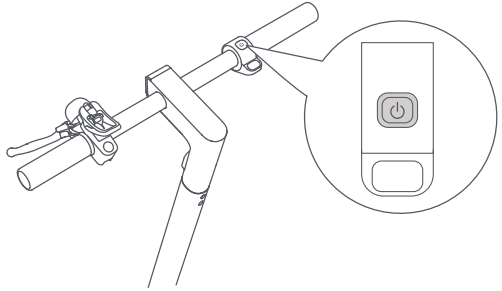

Кнопка питания: Нажмите кнопку ⏻ ,чтобы включить скутер, и удерживайте кнопкув течение 2-3 секунд, чтобы выключить его. Когда скутер включен, нажмите кнопку ⏻ один раз, чтобы включить/выключить фару и задний фонарь, и нажмите ее дважды, чтобы изменить режимы езды.

Примечание: Самокат автоматически выключается, если находится в режиме ожидания более 10 минут. Режим ожидания означает, что самокат заряжается или не блокируется, когда он включен и не работает.

4. Сборка

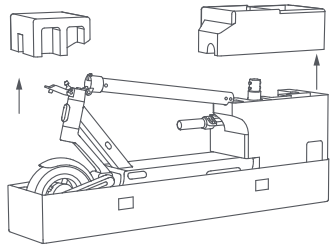

1 Снимите внутренние держатели.

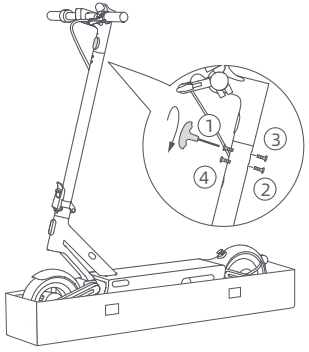

3 Следуя порядку номеров, как показано на рисунке, предварительно затяните четыре винта с помощью входящего в комплект шестигранного ключа. Убедитесь, что ручка руля установлена правильно, затем тщательно затяните винты.

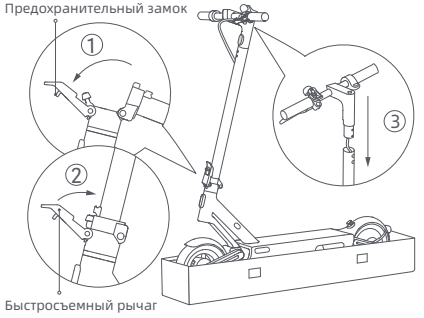

2 Установите вертикальную стойку в полностью вертикальное положение, поднимите предохранительный замок и плотно вставьте складной ключ внутрь. Установите руль на рулевую стойку и убедитесь, что он установлен в правильном направлении.

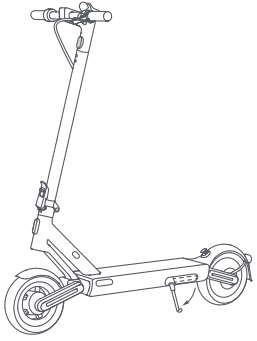

4 Когда самокат собран, достаньте самокат и опустите подставку.

5. Зарядка

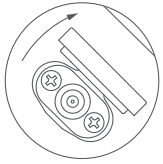

1. Откройте крышку зарядного порта.

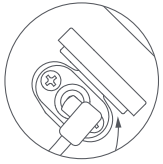

2. Вставьте зарядное устройство в порт для зарядки.

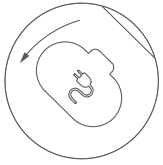

3. После зарядки вытащите штекер и плотно закройте крышку зарядного порта.

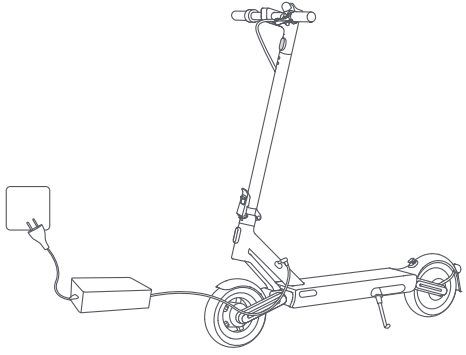

Скутер полностью заряжен, когда индикатор на зарядном устройстве меняет цвет с красного на зеленый.

ПРЕДУПРЕЖДЕНИЕ!

- Во избежание возможных повреждений или возгорания используйте только оригинальное зарядное устройство. Во время зарядки выключите устройство или переведите его в определенный нерабочий режим.
- Заряжайте самокат в помещении и оберегайте его от дождя. Не заряжайте аккумулятор, если порт зарядки или шнур питания мокрые. Если аккумулятор поврежден или пропитан водой, запрещается заряжать или продолжать использовать аккумулятор.



Если самокат выключен примерно на месяц, а уровень заряда аккумулятора самоката ниже 30 %, он перейдет в спящий режим. В этом случае, самокат не может быть включен. Чтобы выйти из спящего режима, зарядите самокат в течение примерно трех секунд, чтобы активировать аккумулятор.

6. Подключение к приложению Mi Home/Xiaomi Home

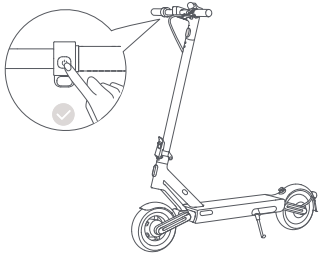

Для вашей безопасности при включении скутер будет издавать звуковой сигнал, а скорость до активации ограничена 10 км/ч. При первом использовании скутера его необходимо активировать через приложение Mi Home/Xiaomi Home. После активации скутера звуковой сигнал прекратится, а ограничение скорости будет снято.

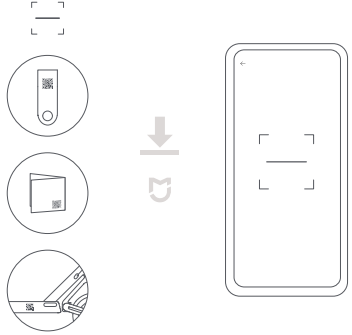

1. Чтобы загрузить приложение Mi Home, отсканируйте QR-код на скутере, расположенный на правой стороне подножки, или на задней обложке руководства пользователя.

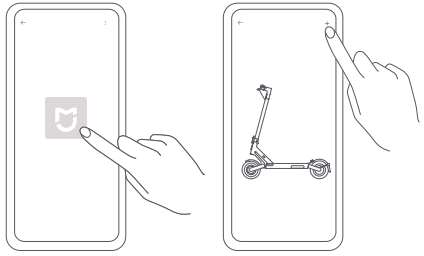

2. Откройте приложение Mi Home/Xiaomi Home. Нажмите "+" в правом верхнем углу и откройте "Сканировать", чтобы снова отсканировать QR-код. Затем следуйте инструкциям в приложении, чтобы добавить скутер.

Примечания:

· При подключении скутера к приложению Mi Home/Xiaomi Home поднесите телефон к скутеру как можно ближе, чтобы убедиться, что он находится в пределах эффективного радиуса действия Bluetooth.

· При смене учетной записи сначала удалите скутер из учетной записи, с которой он сопряжен, а затем снова подключите скутер с помощью приложения Mi Home/Xiaomi Home.

Сброс по Bluetooth

Убедитесь, что скутер включен. Выжмите рычаг тормоза и нажмите кнопку питания 5 раз для сброса настроек. Когда скутер издаст звуковой сигнал, значит, сброс прошел успешно.

Восстановление заводских настроек

Убедитесь, что скутер включен. Выжмите рычаг тормоза, одновременно нажмите и удерживайте кнопку питания в течение 7 секунд. Когда вы услышите звуковой сигнал, это означает, что скутер восстановил заводские настройки. Эта операция полностью удалит данные, хранящиеся в скутере, поэтому действуйте с осторожностью.

Примечание: скутер нельзя вернуть к заводским настройкам во время езды или при блокировке.

7. Обучение езде

Проверка перед поездкой

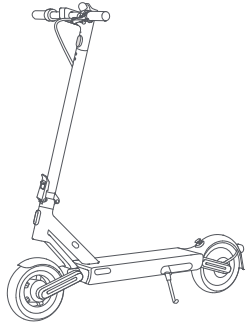

Перед каждой поездкой проверяйте состояние вашего скутера, включая состояние шин, уровень заряда аккумулятора и состояние корпуса скутера, а также убедитесь, что ни одна деталь не ослаблена и не повреждена.

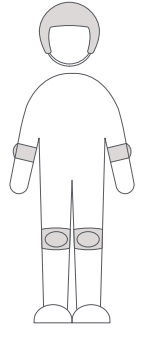

Перед катанием, пожалуйста, всегда надевайте шлемы, наколенники, локтевые щитки и другие защитные приспособления.

RU

Запуск и ускорение

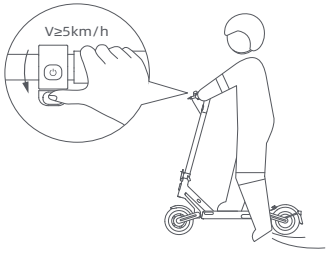

Поместите одну ногу на платформу, а второй медленно оттолкнитесь от земли. Когда самокат начнет двигаться по инерции, поставьте вторую ногу на платформу и слегка нажмите на рычаг газа.
Советы: Этот электрический пинок скутер питается электрическим мотором. в целях безопасности катания мотор не включится, пока скорость не достигнет 5 км/ч.

Рулевое управление

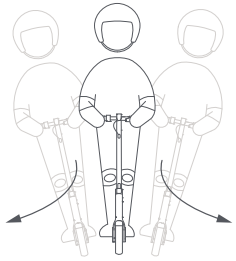

При выполнении поворотов наклоняйте корпус в нужную сторону и медленно поворачивайте руль.

Замедление, торможение и парковка

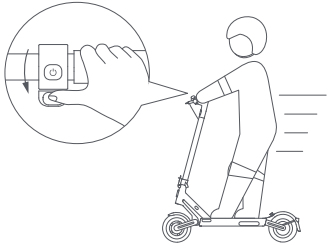

Для замедления отпустите акселератор, а для резкого торможения нажмите на рычаг тормоза.

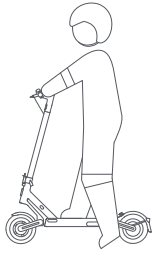

Когда электросамокат замедлит ход или остановится, поставьте одну ногу на землю, чтобы слезть с электросамоката. Опускайте подножку при парковке электросамоката.

ПРЕДУПРЕЖДЕНИЕ: Вы можете блокировать самокат при парковке, чтобы посторонние не смогли использовать его без вашего разрешения.

Предупреждение о парковке

- не паркуйте свой пинок скутер на склоне.
- убедитесь, что кикбокт расположен на плоской поверхности и пинок скутер достаточно стабилен, чтобы стоять в одиночку, прежде чем покинуть его.

8. Блокировка/разблокировка самоката

В заблокированном состоянии отключается двигатель самоката и гаснут все значки на панели управления, кроме значков Bluetooth и блокировки. Если самокат окажется за пределами зоны действия Bluetooth, то Bluetooth отключится и соответствующий значок погаснет.

После того, как самокат заблокирован в приложении, двигатель будет заблокирован, а кнопка питания не будет работать. При принудительном перемещении самоката, его переднее колесо не может двигаться нормально, и у него будет сопротивление качению, сопровождаемое звуковым сигналом и предупреждением вибрацией на телефоне. Эта функция не предотвратит кражу самоката. Оставляйте его в безопасном месте. Самокат автоматически выключится через 24 часа после блокировки и останется заблокированным при повторном включении. Чтобы разблокировать самокат, нажмите «Разблокировать» в приложении. Блокировка самоката потребляет его мощность, используйте эту функцию рационально.

Примечание: Телефон будет вибрировать только в том случае, если страница самоката в приложении Mi Home/ Xiaomi Home открыта.

⚠ Меры предосторожности

Примечание: перед использованием изделия внимательно прочитайте и соблюдайте следующую важную информацию по технике безопасности.



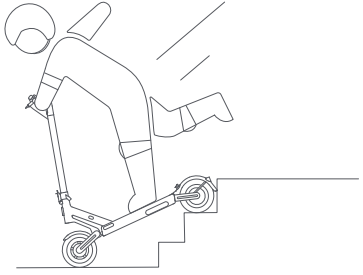

Данным изделием может пользоваться только один человек, не перевозите одновременно других людей.

Не пытайтесь подниматься или спускаться по лестнице, на скутере, не пытайтесь перепрыгивать через препятствия.

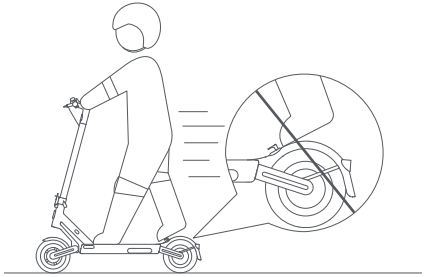

Не держите ноги на заднем брызговике.



Не пользуйтесь мобильным телефоном и не надевайте наушники во время управления скутером.

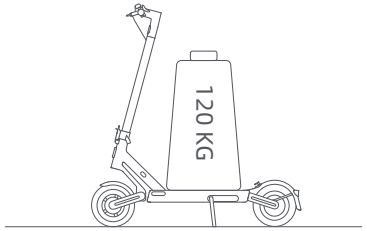

Не используйте данное изделие сверх максимальной нагрузки (120 кг), указанной для данного изделия.

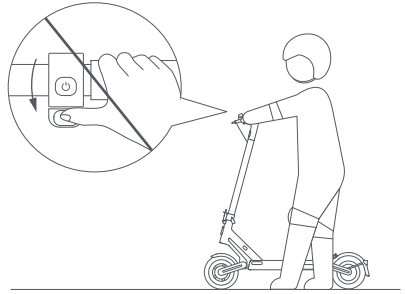

Не нажимайте на педаль газа, когда вы идете рядом со скутером.

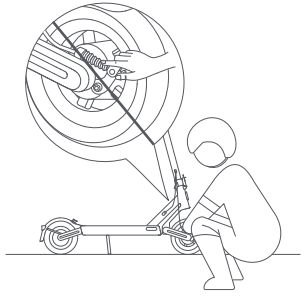

Не прикасайтесь к дисковому тормозу.

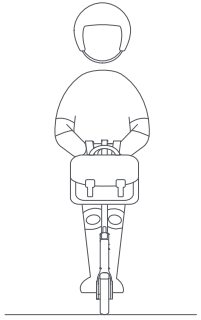

Не вешайте сумки или другие тяжелые предметы на руль.

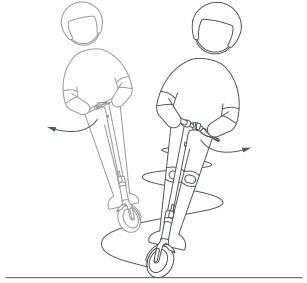

Не меняйте резко направление руля на высокой скорости.

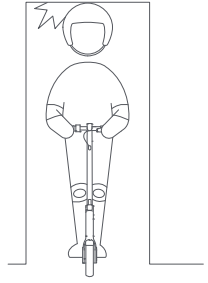

Избегайте ударов головой о дверные коробки, лифты и другие препятствия, которые могут появиться перед вами.



Пожалуйста, не ездите в плохую погоду, такую как дождь, снег, туман, град, а также когда дорога скользкая или обледенелая. Если по дороге вы столкнулись с вышеперечисленными ситуациями, пожалуйста, не совершайте резкого торможения. Держите дистанцию и притормаживайте, чтобы сойти со скутера. Вы можете идти со скутером или сложить его для транспортировки.



Не совершайте опасных действий во время езды, таких как езда на одной ноге или держась за руль одной рукой. Следите за тем, чтобы обе ноги и руки оставались на электроскутере.

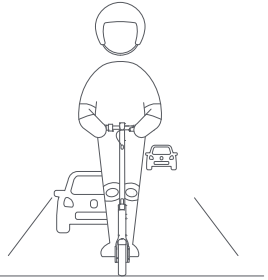

Если иное не разрешено местными законами, на скутере запрещено и незаконно ездить по дорогам общего пользования, автомагистралям и скоростным шоссе.



В случае неровной дороги или других плохих дорожных условий, пожалуйста, своевременно снижайте скорость и ездите осторожно, или же слезьте и толкайте скутер. Скутер является особым средством передвижения. Пожалуйста, старайтесь ездить по ровным дорогам без выбоин.

9. Складывание/раскладывание и переноска

Перед складыванием скутер ДОЛЖЕН быть выключен.

Складывание

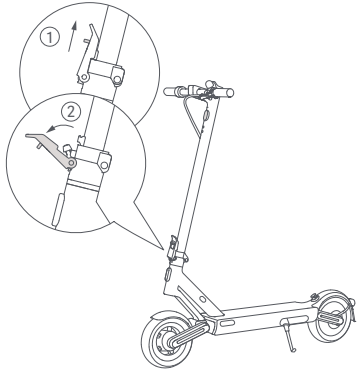

Удерживая трубу, поднимите предохранительный замок и откройте быстросъемный рычаг. Поднимите предохранительный замок и снова вдавите быстросъемный рычаг, затем сложите трубу.

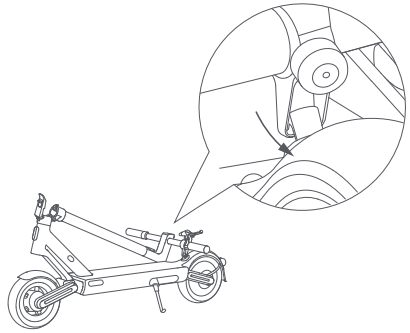

Совместите скобу с крючком и закрепите их вместе.

Раскладывание

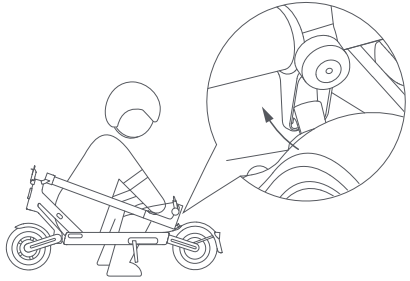

Потяните скобу вверх, чтобы освободить ее от крючка. Удерживайте трубу, затем поднимите предохранительный замок и вдавите быстросъемный рычаг внутрь до упора.

Переноска

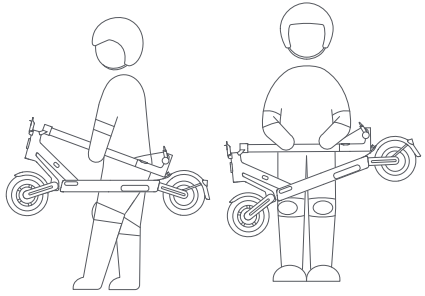

Для переноски держите трубу одной рукой или двумя руками.

Советы по безопасности: при подъеме трубы скутера НИКОГДА не помещайте руки между соединениями, так как это может привести к серьезным травмам.

10. Уход и обслуживание

Очистка

Перед чисткой скутера необходимо выключить питание, отсоединить зарядные кабели и плотно закрыть крышку зарядного устройства.

Протрите основное шасси мягкой влажной тканью, трудноудаляемые загрязнения можно оттереть зубной щеткой. После этого протрите все участки сухой тканью.

ПРЕДУПРЕЖДЕНИЕ!

- Не мойте скутер струей воды под высоким давлением.
- Не чистите скутер едкими чистящими средствами, которые повредят внешнюю и внутреннюю конструкцию скутера.

Аккумулятор

Всегда заряжайте аккумулятор до его разрядки, чтобы продлить срок его службы.

При езде, хранении или зарядке не превышайте указанный температурный предел (см. технические характеристики). Несоблюдение инструкций по использованию, хранению или зарядке может привести к повреждению аккумулятора, отказу в зарядке и аннулированию гарантии.

Время работы полностью заряженного скутера в режиме ожидания составляет примерно 120-180 дней. Если скутер не используется в течение длительного времени, его следует заряжать каждые 30 дней. Пожалуйста, обращайте внимание на время работы в режиме ожидания, чтобы предотвратить необратимое повреждение аккумулятора из-за отсутствия зарядки.

ПРЕДУПРЕЖДЕНИЕ!

- Не используйте аккумуляторные блоки других моделей или марок, так как это может представлять угрозу безопасности.
- Во избежание возможных повреждений или возгорания используйте только оригинальное зарядное устройство.
- Если аккумулятор поврежден или пропитан водой, запрещается заряжать или продолжать использовать его.
- Не снимайте аккумулятор. Извлечение аккумулятора является сложной операцией, а неправильная установка может повлиять на работу скутера.

Хранение

Если скутер не будет использоваться в течение длительного времени, полностью зарядите его, затем выключите и храните в сухом прохладном месте. Убедитесь, что скутер выключен при транспортировке, и по возможности храните его в оригинальной упаковке.

ПРЕДУПРЕЖДЕНИЕ!

- Пожалуйста, не оставляйте скутер под жарким солнцем или в сильно влажном месте на длительное время.
- Пожалуйста, не ставьте скутер рядом с легковоспламеняющимися материалами.
- Данное изделие содержит встроенный литиевый аккумулятор и должно транспортироваться только в том случае, если это разрешено местными законами и правилами.

Накачка шин

Проверяйте давление в шинах каждый месяц и подкачивайте шины, если давление слишком низкое. Рекомендуемое давление в шинах составляет 45-50 фунтов на кв. дюйм.

Если в передних и задних шинах не хватает воздуха, для накачивания шин можно использовать удлиненную насадку, входящую в комплект скутера. Сначала соедините удлинительную насадку с воздушным насосом, затем открутите колпачок клапана передней (задней) шины и надежно соедините удлинительную насадку и клапан вместе, затем накачайте шину.

ПРЕДУПРЕЖДЕНИЕ! Демонтаж шины очень сложен. Пожалуйста, не снимайте шину самостоятельно. Неправильные действия могут повлиять на работу скутера. Пожалуйста, обратитесь в профессиональную поддержку.

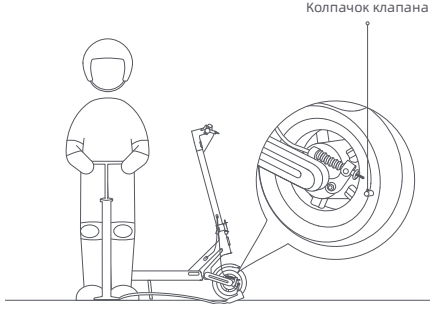

Регулировка тормозного механизма

Инструмент: шестигранный ключ 9 мм (инструмент должен быть подготовлен пользователем).

Перед регулировкой убедитесь, что самокат выключен и не находится на зарядке. Если тормоз затянут слишком сильно, используйте инструмент, чтобы повернуть гайку на стержне винта против часовой стрелки, чтобы немного укоротить открытую нижнюю часть тормозного троса. Если тормоз затянут слишком слабо, используйте инструмент, чтобы повернуть гайку на стержне винта по часовой стрелке, чтобы немного удлинить открытую нижнюю часть тормозного троса.

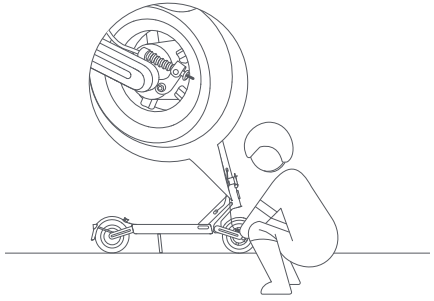

ПРЕДУПРЕЖДЕНИЕ! Как и любой механический компонент, транспортное средство подвержено высоким нагрузкам и износу. Различные материалы и компоненты могут по-разному реагировать на износ или усталость. Если ожидаемый срок службы компонента превышен, он может внезапно сломаться, что чревато травмами для пользователя. Трещины, царапины и изменение цвета в местах, подверженных высоким нагрузкам, указывают на то, что срок службы компонента превышен, поэтому нужно обратиться в авторизованный или специализированный ремонтный центр.

График технического обслуживания скутера (рекомендуемый):

Регулярное обслуживание скутера поможет сохранить его в аккуратном и хорошем состоянии, избежать угрозы безопасности, минимизировать поломки, замедлить износ скутера и продлить срок его службы.

Элемент	Объект обслуживания	Действия	Каждый месяц	Каждые 3 месяца	Каждые 500 км/ 6 месяцев	Каждые 1000 км/1 год	Каждые 10000 км/3 года
Шины	Давление в шинах	Накачивайте шину, пока давление в ней не достигнет 45-50 psi.	√		√	√	√
	Износ протектора шин	Проверьте, нет ли на шине трещин, деформаций, износа и т.д.			√	√	√
Винты	Винты руля в сборе	Затяните винт, соединяющий руль в сборе с трубой в сборе (рекомендуемый момент затяжки 2,0 ± 0,1 Н-м).		√	√	√	√
		Затяните винт акселератора (рекомендуемый момент затяжки 3,5 ± 0,3 Н-м).				√	√

Элемент	Объект обслуживания	Действия	Каждый месяц	Каждые 3 месяца	Каждые 500 км/ 6 месяцев	Каждые 1000 км/1 год	Каждые 10000 км/ 3 года
Функции	Регулировка тормоза	Перед регулировкой убедитесь, что скутер выключен и не заряжается. Инструмент: шестигранный ключ 9 мм (инструмент должен быть подготовлен пользователем). Если тормоз затянут слишком сильно, используйте инструмент, чтобы повернуть гайку на стержне винта против часовой стрелки, чтобы немного укоротить открытую нижнюю часть тормозного троса. Если тормоз затянут слишком слабо, используйте инструмент, чтобы повернуть гайку на стержне винта по часовой стрелке, чтобы немного удлинить открытую нижнюю часть тормозного троса.			√	√	√
	Зарядка	Заряжайте скутер при подходящей температуре. Индикатор на зарядном устройстве горит красным цветом, когда скутер заряжается, и становится зеленым, когда скутер полностью заряжен. Во время зарядки на панели управления будет одновременно отображаться состояние зарядки.			√	√	√
	Рулевое управление	Поверните руль на 60° влево и вправо, чтобы убедиться в правильности угла поворота и отсутствии сопротивления и застоев в рулевом управлении.				√	√
Важные компоненты	Аккумулятор в сборе	Полностью заряжайте скутер перед тем, как оставить его без использования на длительное время, и включайте его на зарядку каждые 60 дней.					√

11. Технические характеристики

Изделие	Название	Электрический скутер NAVEE
	Модель	NKT2214-A25
Размеры	Транспортное средство: Длина × ширина × высота (мм)[1]	1230 × 533 × 1285
	В сложенном виде: Длина × ширина × высота (мм)	1230 × 530 × 570
Вес нетто	Вес нетто транспортного средства (кг)	27
Водитель	Диапазон нагрузок (кг)	25–120
	Срок службы (лет)	16–50
	Длина корпуса (см)	120–200
Собранный электрический самокат	Макс. скорость (км/ч)	25
	Обычный запас хода (км)[2]	Прибл. 65
	Макс. преодолеваемый уклон (%)	Прибл. 22
	Пригодная местность	Цементные или асфальтовые дороги с препятствиями высотой менее 1 см или трещинами менее 3 см.
	Рабочая температура (°C)	-10 to 40
	Температура хранения (°C)	-20 to 45
	Класс защиты	IP55
	Время зарядки (ч)	Прибл. 8
Аккумулятор	Модель	T2214-BA3A
	Номинальное напряжение (вольт постоянного тока)	36,5
	Макс. напряжение зарядки (В)	42 В
	Номинальное потребление энергии (Вт·ч)	547,5
	Интеллектуальная система управления аккумулятором	Защита от перегрева, короткого замыкания, сверхтока, переразряда и перезаряда
	Нормальный температурный диапазон при зарядке (°C)	0 to 45
	Номинальная емкость (А·ч)	15
Двигатель колеса	Номинальная мощность (кВт; Вт)	0.45 ; 450
Зарядное устройство	Модель[3]	FY-4202000
	Выходная мощность (кВт; Вт)	0.084; 84
	Входное напряжение (В пер. тока)	100–240
	Макс. выходное напряжение (В пост. тока)	42
	Номинальное напряжение (В пост. тока; А)	41; 2,0
Шина	Передние и задние шины	10-дюймовые пневматические шины
Bluetooth	Диапазон частот (с)	2,4000 – 2,4835 GHz
	Макс. РЧ-мощность (дБм)	8

[1] Высота транспортного средства: расстояние от земли до верхней точки самоката.

[2] Обычный запас хода: измерен при отсутствии ветра и температуре 25 ° C на полностью заряженном самокате, двигающемся с постоянной скоростью 15 км/ч по гладкой поверхности с нагрузкой 75 кг.

[3] Для зарядки аккумулятора используйте только зарядное устройство, поставляемое в комплекте. Параметры зарядного устройства указаны в технических характеристиках.

12. Товарный знак и юридическое заявление

NAVEE является зарегистрированной торговой маркой компании Brightway Ltd., и все права защищены.

13. Предупреждение об опасности


ВНИМАНИЕ
Опасность! Перед эксплуатацией прочитайте руководство пользователя.


ВНИМАНИЕ
Внимательно прочтите это руководство и сохраните его.


Только для внутреннего пользования (для зарядного устройства).


ВНИМАНИЕ
Острые края


ВНИМАНИЕ
Горячая поверхность


ВНИМАНИЕ
Не разбирать


ВНИМАНИЕ
Опасность раздавливания


ВНИМАНИЕ
Не прищемите рук


ВНИМАНИЕ
Острый угол


ВНИМАНИЕ
Не наступать!

14. Устранение неисправностей

Коды ошибок	Причины	Решения
10	Неисправность приборной панели	Своевременно обращайтесь в службу послепродажного обслуживания для обнаружения неисправностей и ремонта.
11/12/28/29/40	Неисправность контроллера	
14	Неисправность акселератора	Убедитесь, что акселератор возвращен в исходное положение, иначе он не сможет нормально работать.
		В случае ослабления или повреждения жгута проводов акселератора своевременно обращайтесь в службу послепродажного обслуживания для обнаружения неисправностей и ремонта.
15	Неисправность тормоза	Убедитесь, что тормозной рычаг возвращен в исходное положение, иначе он не сможет нормально работать.
		В случае ослабления или повреждения жгута проводов акселератора своевременно обращайтесь в службу послепродажного обслуживания для обнаружения неисправностей и ремонта.
18	Неисправность мотора	Своевременно обращайтесь в службу послепродажного обслуживания для обнаружения неисправностей и ремонта.
21/24/39	Неисправность аккумуляторного блока	
45	Перегрев контроллера	Дайте скутеру остыть и не используйте его, пока температура не вернется в норму.
50	Перегрев аккумуляторного блока	
52/53	Неисправность связи аккумуляторного блока, сбой проверки	Попробуйте перезапустить скутер, чтобы восстановить связь. Если проблема сохраняется, обращайтесь в службу послепродажного обслуживания для обнаружения неисправностей и ремонта.

15. Сертификация

Заявление о соответствии требованиям Европейского союза
Информация об утилизации аккумуляторов для Европейского союза

Аккумуляторы или упаковка для аккумуляторов маркируются в соответствии с Европейской директивой 2006/66/EC и поправкой 2013/56/EU, касающейся аккумуляторов и батарей и отходов аккумуляторов и батарей. Директива определяет рамки возврата и переработки использованных батарей и аккумуляторов, применимые на территории Европейского Союза. Эта этикетка наклеивается на различные аккумуляторы, чтобы указать, что аккумулятор не выбрасывается, а утилизируется по окончании срока службы в соответствии с этой директивой.

В соответствии с Европейской директивой 2006/66/EC и поправкой 2013/56/EU, батареи и аккумуляторы маркируются, чтобы указать, что они подлежат раздельному сбору и переработке по окончании срока службы. Этикетка на аккумуляторе может также включать химический символ соответствующего металла в аккумуляторе (Pb - свинец, Hg - ртуть, Cd - кадмий). Пользователи батарей и аккумуляторов не должны выбрасывать батареи и аккумуляторы как несортированные бытовые отходы, а использовать имеющиеся у клиентов рамки сбора для возврата, переработки и обработки батарей и аккумуляторов. Участие клиентов важно для минимизации любого потенциального воздействия батарей и аккумуляторов на окружающую среду и здоровье человека из-за возможного присутствия опасных веществ.

Прежде чем поместить электрическое и электронное оборудование (ЭЭО) в поток сбора отходов или в пункты сбора отходов, конечный пользователь оборудования, содержащего батареи и/или аккумуляторы, должен извлечь эти батареи и аккумуляторы для отдельного сбора.

Директива об отходах электрического и электронного оборудования (WEEE)

Все изделия с этим символом являются отходами электрического и электронного оборудования (WEEE согласно директиве 2012/19/EU), которые не следует смешивать с несортированным бытовым мусором. Вместо этого следует защитить здоровье человека и окружающую среду, сдав отработанное оборудование в специальный пункт приема отработанного электрического и электронного оборудования, назначенный правительством или местными властями. Правильная утилизация и переработка помогут предотвратить возможные негативные последствия для окружающей среды и здоровья человека. Для получения дополнительной информации о местонахождении, а также сроках и условиях работы таких пунктов сбора обращайтесь к установщику или в местные органы власти.

Директива об ограничении использования опасных веществ (RoHS)

Данное изделие Brightway Innovation Intelligent Technology (Suzhou) Co., Ltd. с входящими в комплект деталями (кабели, шнуры и т. д.) соответствует ограничению использования определенных опасных веществ в электрическом и электронном оборудовании согласно 2011/65/EU Приложению II и Директиве о поправках к нему (EU) 2015/863.

Декларация соответствия ЕС

Данное устройство соответствует требованиям ЕС по ограничению воздействия электромагнитных полей на население в целях защиты здоровья.

Настоящим компания Brightway Innovation Intelligent Technology (Suzhou) Co., Ltd. заявляет, что тип радиооборудования: NKT2214-A25 соответствует требованиям Директив 2014/53/EU и 2006/42/EC. Полный текст декларации соответствия ЕС доступен по следующему интернет-адресу: www.naveetech.com

Сделано в Китае

16. Гарантия и обслуживание

Если с момента покупки гарантийный срок на изделие не истек, мы бесплатно отремонтируем, заменим или вернем его в зависимости от обстоятельств, если производитель изделия или дилер подтвердит, что оно неисправно или повреждено при нормальном использовании из-за дефектов качества. Если иное не предусмотрено соответствующими законами, изделие или компонент, используемый для замены, может быть не новым, но, тем не менее, будет хорошо работать и, по крайней мере, эквивалентно оригинальному изделию или компоненту по функциям. Гарантийный срок исчисляется с первой даты покупки изделия, с учетом даты выставления счета-фактуры. При отсутствии действующего счета-фактуры гарантийный срок исчисляется с даты производства плюс три месяца. Если дата счета-фактуры позже даты фактической поставки изделия, гарантийный срок исчисляется с даты фактической поставки. На отремонтированные или замененные изделия продолжает действовать гарантия в течение оставшегося гарантийного срока, но не менее тридцати (30) дней. Для получения гарантийного обслуживания обратитесь к производителю или дистрибьютору изделия и следуйте инструкциям. При обращении за гарантией необходимо предоставить точный, полный и четкий действительный счет-фактуру.

Вышеуказанная гарантия не распространяется на отказ, неисправность или повреждение, вызванные: (a) неправильным использованием, злоупотреблением или ненадлежащей транспортировкой, обслуживанием или хранением, таким как, но не ограничиваясь, использование, хранение или обслуживание при ненадлежащей температуре, влажности или других ненадлежащих условиях окружающей среды; (b) форс-мажорными обстоятельствами или авариями, перебоями в работе сети или электропитания и другими причинами, находящимися вне нашего разумного контроля; (c) ремонтом или устранением повреждений без разрешения производителя; (d) причинение ущерба изделиями или услугами третьих лиц; (e) использование изделия не по назначению или не в соответствии с его назначением; (f) использование изделия с нарушением инструкции по эксплуатации; (g) использование изделия в коммерческих целях; или (h) накопленным пробегом, зафиксированным на корпусе скутера, превысившим 2000 км. Нормальный износ или старение, царапины, потертости и проблемы, вызванные применением покрытий, растворителей или других химикатов при общем использовании изделия, не входят в объем гарантии. Если оригинальная идентификационная этикетка изделия изменена или повреждена, настоящая гарантия будет недействительной. Целостность и комплектность изделий и прилагаемых материалов не входят в объем гарантии. Вы должны осмотреть продукцию на месте при ее получении и немедленно заявить о любых обнаруженных несоответствиях.

Приведенное выше гарантийное обязательство распространяется на нашу продукцию. Настоящая гарантия предоставляет конкретные юридические права и другие права, которые вы можете иметь в соответствии с законом. Ничто в настоящем документе не затрагивает ваши права в такой степени, которая не может быть исключена или ограничена в соответствии с законом.

Информация о гарантии на продукт:

Этот продукт такой же, как и любые механические детали. Скутер может выдерживать большие нагрузки и износ. Различные материалы и компоненты (механизмы скутера, ось) могут по-разному реагировать на износ или усталость. Если компоненты достигли ожидаемого срока службы, они могут внезапно сломаться, что приведет к риску получения травмы. В случае обнаружения каких-либо проблем, пожалуйста, своевременно ремонтируйте и заменяйте детали. Если в зоне повышенной нагрузки появились трещины, царапины и изменение цвета, это свидетельствует о том, что срок службы детали истек. Пожалуйста, свяжитесь с производителем или дилером для скорейшей замены компонента.

Компания Navee обеспечивает гарантийное обслуживание в соответствии с местными правилами, но разные детали имеют разные гарантийные сроки. Для получения подробной информации обратитесь к официальному представителю компании Navee или местному дилеру.

Правила и условия реализации: без ограничений.
Соответствие техническим регламентам: ТР ТС 020/2011 «Электромагнитная совместимость технических средств»
срок службы: 3 лет

Дата изготовления: см. на упаковкеСведения об импортере и контактная информация отдела послепродажного обслуживания указаны на упаковке.

Сведения об импортере указаны на упаковке.

Это изделие работает при относительной влажности от 0% до 75%.

Температура хранения: от -20 ° C до 45 ° C.

Влажность при хранении: 30%-70%.

Рабочая температура изделия — от -10 ° C до 40 ° C, температура хранения — от -20 ° C до 45 ° C.

Не подвергайте изделие воздействию экстремальных температур или повышенной влажности. Когда рабочая температура или температура хранения выходит за пределы рабочего диапазона, изделие может выйти из строя, а срок службы батареи сократиться. Если изделие оставить в машине или подвергнуть длительному воздействию прямых солнечных лучей, температура превысит рабочую. В таком случае переместите изделие в прохладное, хорошо проветриваемое место вдали от прямых солнечных лучей, а затем попробуйте запустить его снова.

Перед транспортировкой убедитесь, что электросамокате выключен, и по возможности храните его в оригинальной упаковке.

Этот продукт представляет собой небольшой электрический скутер для личного использования, этот продукт не предназначен для акробатического использования. Во время езды соблюдайте местные законы и правила и соблюдайте правила безопасности. Этот продукт подходит для использования на открытом воздухе и не подходит для промышленного или коммерческого использования.

Этот продукт продается онлайн или офлайн.

Гарантийный талон

При покупке продукта мы рекомендуем вам точно заполнить следующую информацию и поставить товарную печать для защиты ваших законных прав и интересов:

Информация о пользователе	ФИО		Эл. почта	
	Почтовый адрес			
	Контактный телефон		Почтовый индекс	
Информация о продукте	Название продукта		Дата продажи	
	Модель продукта		Номер счета-фактуры	
Информация о поставщике	Название		Контактный телефон	
	Адрес		Почтовый индекс	

Примечание:

(1) Данный бланк должен быть подтвержден печатью продавца

(2) Для продукции, применимой к соответствующим правилам "трех гарантий", данный гарантийный талон эквивалентен "сертификату трех гарантий":

(3) На запись о техническом обслуживании распространяется талон, выданный уполномоченной сервисной организацией. Пожалуйста, храните его в надежном месте после обращения в сервисную организацию.

This QR code is unique to your scooter and can also be found on the labels attached to the control panel and to the right side of the deck. It is used to connect the scooter with the Mi Home/Xiaomi Home app and contains important information about activating your scooter. Please keep this code safe.

Этот QR-код для вашего самоката уникален, его также можно найти на этикетках, прикрепленных к блоку управления и к правой стороне деки. Он необходим для подключения самоката к приложению Mi Home/Xiaomi Home и содержит важную информацию об активации вашего самоката. Сохраните этот код.

Do Not Remove
Не снимать

For more information & after-sales support,

contact us via **service@navee.tech**/**www.naveetech.com**/Чтобы получить дополнительную информацию, посетите сайт **www.naveetech.com**

Manufactured by/Изготовитель: Brightway Innovation Intelligent Technology (Suzhou) Co., Ltd.

Address/Адрес: Building A2, Shangjinwan Headquarters Economic Park, No.2288, Wuzhong Avenue, Wuzhong Economic Development Zone, Suzhou Jiangsu P.R. China

MADE IN CHINA/Сделано в Китае

Original instructions
Оригинальная инструкция
40150500000260-RU
Версия руководства пользователя: V1.0