NAVITEL

DMR305 NV

Видеорегистратор
Бейнетіркеуіш

РУКОВОДСТВО ПОЛЬЗОВАТЕЛЯ
ПАЙДАЛАНУШЫ НҰСҚАУЛЫҒЫ



RU

Введение

Уважаемый покупатель!

Благодарим Вас за приобретение продукта компании NAVITEL®.

NAVITEL DMR305 NV — многофункциональный видеорегистратор с высоким качеством видео- и фотосъемки, а также множеством дополнительных функций, описанных в данном Руководстве пользователя. Внимательно прочитайте руководство перед использованием устройства и сохраните его для будущего использования.

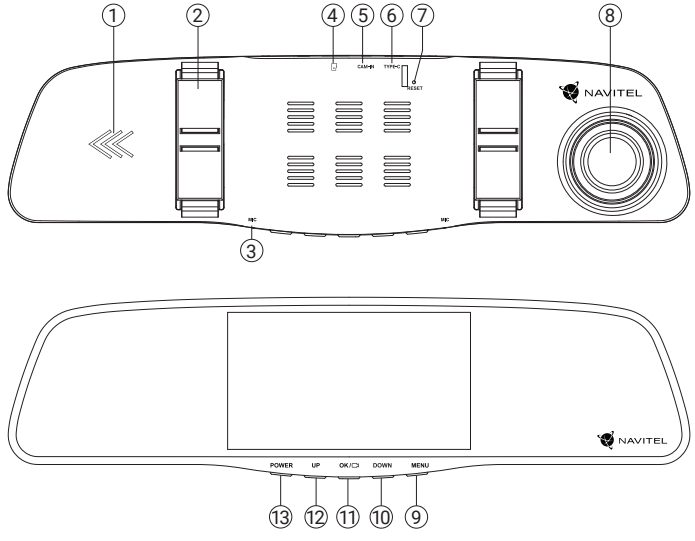

Внешний вид

1. Динамик
2. Зажимы
3. Микрофон
4. Слот microSD
5. Разъем для задней камеры
6. Разъем Type-C
7. Сброс
8. Камера
9. Меню
10. Вниз
11. ОК
12. Вверх
13. Вкл./выкл.

Комплектация

1. Видеорегистратор NAVITEL DMR305 NV
2. Автомобильное зарядное устройство 12/24 В
3. Кабель Type-C — USB
4. Камера заднего вида
5. Видеокабель для подключения камеры заднего вида
6. Салфетка из микрофибры
7. Руководство пользователя
8. Гарантийный талон
9. Подарочный ваучер

Спецификация

Основная камера	Сенсор камеры	GC2053 (night vision)
	Разрешение видео	1920×1080
	Объектив	4 линзы из стекла
Камера заднего вида	Сенсор камеры	GC2053 (night vision)
	Разрешение видео	1920x1080
Угол обзора		160°
Процессор		MSTAR MSC8339
Дисплей		5”, IPS, 960x480

Формат видео	TS
Формат изображения	JPG
Объем microSD-карты	До 256 Гб
USB	Type-C
Микрофон/Динамик	Поддерживается
Языки	Английский, венгерский,испанский, итальянский, немецкий, польский,румынский, русский,словацкий, украинский, французский, чешский

Примечание. Комплектация, внешний вид, технические характеристики, не изменяющие общей функциональности устройства, могут быть изменены производителем без предварительного уведомления.

Актуальная версия руководства пользователя доступна на сайте https://navitel.ru в разделе Техподдержка > Инструкции > Документация.

⚠ В устройстве установлена микробатарейка, позволяющая корректно сохранять настройки, пароль Wi-Fi, время и последний файл при отключении внешнего питания. Если вы хотите использовать режим охраны на парковке и записывать видео после выключения зажигания в автомобиле, рекомендуем использовать контроллер питания NAVITEL SMART BOX MAX.

RU

Установка и подключение устройства

1. Вставьте microSD-карту в соответствующий слот видеорегистратора. Используйте высокоскоростную (U3 и выше) карту емкостью 8-256 гигабайт.
2. Установите устройство на зеркале с помощью зажимов.

⚠
- Во избежание повреждения устройства и/или карты памяти, не вставляйте и не извлекайте её во время работы устройства.
- До начала записи требуется обязательно отформатировать карту памяти в видеорегистраторе. Это необходимо, чтобы избежать ошибок чтения и записи данных. Для форматирования в Меню выберите пункт Форматировать SD-карту и подтвердите выбранное действие.

3. Включите питание. Если устройство подключено правильно, запись начнётся автоматически.
4. Настройте положение устройства. Убедитесь, что устройство и его компоненты не мешают обзору.

Меры предосторожности

- Встроенный источник питания предназначен только для корректного выключения устройства при отключении питания и сохранения последнего записанного файла; для полноценной работы устройства в любом из режимов требуется постоянное подключение питания.
- Используйте только оригинальный адаптер ЗУ. Использование другого адаптера может негативно повлиять на работу устройства. Используйте только одобренные производителем аксессуары.
- Допустимая температура внешней среды в режиме эксплуатации: от 0 до +35 °C. Температура хранения: от +5 до +45 °C. Относительная влажность: от 5% до 90% без конденсата (25 °C).
- Избегайте контакта с источниками огня во избежание взрыва или пожара.
- Не подвергайте устройство сильному механическому воздействию.
- Избегайте контакта устройства с источниками электромагнитного излучения.
- Следите за тем, чтобы объектив был чистым. Не используйте химические или моющие средства для чистки устройства; всегда выключайте устройство перед чисткой.
- Строго следуйте законам и регулирующим актам региона использования устройства. Это устройство не может использоваться в незаконных целях.
- Не разбирайте устройство самостоятельно. В случае его неисправности обратитесь в сервисный центр.

Кнопки

Кнопка	Функции
OK	В режиме **Запись видео** нажмите для начала записи (REC); нажмите еще раз, чтобы остановить запись (STBY). В режиме **Фото** нажмите, чтобы сделать снимок. В режиме **Просмотр** нажмите, чтобы выбрать файл или приостановить/продолжить просмотр. В режиме **Просмотр** нажмите и удерживайте 3 секунды, чтобы показать файлы с фронтальной/задней камеры. В **Меню** нажмите, чтобы выбрать пункт меню или файл.
Меню	В режиме **Запись видео** (STBY) нажмите, чтобы перейти в меню настроек. В режиме **Запись видео** (STBY) нажмите и удерживайте 3 секунды, чтобы переключаться между режимами **Запись видео**, **Фото** и **Воспроизведение**. Нажмите и удерживайте 3 секунды, чтобы выйти из любого выбранного меню. В режиме **Запись видео** (REC) нажмите Меню, чтобы заблокировать текущий файл (защищенный файл не может быть удален или перезаписан). В меню настроек нажмите и удерживайте 3 секунды, чтобы вернуться в предыдущий раздел.
Вкл./Выкл.	Нажмите и удерживайте 3 секунды для включения/выключения устройства. При работе устройства короткое нажатие включает/выключает экран.
Вверх/Вниз	В режиме **Меню** нажмите, чтобы выбрать предыдущий/следующий пункт меню. В режиме **Просмотр** нажмите, чтобы выбрать предыдущий/следующий файл. В режиме **Запись видео** (REC/STBY) нажмите Вниз, чтобы выключить/включить микрофон. В режиме **Запись видео** (REC/STBY) нажмите Вверх, чтобы вывести на экран изображение с задней и/или передней камеры.
Сброс	Если устройство не отвечает, нажмите для сброса.

RU

Функции устройства

Форматирование карты памяти	Форматирование карты памяти в видеорегистраторе **строго необходимо для корректной работы устройства**. Форматирование карты требуется выполнять перед началом использования карты памяти, а также при возникновении ошибок записи и чтения данных. Для форматирования в Меню выберите пункт Форматировать SD-карту и подтвердите выбранное действие.
Запись видео	При подключении к источнику питания устройство включится и начнет запись автоматически. Нажмите ОК, чтобы остановить запись. Нажмите ОК еще раз для записи нового видео. Каждое видео автоматически сохраняется.
Съемка фото	В режиме Записи видео (STBY) нажмите и удерживайте кнопку Меню 3 секунды, чтобы попасть в режим Фото, затем нажмите ОК, чтобы сделать снимок. Он будет сохранен автоматически.
Просмотр видео	В режиме Фото нажмите и удерживайте кнопку Меню 3 секунды, чтобы попасть в режим **Просмотр**. Выберите файл с помощью кнопок Вверх и Вниз, затем нажмите ОК для воспроизведения/остановки файла. Чтобы вернуться к выбору файлов, нажмите и удерживайте 3 секунды кнопку Меню. Вы можете переключаться между файлами с фронтальной/задней камеры, зажав на 3 секунды кнопку ОК.
Защита файла	В режиме Записи видео (REC) нажмите Меню, чтобы защитить текущую запись. Защищенные файлы не могут быть удалены или перезаписаны.
Циклическая запись	Эта функция позволяет сохранять видеозапись отдельными фрагментами, длительность которых можно настроить в Меню. Если на карте закончится место, незаблокированные файлы будут перезаписаны в том порядке, в котором они были созданы.
Датчик удара	Когда встроенный G-сенсор реагирует на резкое изменение скорости движения, экстренное торможение, удар и т.п., видеорегистратор автоматически начинает снимать защищенное видео. Чувствительность датчика задается в Меню.

Режимы задней камеры	При подаче на красный провод напряжения +12 вольт включается режим парковочной камеры. На дисплей видеорегистратора выводится изображение только с задней камеры, на которое накладываются парковочные линии. Рекомендации по подключению данного провода приведены на странице “Задняя камера”.
Режим парковки*	В режиме парковки пользователю доступны режимы: контроль удара и постоянная запись таймлапс. Режим парковки — контроль удара. Основан на работе датчика удара. При его срабатывании записывается аварийный файл. Режим парковки — постоянная запись таймлапс. Производится непрерывная видеозапись с заданной пользователем частотой кадров.
Штамп	Введите штамп даты, который будет добавлен к видеозаписям.

***Важно**. Режим доступен только при подключении к устройству постоянного питания через устройство, исключающее чрезмерный разряд аккумулятора — NAVITEL SMART BOX MAX.

RU

Камера заднего вида

С помощью камеры заднего вида вы можете получить изображение высокого разрешения позади вашего автомобиля для безопасной парковки или записи во время движения. Современная технология двойной записи позволяет сохранять изображение как впереди, так и позади автомобиля для регистрации любой непредвиденной ситуации.

Доступны два варианта использования камеры заднего вида.

Вариант 1. Камера видеорегистратора для обзора позади автомобиля. Установите камеру на заднем стекле с помощью стикера, проложите провод по салону, подключите провод в разъем камеры заднего вида.

Вариант 2. Камера видеорегистратора и заднего вида при парковке. Установите камеру на заднем стекле внутри автомобиля. В этом случае требуется подать напряжение +12 В при включении заднего хода. Это позволит устройству автоматически переключить изображение с фронтальной на заднюю камеру в режиме парковки.

Примечание. Настоятельно рекомендуется работы по установке камеры и подключению напряжения +12 В проводить квалифицированным персоналом, имеющим необходимые навыки. Для прокладки кабеля могут потребоваться специальные инструменты или приспособления. Убедитесь в безопасности этих работ.

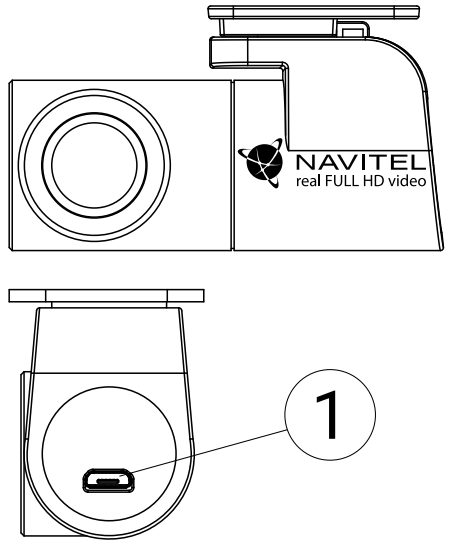

1. Разъем для видеокабеля

RU

Правила хранения, перевозки, реализации и утилизации

- Хранение и транспортировка устройства должны производиться в сухом помещении. Устройство требует бережного обращения, оберегайте его от воздействия пыли, грязи, ударов, влаги, огня и т.д.
- Реализация устройства должна производиться в соответствии с действующим законодательством РФ.
- После окончания срока службы устройство подлежит сдаче на утилизацию в соответствующий пункт приема электрического и электронного оборудования для последующей переработки и утилизации в соответствии с федеральным или местным законодательством.

Информация о мерах, которые следует принять при обнаружении неисправности оборудования

В случае обнаружения неисправности устройства обратитесь в авторизованный сервисный центр: 125190, Москва, Ленинградский проспект, д. 80, корп. 16, e-mail: service@navitel.ru
Полный список сервисных центров доступен на сайте www.navitel.ru.
Тип устройства: Видеорегистратор.
Модель товара: NAVITEL DMR305 NV.
Изготовитель: NAVITEL s.r.o. [НАВИТЕЛ с.р.о.].
Адрес изготовителя: U Habrovky 247/11, 140 00, Praha 4, Czech Republic [У Хабровки, 247/11, 140 00 Прага 4, Чешская Республика].
Тел.: +420 225 852 852/+420 225 852 853.
Сделано в Китае компанией NAVITEL s.r.o. [НАВИТЕЛ с.р.о.] на заводе Shenzhen Roverstar Technology Co., Ltd [Шенжень Роверстар Технолоджи Ко., Лтд].
Импортер в РФ: ООО «Торговый Дом ЦНТ», 125190, г. Москва, Ленинградский проспект, д. 80, корп. 16, тел.: +7 495 232 31 37.
Регистрационный номер декларации о соответствии: № ЕАЭС N RU Д-CZ.PA09.B.57823/23 от 10.11.2023 действует до 09.11.2028.
Дата производства: указана в серийном номере на корпусе устройства в формате S/N DMR305NVГГГГММ00000.
год месяц

KZ

Кіріспе

Құрметті сатып алушы!!
Navitel ® өнімін сатып алғаныңыз үшін рахмет.
Navitel DMR305 NV — бұл жоғары сапалы бейне және фотосурет, сонымен қатар көптеген қосымша мүмкіндіктері бар DVR осы пайдаланушы нұсқаулығында сипатталған функциялар. Құрылғыны қолданар алдында нұсқаулықты мұқият оқып шығыңыз және оны сақтаңыз болашақта пайдалану үшін.

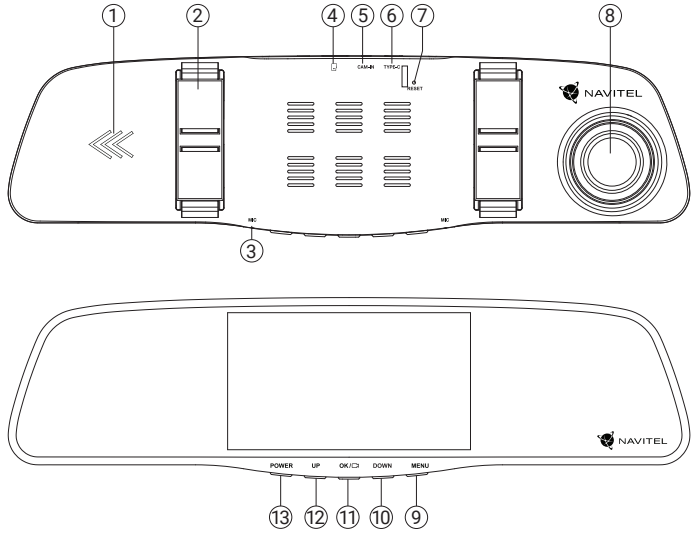

Сыртқы түрі

1. Динамик
2. Қысқыштар
3. Микрофон
4. MicroSD ұясы
5. Артқы коннектор камералар
6. Type-C қосқышы
7. Қалпына келтіру
8. Камера
9. Мәзір
10. Төмен
11. ОК
12. Жоғары
13. Қосулы/өшіру

Жинақтау

1. Видеорегистратор NAVITEL DMR305 NV
2. Автокөлік Зарядтау 12/24 в құрылғы
3. Кабель Type-C — USB
4. Артқы көрініс камерасы
5. Бейне кабелі камера қосылымдары артқы көрініс
6. Микрофибра мата
7. Пайдаланушы нұсқаулығы
8. Кепілдік талоны
9. Сыйлық ваучері

KZ

Спецификация

Негізгі камера	Камера сенсоры	GC2053 (night vision)
	Бейне ажыратымдылығы	1920×1080
	Объектив	4 шыны линзалар
Камера артқы көрініс	Камера сенсоры	GC2053 (night vision)
	Бейне ажыратымдылығы	1920x1080
Көру бұрышы		160°
Процессор		MSTAR MSC8339

Дисплей	5”, IPS, 960x480
Бейне форматы	TS
Кескін пішімі	JPG
MicroSD картасының көлемі	256 Гб дейін
USB	Type-C
Микрофон/Динамик	Қолдау көрсетіледі
Тілдер	Ағылшын, венгр, испан, итальян, неміс, поляк, румын, орыс, словак, украин, француз, чех

Ескерту. Құрылғының жалпы функционалдығын өзгертпейтін жабдықты, сыртқы түрін, техникалық сипаттамаларын өндіруші алдын-ала ескертусіз өзгерте алады.

Пайдаланушы нұсқаулығының жаңартылған нұсқасы сайтта қол жетімді https://navitel.com техникалық қолдау > нұсқаулар > құжаттама бөлімінде.

⚠ Құрылғыда сыртқы қуат өшірілген кезде параметрлерді, Wi-Fi құпия сөзін, уақытты және соңғы файлды дұрыс сақтауға мүмкіндік беретін микро батарея бар. Егер сіз автотұрақта қауіпсіздік режимін қолданғыңыз келсе және көлікте тұтану өшірілгеннен кейін бейне жазғыңыз келсе, Navitel Smart Box MAX қуат контроллерін пайдалануды ұсынамыз.

KZ

Құрылғыны орнату және қосу

1. MicroSD картасын тиісті DVR ұясына салыңыз. 8-256 гигабайт жоғары жылдамдықты (U3 және одан жоғары) картаны пайдаланыңыз.
2. Құрылғыны Айнаға қысқыштармен орнатыңыз.

⚠
- Құрылғыға және/немесе жад картасына зақым келтірмеу үшін құрылғы жұмыс істеп тұрған кезде оны салмаңыз немесе шығармаңыз.
- Жазуды бастамас бұрын жад картасын DVR-де пішімдеу қажет. Бұл деректерді оқу және жазу қателерін болдырмау үшін қажет. Пішімдеу үшін мәзірден элементті таңдаңыз SD картасын пішімдеу және таңдалған әрекетті растаңыз..

3. Қуатты қосыңыз. Егер құрылғы дұрыс жалғанған болса, жазу автоматты түрде басталады.
4. Құрылғының орнын реттеңіз. Құрылғы мен оның компоненттері көрініске кедергі келтірмейтініне көз жеткізіңіз.

Сақтық шаралары

- Кірістірілген қуат көзі қуат өшірілген кезде құрылғыны дұрыс өшіруге және соңғы жазылған файлды сақтауға арналған; құрылғының кез келген режимде толық жұмыс істеуі үшін тұрақты қуат қосылымы қажет.
- Тек бастапқы жад адаптерін пайдаланыңыз. Басқа адаптерді пайдалану құрылғының жұмысына теріс әсер етуі мүмкін. Тек өндіруші мақұлдаған керек-жарақтарды пайдаланыңыз.
- Пайдалану режиміндегі сыртқы ортаның рұқсат етілген температурасы: 0-ден +35 °C-қа дейін.сақтау температурасы: +5-тен +45 °C-қа дейін. салыстырмалы ылғалдылық: конденсатсыз 5% дан 90% ға дейін (25 °C).
- Жарылыс немесе өрт болмас үшін өрт көздерімен байланыста болудан аулақ болыңыз.
- Құрылғыны қатты механикалық кернеуге ұшыратпаңыз.
- Құрылғының электромагниттік сәулелену көздерімен байланысын болдырмаңыз.
- Линзаның таза екеніне көз жеткізіңіз. Құрылғыны тазалау үшін химиялық немесе жуғыш заттарды қолданбаңыз; тазалау алдында әрқашан құрылғыны өшіріңіз.
- Құрылғыны пайдалану аймағының заңдары мен ережелерін қатаң сақтаңыз. Бұл құрылғыны заңсыз пайдалану мүмкін емес.
- Құрылғыны өзіңіз бөлшектемеңіз. Егер ол ақаулы болса, қызмет көрсету орталығына хабарласыңыз.

KZ

Түймелер

Түйме	Функциялар
ОК	**Бейне жазу** режимінде жазуды бастау үшін түртіңіз (REC); жазуды тоқтату үшін қайтадан түртіңіз (STBY). **Фотосурет** режимінде суретке түсіру үшін басыңыз. **Көру** режимінде файлды таңдау немесе шолуды кідірту/жалғастыру үшін басыңыз. **Көру** режимінде файлдарды алдыңғы/артқы камерадан көрсету үшін 3 секунд басып тұрыңыз. **Мәзірден** мәзір элементін немесе файлды таңдау үшін басыңыз.
Мәзір	Режимде **Бейне жазу** (STBY) Параметрлер мәзіріне өту үшін басыңыз. **Бейне жазу** режимінде (STBY) режимдер арасында ауысу үшін 3 секунд басып тұрыңыз **Бейне жазу, Фотосурет** және **Ойнату**. Кез келген таңдалған мәзірден шығу үшін 3 секунд басып тұрыңыз. Режимде **Бейне жазу** (REC) ағымдағы файлды құлыптау үшін мәзірді нұқыңыз (қорғалған файлды жою немесе қайта жазу мүмкін емес). Параметрлер мәзірінде алдыңғы Бөлімге оралу үшін 3 секунд басып тұрыңыз.
Вкл./Выкл.	Құрылғыны қосу/өшіру үшін 3 секунд басып тұрыңыз. Құрылғы жұмыс істеп тұрған кезде қысқа басу экранды қосады/өшіреді.
Жоғары/Төмен	**Мәзір** режимінде алдыңғы/келесі мәзір элементін таңдау үшін басыңыз. **Ойнату** режимінде алдыңғы/Келесі файлды таңдау үшін басыңыз. Режимде **Бейне жазу** (REC/STBY) микрофонды өшіру/қосу үшін төмен басыңыз. Режимде **Бейне жазу** (REC/STBY) артқы және/немесе алдыңғы камерадан суретті көрсету үшін жоғары басыңыз.
Сброс	Егер құрылғы жауап бермесе, қалпына келтіру үшін басыңыз.

KZ

Құрылғы функциялары

Жад картасын пішімдеу	DVR-де жад картасын пішімдеу **құрылғының дұрыс жұмыс істеуі үшін өте қажет**. Жад картасын пайдалануды бастамас бұрын, сондай-ақ деректерді жазу немесе оқу кезінде қателер орын алса, картаны пішімдеу қажет. Пішімдеу үшін Мәзірден SD картасын пішімдеу пәрменін таңдап, таңдалған әрекетті растаңыз.
Бейне жазу	Қуат көзіне қосылған кезде құрылғы қосылып, автоматты түрде жазуды бастайды. Жазуды тоқтату үшін OK түймесін басыңыз. Жаңа бейне жазу үшін OK түймесін қайта басыңыз. Әрбір бейне автоматты түрде сақталады.
Фотоға түсіру	Бейне жазу (STBY) режимінде Фото режиміне өту үшін Мәзір түймесін 3 секунд басып тұрыңыз, содан кейін суретке түсіру үшін OK түймесін басыңыз. Ол автоматты түрде сақталады.
Бейне көру	Фото режимінде Көру режиміне өту үшін Мәзір түймесін 3 секунд басып тұрыңыз. Жоғары және төмен түймелерін пайдаланып файлды таңдаңыз, содан кейін файлды ойнату/тоқтату үшін OK түймесін басыңыз. Файлды таңдауға оралу үшін Мәзір түймесін 3 секунд басып тұрыңыз. OK түймесін 3 секунд басып тұру арқылы алдыңғы/артқы камерадан файлдар арасында ауысуға болады.
Файлды қорғау	Бейне жазу (REC) режимінде ағымдағы жазбаны қорғау үшін Мәзір түймесін басыңыз. Қорғалған файлдарды жою немесе қайта жазу мүмкін емес.
Циклдік жазу	Бұл функция бейне жазбаларды бөлек фрагменттерде сақтауға мүмкіндік береді, олардың ұзақтығын Мәзірде реттеуге болады. Егер картада бос орын бітсе, құлыптан босатылған файлдар жасалған ретпен қайта жазылады.
Соққы сенсоры	Кірістірілген G-сенсоры қозғалыс жылдамдығының кенет өзгеруіне, апаттық тежеуге, соққыға және т.б. әрекет еткенде, DVR автоматты түрде қорғалған бейнені жазуды бастайды. Сенсордың сезімталдығы Мәзірде орнатылған.

Артқы камера режимдері	Қызыл сымға +12 вольт қосылғанда, тұрақ камерасы режимі қосылады. DVR дисплейі тек артқы камерадағы кескінді көрсетеді, оның үстіне тұрақ сызықтары орналастырылған. Бұл сымды қосу бойынша ұсыныстар «Артқы камера» бетінде берілген.
Тұрақ режимі*	Тұрақ режимінде пайдаланушы келесі режимдерге қол жеткізе алады: соққыны бақылау және үздіксіз уақытты жазу. Тұрақ режимі — соққыны басқару. Соққы сенсорының жұмысына негізделген. Ол іске қосылған кезде төтенше жағдай файлы жазылады. Тұрақ режимі — үзіліссіз уақытты жазу. Үздіксіз бейне жазу пайдаланушы белгілеген кадр жиілігінде орындалады.
Мөр	Бейнелеріңізге қосылатын күн белгісін енгізіңіз.

***Важно**. Режим доступен только при подключении к устройству постоянного питания через устройство, исключающее чрезмерный разряд аккумулятора — NAVITEL SMART BOX MAX.

KZ

Артқы көрініс камерасы

Артқы көрініс камерасының көмегімен көлік жүргізу кезінде қауіпсіз тұрақ немесе жазу үшін көлігіңіздің артында жоғары ажыратымдылықтағы суретті алуға болады. Заманауи қосарланған жазу технологиясы кез келген күтпеген жағдайды тіркеу үшін кескінді көліктің алдында да, артында да сақтауға мүмкіндік береді.

Артқы камераны пайдаланудың екі нұсқасы бар.

Опция 1. Көліктің артына қарауға арналған DVR камерасы. Камераны артқы терезеге стикермен орнатыңыз, кабина арқылы сымды өткізіңіз, сымды артқы камера ұясына қосыңыз.

Опция 2. Автотұрақ кезінде DVR және артқы көрініс камерасы. Камераны көліктің артқы терезесіне орнатыңыз. Бұл жағдайда кері соққы қосылған кезде +12 в кернеуді беру қажет. Бұл құрылғыға автотұрақ режимінде суретті алдыңғы камерадан артқы камераға автоматты түрде ауыстыруға мүмкіндік береді.

Ескерту. Камераны орнату және +12 в кернеуді қосу жұмыстарын қажетті дағдылары бар білікті персонал жүргізу ұсынылады. Кабельді бағыттау үшін арнайы құралдар немесе құрылғылар қажет болуы мүмкін. Бұл жұмыстардың қауіпсіздігіне көз жеткізіңіз.

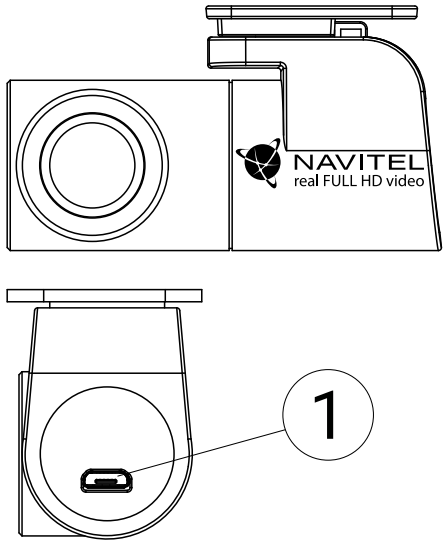

1. Бейне кабель қосқышы

KZ

Сақтау, тасымалдау, өткізу және кәдеге жарату қағидалары

- Құрылғыны сақтау және тасымалдау құрғақ бөлмеде жүргізілуі керек. Құрылғы мұқият өңдеуді қажет етеді, оны шаң, кір, соққы, ылғал, от және т. б. әсерінен қорғайды.
- Құрылғыны сату Қазақстан Республикасының қолданыстағы заңнамасына сәйкес жүргізілуі тиіс.
- Қызмет ету мерзімі аяқталғаннан кейін құрылғы федералды немесе жергілікті заңнамаға сәйкес кейіннен қайта өңдеу және кәдеге жарату үшін электр және электронды жабдықты тиісті қабылдау пунктіне кәдеге жаратуға тапсырылады.

Аппараттық ақаулар анықталған кезде жасалатын ісшаралар туралы ақпарат

Құрылғы ақаулы болған жағдайда, уәкілетті қызмет көрсету орталығына хабарласыңыз:
50014, Рысқұлов даңғылы 69, Алматы, e-mail: info@dersar.kz
Қызмет көрсету орталықтарының толық тізімі www.navitel.ru сайтында орналасқан.
Тауардың мақсаты: Бейнемагнитофон автомобиль қозғалғанда немесе тұрақта тұрған кездегі жағдайды видео және аудио жазуға арналған. Қытайда жасалған NAVITEL s.r.o. [НАВИТЕЛ с.р.о] U Habrovky 247/11, 140 00, Praha 4, Czech Republic [У Хабровки, 247/11, 140 00 Прага 4, Чех Республикасы] зауытта Dongguan Digi-in Digital Technology Co., Ltd. [Дунгуань Диджи-ин Диджитал Тэкнолоджи Ко., Лтд]. Jiatian Industrial Park, Wulian Village, Fenggang Town, Dongguan City, Guangdong, China [Цзятянь өнеркәсіптік паркі, Улянь ауылы, Фэнган, Дунгуань қаласы, Гуандун пров., Қытай].
Импортер / юр.лицо, принимающее претензии в Казахстане:
ТОО «ДНС КАЗАХСТАН», г. Нур-Султан, р-н Сарыарка, пр-т Сарыарқа, зд. 12, Казахстан.
Импорттаушы / Қазақстанда шағымдар қабылдайтын заңды тұлға:
«DNS QAZAQSTAN (ДНС КАЗАХСТАН)» ЖШС, Нұр-Сұлтан қаласы, Сарыарқа ауданы, Даңғылы Сарыарқа, ғимарат 12, Қазақстан.
Өндірушінің уәкілетті тұлғасы: “ТОРГОВЫЙ ДОМ ЦНТ” ЖШҚ, 125190, Ресей, Мәскеу қаласы, Ленинградский даңғылы, 80-үй, 16 корпус.
Сәйкестік туралы декларацияның тіркеу нөмірі: № ЕАЭО N RU Д-CZ.PA09.B. 57823/23 10.11.2023 бастап 09.11.2028 дейін әрекет етеді.
Тауар Кеден одағының келесі техникалық регламентінің талаптарына сәйкес келеді КО ТР 020/2011 «Техникалық құралдардың электрмагниттік үйлесімдігі».
Өндіріс күні: құрылғы корпусындағы сериялық нөмірде S/N DMR305NVYYYYMM000000 форматында көрсетілген.

жыл ай

