NAVITEL

User Manual



NAVITEL MR750 SMART

Advanced smart mirror

CZ
DE
EE
EN
HU
LT
LV
PL
RO
RU
SK
UA

CZ

Úvod

Vážený zákazníku!
Děkujeme Vám za nákup produktu NAVITEL®.
NAVITEL MR750 SMART je multifunkční digitální video rekordér (DVR) s vysokým rozlišením, s mnoha funkcemi a vlastnostmi, které jsou popsány v této uživatelské příručce. Před použitím zařízení si prosím pečlivě přečtěte tuto příručku a uchovejte ji pro pozdější použití.

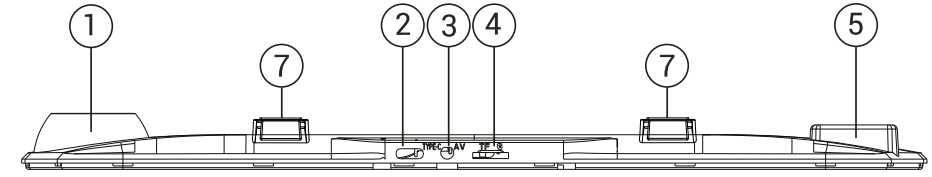



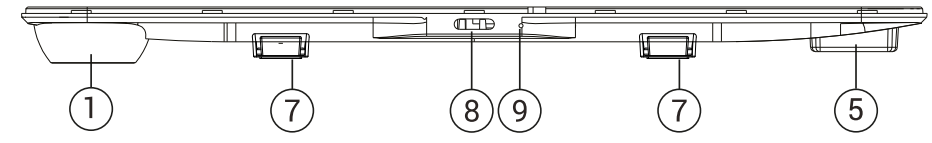

Vnější vzhled

1. Kamera
2. USB-C port
3. Port pro zadní kameru (CAM-IN)
4. Slot microSD
5. GPS-anténa
6. Displej
7. Upevnění
8. Tlačítko Zapnutí/vypnutí
9. Mikrofon

Obsah balení

- Záznamová kamera NAVITEL MR750 SMART
- Adaptér do auta 12/24 V
- Zadní kamera
- Kabel USB-C - USB-A
- Video kabel
- Hadřík z mikrovlákna
- Uživatelská příručka
- Záruční list
- Dárkový poukaz
- Elektrostatická fólie
- Elastický držák - 4 ks.

CZ

Specifikace

Hlavní kamera	Kamera	SONY IMX335
	Rozlišení videa	2560 x 1440 (2K)
	Úhel záběru	150°
	Typ objektivu	6-vrstvá čočka
Zadní kamera	Kamera	FH8536H
	Rozlišení videa	1920×1080 (Full HD)
Čip		NTK96580-2K
Displej		11.9", kapacitní dotykový displej
Formát záznamu videa		MP4
Kapacita microSD karty		Max. 256 GB
Nabíjecí port		USB-C
CAM-IN		micro-jack (2.5 mm)
Baterie		750 mAh
Zdroj napájení		5 V, 3 A
Wi-Fi		ano
GPS-informace		kamery / varování / rychlost

Asistenti řidiče ADAS+BSD	kontrola vzdálenosti / kontrola značení křižovatky / kontrola startu pohybu / kontrola nebezpečí nárazu zezadu / kontrola mrtvého úhlu
Jazyk	angličtina, čeština, francouzština, italština, maďarština, němčina, polština, ruština, slovenština, španělština

Poznámka: výrobce může bez předchozího upozornění změnit obsah balení, vzhled a specifikace, které nemění celkovou funkčnost zařízení.

NAVITEL s.r.o. tímto prohlašuje, že zařízení NAVITEL MR750 SMART je kompatibilní se směrnicí RED 2014/53/EU.

Úplné znění Prohlášení o shodě je k dispozici na následující internetové adrese: https://www.navitel.com/declaration_of_conformity

CZ

Instalace

1. Vložte microSD kartu do zařízení. Použijte vysokorychlostní SD kartu (třída U3 či výše); kapacita by měla být v rozmezí až 256 GB.

   - Nemanipulujte s SD kartou během používání kamery.
   - Abyste předešli chybám v datových úlohách, prosím naformátujte kartu microSD uvnitř kamery. Pro formátování SD karty vyberte v Menu možnost Formátovat SD kartu a potvrďte.

2. Nainstalujte DVR na zrcátko v autě pomocí svorek. Nepoužívejte nadměrnou sílu k odstranění stávajícího zpětného zrcátka.
3. Připojte autonabíječku do zásuvky zapalovače.
4. Připojte USB-C konec autonabíječky k zařízení.
5. Zapněte napájení, zařízení se spustí a začne nahrávat.
6. Nastavte pozici kamery.

Opatření

- Vestavěná baterie je určena pouze pro nouzové záznamy v režimu parkování a pro správné vypnutí zařízení po odpojení napájení; pro plný provoz v jakémkoliv režimu je nutné konstantní připojení k napájení.
- Používejte originální adaptér určený tomuto zařízení. Použití jiného adaptéru může mít negativní vliv na baterii zařízení. Používejte pouze příslušenství schválené výrobcem.
- Přípustná teplota okolního prostředí v provozním režimu: 0 až +35 °C. Skladovací teplota: +5 až +45 °C. Relativní vlhkost: 5% až 90% bez kondenzace (25 °C).
- Udržujte zařízení mimo dosah ohně, zabráníte tak výbuchu či požáru.
- Nevystavujte přístroj fyzickým nárazům.
- Zabraňte kontaktu zařízení se zdroji elektromagnetického záření.
- Udržujte objektiv v čistotě. Nepoužívejte k čištění zařízení chemikálie ani čistící prostředky; vždy před čištěním zařízení vypněte.
- Důsledně dodržujte vnitrostátní právní předpisy. Zařízení nesmí být použito pro nezákonné účely.
- Nerozebírejte ani sami neopravujte zařízení. V případě poruchy zařízení se obraťte na servisní středisko.

STARVIS a STARVIS jsou ochranné známky společnosti Sony Corporation.

CZ

Tlačítka

Tlačítko	Funkce
Zapnutí/vypnutí	Krátce stiskněte tlačítko Zapnout/Vypnout a podržte k zapnutí zařízení. Stiskněte a po dobu 2 sekund podržte k vypnutí zařízení. Když je zařízení zapnuté, krátkým stisknutím zapnete / vypnete obrazovku.
Mikrofon	Stisknutím zapnete / vypnete mikrofon.
Záznam	Stisknutím spustíte nahrávání. Dalším stisknutím nahrávání zastavíte.
Zachyťte	Stisknutím pořídíte snímek.
Ochrana souborů	V režimu Video stiskněte k uzamčení aktuálního souboru. Zamknuté soubory nemohou být smazány ani přepsány.
Menu	Stisknutím vstoupíte do režimu nabídky.
Displej	Stisknutím přepnete mezi hlavním a zadním zobrazením kamery.
Reset	Pokud zařízení nereaguje, stiskněte tlačítko reset pro resetování zařízení.

Poznámka: vestavěná baterie je určena pouze pro nouzové záznamy v režimu parkování a pro správné vypnutí zařízení po odpojení napájení. Pro plný provoz v jakémkoliv režimu je nutné konstantní připojení k napájení.

Pro usnadnění práce s videosoubory a vloženými daty použijte **Navitel DVR Player**.
Ke stažení je k dispozici zde: https://www.navitel.com/downloads/navitel-dvr-player

CZ

Funkce zařízení

Formátování SD karty	Formátování karty microSD v autokameře je **nezbytné pro správnou funkci zařízení**. Před použitím karty microSD nebo v případě chyby dat zformátujte kartu microSD. Pro formátování vyberte v Menu možnost "Formátovat SD kartu" a potvrďte ji.
Záznam	Po připojení zařízení k externímu zdroji napájení, zařízení automaticky zahájí nahrávání. Stisknutím tlačítka Záznam nahrávání zastavíte. Opětovným stisknutím tlačítka Záznam můžete nahrát další videozáznam. Každý záznam se automaticky uloží.
Snímek	Stiskněte tlačítko Snímek pro pořízení snímku, který se automaticky uloží.
Video	Stiskněte Menu –> Přehrávání –> Soubor videa. Vyberte soubor. V režimu Video stiskněte ⏸/ ▶ pro pauzu / konec pauzy; stiskněte ⏮ / ⏭ pro výběr následujícího / předchozího souboru. Stisknutím <– Zpět se vrátíte do galerie.
Fotky	Stiskněte Menu –> Přehrávání –> Soubor snímku. Vyberte soubor. V režimu Fotky stiskněte ⏮ / ⏭ pro výběr vásledujícího / předchozího souboru. Stisknutím <– Zpět se vrátíte do galerie.
Ochrana souboru	V režimu Záznam (REC) stiskněte tlačítko Ochrana souboru k zamknutí souboru. V režimu Přehrávání stiskněte Uzamknout a vyberte Uzamknout / Odemknout vše. V režimu Video / Fotky vyberte soubor, který chcete uzamknout, vyberte Uzamknout / Odemknout aktuální. Zamknuté soubory nemohou být smazány ani přepsány.
Záznam do smyčky	Tato funkce umožňuje uložit video jako sadu souborů v takové délce, jakou jste si určili v Menu z výběru možností. Pokud je na paměťové kartě nedostatek místa, nechráněné soubory budou přepsány v pořadí, v jakém byly vytvořeny.
Čas vypnutí videa	Po vypojení z napájení se zařízení automaticky vypne. Časový interval lze nastavit v menu spořiče obrazovky.
Audio záznam	Nahrávání videa se zvukem nebo beze zvuku.
Vypnutí	Vyberte po jaké době nečinnosti se zařízení automaticky vypne.

CZ

Vodoznak	Tato funkce přidá vodoznak data nebo loga zařízení do záznamu.
Spořič obrazovky	Zařízení automaticky vypne displej kvůli snížení spotřeby energie; časový interval lze nastavit v menu spořiče obrazovky.
Úroveň ochrany	Při nárazu či otřesu vozidla zařízení automaticky uzamkne a uloží aktuální video.
GPS lokace	Zařízení podporuje vestavěný chipset a anténu GPS. Je tedy možné zobrazit zeměpisnou délku, zeměpisnou šířku a další informace o aktuální poloze. Pro kontrolu dat GPS stiskněte tlačítko Stav GPS. Pro přidání souřadnic GPS k souborům, zapněte funkci vodoznak GPS.
Parkovací režim*	V režimu parkování má uživatel přístup k následujícím režimům: kontrola nárazu a nepřetržitý časosběrný záznam. Parkovací režim - ovládání otřesů je založeno na činnosti G-senzoru. Při jeho spuštění se zapíše nouzový soubor. Parkovací režim – nepřetržitý časosběrný záznam. Zaznamenává video nepřetržitě s uživatelem definovanou snímkovou frekvencí.
Vyberte režim zobrazení.	Stisknutím pravé horní části obrazovky přepnete režimy zobrazení fotoaparátu: pouze přední; jen zpět; zepředu zepředu (obraz v obraze).
USB-připojení	Při připojení zařízení k počítači pomocí kabelu USB se zobrazí dvě možnosti připojení: 1) Mass Storage: přehrávání, kopírování a mazání souborů. 2) Record: standardní režim.
Pokročilé asistenční systémy pro řidiče (ADAS+BSD)	Systém monitoruje nebezpečné přiblížení k objektu, řídí opuštění jízdního pruhu, upozorňuje na začátek pohybu objektu vpředu a detekuje výskyt chodců před vozem. Po připojení zadní kamery se aktivují také funkce BSD (Blind Spot Detection). Tyto funkce jsou zodpovědné za upozornění řidiče na riziko kolize zezadu a přítomnost dalších vozidel v «mrtvých úhlech» vozidla.

Důležité: *režim je dostupný pouze v případě, že je kamera připojena ke stálému napájení prostřednictvím zařízení, které zabraňuje nadměrnému vybíjení baterie – NAVITEL SMART BOX MAX.

CZ

Instalace Navitel DVR Center app

1. Stáhněte a nainstalujte Navitel DVR Center do svého mobilního telefonu nebo tabletu, postupujte podle pokynů svého mobilního zařízení. Aplikaci si můžete stáhnout naskenováním QR kódu v Menu DVR (App QR Code) pomocí svého mobilního telefonu.
2. Zapněte Wi-Fi v nabídce DVR (Wi-Fi) a v nastavení vašeho mobilního zařízení.
3. Spusťte aplikaci. Vyberte svůj DVR v seznamu. Informace DVR jsou v nabídce DVR (Wi-Fi Navitel).
4. Připojte své mobilní zařízení k DVR prostřednictvím Wi-Fi. V případě potřeby použijte heslo. Můžete jej změnit v nabídce DVR's Menu (heslo Wi-Fi).
5. Pomocí Navitel DVR Center můžete:
   - aktualizace firmwaru DVR;
   - ovládání funkcí DVR v nabídce Nastavení: konfigurace parkovacího režimu, senzoru nárazu, režimu videa a formátování SD karty;
   - ukládat, prohlížet, mazat a odesílat videa a fotografie a sledovat video DVR v reálném čase na obrazovce mobilního zařízení.

Google Play

App Store

AppGallery

CZ

Digitální měřič rychlosti a Informace o kameře

Digitální rychloměr se používá k zobrazení vypočtené aktuální rychlosti na základě signálu GPS a času. V tomto režimu se neustále zobrazuje aktuální rychlost [2] a čas [3].

Informace o kamerách slouží k varování před kamerami. Když zapnete tuto funkci, na obrazovce se zobrazí aktuální rychlost a čas na černém pozadí. Pokud se blížíte k dopravní kameře, na displeji se zobrazí:

- aktuální rychlost [2],
- ikona kamery [4],
- vzdálenost ke kameře [5],
- Průběh pohybu v oblasti kde se kamera nachází [6].

Všechny informace jsou na černém pozadí.
V režimu Záznam (REC) se zobrazí indikátor nahrávání (●**REC**) [1].
Pokud vozidlo stojí, na displeji je 0.
Pokud není k dispozici signál GPS, zobrazí se – – –.

Poznámka. Slabý signál GPS může být zapříčiněn špatným počasím a dalšími okolními vlivy. Řiďte se především údaji na tachometru Vašeho vozidla.

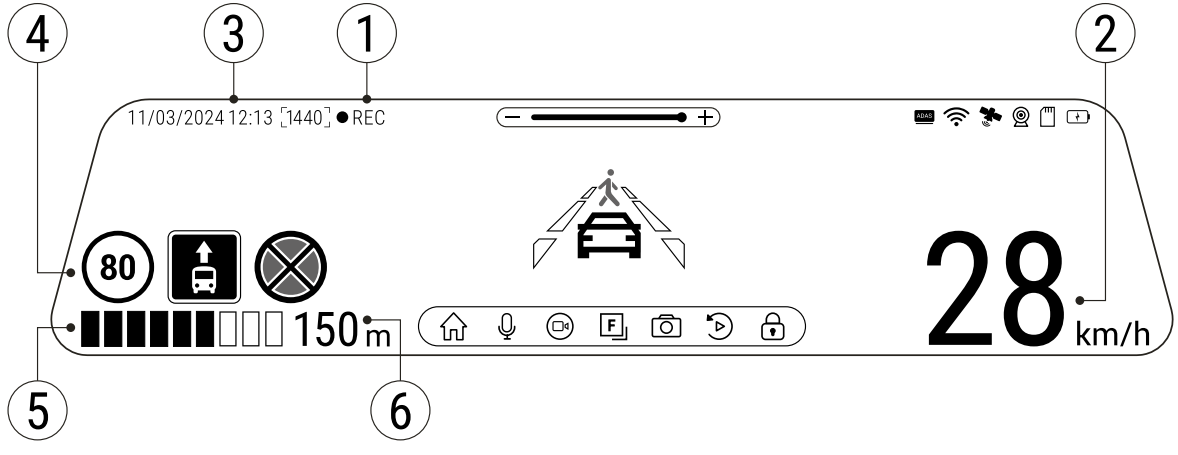

CZ

Pokročilé asistenční systémy pro řidiče (ADAS+BSD)

Když je aktivován pokročilý asistenční systém řidiče, jsou k dispozici následující funkce:



1. sledování nebezpečné blízkosti objektu





2. kontrola opuštění jízdního pruhu



3. upozornění na začátek pohybu předmětu vpředu



4. zpráva o chodcích objevujících se před autem



5. nebezpečí nárazu zezadu

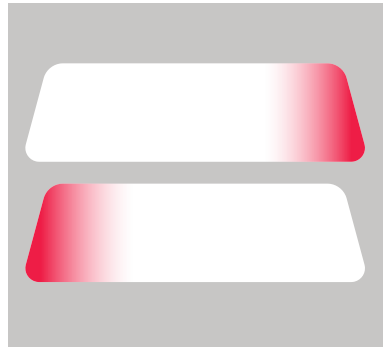

6. kontrola mrtvého úhlu

CZ

Zadní kamera

Díky zadní kameře získáte přehled o situaci za Vaším vozidlem při jízdě i parkování. Moderní technologie dvojitého záznamu umožňuje nahrávat záznamy před vozidlem i za vozidlem a zachytit tak všechny nepředvídatelné situace. Zadní kamera je také nutná pro asistenta detekce mrtvého úhlu (BSD), který sleduje mrtvý úhel a riziko kolize vzadu.

Instalace zadní kamery

Existují dvě možnosti použití zadní kamery.

1. možnost: Záznamová kamera do auta pro sledování situace za vozidlem. Nainstalujte kameru na zadní sklo pomocí nálepky, protáhněte kabel podél střechy, připojte kabel k zadní kameře.

2. možnost: Kombinace záznamové kamery do auta a zadní parkovací kamery. Při zapojení červeného kabelu + 12V do napájení světla zpátečky je aktivován režim zadní kamery. Záznamová kamera zobrazí pouze pohled zadní kamery s naváděcími liniemi pro parkování.

Poznámka: Doporučujeme, aby práce s instalací a připojením kamery prováděla kvalifikovaná osoba s potřebnými znalostmi. Instalace kabelu může vyžadovat speciální nástroje nebo zařízení. Ujistěte se, že jsou tyto práce bezpečné.

Kamera není vodotěsná.

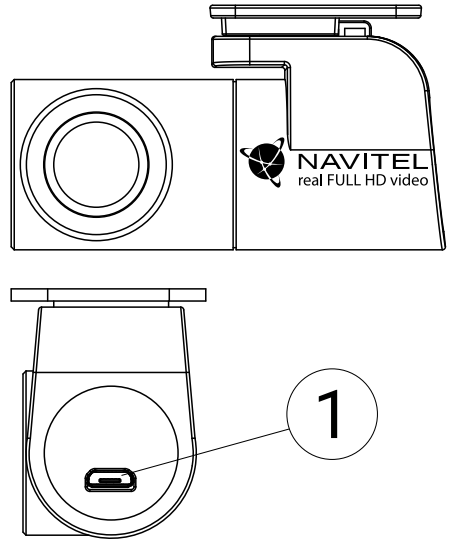

1. Port pro video kabel

DE

Einführung

Sehr geehrter Kunde!
Vielen Dank, dass Sie sich für dieses NAVITEL®-Produkt entschieden haben.
NAVITEL MR750 SMART ist ein multifunktionaler DVR mit hocher Qualität von Foto-und Videoaufnahme und vielen Funktionen und Eigenschaften, die in dieser Bedienungsanleitung beschrieben werden. Bitte lesen Sie die Bedienungsanleitung sorgfältig durch, bevor Sie das Gerät verwenden, und bewahren Sie diese zum späteren Nachschlagen auf.

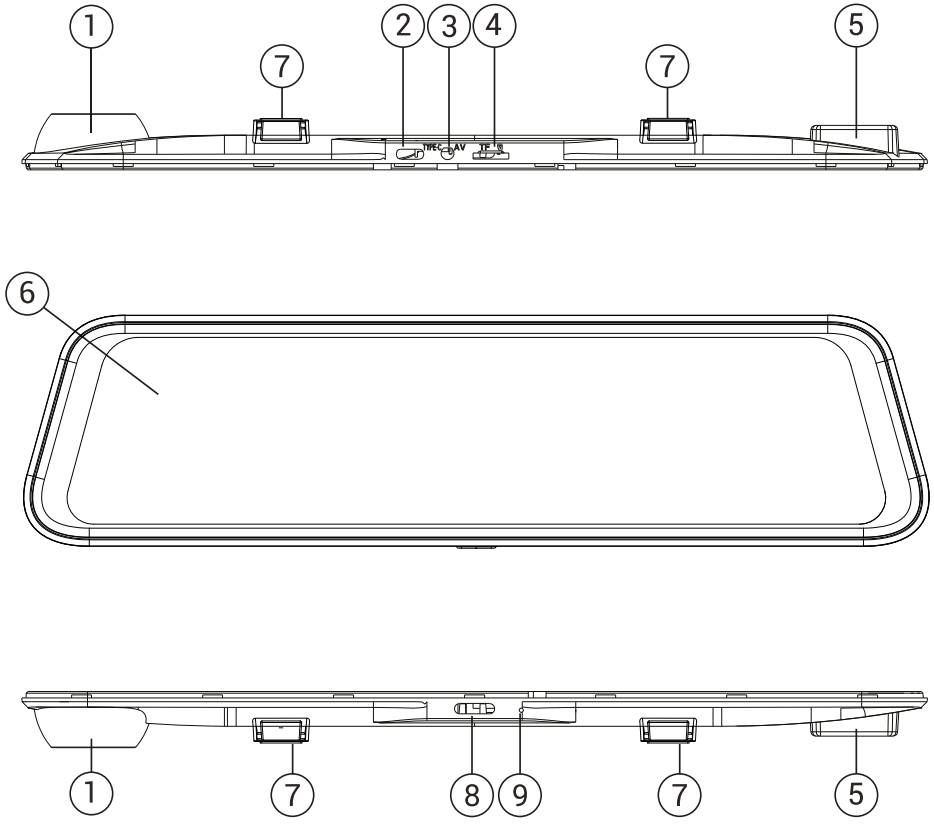

Außensicht

1. Objektiv
2. USB-C Anschluss
3. Rückfahrkamera-Anschluss (CAM-IN)
4. MicroSD Slot
5. GPS-Antenne
6. Bildschirm
7. Halteclip
8. Ein/Aus Taste
9. Mikrofon

VerpackungsInhalt

- DVR NAVITEL MR750 SMART
- Kfz-Ladegerät 12/24 V
- Hintere Kamera
- USB-C - USB-A-Kabel
- Videokabel
- Mikrofaserstoff
- Benutzerhandbuch
- Garantiekarte
- Geschenkgutschein
- Elektrostatischer Film
- Elastischer Halter - 4 Stk.

DE

Spezifikationen

Hauptkamera	Kamerasensor	SONY IMX335
	Videoauflösung	2560 x 1440 (2K)
	Blickwinkel	150°
	Objektiv	6 Schichten
Rückfahrkamera	Kamerasensor	FH8536H
	Videoauflösung	1920×1080 (Full HD)
Prozessor		NTK96580-2K
Bildschirm		11.9", kapazitiven Touchscreen
Aufnahmeformat		MP4
MicroSD Kartenkapazität		Max. 256 GB
Ladeport		USB-C
CAM-IN		micro-jack (2.5 mm)
Batterie		750 mAh
Speisung		5 V, 3 A
Wi-Fi		Ja
GPS-Alarm		Kameras / Warnungen / Geschwindigkeit

Fahrerassistenten ADAS+BSD	Abstandsregelung / Kreuzungsmarkierungsregelung / Bewegungsstartregelung / Risikokontrolle bei Auffahrunfällen / Toter-Winkel-Kontrolle
Sprache	Englisch, Französisch, Deutsch, Italienisch, Polnisch, Russisch, Slowakisch, Spanisch, Tschechisch, Ungarisch

Notiz: die Verpackung, das Aussehen und die technischen Daten, die die Gesamtfunktionalität des Geräts nicht ändern, können vom Hersteller ohne vorherige Ankündigung geändert werden.

NAVITEL s.r.o. erklärt hiermit, dass das Gerät NAVITEL MR750 SMART mit der europäischen Richtlinie RED 2014/53 / EU konform ist.

Der vollständige Text der Konformitätserklärung ist unter der folgenden Internetadresse verfügbar:
https://www.navitel.com/declaration_of_conformity

DE

Installation

1. Setzen Sie die Micro-SD-Karte in den entsprechenden DVR-Slot ein. Benutzen Sie eine Hochgeschwindigkeits-SD-Karte (KlasseU3 oder höher) mit der Kapazität innerhalb bis zu 256 GB.

   - Um eine Beschädigung von DVR und / oder der Speicherkarte zu vermeiden, setzen oder entfernen Sie die SD-Karte nicht, während DVR in Modus ist.
   - Vor Gebrauch muss die microSD-Karte im DVR formatiert werden. Vor der Formatierung der SD-Karte in dem Menü-Modus wählen Sie SD-Karte formatieren und bestätigen Sie es.

2. Befestigen Sie DVR mit den Halteclips am Innenrückspiegel. Wenden Sie keine übermäßige Kraft an, um Schäden zu vermeiden.
3. Schließen Sie das Autoladegerät an die Zigarettenanzünderbuchse an.
4. Schließen Sie das Autoladegerät an den DVR-Eingang (USB-C) an.
5. Schalten Sie das Gerät ein. Der DVR startet und beginnt automatisch mit der Aufnahme.
6. Stellen Sie die DVR-Position ein.

Vorsichtsmaßnahmen

- Die eingebaute Batterie dient nur zur Aufnahme eines Notfallereignisses im Parkmodus und zur korrekten Abschaltung des Geräts von der Speisequelle. Für den vollen Modus des Geräts in einem der Modi ist ein konstanter Stromanschluss erforderlich.
- Verwenden Sie nur einen originellen Ladeadapter. Die Verwendung eines anderen Adapters kann sich negativ auf den Akku des Geräts auswirken. Verwenden Sie nur vom Hersteller zugelassenes Zubehör.
- Zulässige Umgebungstemperatur während des Betriebs: von 0 bis +35 ° C. Lagertemperaturen: von +5 bis +45 ° C. Relative Luftfeuchtigkeit: 5% bis 90% ohne Kondensat (25 ° C).
- Vermeiden Sie Kontakt mit Feuerquellen, um Explosionen oder Brände zu vermeiden.
- Setzen Sie das Gerät keinen starken mechanischen Belastungen aus.
- Vermeiden Sie Kontakt des Geräts mit elektromagnetischen Strahlungsquellen.
- Halten Sie das Objektiv sauber. Verwenden Sie zum Reinigen des Geräts keine Chemikalien oder Reinigungsmittel. Schalten Sie das Gerät vor dem Reinigen immer aus.
- Befolgen Sie strikt die Gesetze und Vorschriften der Region, in der das Gerät verwendet wird. Dieses Gerät kann nicht für illegale Zwecke verwendet werden.
- Zerlegen Sie das Gerät nicht selbst. Im Falle einer Fehlfunktion wenden Sie sich an das Servicecenter.

STARVIS und **STARVIS** sind Marken der Sony Corporation.

DE

Tasten

Taste	Funktion
Ein/Aus	Drücken Sie kurz, um das Gerät einzuschalten. Halten Sie die Taste 2 Sekunden lang gedrückt, um das Gerät auszuschalten. Wenn das Gerät eingeschaltet ist, drücken Sie kurz, um den Bildschirm ein- oder auszuschalten.
Mikrofon	Drücken Sie, um das Mikrofon ein- oder auszuschalten.
Videoaufnahme	Drücken Sie, um die Aufnahme zu starten. Drücken Sie erneut, um die Aufnahme zu beenden.
Fotoaufnahme	Drücken Sie, um ein Foto aufzunehmen.
Dateischutz	Drücken Sie im Aufnahmemodus (REC), um die aktuelle Aufnahme zu schützen / Schutz der Aufnahme aufzuheben (geschützte Dateien können nicht gelöscht oder überschrieben werden).
Menü	Drücken Sie, um den Menümodus aufzurufen.
Bildschirm	Drücken Sie hier, um zwischen der Haupt- und der Rückfahrkamera zu wechseln.
Zurücksetzen	Wenn das Gerät nicht reagiert, drücken Sie zum Zurücksetzen.

Notiz: die eingebaute Batterie ist nur zur Aufzeichnung eines Notfalls im Parkmodus und zur ordnungsgemäßen Ausschaltung des Geräts bei abgeschalteter Stromversorgung vorgesehen; für vollständiges Funktionieren des Geräts in allen Betriebsmodi ist eine permanente Stromversorgung erforderlich.

Verwenden Sie den **Navitel DVR Player**, um bequem mit den Videodateien und eingebetteten Daten des DVR arbeiten zu können.
Download verfügbar unter: https://www.navitel.com/downloads/navitel-dvr-player

Funktionen von DVR

DE

Formatierung der microSD-Karte	Das Formatieren der microSD-Karte im DVR ist für den korrekten Modus des Geräts erforderlich. Formatieren Sie die microSD-Karte, bevor Sie diese verwenden oder wenn ein Datenfehler auftritt. Um die SD-Karte zu formatieren, wählen Sie im Menümodus -SD-Karte formatieren und bestätigen Sie es.
Videoaufnahme	Schließen Sie das Gerät an eine externe Stromversorgungsquelle an und die Aufnahme wird automatisch gestartet. Drücken Sie die Aufnahmetaste, um die Aufnahme zu beenden. Drücken Sie die Aufnahmetaste erneut, um ein weiteres Video aufzunehmen. Jedes Video wird automatisch gespeichert.
Fotoaufnahme	Drücken Sie die Fotoaufnahmetaste, um ein Foto aufzunehmen (es wird automatisch gespeichert).
Video anzeigen	Drücken Sie Menü -> Wiedergabe -> Videodatei -> Zurück, um in den Videomodus zu wechseln. Wählen Sie eine abzuspielende Datei aus. Im Video Modus drücken Sie ❚❚ / ► um die Videodatei pausieren / fortsetzen; Drücken Sie ⏮ / ⏭, um den nächsten / vorherigen Datei auszuwählen.
Foto anzeigen	Drücken Sie Menü -> Wiedergabe -> Fotodatei -> Zurück, um in den Fotomodus zu wechseln. Wählen Sie eine Datei zum Anzeigen aus. Drücken Sie im Fotomodus ⏮ / ⏭, um die vorgehende / nächste Datei auszuwählen.
Dateischutz	Drücken Sie im Aufnahmemodus (REC) auf Datei schützen, um die aktuelle Aufnahme zu schützen bzw. deren Schutz aufzuheben. Wählen Sie im Wiedergabemodus Alle schützen / Schutz von allen aufheben. Wählen Sie in der Video / Foto Ansicht eine Datei aus und wählen Sie dann Datei sperren / Datei entsperren. Geschützte Dateien können nicht gelöscht oder überschrieben werden.
Daueraufnahme	Mit dieser Funktion können Sie Videoaufnahmen als eine Reihe von Dateien speichern, deren Dauer im Menü eingestellt werden kann. Wenn auf der Speicherkarte nicht mehr genügend Speicherplatz vorhanden ist, werden die ungeschützten Dateien in der Reihenfolge überschrieben, in der sie gemacht wurden.
Ausschaltverzögerung	Das Gerät schaltet sich nach dem Stromabschalten automatisch aus. Das Zeitintervall der automatischen Abschaltung nach dem Stromabschalten kann im Menü eingestellt werden.
Audio Aufnahme	Videoaufnhme mit oder ohne Ton.

DE

Ausschalten	Wählen Sie den Zeitraum der Inaktivität, nach dem sich das Gerät automatisch ausschaltet.
Stempel	Diese Funktion fügt dem Datensatz einen Datumsstempel hinzu.
Bildschirm ausschalten	Das Gerät kann den Bildschirm automatisch ausschalten, um den Stromverbrauch zu senken. Das Zeitintervall kann im LCD-Energiesparmenü eingestellt werden.
Erschütterungssensor	Wenn das Fahrzeug von etwas getroffen wird, sperrt der DVR automatisch das aktuelle Video.
GPS-Standort	Das Gerät unterstützt den eingebauten Chip und die GPS-Antenne und kann Längen- und Breitengrade und andere Informationen über Ihren aktuellen Standort anzeigen. Drücken Sie auf GPS-Status, um die GPS-Daten zu überprüfen. Drücken Sie im Menü "GPS-Stempel" auf "Ein", um Ihren Dateien GPS-Informationen hinzuzufügen.
Parkmonitor*	Im Parkmodus hat der Benutzer Zugriff auf die folgenden Modi: Aufprallkontrolle und kontinuierliche Zeitrafferaufnahme. Parkmodus - Aufprallkontrolle basiert auf der Funktionsweise des G-Sensors: Wenn er ausgelöst wird, wird eine Notfalldatei geschrieben.Parken Modus - kontinuierliche Zeitrafferaufnahme. Zeichnet Videos kontinuierlich mit einer benutzerdefinierten Bildrate auf.
Wählen Sie einen Ansichtsmodus	Durch Drücken des oberen rechten Viertels des Bildschirms werden die Kamera-Ansichtsmodi umgeschaltet: nur vorne; nur zurück; zurück über vorne (Bild-in-Bild).
USB-Anschluss	Wenn Sie das Gerät über ein USB-Kabel an einen PC anschließen, werden zwei Verbindungsoptionen angezeigt: 1) Mass Storage: Dateien abspielen, kopieren und löschen. 2) Record: Standardmodus.
Fahrerassistenzsysteme (ADAS+BSD)	Das System überwacht die gefährliche Annäherung an ein Objekt, kontrolliert das Verlassen der Spur, warnt vor dem Beginn der Bewegung eines vorausfahrenden Objekts und erkennt das Auftauchen von Fußgängern vor dem Auto. Wenn die Rückfahrkamera angeschlossen ist, werden auch die BSD-Funktionen (Blind Spot Detection) aktiviert. Diese Funktionen sind dafür verantwortlich, den Fahrer auf die Gefahr eines Auffahrunfalls und die Anwesenheit anderer Fahrzeuge im «toten Winkel» des Fahrzeugs hinzuweisen.

Note: *der Modus ist nur verfügbar, wenn der DVR über ein Gerät, das eine übermäßige Batterieentladung verhindert, an eine permanente Stromversorgung angeschlossen ist - NAVITEL SMART BOX MAX.

DE

Installation der Navitel DVR Center-App

1. Laden Sie die Anwendung Navitel DVR Center-App herunter und installieren Sie diese auf Ihrem Handy oder Tablet, befolgen Sie die Anweisungen auf Ihrem Mobilgerät. Sie können die Anwendung herunterladen, indem Sie den QR-Code im DVR-Menü (App QR Code) mit Ihrem Handy scannen. Wählen Sie im Einstellungen Menü die Option " Wi-Fi " und drücken Sie "Ein".
2. Aktivieren Sie Wi-Fi im DVR-Menü (Wi-Fi-Einstellungen) und in den Einstellungen Ihres Mobilgeräts.
3. Starten Sie die Anwendung. Wählen Sie Ihren DVR aus der Liste. Die Daten des DVR werden im Menü (Wi-Fi Navitel) angezeigt.
4. Verbinden Sie Ihr Mobilgerät über eine Wi-Fi-Verbindung mit dem DVR. Verwenden Sie gegebenenfalls ein Passwort. Sie kann im Menü (Wi-Fi-Passwort) geändert werden.
5. Mit Navitel DVR Center können Sie:
   - Firmware des DVR aktualisieren;
   - Funktionen des DVR im Menü Einstellungen verwalten: Parkmodus, Stoßsensor, Videomodus einstellen und D-Karte formatieren;
   - Videos und Fotos anzeigen, speichern, löschen und teilen
   - sowie Videos vom Rekorder auf dem Bildschirm Ihres Mobilgeräts in Echtzeit ansehen.

Google Play

App Store

AppGallery

Digitaler Tachometer & Kameras Info

DE

Die digitale Tachometerfunktion zeigt die GPS-basierte Geschwindigkeit und Zeit an. In diesem Modus zeigt die aktuelle Geschwindigkeit [2] und Zeit [3].

Die Kamera-Funktion dient dazu, Sie auf Kameras und Gefahren aufmerksam zu machen (im Folgenden: Kameras). Wenn die Kamerafunktion eingeschaltet ist, werden Geschwindigkeit und Zeit auf dem Bildschirm angezeigt. Bei Annäherung an die Kamera wird angezeigt:

- aktuelle Geschwindigkeit [2],
- Kamerasymbole [4],
- Fortschrittsbalken im Bereich der Kamera [5],
- Abstand zur Kamera [6].

Alle Informationen werden auf einem schwarzen Hintergrund angezeigt.
Im Videoaufnahmemodus (REC) wird ●**REC** [1] auf dem Bildschirm angezeigt.
Wenn das Fahrzeug steht, zeigt der Bildschirm eine Geschwindigkeit von 0 an. Wenn kein genaues GPS-Signal vorhanden ist, zeigt das Display - - - an.

Hinweis. Ein schwaches GPS-Signal kann durch schlechte Wetterbedingungen und andere externe Faktoren verursacht werden. Richten Sie sich nach Werte des Tachometers des Fahrzeuges.

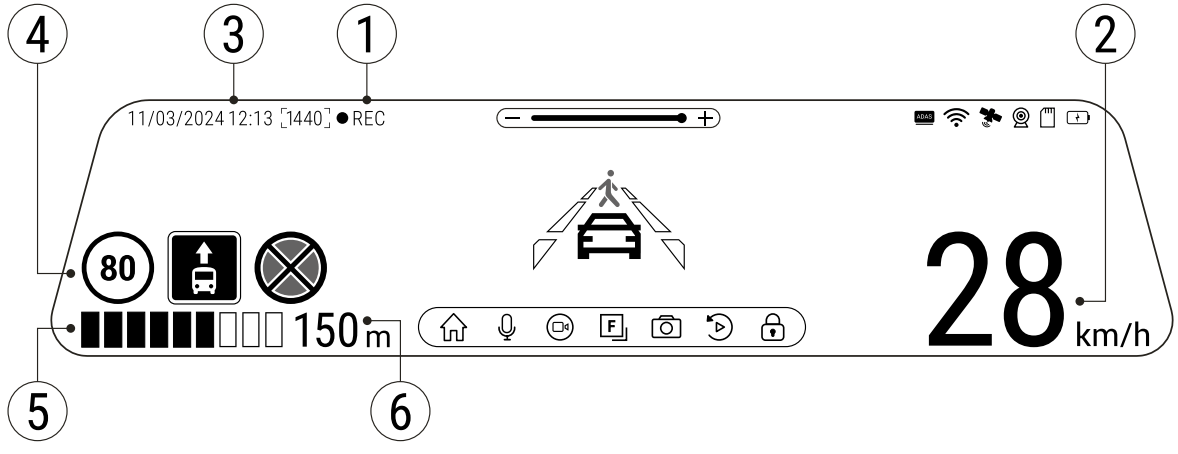

DE

Fahrerassistenzsysteme (ADAS+BSD)

Wenn das Fahrerassistenzsystem aktiviert ist, stehen folgende Funktionen zur Verfügung:



1. verfolgung gefährlicher Nähe zu einem Objekt





2. Spurhalteassistent



3. warnung vor dem Beginn der Bewegung eines vorausfahrenden Objekts



4. meldung über Fußgänger, die vor einem Auto erscheinen



5. gefahr eines Auffahrunfalls

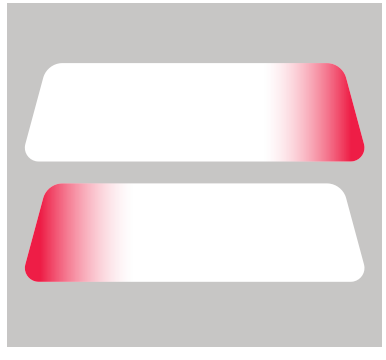

6. Toter-Winkel-Kontrolle

DE

Rückfahrkamera

Mithilfe der Rückfahrkamera können Sie ein hochauflösendes Bild hinter Ihrem Auto für ein sicheres Parken oder Aufnehmen während der Fahrt erhalten. Dank der modernen Doppelaufnahmetechnik können Aufnahmen vor und hinter dem Fahrzeug gespeichert werden, um unvorhergesehene Situationen festzuhalten. Die Rückfahrkamera wird auch für den Assistenten zur Erkennung des toten Winkels (Blind Spot Detection, BSD) benötigt, um den toten Winkel und das Risiko eines Zusammenstoßes mit dem Heck zu überwachen.

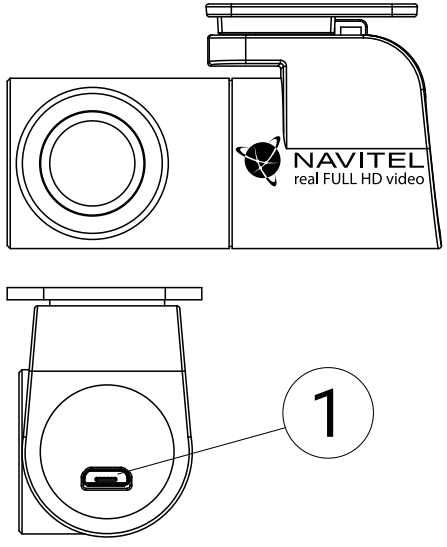

1. Videokabelanschluss

Installation der Rückfahrkamera

Es gibt zwei Optionen für die Nutzung der Rückfahrkamera.

Option 1. DVR-Kamera für den Blick hinter dem Auto. Installieren Sie die Kamera mit einem Aufkleber an der Heckscheibe, führen Sie das Kabel durch die Kabine und schließen Sie das Kabel an den Anschluss der Rückfahrkamera an.

Option 2. Kombination aus DVR-Kamera und der Rückfahrkamera für die Rückansicht beim Parken. Installieren Sie die Kamera an der Heckscheibe innerhalb des Fahrzeugs. In diesem Fall müssen Sie beim Rückwärtsfahren eine Spannung von +12 V anlegen. Dadurch kann das Gerät im Parkmodus automatisch das Bild von der vorderen auf die hintere Kamera umschalten.

Hinweis: Es wird dringend empfohlen, dass Arbeiten verbunden mit der Installation der Kamera und dem +12V-Anschluss durch qualifiziertes Personal mit den erforderlichen Qualifikationen durchgeführt werden. Die Kabelführung kann Spezialwerkzeuge oder Zubehör erfordern. Stellen Sie sicher, dass diese Arbeiten sicher durchgeführt werden.

Rückfahrkamera ist nicht wasserdicht.

EE

Sissejuhatus

Lugupeetud klient!

Täname, et ostsite NAVITEL® toote.

NAVITEL MR750 SMART on multifunktsionaalne kõrglahutusega DVR, millel on palju funktsioone ja erijoone, mida on kirjeldatud käesolevas kasutusjuhendis. Enne seadme kasutamist lugege kasutusjuhend hoolikalt läbi ja hoidke seda edaspidiseks kasutamiseks.

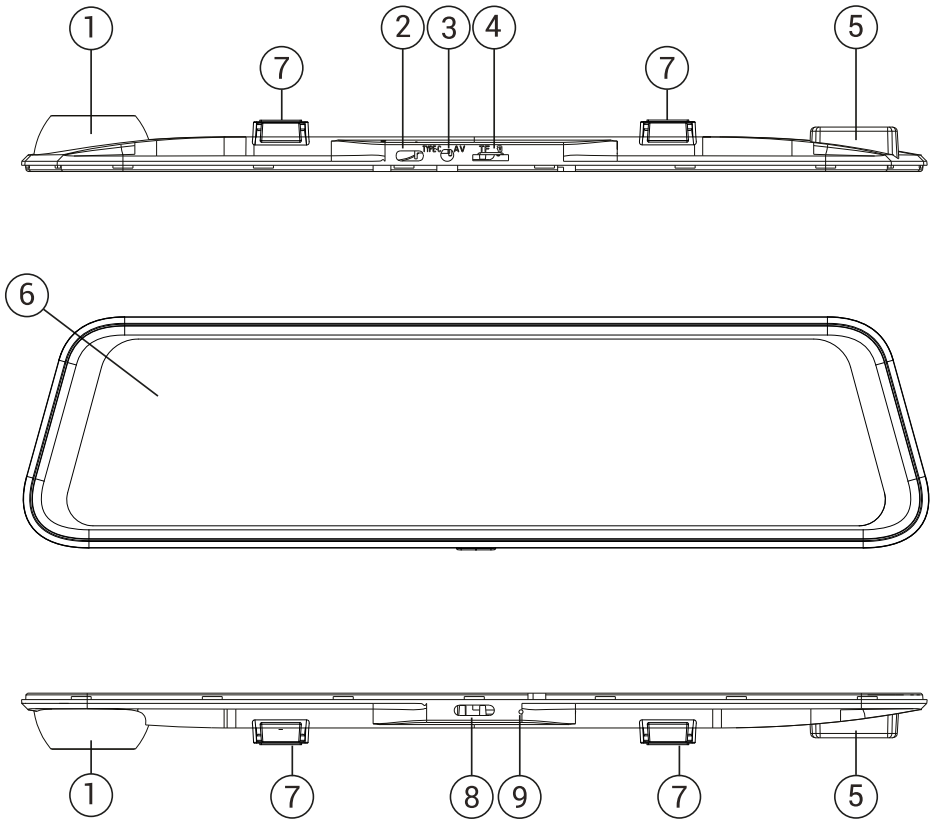

Seadme skeem

1. Objektiiv
2. USB-C ava
3. Tagakaamera port (CAM-IN)
4. MicroSD kaardi ava
5. GPS-antenn
6. Kuvar
7. Klambridvv
8. Võimsuslüliti
9. Mikrofon

Pakendi sisu

- DVR NAVITEL MR750 SMART
- Autolaadija 12/24 V
- Tahavaatekaamera
- USB-C - USB-A kaabel
- Videokaabel
- Mikrokiust riie
- Kasutusjuhend
- Garantiikaart
- Vautšer
- Elektrostaatiline kile
- Elastne fiksaator - 4 tk.

EE

Spetsifikatsioonid

Peakaamera	Kaamera sensor	SONY IMX335
	Video eraldusvõime	2560 x 1440 (2K)
	Vaatenurk	150°
	Objektiiv	6-kihiline
Tagakaamera	Kaamera sensor	FH8536H
	Video eraldusvõime	1920×1080 (Full HD)
Protsessor		NTK96580-2K
Kuvar		11.9", mahtuvuslik puuteekraan
Salvestusvorming		MP4
MicroSD kaardi maht		Max. 256 GB
Laadimisport		USB-C
CAM-IN		micro-jack (2.5 mm)
Aku		750 mAh
Võimsus		5 V, 3 A
Wi-Fi		Jah
GPS-hoiatus		kaamerad / hoiatused / kiirus

Juhi abilised ADAS+BSD	kauguse kontroll / ristmiku märgistuse kontroll / liikumise alustamise kontroll / tagantjärele kokkupõrke riski kontrollimine / pimeala kontroll
Keel	hispaania, inglise, itaalia, poola, prantsuse, saksa, slovaki, tšehhi, ungari, vene

Märkus: pakendit, välimust, spetsifikatsioone, mis ei muuda seadme üldist funktsionaalsust, võib tootja ette teatamata muuta.

NAVITEL s.r.o. deklareerib, et seade NAVITEL MR750 SMART ühildub Euroopa direktiiviga RED 2014/53/EU.

Vastavusdeklaratsiooni täistekst on saadaval järgmisel Interneti-aadressil: https://www.navitel.com/declaration_of_conformity

EE

Paigaldamine

1. Pange microSD-kaart DVR-i. Kasutage kiiret SD-kaarti (klass U3 või uuem); maht peaks olema kuni 256 GB.

   - DVR-i ja / või SD-kaardi talitlushäirete vältimiseks ärge sisestage ega eemaldage SD-kaarti DVR-i töö ajal.
   - Enne microSD-kaardi kasutamist vormindage see andmevigade vältimiseks DVR-is. Menüürežiimis SD-kaardi vormindamiseks valige Format SD-card ja kinnitage see.

2. Paigaldage DVR oma auto peeglile klambritega. Kahjustuste vältimiseks ärge kasutage liigset jõudu.
3. Ühendage autolaadija sigaretisüütaja pistikupessa.
4. Ühendage autolaadija DVR-sisendiga (USB-C).
5. Lülitage toide sisse, DVR käivitub ja hakkab automaatselt salvestama.
6. Reguleerige DVR-i asendit.

Ettevaatusabinõud

- Sisseehitatud aku on mõeldud ainult hädaolukorra salvestamiseks parkimisrežiimis ja seadme korrektseks väljalülitamiseks, kui toide on välja lülitatud; seadme täielikuks toimimiseks mis tahes režiimis on vajalik pidev toiteühendus.
- Kasutage ainult originaalset laadijaadapterit. Teise adapteri kasutamine võib seadme akut negatiivselt mõjutada. Kasutage ainult tootja poolt heaks kiidetud tarvikuid.
- Lubatud keskkonnatemperatuur töörežiimis: 0 kuni +35° C. Säilitustemperatuur: +5 kuni +45° C. Suhteline niiskus: 5% kuni 90% ilma kondenseerumiseta (25° C).
- Plahvatuse või tulekahju vältimiseks pange seade tuleallikatest eemal.
- Ärge jätke seadet füüsiliste mõjude alla.
- Vältige seadme kokkupuudet elektromagnetkiirguse allikatega.
- Hoidke objektiivi puhtana. Ärge kasutage toote puhastamiseks kemikaale ega detergente; enne puhastamist lülitage seade alati välja.
- Järgige rangelt selle piirkonna seadusi ja regulatiivakte, kus seadet kasutatakse. Seda seadet ei saa kasutada ebaseaduslikel eesmärkidel.
- Ärge demonteerige ega parandage seadet ise. Seadme rikke korral pöörduge teeninduskeskusesse.

STARVIS ja **STARVIS** on Sony Corporationi kaubamärgid.

EE

Nupud

Nupp	Funktsioonid
Võimsus	Seadme sisselülitamiseks vajutage lühidalt nuppu. Seadme väljalülitamiseks vajutage nupp alla ja hoidke 2 sekundit. Kui seade on sisse lülitatud, vajutage nuppu lühidalt ekraani sisse- ja väljalülitamiseks.
Mikrofon	Vajutage nuppu mikrofoni sisse- ja väljalülitamiseks.
Salvestamine	Salvestamise alustamiseks vajutage nuppu. Salvestamise lõpetamiseks vajutage uuesti.
Pildistamine	Pildistamiseks vajutage nuppu.
Faili kaitsmine	Salvestusrežiimis (REC) vajutage nuppu praeguse salvestise kaitsmiseks/kaitse eemaldamiseks (kaitstud faili ei saa kustutada ega üle kirjutada).
Menüü	Menüürežiimi sisenemiseks vajutage nuppu.
Kuvamine	Puudutage nuppu põhi- ja tagakaamera vaate vahetamiseks
Lähtestamine	Kui seade ei reageeri, vajutage lähtestamiseks nuppu.

Märkus: integreeritud aku on mõeldud vaid parkimisrežiimil toimunud avariijuhtumite salvestamiseks ja seadme korrapäraseks väljalülitamiseks toite väljalülitamise korral; seadme täisväärtuslikuks tööks on vajalik katkematu ühendus toiteallikaga.

DVR-i videofailide ja manustatud andmetega töötamise mugavuse huvides kasutage **Navitel DVR Player**.
Allalaaditav versioon on saadaval aadressil https://www.navitel.com/downloads/navitel-dvr-player

EE

Seadme funktsioonid

SD-kaardi vormindamine	**Seadme õigeks tööks on vajalik** microSD-kaardi vormindamine DVR-is. Enne microSD-kaardi kasutamist või andmevea korral palume vormindada microSD-kaart. Menüürežiimis SD-kaardi vormindamiseks valige Format SD-card ja kinnitage see.
Salvestamine	Ühendage seade välise toiteallikaga ja see hakkab automaatselt salvestama. Salvestamise lõpetamiseks vajutage nuppu Record. Uue video salvestamiseks vajutage uuesti nuppu Record. Iga video salvestatakse automaatselt.
Pildistamine	Foto tegemiseks vajutage nuppu Pildistamine (see salvestatakse automaatselt).
Video	VVideo režiimi sisenemiseks vajutage Menüü -> Taasesitus -> Videofail. Valige esitatav fail. Video režiimis vajutage ⏸ / ► peatada / taaskäivitada; vajutage ⏮ / ⏭ eelmise / järgmise faili valimiseks. Galeriisse naasmiseks klõpsake <– Tagasi.
Foto	Fotorežiimi sisenemiseks vajutage Menüü -> Taasesitus -> Foto. Valige vaatamiseks fail. Fotorežiimis vajutage ⏮ / ⏭ eelmise / järgmise faili valimiseks. Galeriisse naasmiseks klõpsake <– Tagasi.
Faili kaitse	Salvestusrežiimis (REC), vajutage nuppu Protect file praeguse salvestise kaitsmiseks / kaitse eemaldamiseks. Taasesitusrežiimis valige Protect, seejärel Protect / Unprotect All. Video/foto režiimis valige fail, seejärel valige Protect / Unprotect Current. Kaitstud faile ei saa kustutada ega üle kirjutada.
Loop-salvestus	See funktsioon võimaldab teil video salvestada kestusmenüüs antud failide komplektina. Kui mälukaardil saab ruum otsa, kirjutatakse kaitsmata failid nende loomise järjekorras üle.
Filmi väljalülitamise aeg	Pärast elektrikatkestust lülitub seade automaatselt välja. Ajaintervalli saab määrata menüüs.
Heli salvestamine	Salvestage video heliga või ilma.
Väljalülitus	Valige tegevusetuse periood, mille järel seade automaatselt välja lülitatakse.
Tempel	See funktsioon lisab kirjele kuupäevatempli.

LCD välja	Energiatarbimise vähendamiseks võib seade ekraani automaatselt välja lülitada. Ajaintervalli saab määrata LCD energiasäästu menüüs.
Kaitse tase	Kui sõiduk põrkab millegi vastu, lukustab DVR praeguse video automaatselt.
GPS-i asukoht	Seade toetab sisseehitatud GPS-kiibistikku ja GPS-antenni, see võib näidata teie praeguse asukoha pikkuse, laiuse ja muud teavet. GPS-i kuupäevade kontrollimiseks vajutage GPS-i staatust. Failidesse GPS-teabe lisamiseks vajutage menüüs GPS-tempel olekut Sees.
Parkimismonitor*	Parkimisrežiimis on kasutajal juurdepääs järgmistele režiimidele: löögikontroll ja pidev aeglustatud salvestamine.Parkimisrežiim - löögikontroll põhineb G-anduri tööl: selle käivitamisel kirjutatakse hädaabifail. Parkimisrežiim – pidev intervallsalvestus. Salvestab videot pidevalt kasutaja määratud kaadrisagedusega.
Valige vaaterežiim.	Ekraani paremas ülanurgas vajutamine vahetab kaamera vaaterežiime: ainult ees; ainult tagasi; tagakülg ees (pilt-pildis).
USB-ühendus	Kui ühendate seadme USB-kaabli abil arvutiga, kuvatakse kaks ühenduse võimalust: 1) Mass Storage: failide esitamine, kopeerimine ja kustutamine. 2) Record: tavarežiim.
Täiustatud juhiabisüsteemid (ADAS+BSD)	Süsteem jälgib ohtlikku lähenemist objektile, kontrollib sõidurajalt kõrvalekaldumist, hoiatab ees oleva objekti liikumise algusest ja tuvastab jalakäijate ilmumise auto ette. Kui tahavaatekaamera on ühendatud, aktiveeritakse ka BSD (pimeala tuvastamise) funktsioonid. Need funktsioonid vastutavad juhi hoiatamise eest tagumise kokkupõrke ohu ja teiste sõidukite olemasolu eest sõiduki «pimedates kohtades».

Märkus: *der Modus ist nur verfügbar, wenn der DVR über ein Gerät, das eine übermäßige Batterieentladung verhindert, an eine permanente Stromversorgung angeschlossen ist - NAVITEL SMART BOX MAX.

EE

Navitel DVR Center rakenduse installimine

1. Laadige alla ja installige Navitel DVR Center oma mobiiltelefoni või tahvelarvutisse, järgige oma mobiilseadme juhiseid. Rakenduse saate alla laadida, skannides oma mobiiltelefoniga DVR-i menüüs QR-koodi (rakenduse QR-kood). Valige menüüs Settings Wifi ja vajutage On.
2. Lülitage DVR-i menüüs (Wi-Fi) ja oma mobiilseadme seadetes sisse WiFi.
3. Käivitage rakendus. Valige loendist oma DVR. DVR-i teave on DVR-i menüüs (Wi-Fi Navitel).
4. Ühendage oma mobiilsideseade DVR-iga WiFi kaudu. Vajadusel kasutage parooli. Saate seda muuta DVR-i menüüs (Wi-Fi Password).
5. Kasutades Navitel DVR Center saate:
   - värskendada DVR-i püsivara;
   - juhtida DVR-i funktsioone menüüs Settings: konfigureerida parkimisrežiim, löögisensor, videorežiim ja vormindada SD-kaart;
   - salvestada, vaadata, kustutada ja saata videoid ja fotosid ning vaadata DVR-i videot reaalajas mobiilseadme ekraanil.

Google Play

App Store

AppGallery

EE

Digitaalne kiirus ja kaamera teave

Digitaalkiiruse ffunktsiooni kasutatakse GPS-signaali abil arvutatud aja ja sõiduki kiiruse kuvamiseks. Selles režiimis kuvatakse pidevalt hetkekiirust [2] ja aega [3].

Kaamera info funktsioon teavitab juhti kaameratest ja hoiatustest (edaspidi - Cameras) teel. Camera info sisselülitamisel kuvatakse praegune kiirus ja kellaaeg. Lähimale kaamerale lähenemisel kuvatakse järgmine teave:

- praegune kiirus [2],
- kaameraikoon [4],
- dünaamiline edenemisriba, mis näitab lähima kaamera lähenemist [5],
- kaamera kaugus [6].

Kogu teave kuvatakse mustal ekraanil.
Salvestusrežiimis (REC) kuvatakse ●**REC** [1].
Kui sõiduk seisab paigal, kuvatakse 0.
-signaali pole, kuvatakse - - -.

Märge. Nõrk GPS-signaal võib olla põhjustatud halbadest ilmastikutingimustest ja muudest välistest teguritest. Palun jälgige oma sõiduki spidomeetrit.

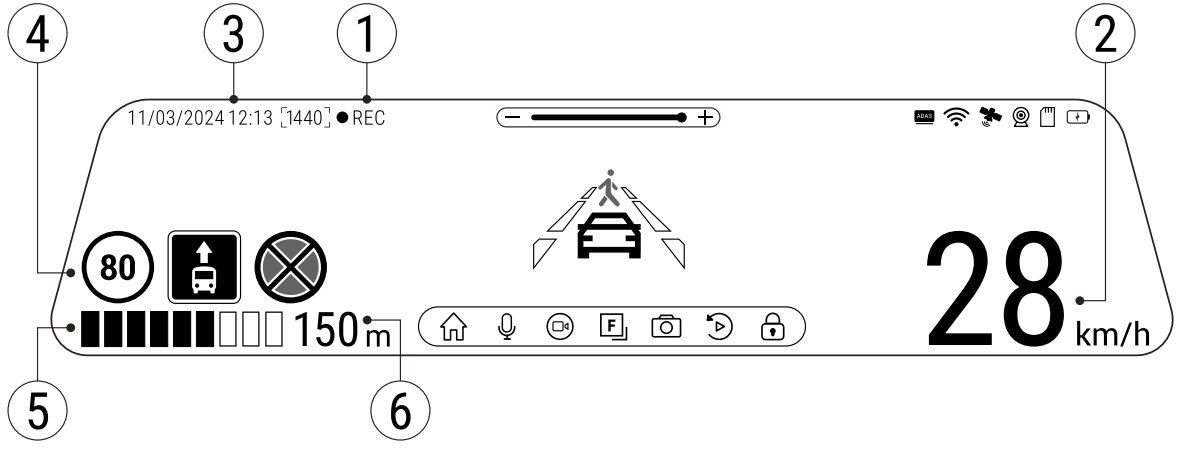

EE

Täiustatud juhiabisüsteemid (ADAS+BSD)

Kui täiustatud juhiabisüsteem on aktiveeritud, on saadaval järgmised funktsioonid:



1. objekti ohtliku läheduse jälgimine





2. sõidurajalt kõrvalekaldumise kontroll



3. hoiatus ees oleva objekti liikumise alguse eest



4. teade auto ette ilmunud jalakäijate kohta



5. tagantjärele kokkupõrke oht

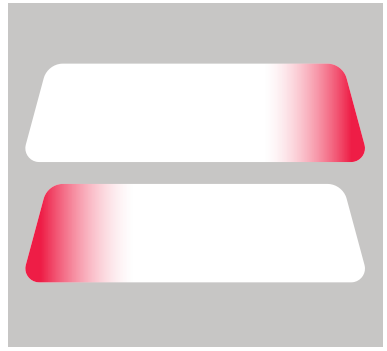

6. pimeala kontroll

EE

Tagakaamera

Tagumise kaamera abil on võimalik saada peeneralduslik vaade auto taha, et tagada turvaline parkimine või salvestada toimuvat sõitmise ajal. Kaasaegne topeltsalvestuse tehnoloogia võimaldab salvestada nii auto eest kui tagant juhuks, kui toimub mõni ettenägematu sündmus. Tagumine kaamera on vajalik ka pimealade tuvastamise (BSD) assistendi jaoks, et jälgida pimealasid ja tagumise kokkupõrke ohtu.

Tagumise kaamera paigaldamine

Tagumise kaamera kasutamiseks on kaks võimalust.

Valik 1. DVR-kaamera, millega saab vaate auto taha. Paigaldage kaamera kleebise abil tagumise akna külge, tõmmake kaabel läbi salongi, ühendage kaabel tagumise kaamera porti.

Valik 2. DVR-kaamera ja tagumise kaamera kombinatsioon, et saada parkimisel vaade auto taha. Paigaldage kaamera auto sisse tagumise. Sellisel juhul on tagurpidi sõites vaja rakendada +12V. See võimaldab parkimisel seadmel automaatselt vaate esikaamerast tagumisele kaamerale ümber lülitada.

Märkus: On väga soovitatav, et kaamera paigaldab ja +12 V ühendab vastavate oskustega kvalifitseeritud spetsialist. Kaabli vedamiseks võib olla vaja spetsiaalseid tööriistu või paigaldisi. Oluline on tagada, et tööd oleksid tehtud turvaliselt.

Kaamera pole veekindel.

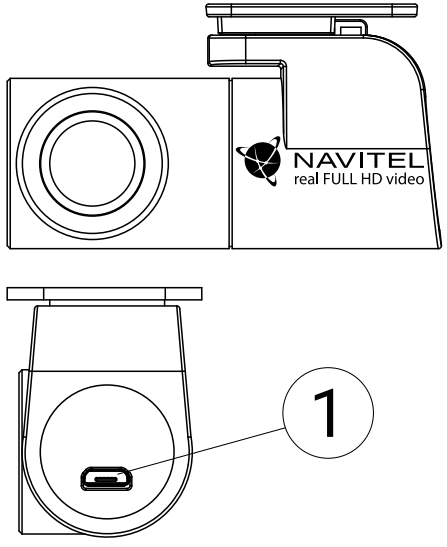

1. Videokaabli port

EN

Introduction

Dear Customer!
Thank you for purchasing this NAVITEL® product.
NAVITEL MR750 SMART is a multifunctional high-definition DVR with many functions and features that are described in this User Manual. Please read the manual carefully before using the device and keep it for future reference.

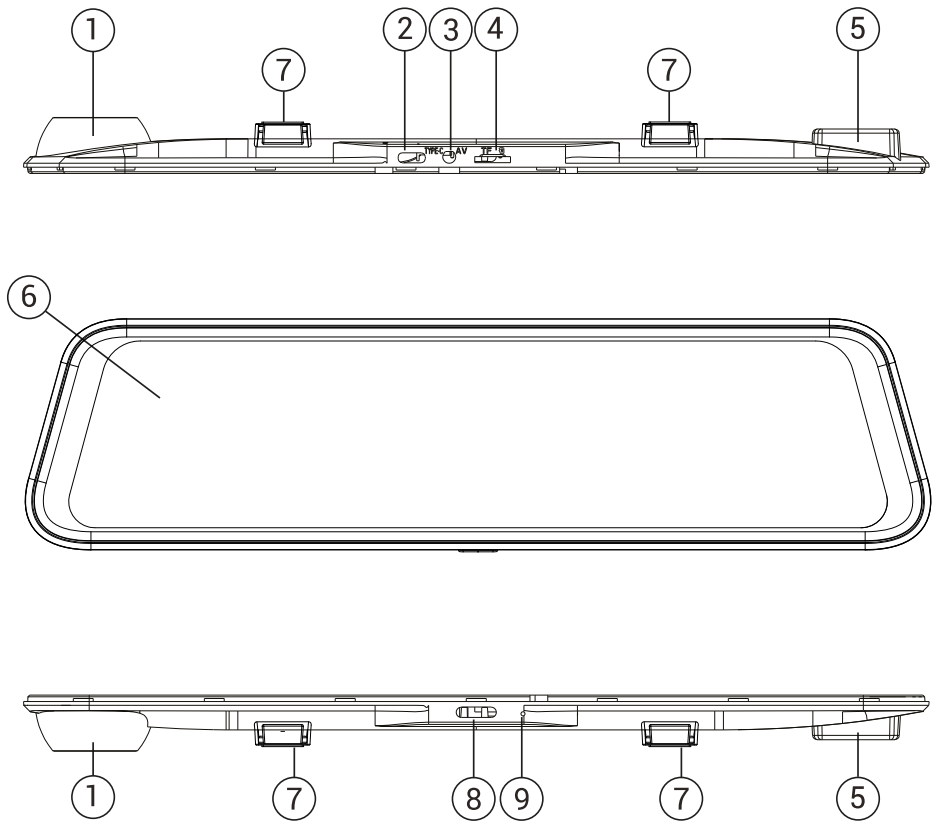

Device layout

1. Lens
2. USB-C port
3. Rear camera port (CAM-IN)
4. MicroSD slot
5. GPS-antenna
6. Display
7. Clamps
8. Button Power
9. Microphone

Package contents

- DVR NAVITEL MR750 SMART
- Car charger 12/24 V
- Rear camera
- USB-C - USB-A cable
- Video cable for the rear camera
- Microfiber cloth
- User manual
- Warranty card
- Gift voucher
- Electrostatic film
- Elastic retainer - 4 pcs.

Specifications

Main camera	Camera sensor	SONY IMX335
	Video resolution	2560 x 1440 (2K)
	View angle	150°
	Lens	6 layers
Rear camera	Camera sensor	FH8536H
	Video resolution	1920×1080 (Full HD)
Processor		NTK96580-2K
Display		11.9", capacitive touchscreen
Recording format		MP4
MicroSD card capacity		Max. 256 GB
Charging port		USB-C
CAM-IN		micro-jack (2.5 mm)
Battery		750 mAh
Power		5 V, 3 A
Wi-Fi		Yes
GPS-alert		cameras / warnings / speed

Driver assistants ADAS+BSD	distance control / marking intersection control / movement start control / rear-end collision risk control / blind spot control
Language	Czech, English, French, German, Hungarian, Italian, Polish, Russian, Slovak, Spanish

EN

Note: contents, appearance, and technical specifications that do not change the overall functionality of the device may be changed by the manufacturer without prior notice.

NAVITEL s.r.o. hereby declares that the device NAVITEL MR750 SMART is compatible with the European directive RED 2014/53/EU.

The full text of Declaration of conformity is available at the following internet address: https://www.navitel.com/declaration_of_conformity

Installation

1. Put the microSD card into the DVR. Use a high-speed SD card (Class U3 or above); capacity should be up to 256 Gb.

   - To avoid malfunctions of the DVR and / or SD-card, don't insert and remove SD-card during DVR operation.
   - Before using a microSD card, please format it inside the DVR to avoid data errors. For formatting the SD-card in Menu mode select Format SD-card and confirm it.

2. Install DVR on your car mirror with the clamps. Do not use excessive force to avoid any damages.
3. Connect the car charger to the cigarette lighter socket.
4. Connect the car charger to the DVR input (USB-C).
5. Turn the power on; the DVR will start up and begin recording automatically.
6. Adjust the DVR position.

EN

Precautions

- The built-in battery is designed only for recording an emergency event in parking mode and turning off the device correctly when the power is turned off; for the full operation of the device in any mode, a constant power connection is required.
- Use only the original charger adapter. Using another adapter may negatively affect the device's battery. Use accessories only approved by manufacturer.
- Permissible ambient temperature in operating mode: 0 to +35 °C. Storage temperature: +5 to +45 °C. Relative humidity: 5% to 90% without condensation (25 °C).
- Put the device away from fire sources to avoid explosion or fire.
- Do not expose the device to physical impacts.
- Avoid contacting the device with sources of electromagnetic radiation.
- Keep the lens clean. Do not use chemicals or detergents to clean the product; always turn off the device before cleaning.
- Strictly follow the laws and regulatory acts of the region where the device is used. This device can not be used for illegal purposes.
- Do not disassemble or repair device by yourself. In case of device failure, contact the service center.

STARVIS and STARVIS are trademarks of Sony Corporation.

Buttons

Button	Functions
Power	Press the button shortly to turn the device on. Press and hold the button for 2 seconds to turn the device off. When the device is on press the button shortly to switch the screen on / off.
Microphone	Press the button to turn the microphone on / off.
Record	Press the screen to start recording. Press the screen again to stop recording.
Capture	Press the screen to take a picture.
Protect file	In Record mode (REC), press the screen to protect / unprotect the current recording (protected file cannot be deleted or overwritten).
Menu	Press the screen to enter Menu mode.
Display	Touch the screen to switch between the main and rear camera views
Reset	If the device is not responding, press the button to reset.

Note: the built-in battery is designed only for recording an emergency event in parking mode and turning off the device correctly when the power is turned off; for the full operation of the device in any mode, a constant power connection is required.

For the convenience of working with the DVR's video files and embedded data, use **Navitel DVR Player**.
Download available at: https://www.navitel.com/downloads/navitel-dvr-player

NAVITEL

Device functions

EN

Format SD-card	Formatting a microSD card in the DVR **is necessary for the correct operation of the device**. Before using a microSD card or in case of data error, please format the microSD card. For formatting the SD-card in Menu mode select Format SD-card and confirm it.
Record	Connect the device to an external power supply and it will start recording automatically. Press the Record button to stop recording. Press the Record button again to record another video. Each video will be saved automatically.
Capture	Press the Capture button to take a photo (it will be saved automatically).
Video	Press Menu –> Playback –> Video File. Select a file to play. In Video mode, press ⏸ / ▶ to pause / unpause; press ⏮ / ⏭ to select the previous / next file. Click <– Back to return to the gallery.
Photo	Press Menu –> Playback –> Image File. Select a file to view. In Photo mode, press ⏮ / ⏭ to select the previous / next file. Click <– Back to return to the gallery.
Protect file	In Record mode (REC), press Protect file to protect / unprotect the current recording. In Playback mode select Protect, then Protect / Unprotect All. In Video / Photo mode select a file, then select Protect / Unprotect Current. Protected files cannot be deleted or overwritten.
Loop recording	This feature allows you to save a video as a set of files given in the duration menu. If the memory card runs out of space, the unprotected files will be overwritten in the order in which they were created.
Movie Off Time	The device turn off automatically after power cutoff. Time interval can be set in the Menu.
Record audio	Record video with or without sound.
Power Off	Choose the period of inactivity after which the device will turn off automatically.
Stamp	This function adds date stamp to the record.

LCD OFF	The device can automatically shut off the screen to reduce power consumption. Time interval can be set in the LCD Power Save menu.
Protect Level	If the vehicle is hit by something, the DVR will automatically lock the current video.
GPS location	Device supports built-in GPS chipset and GPS antenna, it can show longitude, latitude and other information on your current location. Press GPS Status to check GPS dates. Press On in the GPS Stamp menu to add GPS information to your files.
Parking monitor*	In parking mode, the user has access to the following modes: impact control and continuous time-lapse recording.Parking mode - impact control is based on the operation of the G-sensor: when it is triggered, an emergency file is written. Parking mode - continuous time-lapse recording. Records video continuously at a user-defined frame rate.
Select a view mode	Pressing the top-right quarter of the screen switches the camera view modes: front only; only back; back over front (picture-in-picture).
USB-connection	When connecting the device to a PC using a USB cable, two connection options will appear: 1) Mass Storage: play, copy and delete files. 2) Record: standard mode.
Advanced driver-assistance systems (ADAS+BSD)	The system monitors dangerous approach to an object, controls lane departure, warns about the beginning of movement of an object ahead and detects the appearance of pedestrians in front of the car. When the rear-view camera is connected, BSD (Blind Spot Detection) functions will also be activated. These functions are responsible for alerting the driver about the risk of a rear-end collision and the presence of other vehicles in the «blind spots» of the vehicle.

Note: *the mode is available only when the DVR is connected to a permanent power supply through a device that prevents excessive battery discharge - NAVITEL SMART BOX MAX.

EN

Navitel DVR Center app installation

1. Download and install Navitel DVR Center to your cell phone or tablet, follow your mobile device instructions. You can download application by scan QR code in DVR's Menu (App QR Code) with your cell phone.Choose Wifi in Settings menu, press On.
2. Turn on a Wi-Fi in DVR's Menu (Wi-Fi) and in your mobile device settings.
3. Run the app. Choose your DVR in the list. The DVR's information is in DVR's Menu (Wi-Fi Navitel).
4. Connect your mobile device to the DVR through Wi-Fi. If necessary use the password. You can change it in DVR's Menu (Wi-Fi password).
5. Using the Navitel DVR Center you can:
   - update DVR's firmware;
   - control DVR functions in Settings menu: configure parking mode, impact sensor, video mode and format your SD card;
   - save, view, delete and send videos and photos as well as watch DVR's video in real time on the mobile device screen.

EN

Google Play

App Store

AppGallery

Digital Speed & Camera Info

The **Digital speed** feature is used to display time and vehicle speed calculated with the help of GPS signal and time. In this mode, the current speed [2] and time [3] are constantly displayed.

The **Camera info** feature notifies the driver about cameras and warnings (hereinafter – Cameras) along the way. When you turn on the **Camera info**, the current speed and time are displayed. With the approach to the nearest camera the following information is displayed:

- current speed [2],
- camera icon [4],
- dynamic progress bar indicating approach to the nearest camera [5],
- distance to the camera [6].

All information is displayed on a black screen.
In Record mode (REC), ●**REC** is displayed [1].
If the vehicle is still, 0 is displayed.
If there is no GPS-signal, – – – is displayed.

Note. A weak GPS signal may be caused by bad weather conditions and other external factors. Please consult your vehicle speedometer.

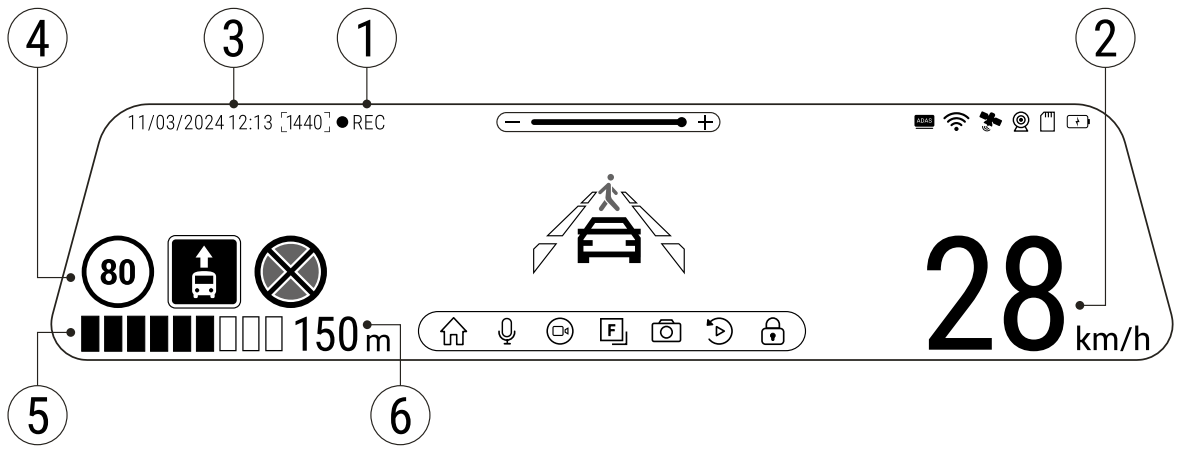

EN

Advanced driver-assistance systems (ADAS+BSD)

When the advanced driver assistance system is activated, the following functions are available:



1. tracking dangerous proximity to an object





2. lane departure control



3. warning about the beginning of movement of an object ahead



4. message about pedestrians appearing in front of a car



5. danger of rear-end collision

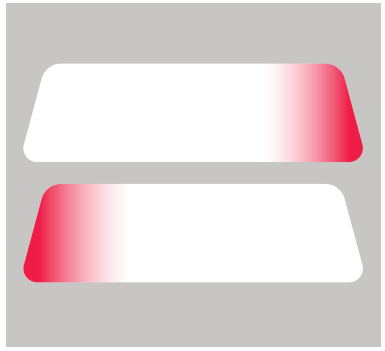

6. blind spot control

Rear camera

With the help of rear camera you can get a high-resolution image behind your car for safe parking or recording while driving. Modern double recording technology allows saving recordings both in front and behind the car for fixing any unforeseen situation. The rear camera is also required for the Blind Spot Detection (BSD) assistant to monitor blind spots and the risk of rear collision.

Rear camera installation

There are two options of using rear camera.

Option 1. DVR camera for getting view behind the car. Install the camera on the rear window with a sticker, put the wire through the cabin, connect the wire to the rear camera port.

Option 2. Combination of DVR camera and rear camera for back view when parking. Install the camera on the rear window inside the car. In this case, it is required to apply +12 V when driving backwards. This will allow the device to automatically switch the image from the front to the rear camera in the parking mode.

Note: It is strongly recommended that works on installing the camera and connecting +12 V should be done by qualified personnel with the necessary skills. Cable routing may require special tools or attachments. Make sure these works are safe.

The camera is not waterproof.

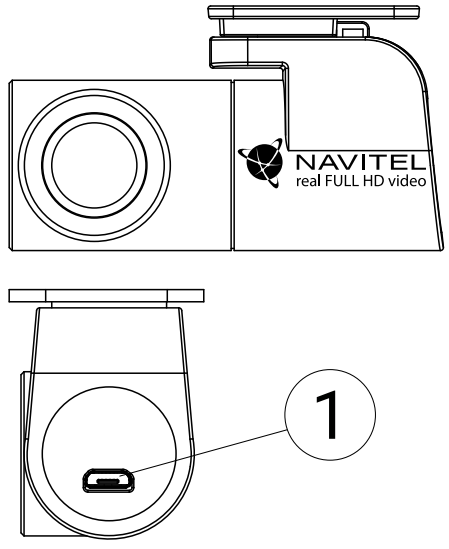

1. Video cable port

EN

HU

Bevezető

Tisztelt Vásárlónk!
Köszönjük, hogy ezt a NAVITEL® terméket választotta.
A NAVITEL MR750 SMART egy sokoldalú, nagyfelbontású, több funkciót és applikációt tartalmazó DVR. Az említett funkciók leírása megtalálható jelen Használati útmutatóban. Kérjük, hogy a készülék használatba vétele előtt olvassa el figyelmesen az útmutatót és tartsa meg későbbi használatra.

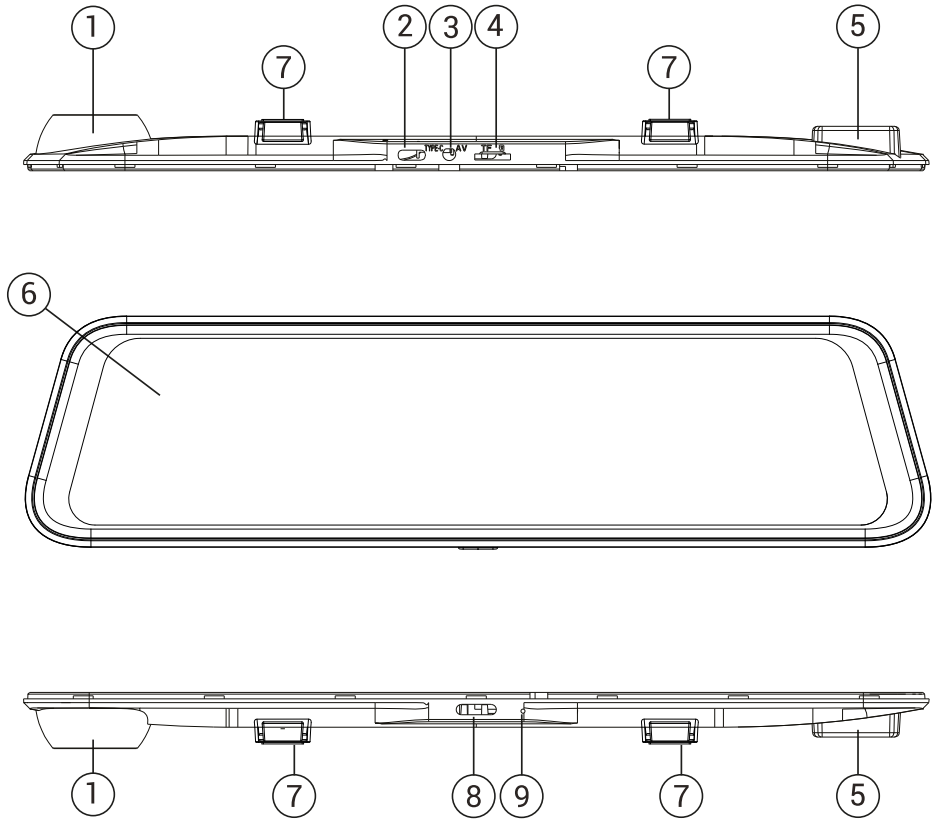

A készülék alkatrészei

1. Lencse
2. USB-C csatlakozó
3. Hátsó kameratartó (CAM-IN)
4. MicroSD nyílás
5. GPS antenna
6. Kijelző
7. Kapcsok
8. Indítógomb
9. Mikrofon

Csomag tartalma

- Szélvédőkamera NAVITEL MR750 SMART
- Autós töltő 12/24 V
- Hátsó kamera
- USB-C - USB-A kábel
- Videó kábel
- Mikroszálas kendő
- Kézikönyv
- Jótállási jegy
- Ajándék utalvány
- Elektrosztatikus film
- Rugalmas rögzítő - 4 db.

Műszaki adatok

Fő kamera	Kamera szenzor	SONY IMX335
	Videó felbontása	2560 x 1440 (2K)
	Látószög	150°
	Lencse	6 rétegű
Hátsó kamera	Kamera szenzor	FH8536H
	Videó felbontása	1920×1080 (Full HD)
Processzor		NTK96580-2K
Képernyő		11.9", kapacitív érintőképernyő
Felvétel formátuma		MP4
MicroSD kártya kapacitása		Max. 256 GB
Töltő port		USB-C
CAM-IN		micro-jack (2.5 mm)
Akkumulátor		750 mAh
Áramforrás		5 V, 3 A
Wi-Fi		Igen
GPS értesítés		kamerák / figyelmeztetések / sebesség

Vezető asszisztensek ADAS+BSD	távolságszabályozás/ kijelölés kereszteződés vezérlés / hátsó ütközés kockázatának ellenőrzése / holtpont-ellenőrzés
Nyelv	Angol, Cseh, Francia, Lengyel, Magyar, Német, Olasz, Orosz, Spanyol, Szlovák

HU

Megjegyzés: az eszköz általános funkcionalitását nem módosító csomagolást, megjelenést, specifikációkat a gyártó előzetes értesítés nélkül megváltoztathatja.

NAVITEL s.r.o. kijelenti, hogy a NAVITEL MR750 SMART megfelel a RED 2014/53/EU irányelv előírásainak.

A Megfelelőségi igazolás teljes szövege az alábbi címen található: https://www.navitel.com/declaration_of_conformity

Üzembe helyezés

1. Helyezze a microSD kártyát a DVR rögzítőbe. Használjon gyors SD kártyát (Class U3 vagy nagyobb), melynek kapacitása 256 GB-ig.

   - Annak érdekében, hogy elkerülje a DVR és/vagy az SD kártya sérüléseit, ne húzza ki-be az SD kártyát a DVR működése közben.
   - Kérjük, mielőtt egy microSD kártyát használna a DVR készülékben, előzetesen formázza azt az esetleges adathibák elkerülése érdekében. Az SD kártya formázásához a Menüben válassza ki a Format SD-card opciót és erősítse meg választását.

2. A kapcsok segítségével helyezze fel a DVR-t az autó tükrére. A sérülések elkerülése érdekében ne erőltesse a kapcsokat.
3. Csatlakoztassa az autós akkutöltőt az öngyújtó nyílásába.
4. Csatlakoztassa az autós akkutöltőt a DVR csatlakozójába (USB-C csatlakozó).
5. Nyomja meg az indítógombot, ekkor a DVR bekapcsol, és automatikusan felvételt készít.
6. Állítsa be a DVR helyzetét.

HU

Elővigyázatossági intézkedések

- A beépített akkumulátor csak a parkoláskor történő események felvételét, illetve az eszköz megfelelő kikapcsolását szolgálja; az eszköz megfelelő működéséhez minden módban szükséges az állandó áramellátás.
- Kizárólag a töltőhöz tartozó eredeti adaptert használja. Más típusú adapter használata negatívan befolyásolhatja az akkumulátor állapotát. Kizárólag a gyártó által jóváhagyott tartozékokat használjon.
- A működés során ajánlott hőmérsékleti tartomány: 0 - +35 °C. Tárolási hőmérséklet: +5 - +45 °C. Relatív páratartalom: 5% - 90% páralecsapódás hiányában (25 °C).
- A robbanás vagy tűz kialakulásának elkerülése érdekében a készüléket ne helyezze tűzforrás közelébe.
- A készüléket ne tegye ki erős fizikai hatásoknak.
- Ne helyezze a készüléket elektromágneses sugárzást kibocsátó tárgyak közelébe.
- Mindig tartsa tisztán a lencsét. Ne használjon mosószert vagy egyéb kémiai tisztítószert a készülék tisztításához, illetve tisztítás előtt mindig kapcsolja ki a készüléket.
- Vegye figyelembe az Ön tartózkodási államában érvényben lévő törvényeket, illetve előírásokat. A készülék nem használható illegális célokra.
- Ne próbálja szétszerelni vagy megjavítani a készüléket. Amennyiben a készülék meghibásodik, vegye fel a kapcsolatot a szervizzel.

A STARVIS és **STARVIS** a Sony Corporation védjegyei.

Gombok

Gomb	Funkció
Indítás	Nyomja meg röviden a készülék indítása érdekében. Nyomja meg, és 2 másodpercig tartsa benyomva ezt a gombot a készülék kikapcsolásához. Amikor a készülék bekapcsol, nyomja meg röviden a kijelző be/kikapcsolása érdekében.
Mikrofon	Nyomja meg a mikrofon be/kikapcsolása érdekében.
Felvétel	Nyomja meg a felvétel indítása érdekében. Kikapcsoláshoz nyomja meg még egyszer.
Rögzítés	Nyomja meg, ha rögzített képet szeretne készíteni.
Fájlok védelme	Felvétel módban (REC) nyomja meg, hogy a fájlnak védelmet biztosítson/feloldja a védelmet (a védett fájlt nem lehet letörölni vagy felülírni).
Menü	Nyomja meg, hogy Menü módba kapcsoljon.
Kijelző	Nyomja meg, amennyiben át szeretne kapcsolni az elülső kameráról a hátsóra vagy fordítva.
Visszaállítás	Amennyiben a készülék nem válaszol, nyomja meg a visszaállítás érdekében.

Megjegyzés: a beépített akkumulátor csak a parkolási üzemmódban valamint a tápegység helyes kikapcsolása esetében szolgál a baleset felívételére; az eszköz teljeskörű működéséhez bármilyen üzemmódban állandó tápra van szükség.

A DVR videofájljaival és beágyazott adataival való munka megkönnyítése érdekében használja a **Navitel DVR Player**.
Letöltés elérhető: https://www.navitel.com/downloads/navitel-dvr-player

NAVITEL

A készülék funkciói

SD kártya formázás:	A microSD kártya formázása a DVR-ben **elengedhetetlenül szükséges a készülék megfelelő működéséhez**. A mikroSD kártya használata előtt vagy adathiba esetén, kérjük, formázza a mikroSD kártát. Az SD kártya formázásához a Menüben válassza ki és nyomja meg a Format SD-card opciót, majd erősítse meg választását.
Felvétel	Csatlakoztassa a készüléket egy külső tápforráshoz, így a felvételkészítés automatikusan elkezdődik. A felvétel leállítása érdekében nyomja meg még egyszer a Felvétel gombot. Új felvétel készítése érdekében nyomja meg még egyszer a Felvétel gombot. A készülék minden felvételt automatikusan ment és tárol.
Rögzítés	Nyomja meg a Rögzítés gombot, hogy képet készíthessen (automatikusan mentődik).
Videó	Nyomja meg a Menü –> Lejátszás –> Videó fájl. Nyomja meg azt a fájlt, melyet szeretne elindítani. Videó módban nyomja meg a ❚❚ / ► a szünet/újra lejátszás érdekében nyomja meg a ⏮ / ⏭ gombot, az előző/következő fájl kiválasztásához. Kattintson a <– Vissza gombra a galériába való visszatéréshez.
Fotó	Nyomja meg a Menü –> Lejátszás –> Kép fájl. Válassza ki a kívánt fájlt. Fotó módban nyomja meg a ⏮ / ⏭ gombot az előző/következő fájl kiválasztásához. Kattintson a <– Vissza gombra a galériába való visszatéréshez.
Fájlok védettsége	Felvétel módban (REC) válassza ki a Fájl védettség opciót az adott fájl védelme/annak megszüntetése érdekében. Lejátszás módban válasza ki a Védettség opciót, majd az Összes Védettség/Védettség Megszüntetése opciót. Videó/ Fotó módban válasszon ki egy fájlt, majd válassza ki a Jelen Fájl Védettség/Védettség Megszüntetése opciót. A védett fájlok nem törölhetők és nem felülírhatók.
Felvétel lánc készítése	Ez az opció lehetővé teszi a rendelkezésre álló idő alatt történő felvételek készítését és fájl sorozatként történő mentését. Amennyiben a kártya memóriatára kiürül új felvétel készítése folyamán, a nem védett fájlokat a felvétel során az eszköz azok készítési időpontja sorrendjében írja felül.
Lejátszás leállítása	A készülék automatikus leállítása az áramellátás megszűntével. Az időintervallum beállítható a Menüben.
Hangfelvétel készítése	Videó felvétel hanggal vagy anélkül.
Kikapcsolás	Válassza ki azt az inaktivitási periódust, mely után a készülék magától kikapcsol.

Idő megjelölés	Ez a funkció idő szerinti megjelölést teszi lehetővé
LCD OFF	A készülék automatikusan kikapcsolhatja a kijelzőt, hogy csökkentse az energiafelhasználást. Az időintervallum beállítható az LCD Energiatakarékosság menüben.
Aktuális felvétel védelme	Amennyiben a járműnek valami nekiütközik, a DVR automatikusan menti az épp folyamatban lévő felvételt.
GPS lokalizáció	A készülék beépített GPS chipsettel és GPS antennával van felszerelve, így a földrajzi hosszúság és szélesség adatok mellett még egyéb információk is megjeleníthetők a kijelzőn. Nyomja meg a GPS Státuszt a GPS adatok ellenőrzése érdekében. Nyomja le az ON gombot a GPS márka menüben, hogy a készülék a fájljaihoz GPS információkat adhasson hozzá.
Parkoló mód*	Parkolási módban a felhasználó a következő módokhoz férhet hozzá: ütközésvezérlés és folyamatos time-lapse rögzítés.Parkolás üzemmód - ütközésvezérlés a G-szenzor működésén alapul: kioldásakor egy vészhelyzeti fájl íródik. Parkoló mód - folyamatos time-lapse felvétel. Folyamatosan rögzíti a videót a felhasználó által meghatározott képkockasebességgel.
Válasszon nézet módot.	A képernyő jobb felső negyedének megnyomásával átválthat a fényképezőgép nézet módjai: csak elülső; csak vissza; hátul elöl (kép a képben).
USB-csatlakozás	Ha az eszközt USB-kábellel csatlakoztatja a számítógéphez, két csatlakozási lehetőség jelenik meg: 1) Mass Storage: fájlok lejátszása, másolása és törlése. 2) Record: normál mód.
Fejlett vezetőtámogató rendszerek (ADAS+BSD)	A rendszer figyeli az objektumhoz való veszélyes megközelítést, szabályozza a sávelhagyást, figyelmeztet az elöl haladó objektum mozgásának kezdetére, és észleli az autó előtti gyalogosok megjelenését. A visszapillantó kamera csatlakoztatásakor a BSD (Blind Spot Detection) funkciók is aktiválódnak. Ezek a funkciók felelősek a vezető figyelmeztetéséért a hátsó ütközés kockázatáról és más járművek jelenlétéről a jármű «holtterében».

HU

Megjegyzés: *az üzemmód csak akkor érhető el, ha a DVR állandó tápegységhez van csatlakoztatva egy olyan eszközön keresztül, amely megakadályozza az akkumulátor túlzott lemerülését - NAVITEL SMART BOX MAX.

A Navitel DVR Center applikáció telepítése

1. Töltse le a Navitel DVR Center alkalmazást és telepítse azt mobiltelefonjára vagy táblagépjére, követve a mobil eszköz által adott utasításokat. Mobiltelefonja segítségével is letöltheti az alkalmazást a DVR menüjében található QR kód (Applikáció QR) beolvasása által. A Beállításokban válassza ki a WiFit, majd nyomja meg az On gombot.
2. A DVR menüben kapcsolja be a WiFit, majd végezze el ugyanezt a műveletet a telefonján is.
3. Működtesse az alkalmazást. Válassza ki a listából a kívánt videót. A DVR információkat a DVR menüben találhatja meg (Wi-Fi Navitel).
4. WiFin keresztül csatlakoztassa mobil eszközét a DVR-hez. Használja jelszavát, amennyiben szükséges. Lecserélheti jelszavát a DVR menüben (WiFi jelszó).
5. A Navitel DVR Center segítségével Ön lehetőséget kap:
   - DVR firmware frissítéséhez;
   - a DVR funkciók irányításához a Beállítások menüben: a parkolási mód kiválasztásához, az ütközésszenzor, a video modul és az SD kártyaformázás tulajdonságainak beállításához;
   - fényképek és videó anyagok mentéséhez, megjelenítéséhez, törléséhez és továbbításához, valamint a DVR felvételek valós idejű követésére a mobil készülék képernyőjén.

HU

Google Play

App Store

AppGallery

Digitális sebességinformációk és a Kamera

A **Digitális sebesség** opció a pontos idő, valamint a jármű GPS jelek alapján meghatározott sebességének kijelzésére szolgál. Ebben az üzemmódban az aktuális sebesség [2] és az idő [3] folyamatosan látható.

A **Kamera info** opció tájékoztatja a gépkocsivezetőt az utat megfigyelő kamerák tekintetében és figyelmeztetéseket továbbít felé.

(A továbbiakban: Kamerák) A **Kamerainformációk** indításakor a készülék kijelzi a sebességet és az időpontot. A legközelebbi kamera észlelésekor a kijelzőn az alábbi információk jelennek meg:

- pillanatnyi sebesség [2],
- kamera piktogram [4],
- dinamikus közeledésjelző, mely mutatja a legközelebbi kamerához [5] való közeledés mértékét,
- a kamerához viszonyított távolság [6].

Az összes információ megjelenítése fekete hátterű képernyőn történik.

A Felvétel üzemmódban (REC), a képernyőn a ●**REC** felirat megjelenítésre [1].

Amennyiben a jármű megáll, a kijelzőn „o" jelenik meg.

GPS jel hiányában a képernyőn a – – – jelzés jelenik meg.

Megjegyzés. A GPS jel gyengeségét a kedvezőtlen időjárási viszonyok vagy további külső tényezők is okozhatják. Kérjük, ekkor figyeljen a jármű sebességmutatójára is.

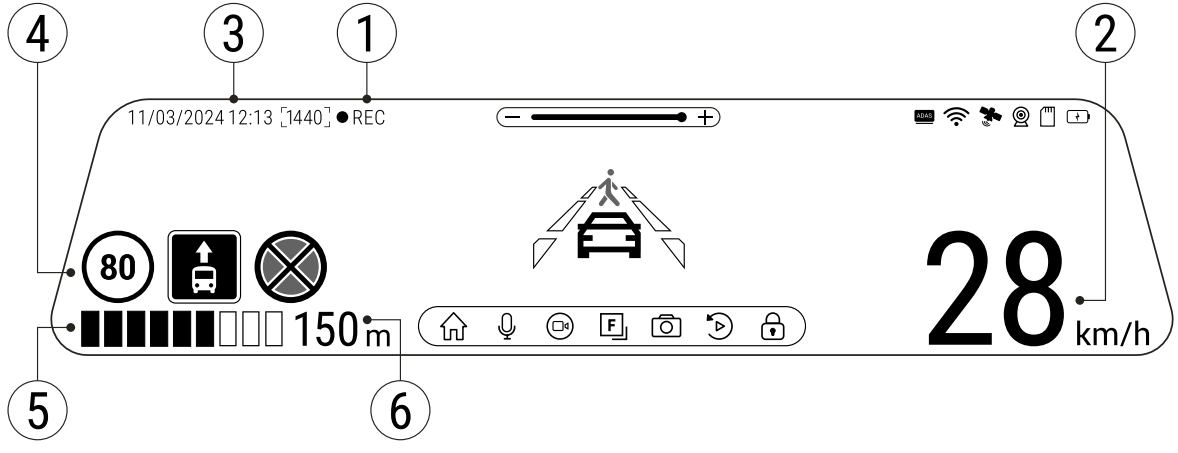

HU

HU

Fejlett vezetőtámogató rendszerek (ADAS+BSD)

Ha a fejlett vezetőtámogató rendszer aktiválva van, a következő funkciók érhetők el:



1. objektum veszélyes közelségének követése





2. sávelhagyás ellenőrzése



3. figyelmeztetés egy elöl haladó tárgy mozgásának kezdetére



4. üzenet az autó előtt megjelenő gyalogosokról



5. hátulról történő ütközés veszélye

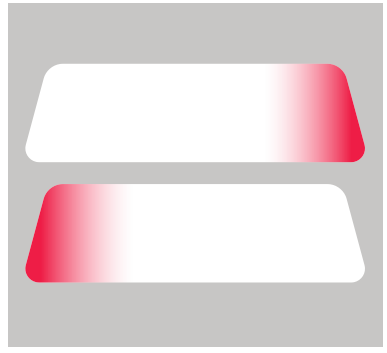

6. holtpont-ellenőrzés

Hátsó kamera

A hátsó kamera nagyfelbontású képe segítségére lesz parkoláskor, vagy akár menet közben az Ön mögött történtek pontos rögzítésében. A modern, kettős felvételi technológia lehetővé teszi az autó előtt és mögött történtek együttes rögzítését az előre nem látható helyzetek későbbi megoldásához. A hátsó kamera a holttérfigyelő asszisztenshez (Blind Spot Detection, BSD) is szükséges, amely a holttereket és a hátsó ütközés kockázatát figyeli.

A hátsó kamerát két féle képpen tudja használni.

1 Lehetőség: az autó mögött történtek folyamatos rögzítése. Helyezze fel a kamerát a jármű hátsó ablakára, vezesse el a vezetéket az utastérben, majd csatlakoztassa a szélvédőkamera hátsó kamera illesztésébe.

2 Lehetőség: az autó mögött történtek folyamatos rögzítése, valamint a parkolást segítő, hátsó kamera mód kombinációja. Helyezze fel a kamerát a jármű hátsó ablakára. Utóbbi esetben +12 V tápfeszültségre lesz szükség a parkolást segítő nézet automatikus bekapcsolásához.

Jegyzet: Erősen ajánlott, hogy a kamera felszerelését és a +12 V feszültség csatlakoztatását tapasztalt, műszaki szakember végezze el. A kábelvezetéshez speciális eszközöket vagy rögzítéseket igényelhet. Győződjön meg róla, hogy ezek a munkák biztonságosan elvégezhetők.

A hátsó kamera nem vízálló.

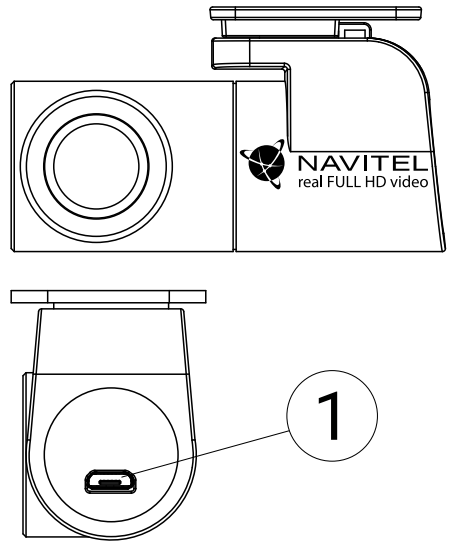

1. Videó kábel port

HU

Įvadas

Gerbiamas kliente!

Dėkojame, kad įsigijote šį NAVITEL® gaminį.

NAVITEL MR750 SMART yra daugiafunkcinis didelės raiškos skaitmeninis vaizdo registratorius (DVR) su įvairiomis šioje naudojimo instrukcijoje aprašytomis funkcijomis. Atidžiai perskaitykite naudojimo instrukciją prieš naudodamiesi įrenginiu ir išsaugokite ją ateičiai.

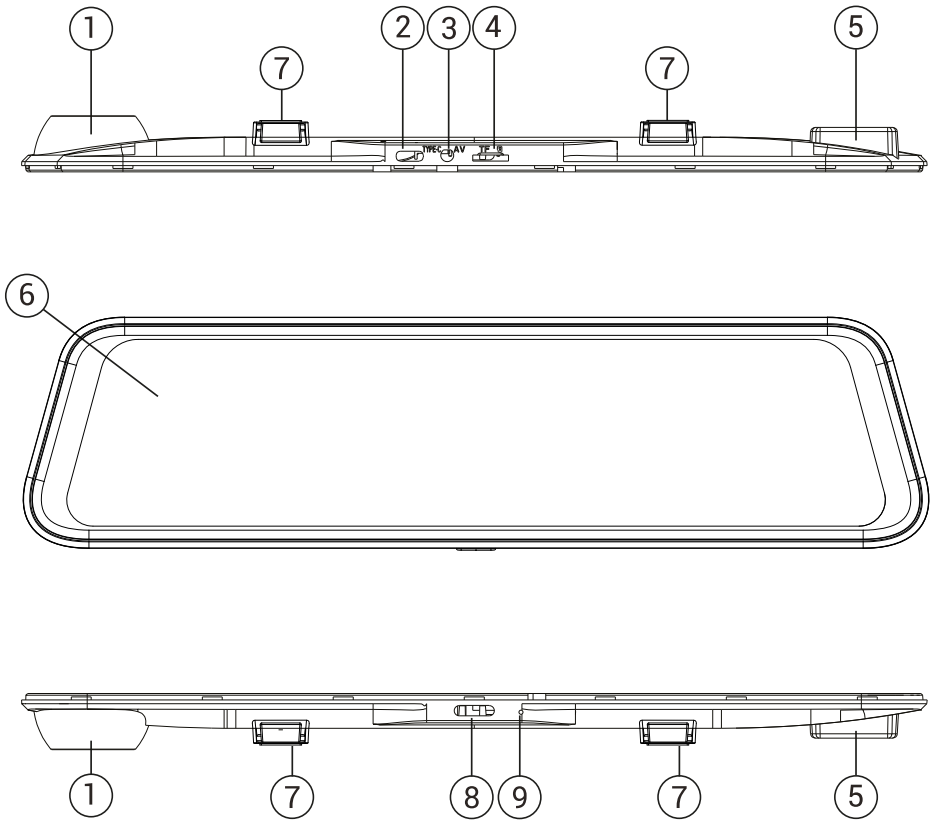

Įrenginio vaizdas

1. Objektyvas
2. USB-C prievadas
3. Galinės kameros prievadas (CAM-IN)
4. MicroSD lizdas
5. GPS antena
6. Ekranas
7. Spaustukai
8. Įjungimo mygtukas
9. Mikrofonas

Pakuotės turinys

- DVR NAVITEL MR750 SMART
- Automobilis įkroviklis 12/24 V
- Galinio vaizdo kamera
- USB-C - USB-A-laidas
- Vaizdo įrenginio kabelis
- Mikropluošto audinys
- Vartotojo vadovas
- Garantinė kortelė
- Dovanų kuponas
- Elektrostatinė plėvelė
- Elastinis laikiklis - 4 vnt.

Specifikacijos

Pagrindinė kamera	Kameros jutiklis	SONY IMX335
	Vaizdo raiška	2560 x 1440 (2K)
	Rodymo kampas	150°
	Objektyvas	6-sluoksnis
Galinio vaizdo kamera	Kameros jutiklis	FH8536H
	Vaizdo raiška	1920x1080 (Full HD)
Procesorius		NTK96580-2K
Ekranas		11.9", talpinis jutiklinis ekranas
Įrašymo formatas		MP4
MicroSD kortelės talpa		Maks. 256 GB
Įkrovimo prievadas		USB-C
CAM-IN		micro-jack (2.5 mm)
Baterija		750 mAh
Galia		5 V, 3 A
Wi-Fi		Yra
GPS įspėjimas		kameros / įspėjimai / greitis

Vairuotojo padėjėjai ADAS+BSD	atstumo kontrolė/ žymėjimo sankryžos kontrolė/ judėjimo pradžios kontrolė/ galinio susidūrimo rizikos kontrolė / aklosios zonos kontrolė
Kalba	anglų, čekų, ispanų, italų, lenkų, prancūzų, rusų, slovakų, vengrų, vokiečių

LT

Pastaba: pakuotę, išvaizdą, specifikacijas, kurios nekeičia bendro įrenginio funkcionalumo, gamintojas gali keisti be išankstinio įspėjimo.

NAVITEL s.r.o. pareiškia, kad NAVITEL MR750 SMART yra suderinamas su Direktyva RED 2014/53/EU.

Visas atitikties deklaracijos tekstas pateikiamas šiuo interneto adresu: https://www.navitel.com/declaration_of_conformity

Montavimas

1. Įdėkite microSD kortelę į DVR. Naudokite greitaeigę SD kortelę (U3 ar aukštesnės klasės); kortelės talpa turi būti iki 256 GB.

   - Jei norite išvengti DVR ir / ar SD kortelės gedimų, neįdėkite ir neištraukite SD kortelės DVR veikimo metu.
   - Prieš naudodami microSD kortelę formatuokite į DVR įdėtą kortelę, taip apsisaugodami nuo duomenų klaidų. Jei norite formatuoti SD kortelę, Meniu režime pasirinkite Formatuoti SD kortelę ir patvirtinkite pasirinkimą.

2. Uždėkite DVR ant savo automobilio veidrodžio dviem spaustukais. Nenaudokite per daug jėgos, kad nepažeistumėte įrenginio.
3. Prijunkite automobilinį kroviklį prie cigarečių degiklio lizdo.
4. Prijunkite automobilinį kroviklį prie DVR prievado (USB-C).
5. Įjunkite įrenginį. DVR įsijungs ir pradės įrašymą automatiškai.
6. Reguliuokite DVR padėtį.

LT

Atsargumo priemonės

- Įmontuota baterija yra skirta tik avarinio įvykio įrašymui veikiant stovėjimo režimu ir teisingam prietaiso išjungimui, kai maitinimas yra išjungtas; jei įrenginys turi veikti bet kuriuo režimu, reikalingas nuolatinis jo maitinimas.
- Naudokite tik originalų kroviklį. Kito kroviklio naudojimas gali turėti neigiamą poveikį įrenginio baterijai. Naudokite tik gamintojo patvirtintus priedus.
- Leidžiama aplinkos temperatūra veikimo režimo metu: nuo 0 iki +35 °C. Laikymo temperatūra: nuo +5 iki +45 °C. Santykinis drėgnumas: nuo 5% iki 90% be kondensato (25 °C).
- Laikykite įrenginį toliau nuo ugnies šaltinių, kad apsisaugotumėte nuo sprogimo ar gaisro.
- Saugokite įrenginį nuo fizinio poveikio.
- Saugokite įrenginį nuo elektromagnetinės spinduliuotės šaltinių.
- Valykite objektyvą. Gaminio valymui nenaudokite cheminių medžiagų ar plovimo priemonių; prieš valydami visada išjunkite įrenginį.
- Griežtai laikykitės įrenginio naudojimo vietos įstatymų ir norminių aktų. Šis įrenginys negali būti naudojamas neteisėtais tikslais.
- Neardykite ir neremontuokite įrenginio patys. Sugedus įrenginiui susisiekite su aptarnavimo centru.

STARVIS ir STARVIS yra „Sony Corporation“ prekės ženklai.

Mygtukai

Mygtukas	Funkcijos
Įjungimas	Paspauskite mygtuką, kad įjungtumėte įrenginį. Laikykite nuspaustą mygtuką 2 sekundes, kad išjungtumėte įrenginį. Jei įrenginys yra įjungtas, paspauskite mygtuką, kad įjungtumėte / išjungtumėte ekraną.
Mikrofonas	Paspauskite, kad įjungtumėte / išjungtumėte mikrofoną.
Įrašymas	Paspauskite, kad pradėtumėte įrašymą. Paspauskite dar kartą, kad sustabdytumėte įrašymą.
Fotografavimas	Paspauskite, kad nufotografuotumėte.
Bylos apsauga	Įrenginiui veikiant įrašymo režimu (REC), paspauskite, kad apsaugotumėte / pašalintumėte dabartinio įrašo apsaugą (apsaugota byla negali būti pašalinama ar perrašoma).
Meniu	Paspauskite, kad atsidarytų Meniu režimas.
Ekranas	Paspauskite, kad perjungtumėte pagrindinės ir galinės kameros vaizdą.
Pakartotinis nustatymas	Jei įrenginys nereaguoja, paspauskite, kad nustatytumėte jį iš naujo.

Pastaba: įrengtas akumuliatorius skirtas tik avariniam įvykiui parkavimosi režimu ir teisingam įrenginio išjungimui, atjungiant maitinimą; visaverčiam įrenginio darbui bet kokiu režimu įrenginiui reikia nuolatinio maitinimo šaltinio.

Norėdami patogiau dirbti su DVR vaizdo failais ir įterptaisiais duomenimis, naudokite **Navitel DVR Player**.
Atsisiųsti galima: https://www.navitel.com/downloads/navitel-dvr-player

Įrenginio funkcijos

SD kortelės formatavimas	MicroSD kortelės formatavimas DVR įrenginyje **yra būtinas tinkamam įrenginio veikimui**. Suformatuokite microSD kortelę prieš jos naudojimą ar atsiradus duomenų klaidai. Jei norite formatuoti SD kortelę meniu režime, pasirinkite Formatuoti SD kortelę ir patvirtinkite pasirinkimą.
Įrašymas	Prijunkite įrenginį prie išorinio maitinimo šaltinio ir jis pradės įrašymą automatiškai. Paspauskite mygtuką Įrašymas, kad sustabdytumėte įrašymą. Dar kartą paspauskite mygtuką Įrašymas, kad įrašytumėte kitą vaizdą. Visi vaizdo įrašai bus išsaugoti automatiškai.
Fotografavimas	Spauskite mygtuką Fotografavimas, kad nufotografuotumėte (nuotrauka bus išsaugota automatiškai).
Vaizdo įrašas	Spauskite Meniu –> Atkūrimas –> Vaizdo byla. Pasirinkite norimą bylą. Vaizdo režimo metu spauskite ❚❚/ ►, kad sustabdytumėte / paleistumėte vaizdą; spauskite ⏮ / ⏭, kad pasirinktumėte ankstesnę / kitą bylą. Spustelėkite <– Atgal, kad grįžtumėte į galeriją.
Nuotraukos	Spauskite Meniu –> Atkūrimas –> Atvaizdo byla. Pasirinkite norimą bylą. Nuotraukų režimo metu spauskite ⏮ / ⏭, kad pasirinktumėte ankstesnę / kitą bylą. Spustelėkite <– Atgal, kad grįžtumėte į galeriją.
Bylos apsauga	Įrašymo režimo (REC) metu spauskite Bylos apsaugos mygtuką, kad apsaugotumėte dabartinį įrašą ar pašalintumėte jo apsaugą. Atkūrimo režimo metu pasirinkite Apsaugoti, Apsaugoti visus / Pašalinti apsaugą. Vaizdo / Nuotraukų režimo metu pasirinkite bylą, spauskite Apsaugoti dabartinį įrašą / Pašalinti apsaugą. Apsaugotos bylos negali būti pašalinamos ar perrašomos.
Ciklo įrašymas	Ši funkcija leidžia jums išsaugoti vaizdo įrašą kaip trukmės meniu pateiktą bylų rinkinį. Jei atminties kortelėje nėra vietos, neapsaugotos bylos bus perrašomos pagal jų sukūrimo tvarką.
Išjungimo laikas	Nutraukus maitinimą įrenginys išsijungia automatiškai. Meniu galima nustatyti laiko intervalą.
Garso įrašymas	Vaizdo įrašymas be garso ar su garsu.
Išjungimas	Pasirinkite neveikimo laikotarpį, po kurio įrenginys išsijungs automatiškai.

Spaudas	Ši funkcija naudoja įrašo datos spaudą.
LCD išjungimas	Įrenginys gali automatiškai išjungti ekraną, kad sumažintų suvartojamą galią. Laiko intervalas gali būti nustatomas LCD Energijos taupymo meniu.
Apsaugos lygis	Jei automobilis atsitrenkia, DVR automatiškai užrakina dabartinį vaizdą.
GPS vieta	Įrenginyje naudojamas įmontuotas GPS lustų rinkinys ir GPS antena. Jame gali būti rodoma jūsų dabartinės vietos ilgumos, platumos ir kita informacija. Spauskite GPS Būsena, kad patikrintumėte GPS duomenis. Įjunkite GPS Spaudą, kad pridėtumėte GPS informaciją prie jūsų bylų.
Parkavimo*	Parkavimo režimu vartotojas turi prieigą prie šių režimų: smūgio kontrolės ir nepertraukiamo laiko intervalo įrašymo. Stovėjimo režimas – smūgio valdymas pagrįstas G jutiklio veikimu: jam suveikus įrašomas avarinis failas. Parkavimo režimas – nepertraukiamas laiko intervalo įrašymas. Nepertraukiamai įrašo vaizdo įrašą vartotojo nustatytu kadrų dažniu.
Pasirinkite peržiūros režimą.	Paspaudus viršutinį dešinįjį ekrano ketvirtį, perjungiami fotoaparato vaizdo režimai: tik priekyje; tik atgal; atgal per priekį (paveikslėlis paveikslėlyje).
USB-jungtis	Prijungus įrenginį prie kompiuterio USB kabeliu, pasirodys dvi ryšio parinktys: 1) Mass Storage: paleiskite, nukopijuokite ir ištrinkite failus. 2) Record: standartinis režimas.
Pažangios pagalbos vairuotojui sistemos (ADAS+BSD)	Sistema stebi pavojingą artėjimą prie objekto, kontroliuoja nukrypimą nuo eismo juostos, įspėja apie prasidėjusį objekto judėjimą priekyje ir aptinka priešais automobilį pasirodančius pėsčiuosius. Prijungus galinio vaizdo kamerą, taip pat bus suaktyvintos BSD (aklosios zonos aptikimo) funkcijos. Šios funkcijos yra atsakingos už vairuotojo įspėjimą apie galinio susidūrimo riziką ir kitų transporto priemonių buvimą transporto priemonės «aklosiose vietose».

LT

Pastaba: *režimas galimas tik tada, kai DVR yra prijungtas prie nuolatinio maitinimo šaltinio per įrenginį, kuris apsaugo nuo per didelio akumuliatoriaus išsikrovimo - NAVITEL SMART BOX MAX.

Navitel DVR Center programėlės įdiegimas

1. Atsisiųskite ir įdiekite Navitel DVR Center programėlę į savo mobilųjį telefoną ar planšetinį kompiuterį. Sekite mobiliojo įrenginio nurodymus. Jūs galite atsisiųsti programėlę nuskenavę DVR Meniu esantį QR kodą (programėlės QR kodą) mobiliuoju telefonu. Nustatymų meniu pasirinkite Wifi ir spauskite Įjungti.
2. Įjunkite Wi-Fi (Wi-Fi) DVR Meniu ir savo mobiliojo įrenginio nustatymuose.
3. Įjunkite programėlę. Pasirinkite savo DVR iš sąrašo. DVR informacija pateikiama DVR Meniu (Wi-Fi Navitel).
4. Prijunkite savo mobilųjį įrenginį prie DVR per Wi-Fi. Jei reikia, naudokite slaptažodį. Jį galite pakeisti DVR Meniu (Wi-Fi slaptažodis).
5. Naudodami Navitel DVR Center programėlę galite:
   - atnaujinti DVR programinę įrangą;
   - valdyti DVR funkcijas nustatymų meniu: konfigūruoti stovėjimo režimą, smūgio jutiklį, vaizdo režimą ir formatuoti savo SD kortelę;
   - išsaugoti, rodyti, pašalinti ir siųsti vaizdo įrašus ir nuotraukas bei žiūrėti DVR vaizdo įrašus realiu laiku mobiliojo įrenginio ekrane.

LT

Google Play

App Store

AppGallery

Skaitmeninio greičio ir kameros informacija

Skaitmeninio greičio funkcija yra naudojama laiko ir GPS signalo pagalba apskaičiuojamo transporto priemonės greičio rodymui. Šiuo režimu nuolat rodomas esamas greitis [2] ir laikas [3].

Fotoaparato informacijos funkcija praneša vairuotojui apie kelyje esančias kameras ir įspėjimus (toliau – Kameros). Įjungus **Kameros informacijos** funkciją, rodomas dabartinis greitis ir laikas. Automobiliui artinantis prie kameros, rodoma ši informacija:

- dabartinis greitis [2],
- kameros piktograma [4],
- artėjimą prie kameros rodanti dinaminė juosta [5],
- atstumas iki kameros [6].

Visa informacija rodoma juodame ekrane.
Įrašymo režimo (REC) metu rodoma ●**REC** [1].
Jei automobilis stovi, rodoma 0.
Jei nėra GPS signalo, rodoma – – –.

Pastaba. Blogos oro sąlygos ar kiti išoriniai veiksniai gali susilpninti GPS signalą. Stebėkite savo automobilio spidometrą.

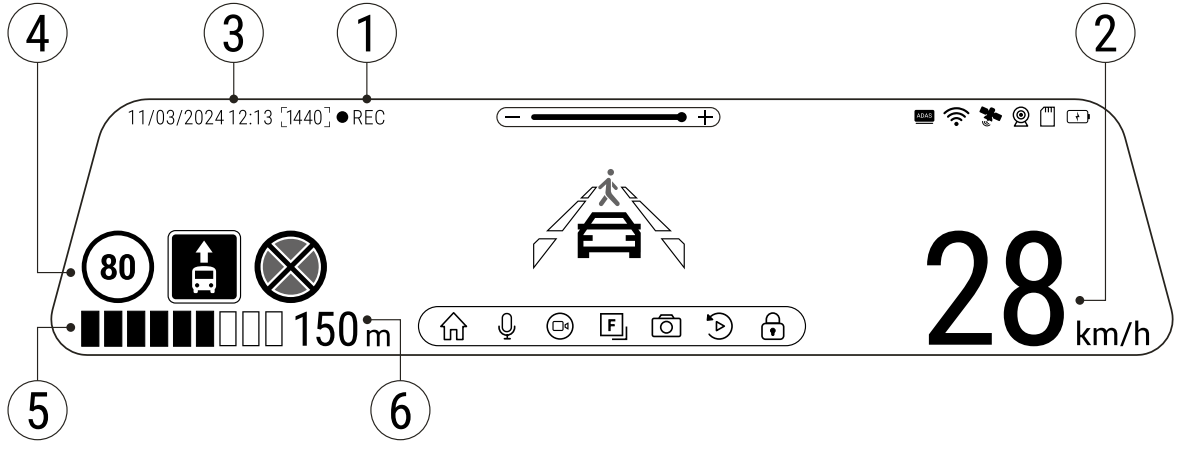

LT

Pažangios pagalbos vairuotojui sistemos (ADAS+BSD)

Suaktyvinus pažangiąją pagalbos vairuotojui sistemą, pasiekiamos šios funkcijos:

LT



1. pavojingo objekto artumo sekimas





2. nukrypimo nuo eismo juostos kontrolė



3. įspėjimas apie prasidėjusį objekto judėjimą priekyje



4. pranešimas apie priešais automobilį pasirodančius pėsčiuosius



5. galinio susidūrimo pavojus

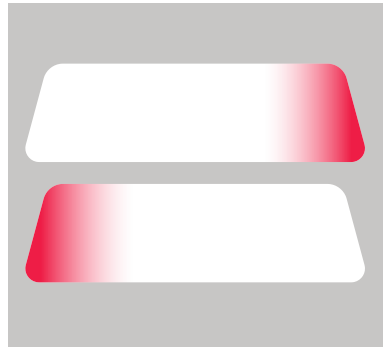

6. aklosios zonos kontrolė

Galinio vaizdo kamera

Galinio vaizdo kameros dėka, rodomas didelės skiriamosios gebos vaizdas automobilio gale, kuris užtikrina saugų automobilio parkavimą arba įrašymą važiuojant. Moderni dvigubo įrašymo technologija leidžia išsaugoti įrašymą tiek automobilio priekyje, tiek jo gale, kad būtų galima nustatyti bet kokią nenumatytą situaciją. Galinė kamera taip pat reikalinga aklosios zonos aptikimo (BSD) asistentui, stebinčiam akląsias zonas ir galinio susidūrimo riziką.

Galinio vaizdo kameros montavimas

Galima naudoti dvi galinio vaizdo kameras.

1 parinktis. DVR kamera rodo vaizdą už automobilio. Pritvirtinkite kamerą ant galinio lango lipduku, išveskite laidą per saloną, prijunkite laidą prie galinio vaizdo kameros prievado.

2 parinktis. DVR kameros ir galinio vaizdo kameros kombinacija padeda matyti vaizdą gale parkuojantis. Sumontuokite kamerą ant galinio lango automobilio viduje. Tokiu atveju, važiuojant atgal reikia naudoti +12 V. Tai leis įrenginiui automatiškai perjungti vaizdą iš priekinio į galinio vaizdo kamerą stovėjimo režimu.

Pastaba: primygtinai rekomenduojama, kad kameros montavimo ir +12 V prijungimo darbus atliktų reikiamų įgūdžių turintys kvalifikuoti asmenys. Laidų tiesimui gali reikėti specialių įrankių ar priedų. Būtina užtikrinti, kad šie darbai būtų atliekami saugiai.

Galinė kamera nėra atspari vandeniui.

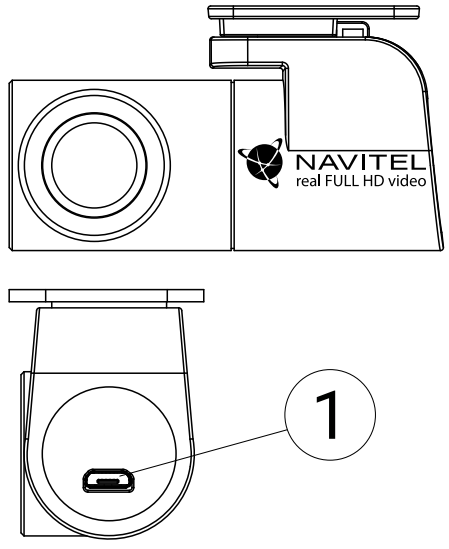

1. Vaizdo kabelis lizdas

LT

Ievads

Cienījamais pircēj!
Paldies, ka iegādājāties kompānijas NAVITEL® produktu.
NAVITEL MR750 SMART – daudzfunkcionāls video reģistrētājs ar augstu video un fotogrāfijas kvalitāti, kā arī ar daudzām papildu funkcijām, kas aprakstītas šajā lietotāja rokasgrāmatā. Rūpīgi izlasiet rokasgrāmatu pirms ierīces izmantošanas un saglabājiet to nākamai lietošanai.

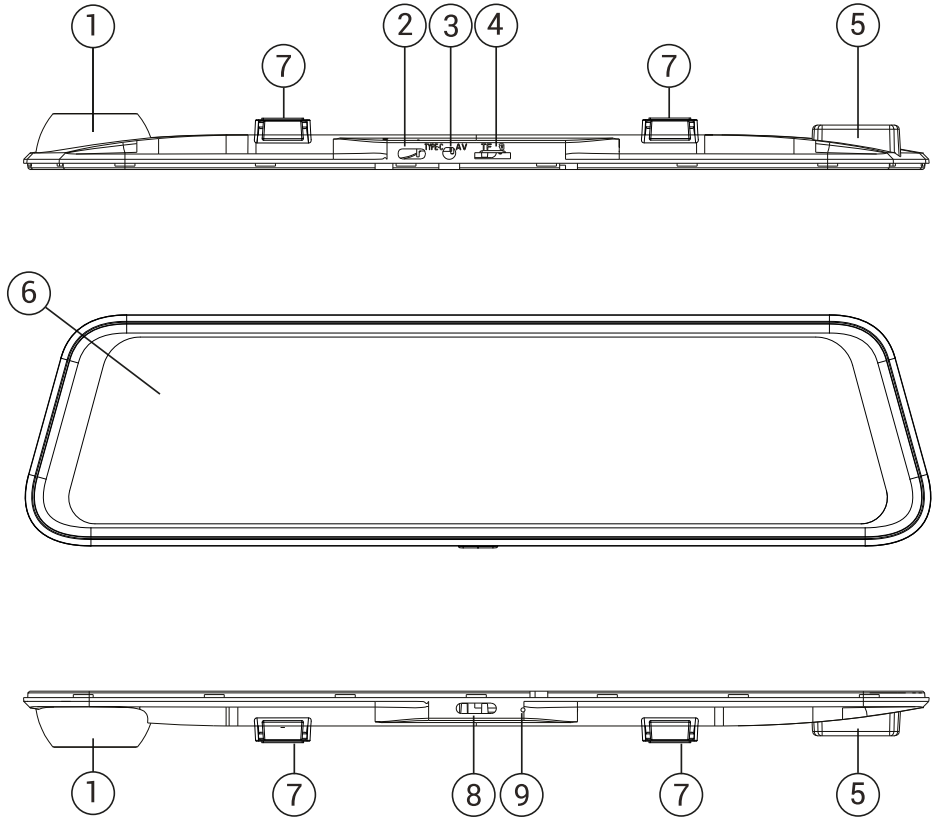

LV

Ārējais izskats

1. Objektīvs
2. USB-C savienotājs
3. Atpakaļskata kameras (CAM-IN) pieslēgšanas savienotājs
4. MicroSD slots
5. GPS antena
6. Displejs
7. Fiksators
8. Poga Iesl./Izsl.
9. Mikrofons

Komplektācija

- DVR NAVITEL MR750 SMART
- Automašīnas ādētājs 12/24 V
- Aizmugures kamera
- USB-C - USB-A kabelis
- Video kabeli
- Mikrošķiedras audums
- Lietotāja rokasgrāmata
- Garantijas kartiņa
- Dāvanu karte
- Elektrostatiskā plēve
- Elastīgs fiksators - 4 gab.

Specifikācijas

Pamatkamera	Kameras sensors	SONY IMX335
	Video izšķirtspēja	2560 x 1440 (2K)
	Apskates leņķis	150°
	Objektīvs	6-kārtīgs
Atpakaļskata kamera	Kameras sensors	FH8536H
	Video izšķirtspēja	1920×1080 (Full HD)
Procesors		NTK96580-2K
Displejs		11.9", kapacitatīvs skārienekrāns
Video formāts		MP4
MicroSD-kartes apjoms		līdz 256 GB
Uzlādes ports		USB-C
CAM-IN		micro-jack (2.5 mm)
Akumulators		750 mAh
Barošana		5 V, 3 A
Wi-Fi		Jā
GPS brīdinājumi		kameras/briesmas/ātrums

Šoferu palīgi ADAS+BSD	distances kontrole/ marķēšanas krustojuma kontrole/ kustības sākuma kontrole/ aizmugures sadursmes riska kontrole / aklās zonas kontrole
Valodas	angļu, čehu, franču, itāliešu, krievu, poļu, slovāku, spāņu, ungāru, vācu

LV

Piezīme: Iepakojumu, izskatu, specifikācijas, kas nemaina ierīces kopējo funkcionalitāti, ražotājs var mainīt bez iepriekšēja brīdinājuma.

NAVITEL s.r.o. ar šo paziņo, ka NAVITEL MR750 SMART ir saderīgs ar Direktīvu RED 2014/53/EU.

Atbilstības deklarācijas pilns teksts ir pieejams šādā interneta adresē: https://www.navitel.com/declaration_of_conformity

Uzstādīšana

1. Ievietojiet microSD karti atbilstošajā videoierakstītāja slotā. Izmantojiet ātrdarbīgu (Class U3 un augstāku) karti ar kapacitāti līdz 256 GB.

   - Lai izvairītos no ierīces un/vai atmiņas kartes bojājumiem, neievietojiet un neizņemiet to ierīces darbības laikā.
   - Pirms ierakstīšanas ir nepieciešams formatēt atmiņas karti videoreģistratorā. Tas ir nepieciešams, lai izvairītos no nolasīšanas un ierakstīšanas kļūdām. Lai formatētu, Izvēlnē noklikšķiniet uz "Formatēt SD karti" un apstipriniet atlasīto darbību.

2. Iestatiet videoierakstītāju uz salona aizmugurējā skata spoguļa, izmantojot fiksatorus. Nelietojiet pārmērīgas pūles, lai izvairītos no kādiem bojājumiem.
3. Pieslēdziet uzlādes ierīci aizdedzinātāja ligzdai.
4. Pievienojiet uzlādes ierīci videoierakstītājam (USB-C).
5. Ieslēdziet barošanu, video ierakstītāju ieslēgsies un sāks ierakstīšanu automātiski.
6. Noregulējiet videoierakstītāja stāvokli.

Piesardzības pasākumi

LV

- Iebūvētais akumulators ir paredzēts tikai avārijas notikuma ierakstīšanai autostāvvietas režīmā un ierīces korektai izslēgšanai barošanas atvienošanas gadījumā; ierīces pilnvērtīgai darbībai jebkurā no režīmiem nepieciešams pastāvīgs pievienojums barošanas avotam.
- Izmantojiet tikai oriģinālo uzlādēšanas ierīces adapteri. Cita adaptera izmantošana var negatīvi ietekmēt ierīces akumulatoru. Izmantojiet tikai ražotāja apstiprinātos aksesuārus.
- Pieļaujamā ārējās vides temperatūra ekspluatācijas režīmā: no 0 līdz +35° C. Uzglabāšanas temperatūra: no +5 līdz +45° C. Relatīvais mitrums: no 5% līdz 90% bez kondensāta (25°C).
- Izvairieties no kontaktiem ar karstuma avotiem, lai izvairītos no sprādziena vai ugunsgrēka.
- Nepakļaujiet ierīci spēcīgai mehāniskai ietekmei.
- Izvairieties no ierīces kontaktiem ar elektromagnētiskā starojuma avotiem.
- Sekojiet tam, lai objektīvs būtu tīrs. Neizmantojiet ķīmiskos vai mazgāšanas līdzekļus ierīces tīrīšanai; vienmēr izslēdziet ierīci pirms tīrīšanas.
- Stingri izpildiet ierīces izmantošanas reģiona likumus un regulējošos aktus. Šo ierīci nevar izmantot nelikumīgos nolūkos.
- Neizjauciet ierīci patstāvīgi. Tās nepienācīgās darbības gadījumā sazinieties ar servisa centru.

STARVIS un **STARVIS** ir Sony Corporation preču zīmes.

Pogas

Poga	Funkcijas
Ieslēgts/izslēgts	Noklikšķiniet īsi uz pogas, lai ieslēgtu ierīci. Nospiediet un turiet 2 sekundes, lai izslēgtu ierīci. Ierīces darbības laikā noklikšķiniet īsi uz pogas, lai ieslēgtu/izslēgtu displeju.
Mikrofons	Noklikšķiniet, lai izslēgtu/ieslēgtu mikrofonu.
Video ierakstīšana	Video ierakstīšanas režīmā (STBY) noklikšķiniet, lai sāktu ierakstu. Video ierakstīšanas režīmā (REC) noklikšķiniet, lai pārtrauktu ierakstīšanu.
Foto uzņemšana	Noklikšķiniet, lai uzņemtu momentuzņēmumu.
Faila aizsardzība	Video ierakstīšanas režīmā (REC) noklikšķiniet, lai bloķētu/atbloķētu pašreizējo ierakstu (aizsargātu failu nevar dzēst vai pārrakstīt).
Izvēlne	Noklikšķiniet, lai pārietu uz Izvēlni.
Displejs	Noklikšķiniet, lai paslēptu/rādītu ekrānā ar atpakaļskata kameras ekrāna attēlu.
Atiestatīšana	Ja ierīce neatbild, noklikšķiniet, lai atiestatītu.

Piezīme: lebūvētā baterija ir paredzēta tikai avārijas gadījuma ierakstīšanai stāvēšanas režīmā un ierīces pareizai izslēgšanai, izslēdzot barošanu. Ierīces pilnvērtīgai darbībai jebkurā režīmā ir nepieciešama pastāvīga barošana.

Lai ērtāk strādātu ar DVR video failiem un iegultiem datiem, izmantojiet **Navitel DVR Player**.
Lejupielāde pieejama vietnē: https://www.navitel.com/downloads/navitel-dvr-player

Funkcijas

Atmiņas kartes formatēšana	Atmiņas kartes formatēšana videoierakstā **ir stingri nepieciešama ierīces korektai darbībai**. Kartes formatēšana jāveic pirms atmiņas kartes lietošanas sākuma, kā arī datu ierakstīšanas un nolasīšanas kļūdu gadījumā. Lai formatētu, Izvēlnē izvēlieties punktu "Formatēt SD karti" un apstipriniet atlasīto darbību.
Video ierakstīšana	Veidojot savienojumu ar enerģijas avotu, ierīce tiks ieslēgta un sāks ierakstu automātiski. Lai pārtrauktu ierakstīšanu, noklikšķiniet uz "Video ieraksts". Lai ierakstītu jaunu video, vēlreiz noklikšķiniet uz "Video ieraksts" pogas. Katrs video tiek automātiski saglabāts.
Fotoattēlu uzņemšana	Lai uzņemtu momentuzņēmumu, noklikšķiniet uz "Fotoattēla uzņemšana". Tas tiks saglabāts automātiski.
Skatīt video	Noklikšķiniet uz Izvēlnes – > Atskaņošana – > Videofails. Atlasiet atskaņojamo failu. Video priekšskatījuma režīmā noklikšķiniet uz ❚❚/ ►, lai apturētu /turpinātu skatīt; nospiediet ⏮ / ⏭ , lai atlasītu iepriekšējo/nākamo failu. Noklikšķiniet uz <– Atpakaļ, lai atgrieztos galerijā.
Skatīt fotoattēlus	Noklikšķiniet uz Izvēlnes –> Atskaņošana –> Fotofails. Atlasiet failu apskatei. Foto priekšskatījuma režīmā noklikšķiniet uz ⏮ / ⏭, lai atlasītu iepriekšējo/nākamo failu. Noklikšķiniet uz <– Atpakaļ, lai atgrieztos galerijā.
Faila aizsardzība	Video ierakstīšanas režīmā (REC) noklikšķiniet uz Faila aizsardzība, lai bloķētu/atbloķētu pašreizējo ierakstu. Atskaņošanas režīmā izvēlieties Aizsardzību, un pēc tam noklikšķiniet uz Aizsargāt visus/Noņemt aizsardzību no visiem. Video priekšskatījuma/Foto priekšskatījuma režīmā atlasiet failus, un pēc tam noklikšķiniet uz Bloķēt failu/ Atbloķēt failu. Aizsargātos failus nevar dzēst vai pārrakstīt.
Cikliskais ieraksts	Šī funkcija ļauj saglabāt videoierakstu ar atsevišķiem fragmentiem, kuru ilgumu var pielāgot Izvēlnē. Ja kartē pietrūks vietas, nebloķētie faili tiks pārrakstīti tādā secībā, kādā tie tika izveidoti.
Izslēgšanas aizture	Izvēlnē varat izvēlēties automātiskās izslēgšanas intervālu pēc barošanas padeves pārtraukšanas.
Audio ierakstīšana	Ierakstīt video ar vai bez skaņas.
Izslēgšana	Izvēlnē varat izvēlēties automātiskās izslēgšanas intervālu gaidīšanas režīmā.

Spiedogs	Šis līdzeklis pievieno videoierakstam datumu un/vai ierīces logotipu. Noklikšķiniet, lai atlasītu spiedogu vai atslēgtu šo funkciju.
Izslēgt displeju	Ierīce var automātiski izslēgt ekrānu enerģijas patēriņa samazināšanai. Izvēlnē varat izvēlēties automātiskas ekrāna izslēgšanas intervālu.
Trieciena sensors	Sadursmes gadījumā ierīce automātiski aizsargās pašreizējo ierakstu.
GPS lokācija	Ierīce atbalsta iebūvētā čipa un GPS antenas darbību, tā var parādīt garumu, platumu un citu informāciju par jūsu pašreizējo atrašanās vietu. Noklikšķiniet uz GPS statuss, lai pārbaudītu GPS datus. Noklikšķiniet izvēlnē "Ieslēgt""GPS spiedogs", lai pievienotu GPS informāciju jūsu failiem.
Uzraudzība*	Parkošanās režīmā lietotājam ir pieejami šādi režīmi: trieciena kontrole un nepārtraukta laika intervāla ierakstīšana. Parkošanās režīms - trieciena kontrole ir balstīta uz G-sensora darbību: kad tas tiek iedarbināts, tiek ierakstīts avārijas fails. Parkošanās režīms - nepārtraukta laika intervāla ierakstīšana. Nepārtraukti ieraksta video ar lietotāja noteiktu kadru ātrumu.
Atlasiet skata režīmu	Nospiežot ekrāna augšējo labo ceturksni, tiek pārslēgti kameras skata režīmi: tikai priekšā; tikai aizmugurē; aizmugure pāri priekšā (attēls attēlā).
USB-savienojums	Pievienojot ierīci datoram, izmantojot USB kabeli, parādīsies divas savienojuma iespējas: 1) Mass Storage: atskaņojiet, kopējiet un izdzēsiet failus. 2) Record: standarta režīms.
Uzlabotas vadītāja palīdzības sistēmas (ADAS+BSD)	Sistēma uzrauga bīstamu tuvošanos objektam, kontrolē joslu novirzīšanu, brīdina par priekšā esošā objekta kustības sākumu un konstatē gājēju parādīšanos automašīnas priekšā. Kad atpakaļskata kamera ir pievienota, tiks aktivizētas arī BSD (Blind Spot Detection) funkcijas. Šīs funkcijas ir atbildīgas par vadītāja brīdināšanu par aizmugures sadursmes risku un citu transportlīdzekļu klātbūtni transportlīdzekļa «neredzamajās vietās».

LV

Piezīme: *režīms ir pieejams tikai tad, ja DVR ir pievienots pastāvīgam barošanas avotam, izmantojot ierīci, kas novērš pārmērīgu akumulatora izlādi - NAVITEL SMART BOX MAX.

Navitel DVR Center lietojumprogrammas instalēšana

1. Lejupielādējiet un instalējiet Navitel DVR Center viedtālrunī vai planšetdatorā, izpildiet savas mobilās ierīces norādījumus. Varat lejupielādēt programmu, skenējot QR kodu videoierakstītāja izvēlnē (PN QR-kods).
2. Ieslēdziet Wi-Fi videoierakstītāja Izvēlnē (Wi-Fi iestatījumi) un jūsu mobilās ierīces iestatījumos.
3. Palaidiet lietojumprogrammu. Sarakstā atlasiet jūsu videoreģistratoru. Videoreģistratora dati ir norādīti Izvēlnē (Wi-Fi Navitel).
4. Pievienojiet savu mobilo ierīci videoreģistratoram, izmantojot Wi-Fi savienojumu. Ja nepieciešams, izmantojiet paroli. To var mainīt Izvēlnē (Wi-Fi parole).
5. Izmantojot Navitel DVR Center, jūs varat:
   - atjaunināt videoreģistratora aparātprogrammatūru;
   - pārvaldīt videoierakstītāja funkcijas izvēlnē Iestatīšanas: pielāgot stāvvietas režīmu, trieciena sensoru, video režīmu un formatēt SD karti;
   - skatīt, saglabāt, dzēst un kopīgot video un fotoattēlus, kā arī skatīt video no reģistrētāja mobilās ierīces ekrānā reāllaikā.

LV

Google Play

App Store

AppGallery

Digitālais spidometrs un kameras

Izmantojiet **Digitālo spidometru**, lai parādītu ātrumu, kas aprēķināts pēc GPS signāla un laika. Šajā režīmā pastāvīgi tiek rādīts pašreizējais ātrums [2] un laiks [3].

Kameras funkcija palīdz brīdināt par kamerām un apdraudējumiem (turpmāk – Kameras). Ieslēdzot **Kameru** funkciju, ekrānā tiek rādīts ātrums un laiks. Tuvojoties Kamerai, tiek parādīts:

- pašreizējais ātrums [2],
- Kameras piktogrammas [4],
- atrašanos Kameras darbības zonā progress [5],
- attālums līdz Kamerai [6].

Visa informācija ir redzama uz melna fona.
Video ierakstīšanas režīmā (REC) ekrānā tiek rādīts ●**REC** [1].
Ja automašīna ir nekustīga, ekrānā tiek rādīts 0.
Ja nav precīza GPS signāla, ekrānā parādās – – –.

Piezīme. Vājus GPS signālus var izraisīt sliktie laika apstākļi un citi ārējie faktori. Orientējieties uz automašīnas spidometra rādījumu.

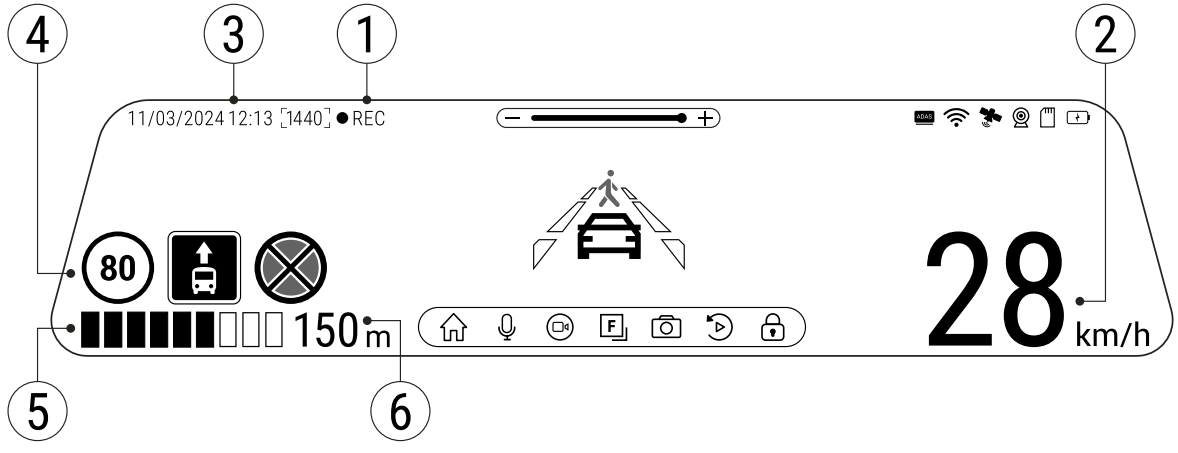

LV

Uzlabotas vadītāja palīdzības sistēmas (ADAS+BSD)

Kad ir aktivizēta uzlabotā vadītāja palīdzības sistēma, ir pieejamas šādas funkcijas:



1. objekta bīstama tuvuma izsekošana





2. joslu novirzīšanas kontrole

LV



3. brīdinājums par priekšā esošā objekta kustības sākumu



4. ziņojums par gājējiem, kas parādās automašīnas priekšā



5. aizmugures sadursmes briesmas

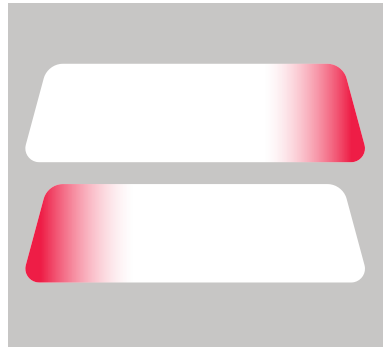

6. aklās zonas kontrole

Aizmugures kamera

Ar aizmugures kameras palīdzību var uzņemt augstas izšķirtspējas attēlu aiz automobiļa aizmugurējās daļas, lai droši varētu novietot automobili stāvvietā, vai veiktu ierakstu braukšanas laikā. Mūsdienu dubultās ierakstīšanas tehnoloģija ļauj saglabāt ierakstus gan no automobiļa priekšpuses, gan aizmugures, lai palīdzētu risināt dažādas neparedzētas situācijas. Aizmugurējā kamera ir nepieciešama arī aklās zonas noteikšanas (BSD) asistentam, kas uzrauga aklās zonas un aizmugures sadursmes risku.

Aizmugures kameras uzstādīšana

Aizmugures kameras izmantošanai ir divi varianti.

1. variants. DVR kamera redzamības nodrošināšanai aiz automobiļa. Uzstādiet kameru uz aizmugures loga ar uzlīmi, izvelciet vadu caur salonu, pievienojiet vadu pie aizmugures kameras porta.

2. variants. DVR kameras un aizmugures kameras kombinācija, kas nodrošina skatu aizmugurē stāvvietā novietošanas laikā. Uzstādiet kameru uz aizmugures loga n. Šajā gadījumā, lai brauktu atpakaļgaitā, obligāti jāpievieno +12 V strāva. Tas ļaus ierīcei automātiski pārslēgt attēlu no priekšējās uz aizmugures kameru stāvvietā novietošanas režīmā.

Piezīme: Ļoti ieteicams, lai kameras uzstādīšanas un +12 V strāvas pievienošanas darbus veiktu kvalificēts personāls ar nepieciešamajām prasmēm. Kabeļu vilkšanai var būt nepieciešami speciāli instrumenti vai piederumu. Šie darbi noteikti jāpaveic droši.

Aizmugures kamera nav ūdensizturīga.

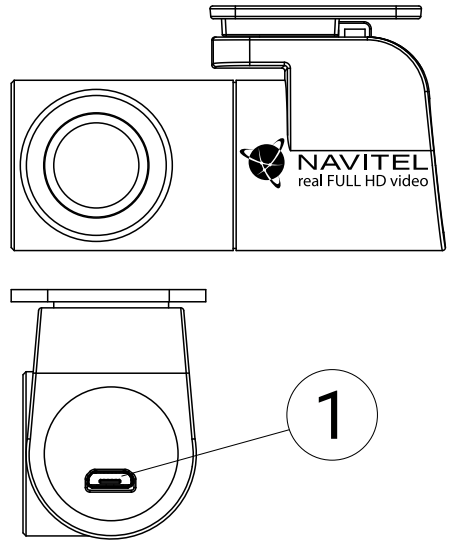

1. Video kabeli ports

LV

Wstęp

Drogi Kliencie!
Dziękujemy za zakup produktu firmy NAVITEL®.
NAVITEL MR750 SMART to wielofunkcyjny wideorejestrator o wysokiej rozdzielczości. Wszystkie funkcje i cechy urządzenia opisane są w poniższej instrukcji obsługi. Prosimy o zapoznanie się z nią i zachowanie jej na przyszłość.

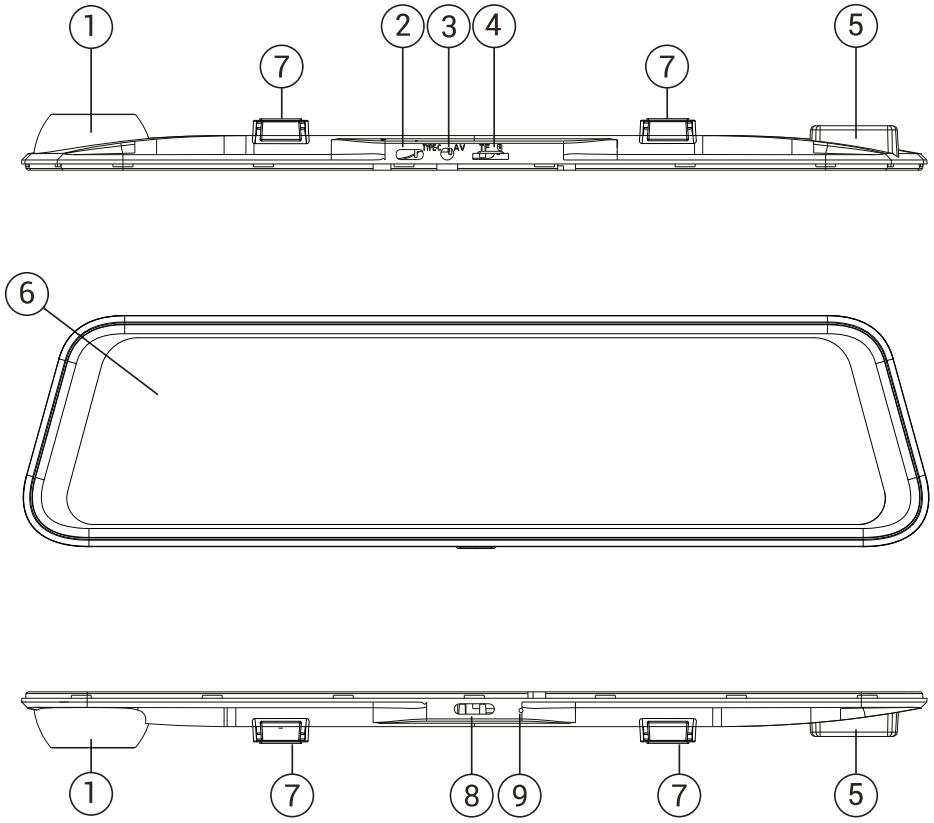

PL

Wygląd zewnętrzny

1. Obiektyw
2. Port USB-C
3. Port kamery cofania (CAM-IN)
4. Slot kart microSD
5. Antena GPS
6. Wyświetlacz
7. Zaciski
8. Przycisk Włączania
9. Mikrofon

Zawartość opakowania

- Wideorejestrator NAVITEL MR750 SMART
- Ładowarka samochodowa 12/24 V
- Tylna kamera
- Kabel USB-C - USB-A
- Kabel wideo
- Ściereczka z mikrofibry
- Instrukcja obsługi
- Karta gwarancyjna
- Prezent w postaci Vouchera
- Folia elektrostatyczna
- Elastyczny uchwyt - 4 szt.

Specyfikacja

Kamera główna	Sensor optyczny	SONY IMX335
	Rozdzielczość wideo	2560 x 1440 (2K)
	Kąt widzenia	150°
	Soczewka	6-warstwowe
Kamera cofania	Sensor optyczny	FH8536H
	Rozdzielczość wideo	1920x1080 (Full HD)
Procesor		NTK96580-2K
Wyświetlacz		11.9", pojemnościowy ekran dotykowy
Format nagrywania		MP4
Pojemność karty microSD		Max. 256 GB
Port ładowania		USB-C
CAM-IN		micro-jack (2.5 mm)
Bateria		750 mAh
Zasilanie		5 V, 3 A
Wi-Fi		Tak
Informator GPS		fotoradary / ostrzeżenia / prędkość

Asystenci kierowcy ADAS+BSD	kontrola odległości/ kontrola skrzyżowania/ kontrola rozpoczęcia ruchu/ kontrola zderzenia tylnego / kontrola martwego pola
Języki menu	angielski, czeski, francuski, hiszpański, niemiecki, polski, rosyjski, słowacki, węgierski, włoski

PL

Uwaga: opakowanie, wygląd, specyfikacja, które nie zmieniają ogólnej funkcjonalności urządzenia, mogą zostać zmienione przez producenta bez wcześniejszego powiadomienia.

NAVITEL s.r.o. niniejszym oświadcza, że urządzenie NAVITEL MR750 SMART jest zgodne z Europejską dyrektywą RED 2014/53/EU.

Pełny tekst Deklaracji Zgodności jest dostępny pod następującym adresem internetowym:
https://www.navitel.com/declaration_of_conformity

Instalacja

1. Włóż do urządzenia kartę microSD. Użyj karty w standardzie Class U3 lub wyższym, o pojemności do 256 GB.

   - Aby uniknąć awarii urządzenia i / lub karty microSD, nie wkładaj i nie usuwaj karty podczas pracy urządzenia.
   - Przed użyciem karty microSD sformatuj ją wewnątrz urządzenia, aby uniknąć błędu danych. W Menu głównym przejdź do opcji Formatuj kartę i wybierz Tak.

2. Zainstaluj urządzenie na fabrycznym lusterku za pomocą obejm z gumowym mocowaniem. Nie używaj nadmiernej siły, aby uniknąć uszkodzeń.
3. Podłącz ładowarkę samochodową do gniazda zapalniczki.
4. Podłącz ładowarkę samochodową do portu USB-C w wideorejestratorze.
5. Włącz zasilanie; kamera uruchomi się i rozpocznie nagrywanie automatycznie.
6. Ustaw odpowiednio obiektyw kamery.

Środki ostrożności

- Wbudowana bateria służy wyłącznie do rejestracji zdarzenia awaryjnego w trybie parkowania i prawidłowego wyłączania urządzenia po wyłączeniu zasilania; do pełnej pracy urządzenia w dowolnym trybie wymagane jest stałe podłączenie zasilania.
- Korzystaj wyłącznie z oryginalnej ładowarki. Używanie innego adaptera może negatywnie wpłynąć na działanie baterii. Używaj wyłącznie akcesoriów zatwierdzonych przez producenta.
- Dopuszczalna temperatura otoczenia w trybie pracy urządzenia: od 0 do +35 °C. Temperatura przechowywania: od +5 do +45 °C. Względna wilgotność: od 5% do 90% bez kondensacji (25 °C).
- Trzymaj urządzenie z dala od ognia, aby uniknąć wybuchu lub pożaru.
- Nie narażaj urządzenia na uderzenia fizyczne.
- Unikaj kontaktu urządzenia ze źródłami promieniowania elektromagnetycznego.
- Utrzymuj obiektyw w czystości. Nie używaj chemikaliów ani detergentów do czyszczenia produktu; zawsze wyłączaj urządzenie przed czyszczeniem.
- Należy ściśle przestrzegać prawa oraz aktów regulacyjnych w regionie, w którym urządzenie jest używane. Urządzenie nie może być wykorzystywane do celów niezgodnych z prawem.
- Nie należy samodzielnie demontować ani naprawiać urządzenia. W przypadku awarii sprzętu skontaktuj się ze wsparciem technicznym.

STARVIS i STARVIS są znakami towarowymi Sony Corporation.

Przyciski

Przycisk	Funkcje
Włącznik	Naciśnij krótko, aby włączyć urządzenie. Naciśnij i przytrzymaj przez 2 sekundy, aby wyłączyć urządzenie. Gdy urządzenie jest włączone, naciśnij krótko, aby włączyć / wyłączyć ekran.
Mikrofon	Naciśnij, aby włączyć / wyłączyć mikrofon.
Kamera	Naciśnij, aby rozpocząć nagrywanie. Naciśnij ponownie, aby zatrzymać nagrywanie.
Aparat	Naciśnij, aby zrobić zdjęcie.
Zabezpieczanie pliku	W trybie nagrywania (REC) naciśnij, aby zabezpieczyć / wyłączyć ochronę bieżącego nagrania (zabezpieczonego pliku nie można usunąć ani nadpisać).
Menu	Naciśnij, aby przejść do trybu Menu.
Wyświetlacz	Dotknij, aby przełączyć się między widokiem z kamery głównej i cofania.
Reset	Jeśli urządzenie nie odpowiada, naciśnij, aby zresetować.

Uwaga: wbudowana bateria jest przeznaczona wyłącznie do rejestracji zdarzenia awaryjnego w trybie parkowania i prawidłowego wyłączania urządzenia po wyłączeniu zasilania; do pełnej pracy urządzenia w dowolnym trybie wymagane jest stałe podłączenie zasilania.

Dla wygody pracy z plikami nagranymi przez wideorejestrator i wbudowanymi danymi skorzystaj z programu Navitel DVR Player.
Do pobrania na: https://www.navitel.com/downloads/navitel-dvr-player

Funkcje urządzenia

Formatowanie karty SD	Formatowanie karty microSD w **wideorejestratorze jest niezbędne dla prawidłowego działania urządzenia**. Aby sformatować kartę z poziomu menu, wybierz opcję Formatuj kartę SD.
Nagrywanie	Podłącz urządzenie do zewnętrznego źródła zasilania. Nagrywanie rozpocznie się automatycznie. Naciśnij przycisk Kamery by zatrzymać nagrywanie. Naciśnij Kamera ponownie, by zacząć nagrywać kolejne wideo. Każda nagrana sekwencja zostanie zapisana automatycznie.
Wykonywanie zdjęć	Naciśnij przycisk Aparatu, aby zrobić zdjęcie (zostanie ono zapisane automatycznie).
Wideo	Naciśnij Menu -> Odtwarzanie -> Plik wideo. Wybierz plik do odtworzenia. W trybie wideo naciśnij ❚❚/ ► aby wstrzymać / wznowić; naciśnij ⏮ / ⏭, aby wybrać poprzedni / następny plik. Kliknij <– Wróć, aby powrócić do galerii.
Zdjęcie	Naciśnij Menu -> Odtwarzanie -> Plik obrazu. Wybierz plik do wyświetlenia. W trybie zdjęć naciśnij ⏮ / ⏭ aby wybrać poprzedni / następny plik. Kliknij <– Wróć, aby powrócić do galerii.
Zabezpieczanie pliku	W trybie nagrywania (REC), naciśnij Zabezpiecz plik, aby zabezpieczyć / wyłączyć ochronę bieżącego nagrania. W trybie odtwarzania wybierz Zabezpiecz, a następnie Zabezpiecz / Usuń zabezpieczenie wszystkich. W trybie Wideo / Zdjęcia wybierz plik, a następnie wybierz Zabezpiecz / Usuń zabezpieczenie bieżącego pliku. Zabezpieczonych plików nie można usunąć ani nadpisać.
Nagrywanie w pętli	Funkcja nagrywania w pętli umożliwia zapisanie materiału wideo jako zbioru plików, ustawionych wcześniej w menu urządzenia. Jeśli zabraknie miejsca na karcie pamięci, niezabezpieczone pliki zostaną zastąpione w kolejności, w jakiej zostały utworzone.
Czas wyłączenia filmu	Urządzenie wyłączy się automatycznie po odcięciu zasilania. Przedział czasu można ustawić w menu.
Nagrywanie dźwięku	Możliwość nagrywania wideo z dźwiękiem lub bez.
Wyłączanie	Wybierz okres bezczynności, po którym urządzenie wyłączy się automatycznie.

Datownik	Funkcja, która umożliwia dodanie datownika do nagrania.
Wyłączanie ekranu	Urządzenie może automatycznie wyłączać ekran, aby zmniejszyć zużycie energii. Przedział czasu można ustawić w menu Oszczędzanie energii LCD.
Poziom ochrony	Jeśli pojazd zostanie przez coś uderzony, rejestrator automatycznie zablokuje bieżące wideo.
Lokalizacja GPS	Urządzenie obsługuje wbudowany chipset GPS i antenę GPS, może wyświetlać długość i szerokość geograficzną oraz inne informacje o Twojej aktualnej lokalizacji. Naciśnij Status GPS, aby sprawdzić daty GPS. Naciśnij Włącz w menu Znacznik GPS, aby dodać informacje GPS do plików.
Tryb parkingowy*	W trybie parkingowym użytkownik ma dostęp do następujących trybów pracy: kontroli uderzenia oraz ciągłego zapisu poklatkowego.Tryb parkingowy - kontrola wstrząsów opiera się na działaniu G-sensora. Po uruchomieniu zapisywany jest plik awaryjny.Tryb parkingowy - ciągłe nagrywanie poklatkowe. Wideo nagrywane jest w sposób ciągły ze zdefiniowaną przez użytkownika liczbą klatek na sekundę.
Wybierz tryb widoku	Naciśnięcie prawej górnej części ekranu przełącza tryby widoku kamery: tylko z przodu; tylko z tyłu; obraz z kamery tylnej (mniejszy) nałożony na obraz z przedniej kamery (obraz na obrazie).
Łącze USB	Podczas podłączania urządzenia do komputera za pomocą kabla USB pojawią się dwie opcje połączenia: 1) Mass Storage: odtwarzanie, kopiowanie i usuwanie plików. 2) Record: tryb standardowy.
Zaawansowane systemy wspomagania kierowcy (ADAS+BSD)	System monitoruje niebezpieczne podejście do obiektu, kontroluje zejście z pasa ruchu, ostrzega o rozpoczęciu ruchu obiektu przed samochodem oraz wykrywa obecność pieszych przed samochodem. Po podłączeniu kamery cofania aktywowane będą również funkcje BSD (Blind Spot Detection). Funkcje te są odpowiedzialne za ostrzeganie kierowcy o ryzyku kolizji z tyłu i obecności innych pojazdów w «martwych punktach» pojazdu.

Uwaga: *tryb parkingowy dostępny jest tylko w przypadku podłączenia rejestratora do stałego źródła zasilania poprzez urządzenie zapobiegające nadmiernemu rozładowaniu baterii - NAVITEL SMART BOX MAX.

Instalacja aplikacji Navitel DVR Center

1. Pobierz i zainstaluj Navitel DVR Center na swoim telefonie komórkowym lub tablecie, postępuj zgodnie z instrukcjami urządzenia mobilnego. Możesz pobrać aplikację, skanując kod QR w menu rejestratora (App QR Code) za pomocą telefonu komórkowego.
2. Włącz Wi-Fi w Menu rejestratora (Wi-Fi) oraz w ustawieniach urządzenia mobilnego.
3. Uruchom aplikację. Wybierz swoje urządzenie z listy. Informacje o urządzeniu znajdują się w menu wideorejestratora (Wi-Fi Navitel).
4. Podłącz urządzenie mobilne do wideorejestratora przez Wi-Fi. W razie potrzeby użyj hasła. Możesz to zmienić w menu wideorejestratora (hasło Wi-Fi).
5. Korzystając z Navitel DVR Center możesz:
   - zaktualizować oprogramowanie wideorejestratora;
   - sterować funkcjami wideorejestratora w menu Ustawienia: skonfigurować tryb parkowania, czujnik uderzenia, tryb wideo i kartę SD;
   - zapisywać, przeglądać, usuwać i wysyłać filmy i zdjęcia, a także oglądać wideo z wideorejestratora w czasie rzeczywistym na ekranie urządzenia mobilnego.

Google Play

App Store

AppGallery

Informacje o prędkości i fotoradarach

Cyfrowy prędkościomierz służy do wyświetlania czasu i aktualnej prędkości pojazdu, obliczonej na podstawie sygnału GPS [1]. Dostępne tryby:

- Prędkość – prędkość [B] jest wyświetlana stale,
- Prędkość + czas – na ekranie wyświetlana jest prędkość [B] i czas [C].

Informacje o fotoradarach służą do ostrzegania o istniejących ograniczeniach prędkości. Po uruchomieniu funkcji ekran rejestratora wyświetla aktualną prędkość i czas na czarnym tle. W obszarze pracy urządzenia znajdują się informacje takie jak [2]:

- Aktualna prędkość [B],
- Ikona fotoradaru [D],
- Pasek postępu ruchu w obszarze fotoradaru [E],
- Dystans do fotoradaru [F].

Wszystkie informacje są wyświetlane na czarnym tle.
W trybie Kamery (REC) wyświetlany jest wskaźnik ●**REC** lub ● [A].
Jeśli pojazd nie porusza się, wyświetlane jest 0.
Jeśli nie ma sygnału GPS, wyświetlane są – – –.

Uwaga. Słaby sygnał GPS może być spowodowany złą pogodą lub czynnikami zewnętrznymi. Kieruj się wartością, którą wskazuje prędkościomierz pojazdu.

PL

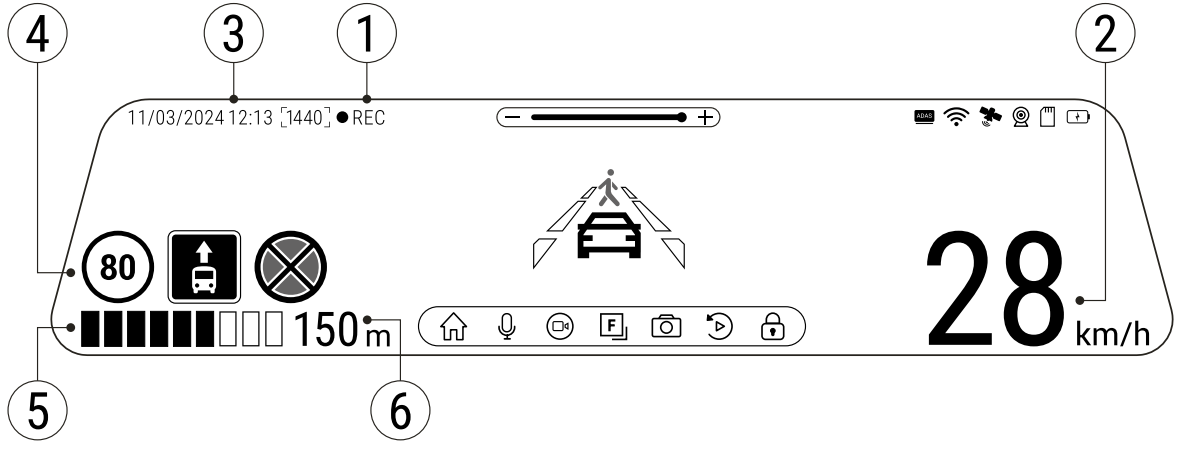

Zaawansowane systemy wspomagania kierowcy (ADAS+BSD)

Po włączeniu zaawansowanego systemu wspomagania kierowcy dostępne są następujące funkcje:



1. śledzenie niebezpiecznej bliskości obiektu





2. kontrola zjazdu z pasa ruchu

PL



3. ostrzeżenie o rozpoczęciu ruchu obiektu znajdującego się przed nami



4. komunikat o pojawieniu się pieszych przed samochodem



5. niebezpieczeństwo zderzenia tylnego

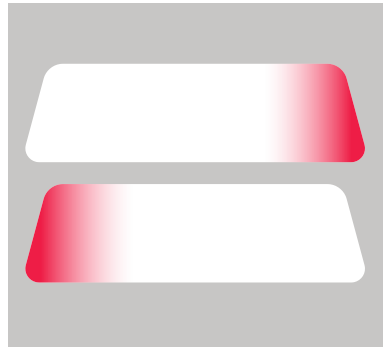

6. kontrola martwego pola

Kamera cofania

Kamera cofania pozwala uzyskać obraz o wysokiej rozdzielczości, pokazujący co dzieje się za samochodem w celu np. bezpiecznego parkowania pojazdu. Nowoczesna technologia podwójnego zapisu umożliwa nagrywanie zarówno z przodu, jak i tyłu pojazdu na wypadek nieprzewidzianych sytuacji. Tylna kamera jest również wymagana przez asystenta wykrywania martwego pola (BSD) do monitorowania martwych punktów i ryzyka zderzenia tylnego.

Instalacja wstecznej kamery

Istnieją dwie możliwości użycia kamery wstecznej.

Opcja 1. Montaż dla uzyskania widoku z tyłu samochodu. Zainstaluj kamerę na tylnej szybie przy użyciu naklejki, umieść przewód w podsufitce, a następnie podłącz go do portu kamery wstecznej.

Opcja 2. Połączenie kamery przedniej i wstecznej dla uzyskania widoku z tyłu podczas parkowania. Zainstaluj kamerę na tylnej szybie samochodu. W tym przypadku wymagane jest użycie zasilania +12 V. Umożliwi to urządzeniu automatyczne przełączanie obrazu z przodu na wsteczną kamerę w trybie parkowania.

Uwaga: Zaleca się, aby instalacja kamery i podłączenie zasilania +12 V zostało wykonane przez wykwalifikowany personel, który dysponuje niezbędnymi umiejętnościami. Przeprowadzenie kabla może wymagać specjalnych narzędzi. Upewnij się, wykonanie tych czynności będzie bezpieczne.

Kamera nie jest wodoodporna.

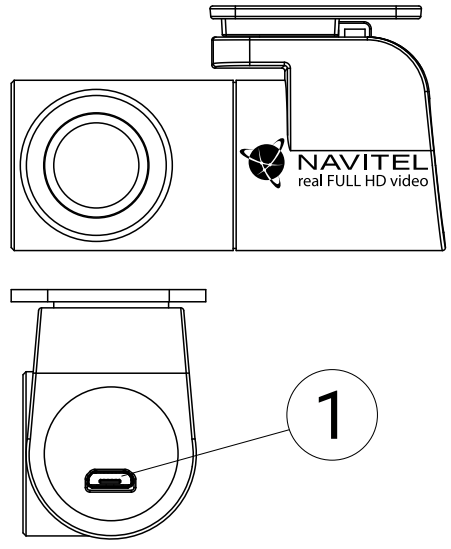

1. Port dla kabla wideo

PL

Introducere

Stimate Client!
Vă mulţumim pentru achiziţia acestui produs NAVITEL®.
NAVITEL MR750 SMART este un DVR multifuncţional de înaltă definiţie cu numeroase funcţii şi aplicaţii descrise în acest Manual de Utilizare. Vă rugăm să citiţi manualul cu atenţie înaintea utilizării dispozitivului şi să îl păstraţi pentru referinţe ulterioare.

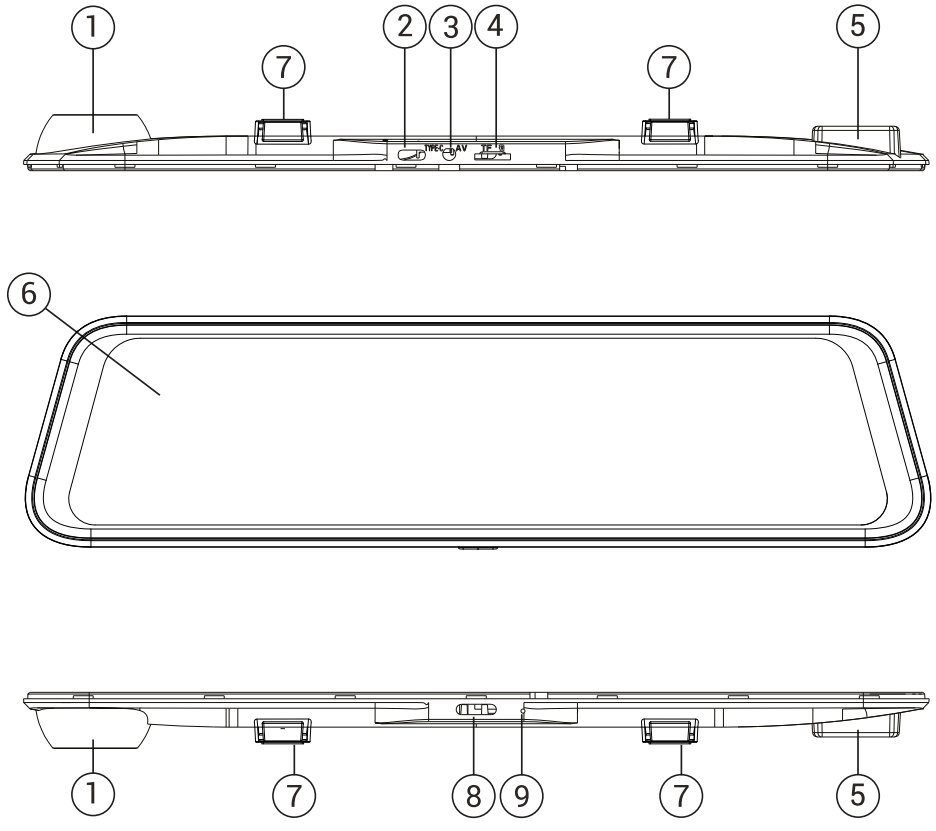

RO

Componente dispozitiv

1. Lentilă
2. Fantă USB-C
3. Port cameră spate (CAM-IN)
4. Fantă MicroSD
5. Antenă GPS
6. Afişaj
7. Cleme
8. Buton Pornire
9. Microfon

Conţinutul ambalajului

- DVR NAVITEL MR750 SMART
- Încărcător auto 12/24 V
- Camera din spate
- Cablu USB-C - USB-A
- Cablu video
- Pânză din microfibră
- Manual de utilizare
- Certificat de garanţie
- Voucher pentru cadou
- Film electrostatic
- Opritor Elastic - 4 buc.

Date tehnice

Camera principală	Senzor cameră	SONY IMX335
	Rezoluție video	2560 x 1440 (2K)
	Unghi de vedere	150°
	Lentilă	6 mga sapaw
Camera din spate	Senzor cameră	FH8536H
	Rezoluție video	1920x1080 (Full HD)
Procesor		NTK96580-2K
Monitor		11.9", ecran tactil capacitiv
Format înregistrare		MP4
Capacitate card microSD		Max. 256 GB
Port de încărcare		USB-C
CAM-IN		micro-jack (2.5 mm)
Baterie		750 mAh
Alimentare		5 V, 3 A
Wi-Fi		Da
Alertă GPS		camere / avertismente / viteză

Asistenți de șofer ADAS+BSD	control distanță/ marcare control intersecție/ control pornire mișcare/ pericol de coliziune din spate / controlul unghiului mort
Limbi	cehă, engleză, franceză, germană, italiană, maghiară, poloneză, rusă, slovacă, spani-olă

RO

Notă: pachetul, aspectul, specificațiile care nu modifică funcționalitatea generală a dispozitivului pot fi modificate de către producător fără notificare prealabilă.

NAVITEL s.r.o. declară prin prezenta că NAVITEL MR750 SMART este compatibil cu Directiva RED 2014/53/EU.

Textul integral al Declarației de conformitate este disponibil la următoarea adresă de internet:
https://www.navitel.com/declaration_of_conformity

Instalație

1. Introduceți cardul microSD în DVR. Utilizați un card de înaltă viteză SD (Clasa U3 sau peste); capacitatea trebuie să fie cuprinsă până la 256 GB.

   - Pentru a evita defecțiuni ale DVR și/sau cardului SD, nu scoateți și reintroduceți cardul SD pe parcursul operării DVR.
   - Vă rugăm ca înainte de a utiliza un card microSD să îl formatați în DVR pentru a evita erori de date. Pentru formatarea cardului SD în mod Meniu selectați Format SD-card și confirmați.

2. Instalați DVR pe oglinda mașinii folosind clemele. Nu forțați, pentru a evita deteriorările.
3. Conectați încărcătorul auto la mufa pentru brichetă.
4. Conectați încărcătorul auto la portul DVR (USB-C).
5. Apăsați butonul de pornire. DVR-ul va porni și va începe să înregistreze automat.
6. Reglați poziția DVR.

Măsuri de precauție

- Bateria încorporată este făcută doar pentru înregistrarea unei urgențe în modul de parcare și închiderea corectă a dispozitivului; pentru operarea completă a dispozitivului în orice mod, este necesară o alimentare constantă.
- A se utiliza doar adaptorul original pentru încărcător. Utilizarea altui adaptor poate afecta negativ bateria dispozitivului. A se utiliza doar accesorii aprobate de către producător.
- Temperatura ambiantă permisibilă în mod de operare: 0 - +35 °C. Temperatura de depozitare: +5 - +45 °C. Umiditatea relativă: 5% - 90% fără condensare (25 °C).
- A se păstra dispozitivul la distanță de surse de foc pentru evitarea exploziilor sau focului.
- A nu se expune dispozitivul la impact fizic.
- A se evita punerea dispozitivului în contact cu surse de radiație electromagnetică.
- A se păstra lentila curată. A nu se utiliza detergenți sau substanțe chimice pentru curățarea produsului; a se opri dispozitivul înainte de fiecare curățare.
- A se urma cu strictețe legile și reglementările regiunii în care este utilizat dispozitivul. Acest dispozitiv nu poate fi utilizat în scopuri ilegale.
- Nu dezasamblați sau încercați să reparați dispozitivul. În caz de defecțiune a dispozitivului, contactați centrul de service.

STARVIS și **STARVIS** sunt mărci comerciale ale Sony Corporation.

Butoane

Buton	Funcții
Pornire	Apăsați scurt pentru a porni dispozitivul. Apăsați și țineți apăsat 2 secunde pentru a opri dispozitivul. Când dispozitivul este pornit apăsați scurt pentru a porni/opri afișajul.
Microfon	Apăsați pentru a porni/opri microfonul
Înregistrare	Apăsați pentru a porni înregistrarea. Apăsați din nou pentru a opri înregistrarea.
Captură	Apăsați pentru a face o captură.
Protecție fișier	In Mod Înregistrare (REC), apăsați pentru a proteja/înlătura protecția înregistrării curente (fișierul protejat nu poate fi șters sau suprascris).
Meniu	Apăsați pentru a intra în modul Meniu
Afișaj	Apăsați pentru a comuta între vizualizarea camerei din față și cea a camerei din spate
Resetare	Dacă dispozitivul nu răspunde, apăsați pentru resetare.

Notă: bateria încorporată este proiectată numai pentru înregistrarea unui eveniment de urgență în modul de parcare și pentru oprirea corectă a aparatului atunci când alimentarea este întreruptă; sursa de alimentare continuă este necesară pentru funcționarea completă a dispozitivului în orice mod de funcționare.

Pentru comoditatea de a lucra cu fișierele video și datele încorporate ale DVR-ului, utilizați **Navitel DVR Player**.
Descărcare disponibilă la: https://www.navitel.com/downloads/navitel-dvr-player

Funcțiile dispozitivului

Formatare SD-card	Formatarea unui card microSD în DVR **este necesară pentru funcționarea corectă a dispozitivului**. Înainte de utilizarea unui card microSD sau în caz de eroare a datelor, vă rugăm să formatați cardul microSD. Pentru formatarea cardului SD în modul Meniu apăsați Format SD-card și confirmați.
Înregistrare	Conectați dispozitivului la o sursă externă de alimentare și va începe să înregistreze automat. Apăsați butonul Înregistrare pentru a opri înregistrarea. Apăsați butonul Înregistrare din nou pentru a efectua o nouă înregistrare video. Fiecare înregistrare video va fi salvată automat.
Captură	Apăsați butonul Captură pentru a face o fotografie (va fi salvată automat).
Video	Apăsați Meniu –> Redare –> Fișier Video. Apăsați pe un fișier pentru a rula. În modul Video, apăsați ❚❚/ ► pentru a pune pauză/relua; apăsați ⏮ / ⏭ pentru selectarea fișierului precedent/următor. Faceți clic pe <– Înapoi pentru a reveni la galerie.
Foto	Apăsați Meniu –> Redare –> Fișier Imagine. Selectați un fișier pentru vizualizare. În modul Fotografie, apăsați ⏮ / ⏭ pentru selectarea fișierului precedent/următor. Faceți clic pe <– Înapoi pentru a reveni la galerie.
Protejare fișier	În Modul de Înregistrare (REC), apăsați Protejare fișier pentru protecția/înlăturarea protecției înregistrării curente. În modul Redare apăsați Protejare, apoi Protejare/Înlăturare Protecție Toate. În modul Video / Fotografie selectați un fișier, apoi selectați Protejare/Înlăturare Protecție Fișier Curent. Fișierele protejate nu pot fi șterse sau suprascrise.
Înregistrare în cerc	Această opțiune vă permite să salvați o înregistrare video ca un set de fișiere disponibile în meniul duratei. Dacă se termină spațiul de stocare al cardului de memorie, fișierele neprotejate vor fi suprascrise în ordinea în care au fost create.
Timp Oprire Film	Închiderea automată a dispozitivului după întreruperea alimentării. Intervalul de timp poate fi setat în Meniu.
Înregistrare audio	Înregistrare video cu sau fără sunet.
Oprire	Alegeți perioada de inactivitate după care dispozitivul se va închide automat.

Marcă	Această funcție adaugă o marcă temporală
Opriți monitorul	Dispozitivul poate opri automat afișajul pentru a reduce consumul de energie. Intervalul de timp poate fi setat în meniul LCD Economisire Energie.
Protecție Nivel	Dacă vehiculul este lovit de ceva DVR va bloca automat înregistrarea video curentă.
Localizare GPS	Dispozitivul oferă chipset GPS încorporat și antenă GPS, putând arăta longitudinea, latitudinea și alte informații privitoare la locația curentă. Apăsați GPS Status pentru verificarea datelor GPS. Apăsați On în meniul Marcă GPS pentru a adăuga informații GPS la fișierele dvs.
Monitor parcare*	În modul parcare, utilizatorul are acces la următoarele moduri: controlul impactului și înregistrarea continuă în time-lapse. Modul parcare - controlul impactului se bazează pe funcționarea senzorului G: atunci când acesta este declanșat, se scrie un fișier de urgență. Mod parcare - înregistrare continuă în interval de timp. Înregistrează video continuu la o rată de cadre definită de utilizator.
Selectați un mod de vizualizare	Apăsând sfertul din dreapta sus al ecranului se comută modurile de vizualizare a camerei: doar în față; numai înapoi; spate peste față (imagine-în-imagine).
Conexiune USB	Când conectați dispozitivul la un computer cu un cablu USB, vor apărea două opțiuni de conectare: 1) Mass Storage: redarea, copierea și ștergerea fișierelor. 2) Record: modul standard.
Sisteme avansate de asistență pentru șofer (ADAS+BSD)	Sistemul monitorizează apropierea periculoasă a unui obiect, controlează părăsirea benzii, avertizează cu privire la începutul mișcării unui obiect din față și detectează apariția pietonilor în fața mașinii. Când camera retrovizoare este conectată, funcțiile BSD (Blind Spot Detection) vor fi, de asemenea, activate. Aceste funcții sunt responsabile pentru alertarea șoferului cu privire la riscul unei coliziuni din spate și la prezența altor vehicule în «punctele oarbe» ale vehiculului.

Uwaga: *modul este disponibil numai atunci când DVR-ul este conectat la o sursă de alimentare permanentă printr-un dispozitiv care previne descărcarea excesivă a bateriei - NAVITEL SMART BOX MAX.

Instalarea aplicației Navitel DVR Center

1. Descărcați și instalați Navitel DVR Center pe telefonul celular sau tabletă, urmând instrucțiunile dispozitivului dvs. Mobil. Puteți descărca aplicația scanând codul QR în meniul DVR (Cod QR App) cu telefonul dvs. celular. Alegeți Wifi în Setări, apăsați On.
2. Porniți un Wi-Fi în meniul DVR (Wi-Fi) și în setările telefonului dvs. mobil.
3. Rulați aplicația. Alegeți-vă DV-il din listă. Informațiile DVR sunt în meniul DVR (Wi-Fi Navitel).
4. Conectați-vă dispozitivul mobil la DVR prin Wi-Fi. Utilizați parola dacă este necesar. O puteți schimba în meniul DVR (parolă Wi-Fi).
5. Prin intermediul Navitel DVR Center puteți:
   - actualiza firmware-ul DVR;
   - controla funcțiile DVR în meniul Setări: configurarea modului de parcare, senzorul de impact, modul video și formatarea cardului dvs. SD;
   - salva, vizualiza, șterge și trimite înregistrări video și fotografii, și viziona înregistrarea DVR în timp real pe ecranul dispozitivului mobil.

RO

Google Play

App Store

AppGallery

Informații Viteză Digitală & Cameră

Opțiunea **Viteză digitală** este utilizată pentru afișarea orei și a vitezei vehiculului calculată cu ajutorul semnalului GPS. În acest mod, viteza curentă [2] și ora [3] sunt afișate constant.

Opțiunea **Camera info** îl informează pe conducător cu privire la camere și avertismente. (în continuare – Camere) pe drum. Când porniți **Informații cameră**, viteza și ora curente sunt afișate. La apropierea camerei cele mai apropiate, următoarele informații sunt afișate:

- viteza curentă [2],
- pictograma camerei [4],
- bară dinamică de progres care indică apropierile față de cea mai apropiată cameră [5],
- distanța față de cameră [6].

Toate informațiile sunt afișate pe un ecran negru.
În modul Înregistrare (REC) ●**REC** sunt afișate [1].
Dacă vehiculul este imobilizat, este afișat 0.
Dacă nu există semnalul GPS, – – – este afișat.

Notă: Un semnal GPS slab poate fi cauzat de condiții meteorologice nefavorabile și alți factori externi. Vă rugăm să consultați vitezometrul vehiculului.

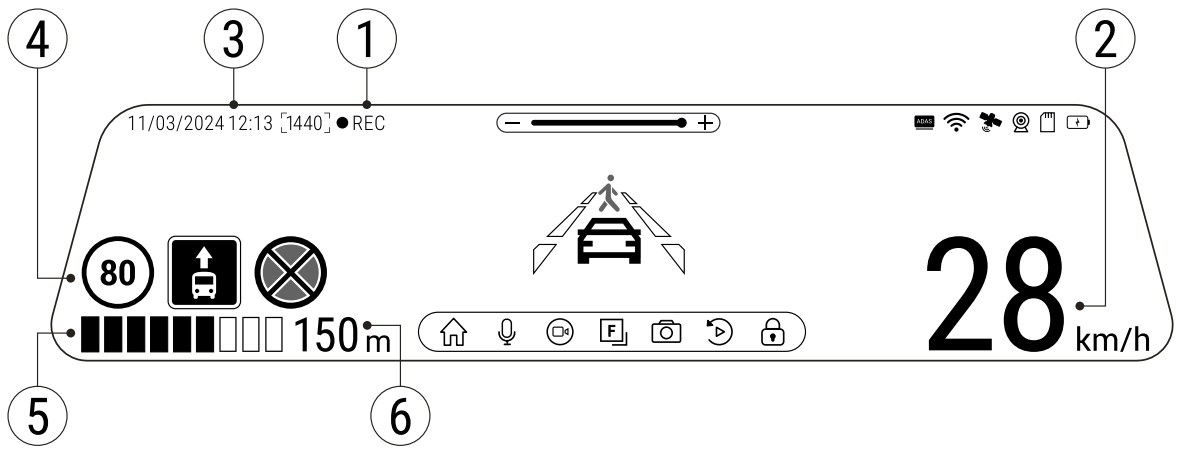

RO

Sisteme avansate de asistență pentru șofer (ADAS+BSD)

Când sistemul avansat de asistență a șoferului este activat, sunt disponibile următoarele funcții:



1. urmărirea proximității periculoase față de un obiect





2. controlul părăsirii benzii

RO



3. avertizare cu privire la începutul mișcării unui obiect înainte



4. mesaj despre pietoni care apar în fața unei mașini



5. pericol de coliziune din spate

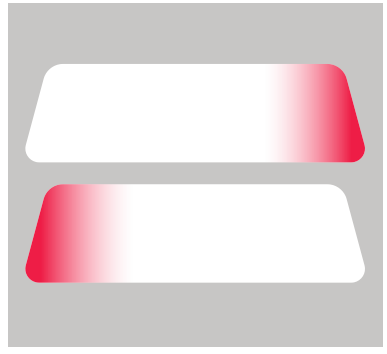

6. controlul unghiului mort

Camera din spate

Cu ajutorul camerei din spate puteți obține o imagine de înaltă rezoluție în spatele mașinii dvs. pentru parcarea sau înregistrarea în siguranță în timpul conducerii. Tehnologia modernă de înregistrare dublă permite salvarea înregistrărilor atât în față, cât și în spatele mașinii, pentru a remedia orice situație neprevăzută. Camera din spate este, de asemenea, necesară pentru ca asistentul Blind Spot Detection (BSD) să monitorizeze unghiurile moarte și riscul de coliziune din spate.

Instalarea camerei spate

Există două opțiuni de utilizare a camerei din spate.

Opțiunea 1. Cameră video DVR pentru a vedea în spatele mașinii. Instalați aparatul foto pe geamul din spate un adeziv, trageți cablul prin cabină/ habitaclu, conectați cablul la portul camerei din spate.

Opțiunea 2. Combinația dintre camera DVR și camera din spate pentru vedere din spate când se parchează. Instalați camera pe lunetă a autovehiculului. În acest caz, este necesar să se conecteze +12 V. Acest lucru va permite aparatului să comute automat imaginea din față către camera din spate în modul parcare.

Notă: Se recomandă insistent ca lucrările de instalare a camerei și conectarea la +12 V să fie efectuate de personal calificat, având competențele necesare. Cablarea poate necesita unelte speciale sau atașamente. Asigurați-vă că aceste lucrări sunt efectuate în siguranță.

Camera din spate nu este rezistentă la apă.

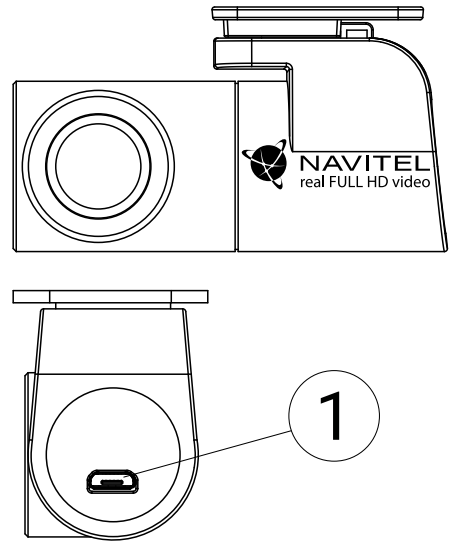

1. Port pentru cablu video

RO

Введение

Уважаемый покупатель!

Благодарим Вас за приобретение продукта компании NAVITEL®.

NAVITEL MR750 SMART – многофункциональный видеорегистратор с высоким качеством видео- и фотосъемки, а также множеством дополнительных функций, описанных в данном Руководстве пользователя. Внимательно прочитайте руководство перед использованием устройства и сохраните его для будущего использования.

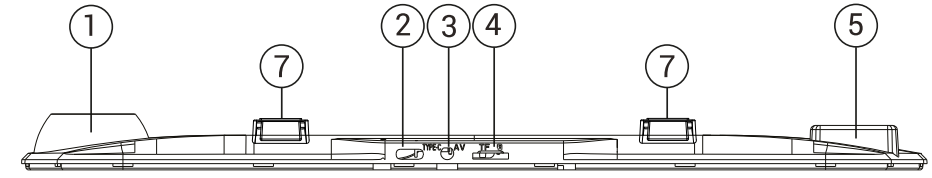

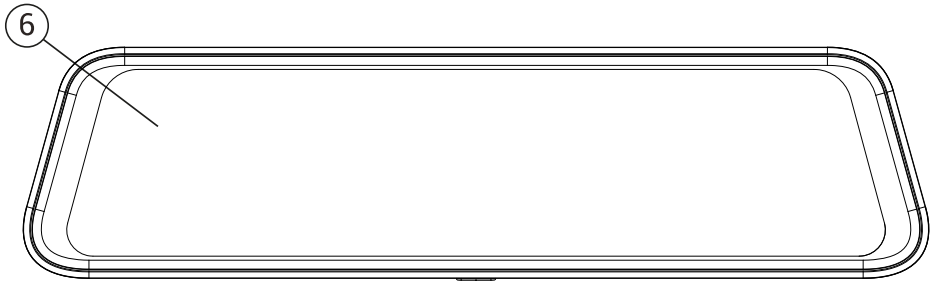

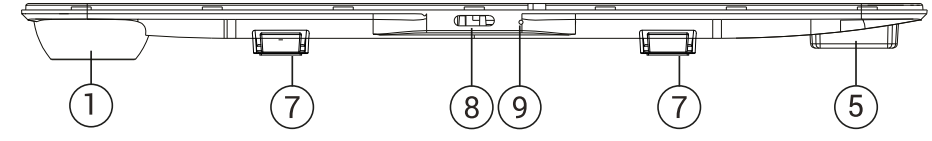

RU

Внешний вид

1. Объектив
2. Разъем USB-C
3. Разъем для подключения камеры заднего вида (CAM-IN)
4. Слот microSD
5. GPS-антенна
6. Дисплей
7. Фиксатор
8. Кнопка вкл./выкл.
9. Микрофон

Комплектация

- Видеорегистратор NAVITEL MR750 SMART
- Автомобильное зарядное устройство 12/24 В
- Камера заднего вида
- Кабель USB-C — USB-A
- Видеокабель для подключения камеры заднего вида
- Салфетка из микрофибры
- Руководство пользователя
- Гарантийный талон
- Подарочный ваучер
- Электростатическая пленка
- Эластичный фиксатор — 4 шт.

Спецификация

Основная камера	Сенсор камеры	SONY IMX335
	Разрешение видео	2560 ×1440 (2K)
	Угол обзора	150°
	Объектив	6-слойная линза
Камера заднего вида	Сенсор камеры	FH8536H
	Разрешение видео	1920x1080 (Full HD)
Процессор		NTK96580-2K
Дисплей		11.9”, емкостной тачскрин
Формат видео		MP4
Объем microSD-карты		до 256 Гб
Разъем зарядки		USB-C
CAM-IN		micro-jack (2,5 мм)
Емкость аккумулятора		750 мА·ч
Питание		5 В, 3 А
Wi-Fi		Да
GPS-оповещения		камеры / опасности / скорость

Ассистенты водителя ADAS+BSD	контроль дистанции / контроль пересечения разметки / контроль начала движения / контроль опасности столкновения сзади / контроль слепых зон
Языки	английский, венгерский, испанский, итальянский, немецкий, польский, русский, словацкий, французский, чешский

Примечание: комплектация, внешний вид, технические характеристики, не изменяющие общей функциональности устройства, могут быть изменены производителем без предварительного уведомления.

RU

Установка

1. Вставьте microSD-карту в соответствующий слот видеорегистратора. Используйте высокоскоростную (Class U3 и выше) карту емкостью до 256 гигабайт.

   - Во избежание повреждения устройства и/или карты памяти, не вставляйте и не извлекайте её во время работы устройства.
   - До начала записи требуется обязательно отформатировать карту памяти в видеорегистраторе. Это необходимо, чтобы избежать ошибок чтения и записи данных. Для форматирования в Меню выберите пункт Форматировать SD-карту и подтвердите выбранное действие.

2. Установите видеорегистратор на салонном зеркале заднего вида с помощью фиксаторов. Не прилагайте чрезмерных усилий, чтобы избежать каких-либо повреждений.
3. Подключите зарядное устройство к гнезду прикуривателя.
4. Подключите зарядное устройство к разъему видеорегистратора (USB-C).
5. Включите питание, видеорегистратор включится и начнет запись автоматически.
6. Отрегулируйте положение видеорегистратора.

Меры предосторожности

- Встроенный аккумулятор предназначен только для записи аварийного события в режиме парковки и корректного выключения устройства при отключении питания; для полноценной работы устройства в любом из режимов требуется постоянное подключение питания.
- Используйте только оригинальный адаптер ЗУ. Использование другого адаптера может негативно повлиять на аккумулятор устройства. Используйте только одобренные производителем аксессуары.
- Допустимая температура внешней среды в режиме эксплуатации: от 0 до +35 °C. Температура хранения: от +5 до +45 °C. Относительная влажность: от 5% до 90% без конденсата (25 °C).
- Избегайте контакта с источниками огня во избежание взрыва или пожара.
- Не подвергайте устройство сильному механическому воздействию.
- Избегайте контакта устройства с источниками электромагнитного излучения.
- Следите за тем, чтобы объектив был чистым. Не используйте химические или моющие средства для чистки устройства; всегда выключайте устройство перед чисткой.
- Строго следуйте законам и регулирующим актам региона использования устройства. Это устройство не может использоваться в незаконных целях.
- Не разбирайте устройство самостоятельно. В случае его неисправности обратитесь в сервисный центр.

Начало работы

Функция	Описание
Вкл. / Выкл.	Нажмите на кнопку на корпусе кратко для включения устройства. Нажмите и удерживайте кнопку 2 секунды для выключения устройства. При работе устройства нажмите на кнопку кратко для включения / выключения дисплея.
Микрофон	Нажмите на иконку, чтобы выключить / включить микрофон.
Запись видео	В режиме Записи видео (STBY) нажмите на иконку на экране для начала записи. В режиме Записи видео (REC) нажмите на иконку на экране, чтобы остановить запись.
Съёмка фото	Нажмите на иконку на экране, чтобы сделать снимок.
Защита файла	В режиме Записи видео (REC) нажмите на иконку на экране, чтобы заблокировать / разблокировать текущую запись (защищенный файл не может быть удален или перезаписан).
Меню	Нажмите на иконку на экране, чтобы перейти в Меню.
Дисплей	Нажмите на иконку на экране, чтобы скрыть / показать экран с изображением с задней камеры.
Сброс	Если устройство не отвечает, нажмите на кнопку на корпусе для сброса.

Примечание: встроенный аккумулятор предназначен только для записи аварийного события в режиме парковки и корректного выключения устройства при отключении питания; для полноценной работы устройства в любом из режимов требуется постоянное подключение питания.

Для удобства работы с видеофайлами и вложенными данными используйте программу **Navitel DVR Player**.
Скачать на сайте: https://navitel.ru/ru/downloads/navitel-dvr-player

Функции

Форматирование карты памяти	Форматирование карты памяти в видеорегистраторе **строго необходимо для корректной работы устройства**. Форматирование карты требуется выполнять перед началом использования карты памяти, а также при возникновении ошибок записи и чтения данных. Для форматирования в Меню выберите пункт Форматировать SD-карту и подтвердите выбранное действие.
Запись видео	При подключении к источнику питания устройство включится и начнет запись автоматически. Нажмите Запись видео, чтобы остановить запись. Нажмите Запись видео еще раз для записи нового видео. Каждое видео автоматически сохраняется.
Съемка фото	Нажмите Съёмка фото, чтобы сделать снимок. Он будет сохранен автоматически.
Просмотр видео	Нажмите Меню –> Воспроизведение –> Файл видео. Выберите файл для воспроизведения. В режиме Просмотра видео нажмите ⏸ / ▶, чтобы приостановить / продолжить просмотр; нажмите ⏮ / ⏭, чтобы выбрать предыдущий / следующий файл. Нажмите <– Назад, чтобы вернуться в галерею.
Просмотр фото	Нажмите Меню –> Воспроизведение –> Файл фото. Выберите файл для просмотра. В режиме Просмотра фото нажмите ⏮ / ⏭, чтобы выбрать предыдущий / следующий файл. Нажмите <– Назад, чтобы вернуться в галерею.
Защита файла	В режиме Записи видео (REC) нажмите Защита файла, чтобы заблокировать / разблокировать текущую запись. В режиме Воспроизведения выберите Защита, затем выберите Защитить все / Снять защиту со всех. В режиме Просмотра видео / Просмотра фото выберите файл, затем выберите Блокировать файл / Разблокировать файл. Защищенные файлы не могут быть удалены или перезаписаны.
Циклическая запись	Эта функция позволяет сохранять видеозапись отдельными фрагментами, длительность которых можно настроить в Меню. Если на карте закончится место, незаблокированные файлы будут перезаписаны в том порядке, в котором они были созданы.
Задержка выключения	В Меню можно выбрать временной интервал автоматического выключения после отключения питания.
Запись аудио	Записывайте видео со звуком или без.

Выключение	В Меню можно выбрать временной интервал автоматического выключения в режиме ожидания.
Штамп	Вы можете добавить отображение текущей даты/времени на записываемых видео.
Выключать дисплей	Устройство может автоматически выключать экран для снижения энергопотребления. В Меню можно выбрать временной интервал автоматического отключения экрана.
Датчик удара	В случае столкновения устройство автоматически защитит текущую запись.
GPS локация	Устройство поддерживает работу встроенного чипа и GPS-антенны, он может отображать долготу, широту и другую информацию о вашем текущем местоположении. Нажмите GPS Status, чтобы проверить данные GPS. Нажмите «Вкл» в меню «Штамп GPS», чтобы добавить информацию GPS в ваши файлы.
Режим парковки*	В режиме парковки пользователю доступны режимы: контроль удара и постоянная запись таймлапс. Режим парковки – контроль удара. Основан на работе G-сенсора. При его срабатывании записывается аварийный файл. Режим парковки – постоянная запись таймлапс. Производится непрерывная видеозапись с заданной пользователем частотой кадров.
Выбор режима просмотра	Нажмите на правую верхнюю четверть экрана для переключения режимов просмотра камеры: только спереди; только сзади; сзади и спереди (картинка в картинке).
USB-подключение	При подключении устройства к ПК с помощью USB-кабеля появляются два варианта подключения: 1) Mass Storage: воспроизведение, копирование и удаление файлов. 2) Запись: стандартный режим.
Система продвинутой помощи водителю (ADAS+BSD)	Система отслеживает опасное сближение с объектом, контролирует съезд с полосы движения, предупреждает о начале движения объекта впереди и обнаруживает о появлении пешеходов перед автомобилем. При подключении камеры заднего вида будут также доступны функции BSD отвечающие за оповещение о риске столкновения сзади и наличие автомобилей в «слепых зонах».

Важно: *Режим доступен только при подключении к устройству постоянного питания через устройство, исключающее чрезмерный разряд аккумулятора - NAVITEL SMART BOX MAX .

RU

Установка приложения Navitel DVR Center

1. Скачайте и установите Navitel DVR Center на смартфон или планшет, следуйте инструкциям к вашему мобильному устройству. Вы сможете скачать приложение, просканировав QR-код в Меню видеорегистратора (QR-код ПО).
2. Включите Wi-Fi в Меню видеорегистратора (Wi-Fi настройки) и в настройках вашего мобильного устройства.
3. Запустите приложение. Выберите ваш видеорегистратор в списке. Данные видеорегистратора указаны в Меню (Wi-Fi Navitel).
4. Подключите ваше мобильное устройство к видеорегистратору через Wi-Fi соединение. При необходимости используйте пароль. Его можно изменить в Меню (Пароль Wi-Fi).
5. С помощью Navitel DVR Center вы можете:
   - обновлять прошивку видеорегистратора;
   - управлять функциями видеорегистратора в меню Настройки: настраивать режим парковки, датчик удара, режим видео и форматировать SD карту;
   - просматривать, сохранять, удалять и делиться видео и фото, а также смотреть видео с регистратора на экране мобильного устройства в режиме реального времени.

RU

Google Play

App Store

AppGallery

Цифровой спидометр и камеры

Функция **Цифровой спидометр** служит для отображения скорости, рассчитанной по GPS-сигналу, и времени. В данном режиме постоянно отображается текущая скорость [2] и время [3].

Функция **Камеры** служит для оповещения о камерах и опасностях (далее – Камеры). При включении функции **Камеры** на экране отображается скорость и время. При приближении к Камере отображается:

- текущая скорость [2],
- пиктограммы Камер [4],
- прогресс-бар нахождения в зоне действия Камеры [5],
- расстояние до Камеры [6].

В режиме Записи видео (REC) на экране отображается ●**REC** [1].
Если автомобиль неподвижен, на экране отображается скорость 0.
Если нет точного GPS-сигнала, на экране отображается – – –.

Примечание. Слабый GPS-сигнал может быть вызван плохими погодными условиями и другими внешними факторами. Ориентируйтесь на показание спидометра автомобиля.

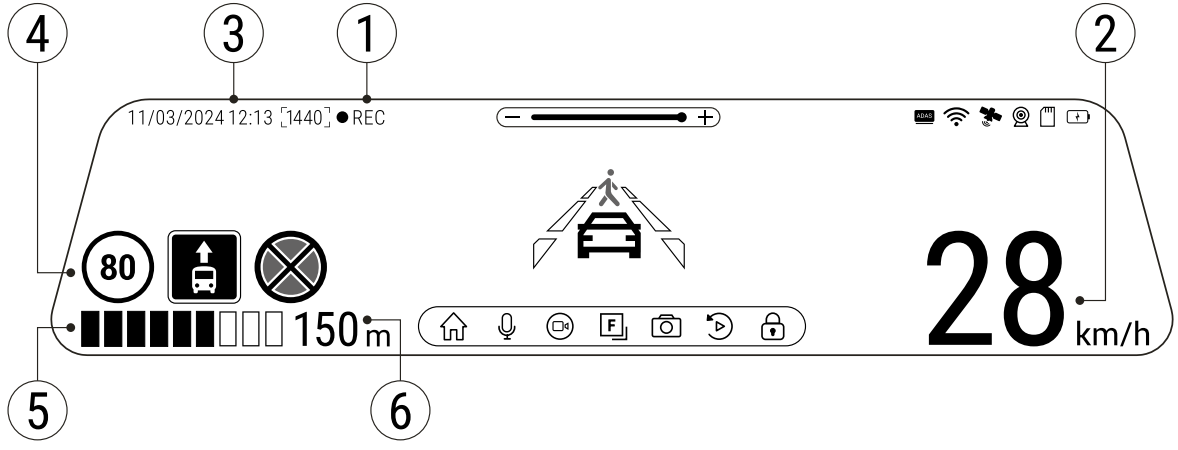

RU

Система продвинутой помощи водителю (ADAS+BSD)

При активации системы продвинутой помощи водителю доступны следующие функции:



1. отслеживание опасного сближения с объектом





2. контроль съезда с полосы движения



3. предупреждение о начале движения объекта впереди



4. сообщение о появлении пешеходов перед автомобилем



5. опасность столкновения сзади

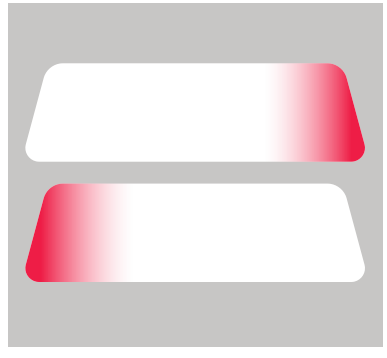

6. контроль слепых зон

Камера заднего вида

С помощью камеры заднего вида вы можете получить изображение высокого разрешения позади вашего автомобиля для безопасной парковки или записи во время движения. Современная технология двойной записи позволяет сохранять изображение как впереди, так и позади автомобиля для регистрации любой непредвиденной ситуации. Камера заднего вида также необходима для работы ассистента контроля слепых зон (BSD) и опасности столкновения сзади.

Установка камеры заднего вида

Доступны два варианта использования камеры заднего вида.

Вариант 1. Камера видеорегистратора для обзора позади автомобиля. Установите камеру на заднем стекле с помощью стикера, проложите провод по салону, подключите провод в разъем камеры заднего вида.

Вариант 2. Камера видеорегистратора и заднего вида при парковке. Установите камеру на заднем стекле внутри автомобиля. В этом случае требуется подать напряжение +12 В при включении заднего хода. Это позволит устройству автоматически переключить изображение с фронтальной на заднюю камеру в режиме парковки.

Примечание: Настоятельно рекомендуется работы по установке камеры и подключению напряжения +12 В проводить квалифицированным персоналом, имеющим необходимые навыки. Для прокладки кабеля могут потребоваться специальные инструменты или приспособления. Убедитесь в безопасности этих работ.

Камера не является водонепроницаемой.

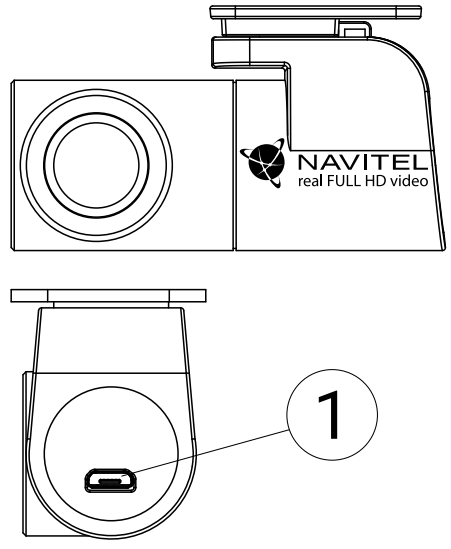

1. Разъем для видеокабеля

RU

Правила хранения, перевозки, реализации и утилизации

- Хранение и транспортировка устройства должны производиться в сухом помещении. Устройство требует бережного обращения, оберегайте его от воздействия пыли, грязи, ударов, влаги, огня и т.д.
- Реализация устройства должна производиться в соответствии с действующим законодательством.
- После окончания срока службы устройство подлежит сдаче на утилизацию в соответствующий пункт приема электрического и электронного оборудования для последующей переработки и утилизации в соответствии с федеральным или местным законодательством.

Информация о мерах, которые следует принять при обнаружении неисправности оборудования

В случае обнаружения неисправности устройства обратитесь в авторизованный сервисный центр. Полный список сервисных центров доступен на сайте производителя.
Тип устройства: Видеорегистратор.
Модель товара: NAVITEL MR750 SMART.
Изготовитель: NAVITEL s.r.o. [НАВИТЕЛ с.р.о.].
Адрес изготовителя: U Habrovky 247/11, 140 00, Praha 4, Czech Republic [У Хабровки, 247/11, 140 00 Прага 4, Чешская Республика]. Тел.: +420 604 300 669.
Сделано в Китае компанией NAVITEL s.r.o. [НАВИТЕЛ с.р.о.] на заводе Shenzhen Roverstar Technology Co., Ltd [Шенжень Роверстар Технолоджи Ко., Лтд].
Импортер в РФ: ООО «Торговый Дом ЦНТ», 125190, г. Москва, Ленинградский проспект, д. 80, корп. 16, тел.: +7 495 787-66-80.
Регистрационный номер декларации о соответствии: ЕАЭС N RU Д-CZ.PA06.B.27558/25 от 23.07.2025, сроком действия: по 22.07.2030 включительно.

RU

Дата производства: указана в серийном номере на корпусе устройства в формате MR750SMARTYYMMNNNNN.
год месяц

STARVIS и STARVIS являются товарными знаками Sony Corporation.

Úvod

Vážený zákazník!
Ďakujeme Vám za zakúpenie produktu NAVITEL®.
NAVITEL MR750 SMART je multifunkčná autokamera s vysokým rozlíšením a mnohými funkciami, ktoré sú popísané v tejto používateľskej príručke.
Pred použitím zariadenia si pozorne prečítajte príručku a uschovajte ju pre budúce použitie.

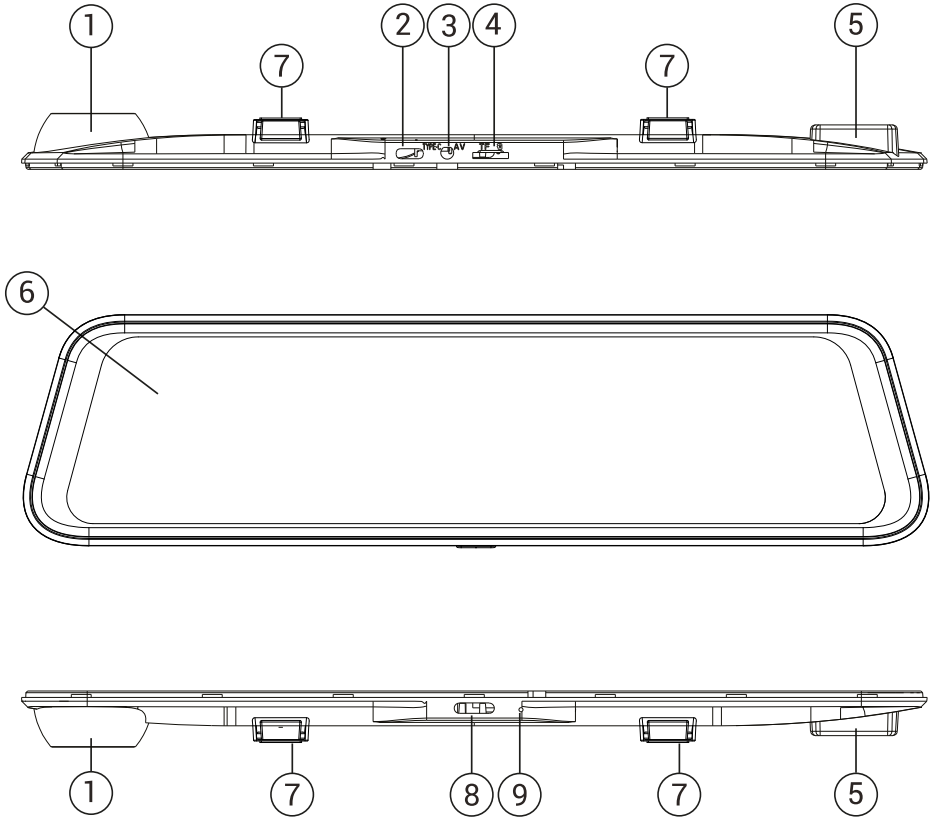

Vonkajší vzhľad

1. Šošovka
2. Port USB-C
3. Port zadnej kamery (CAM-IN)
4. MicroSD slot
5. GPS anténa
6. Displej
7. Gumičky
8. Tlačidlo Power
9. Mikrofón

Obsah balenia

- Zariadenie NAVITEL MR750 SMART
- Adaptér do auta 12/24V
- Zadná kamera
- Kábel USB-C - USB-A
- Video kábel
- Utierka z mikrovlákna
- Užívateľská príručka
- Záručný list
- Darčekový poukaz
- Elektrostatický film
- Elastický držiak - 4 ks.

SK

Špecifikácia

Hlavná kamera	Kamera senzor	SONY IMX335
	Rozlíšenie videa	2560 x 1440 (2K)
	Uhol záberu	150°
	Šošovka	6-vrstvová šošovka
Zadná kamera	Kamera senzor	FH8536H
	Rozlíšenie videa	1920×1080 (Full HD)
Procesor		NTK96580-2K
Displej		11.9", kapacitná dotyková obrazovka
Formát videa		MP4
MicroSD kapacita		Max. 256 GB
Nabíjací port		USB-C
CAM-IN		micro-jack (2.5 mm)
Batéria		750 mAh
Napájanie		5 V, 3 A
Wi-Fi		Áno
GPS upozornenie		kamery / varovanie / rýchlosť

Asistenti vodiča ADAS+BSD	kontrola vzdialenosti / kontrola značenia križovatky / kontrola štartu pohybu / kontrola nebezpečenstva nárazu zozadu / kontrola mŕtveho uhla
Jazyk	angličtina, čeština, francúzština, taliančina, maďarčina, nemčina, poľština, ruština, slovenčina, španielčina

Poznámka: výrobca môže bez predchádzajúceho upozornenia zmeniť obsah balenia, vzhľad a špecifikácie, ktoré však nemenia celkovú funkčnosť zariadenia.

NAVITEL s.r.o. týmto prehlasuje, že zariadenie NAVITEL MR750 SMART je kompatibilné so smernicou RED 2014/53/EÚ.

Úplné znenie Prehlásenia o zhode je k dispozícii na nasledujúcej internetovej adrese:
https://www.navitel.com/declaration_of_conformity

SK

Inštalácia

1. Vložte microSD kartu do zariadenia. použite vysokorýchlostnú SD kartu (Trieda U3 a vyššia); kapacita by mala byť v rozmedzí až 256 GB.

   - Nemanipulujte s SD kartou počas používania kamery.
   - Aby ste predišli chybám v dátových úlohách, prosím naformátujte kartu microSD priamo v kamere. Pre formátovanie SD karty vyberte v Menu možnosť Formátovať SD kartu a potvrďte.

2. Pripevnite kameru na Vaše existujúce zrkadlo pomocou gumičiek, ktoré sú súčasťou balenia.
3. Pripojte autonabíjačku do zásuvky zapaľovača.
4. Pripojte autonabíjačku do USB portu (USB-C).
5. Zapnite napájanie; skontrolujte, či je zariadenie správne nainštalované.
6. Nastavte pozíciu kamery.

Bezpečnostné opatrenia

- Vstavaná batéria je určená iba pre núdzové záznamy v režime parkovania a pre správne vypnutie zariadenia po odpojení napájania; pre plnú prevádzku v akomkoľvek režime je nutné konštantné pripojenie k napájaniu.
- Používajte originálny adaptér určený k tomuto zariadeniu. Použitie iného adaptéra môže mať negatívny vplyv na batériu zariadenia. Používajte len príslušenstvo schválené výrobcom.
- Prípustná teplota okolitého prostredia v prevádzkovom režime: 0 až +35 °C. Skladovacia teplota: +5 až +45 °C. Relatívna vlhkosť: 5% až 90% bez kondenzácie (25 °C).
- Udržujte zariadenie mimo dosah ohňa, zabránite tak výbuchu či požiaru.
- Nevystavujte prístroj fyzickým nárazom.
- Zabráňte kontaktu zariadenia so zdrojmi elektromagnetického žiarenia.
- Udržujte objektív v čistote. Nepoužívajte na čistenie zariadenia chemikálie ani čistiace prostriedky; vždy pred čistením zariadenie vypnite.
- Dôsledne dodržujte vnútroštátne právne predpisy. Zariadenie nesmie byť použité na nezákonné účely.
- Nerozoberajte ani sami neopravujte zariadenie. V prípade poruchy zariadenia sa obráťte na servisné stredisko.

STARVIS a STARVIS sú ochranné známky spoločnosti Sony Corporation.

Tlačidlá

Tlačidlo	Funkcie
Power	Krátko stlačte pre zapnutie / vypnutie. Stlačte a po dobu 2 sekúnd podržte pre vypnutie zariadenia. Keď je zariadenie zapnuté, krátko stlačte pre zapnutie / vypnutie obrazovky.
Mikrofón	Stlačte pre zapnutie / vypnutie mikrofónu.
Video	Stlačte pre začiatok nahrávania videa. Stlačte znova pre zastavenie nahrávania videa.
Snímok	Stlačte pre vytvorenie snímku.
Zamknúť súbor	V režime Video (REC) stlačte tlačidlo pre uzamknutie aktuálneho súboru (zamknuté súbory nemôžu byť zmazané ani prepísané).
Menu	Stlačte pre vstup do menu.
Displej	Stlačte tlačidlo pre zobrazenie / skrytie obrazovky zadnej kamery.
Reset	Pokiaľ zariadenie neodpovedá, stlačte tlačidlo reset pre resetovanie zariadenia.

Poznámka: vstavaná batéria je určená iba pre núdzové záznamy v režime parkovania a pre správne vypnutie zariadenia po odpojení napájania; pre plnú prevádzku v akomkoľvek režime je nutné konštantné pripojenie k napájaniu.

Pre pohodlnú prácu s video súbormi a vloženými dátami DVR použite Navitel DVR Player.
K dispozícii na stiahnutie na: https://www.navitel.com/downloads/navitel-dvr-player

Funkcie

Formátovanie SD karty	Formátovanie karty microSD je n**evyhnutné pre správnu funkciu zariadenia**. Pred použitím karty microSD alebo v prípade chyby dát kartu naformátujte. Pre formátovanie SD karty v režime Menu vyberte Formátovať SD kartu a potvrďte.
Nahrávanie	Pripojte zariadenie k externému zdroju napájania a začne automaticky nahrávať. Stlačením tlačidla Record nahrávanie zastavíte. Ďalším stlačením tlačidla Record nahráte ďalšie video. Každé video sa uloží automaticky.
Snímok	Stlačením tlačidla Capture zaobstaráte fotografiu (uloží sa automaticky).
Video	Stlačením tlačidla Menu -> Prehrávanie -> Súbor videa. Vyberte súbor, ktorý chcete prehrať. V režime Video stlačte ❚❚ / ► Pozastaviť/ Spustiť; stlačením ⏮ / ⏭ vyberte predchádzajúci / nasledujúci súbor. Stlačte <– Späť sa vrátite do galérie.
Fotografie	Stačením tlačidla Menu -> Prehrávanie -> Fotografie. Vyberte súbor, ktorý chcete zobraziť. V režime Fotografie stlačte ⏮ / ⏭ vyberte predchádzajúci / nasledujúci súbor. Stlačte <– Späť sa vrátite do galérie.
Ochrana súboru	V režime záznamu (REC) stlačte Protect file pre ochranu / zrušenie ochrany aktuálneho záznamu. V režime prehrávania vyberte Chrániť, potom Chrániť / Zrušiť ochranu všetkého. V režime Video / Fofo vyberte súbor a potom vyberte Chrániť / Zrušiť ochranu. Chránené súbory nejde zmazať ani prepisovať.
Nahrávanie v smyčke	Táto funkcia umožňuje uložiť video ako malé na sebe navazajúce súbory. Pokiaľ na pamäťovej karte dôjde miesto, budú nechránené súbory prepísané v poradí, v akom boli vytvorené.
Čas vypnutia	Zariadenie sa automaticky vypne po vypnutí napájania. Časový interval sa dá nastaviť v Menu.
Záznam zvuku	Nahrávajte video so zvukom alebo bez neho.
Vypnúť	Vyberte dobu nečinnosti, po ktorej sa zariadenie automaticky vypne.
Razítko	Táto funkcia pridá do záznamu razítko data.

Vypnutie displeja	Zariadenie môže automaticky vypnúť obrazovku a znížiť tak spotrebu energie. Časový interval ide nastaviť v ponuke LCD Power Save.
Ochrana videa	Pokiaľ sa automobil dostane do kolízie, kamera otras zaznamená a automaticky uzamkne aktuálné video.
GPS poloha	Zariadenie podporuje integrovanú čipovú sadu GPS a anténu GPS, môže zobrazovať zemepisnú dĺžku, šírku a ďalšie informácie o vašej aktuálnej polohe. Stlačením GPS Status skontrolujte GPS dáta. Stlačením tlačidla Zapnuté v ponuke Pečiatka GPS pridáte do svojich súborov informácie o GPS polohe.
Parkovací režim*	V režime parkovania má užívateľ prístup k nasledujúcim režimom: kontrola nárazu a nepretržitý časozberný záznam. Parkovací režim - ovládanie otrasov je založené na činnosti G-senzora. Pri jeho spustení sa zapíše núdzový súbor. Parkovací režim – nepretržitý časozberný záznam. Zaznamenáva video nepretržite s užívateľom definovanou snímkovou frekvenciou.
Vyberte režim zobrazenia	Pressing the top-right quarter of the screen switches the camera view modes: front only; only back; back over front (picture-in-picture).
Pripojenie USB	Pri pripájaní zariadenia k počítaču pomocou kábla USB sa zobrazia dve možnosti pripojenia: 1) Mass Storage: prehrávanie, kopírovanie a mazanie súborov. 2) Record: štandardný režim.
Pokročilé asistenčné systémy vodiča (ADAS+BSD)	Systém monitoruje nebezpečný prístup k objektu, kontroluje vybočenie z jazdného pruhu, upozorňuje na začiatok pohybu objektu vpredu a deteguje výskyt chodcov pred vozidlom. Po pripojení zadnej kamery sa aktivujú aj funkcie BSD (Blind Spot Detection). Tieto funkcie sú zodpovedné za upozornenie vodiča na riziko kolízie zozadu a prítomnosť ďalších vozidiel v «slepých uhloch» vozidla.

SK

Poznámka: *režim je dostupný pouze v případě, že je kamera připojena k trvalému napájení prostřednictvím zařízení, které zabraňuje nadměrnému vybíjení baterie - NAVITEL SMART BOX MAX.

Inštalácia aplikácie Navitel DVR Center

1. Stiahnite a nainštalujte si Navitel DVR Center do svojho mobilného telefónu alebo tabletu, postupujte podľa pokynov na vašom mobilnom zariadení. Aplikáciu si môžete stiahnuť naskenovaním QR kódu v ponuke DVR (App QR Code) pomocou mobilného telefónu. V ponuke Nastavenia zvoľte Wifi a stlačte Zapnúť.
2. Zapnite Wi-Fi v ponuke kamery (Wi-Fi) a v Menu mobilného zariadenia.
3. Spustite aplikáciu. Vyberte si svoju kameru v zozname. Informácie o kamere sa nachádzajú v ponuke DVR (Wi-Fi Navitel).
4. Pripojte svoje mobilné zariadenie ku kamere cez Wi-Fi. V prípade potreby použite heslo. Môžete to zmeniť v ponuke kamery (Wi-Fi password).
5. Pomocou Navitel DVR Center:
   - aktualizovanie firmvéru kamery;
   - ovládanie funkcie kamery v ponuke Nastavenia: konfigurujte parkovací režim, snímač nárazu, režim videa a naformátujte kartu SD;
   - ukladanie, prezeranie, mazanie a odosielanie videí a fotografií, sledovanie videa v reálnom čase na obrazovke mobilného zariadenia.

Google Play

App Store

AppGallery

SK

Digitálny merač rýchlosti a Informácie o kamere

Digitálny rýchlomer sa používa k zobrazeniu vypočítanej aktuálnej rýchlosti na základe signálu GPS a času. V tomto režime sa neustále zobrazuje aktuálna rýchlosť [2] a čas [3].

Informácie o kamerách slúžia na varovanie pred kamerami. Keď zapnete túto funkciu, na obrazovke sa zobrazí aktuálna rýchlosť a čas na čiernom pozadí. Ak sa blížite k dopravnej kamere, na displeji sa zobrazí:

- aktuálna rýchlosť [2],
- ikona kamery [4],
- vzdialenosť ku kamere [5],
- priebeh pohybu v oblasti, kde sa kamera nachádza [6].

Všetky informácie sú na čiernom pozadí.
Ak vozidlo stojí, zobrazí sa na displeji 0.
V režime nahrávania (REC) sa zobrazí indikátor nahrávania (●**REC**)[1].
Ak nie je k dispozícii signál GPS, zobrazí sa – – –.

Poznámka: Slabý signál GPS môže byť zapríčinený zlým počasím a ďalšími okolitými vplyvmi. Riaďte sa predovšetkým údajmi na tachometri vášho vozidla.

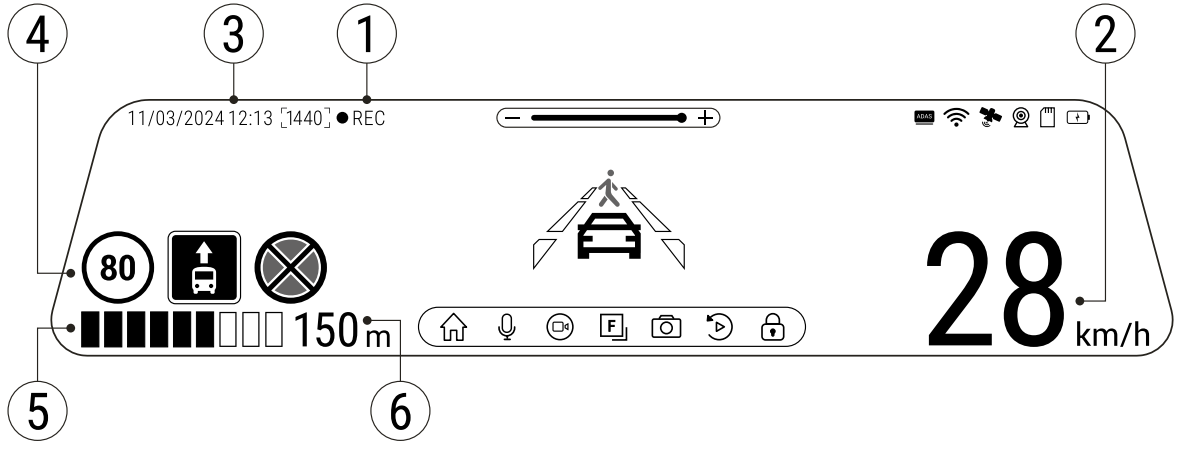

SK

Pokročilé asistenčné systémy vodiča (ADAS+BSD)

Keď je aktivovaný pokročilý asistenčný systém vodiča, sú k dispozícii nasledujúce funkcie:



1. sledovanie nebezpečnej blízkosti objektu





2. kontrola vybočenia z jazdného pruhu



3. upozornenie na začiatok pohybu objektu vpredu



4. upozornenie na chodcov pohybujúcich sa pred autom



5. nebezpečenstvo nárazu zozadu

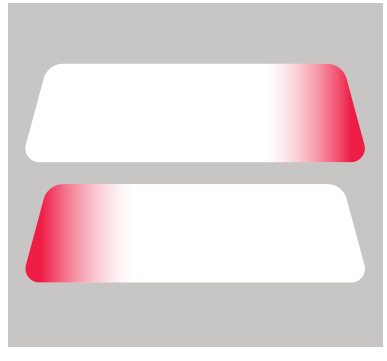

6. kontrola mŕtveho uhla

SK

Zadná kamera

Vďaka zadnej kamere získate prehľad o situácii za vozidlom pri jazde aj parkovaní. Moderná technológia dvojitého záznamu umožňuje nahrávať záznamy pred vozidlom aj za vozidlom a zachytiť tak všetky nepredvídateľné situácie. Zadná kamera je potrebná aj pre asistenta detekcie mŕtveho uhla (BSD), ktorý monitoruje mŕtve uhly a riziko kolízie zozadu.

Inštalácia zadnej kamery

Existujú dve možnosti použitia zadnej kamery.

1. možnosť: Záznamová kamera do auta pre sledovanie situácie za vozidlom. Nainštalujte kameru na zadné sklo pomocou nálepky, pretiahnite kábel pozdĺž strechy, pripojte kábel k zadnej kamere.

2. možnosť: Kombinácia záznamovej kamery do auta a zadnej parkovacej kamery. Keď je červený kábel +12 V pripojený k napájaniu cúvacieho svetla, aktivuje sa režim zadnej kamery. Záznamová kamera zobrazí len pohľad zadnej kamery s navádzacími parkovacími čiarami.

Poznámka: Odporúčame, aby práca s inštaláciou a pripojením kamery vykonávala kvalifikovaná osoba s potrebnými znalosťami. Inštalácia kábla môže vyžadovať špeciálne nástroje alebo zariadenia. Uistite sa, že sú tieto práce bezpečné.

Zadná kamera nie je vodotesná.

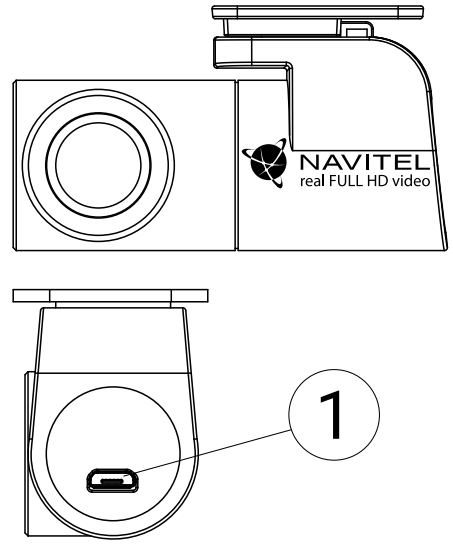

1. Port pre video kábel


UK
CA
15W